Partdrawing for BO4565K - Pagina 1

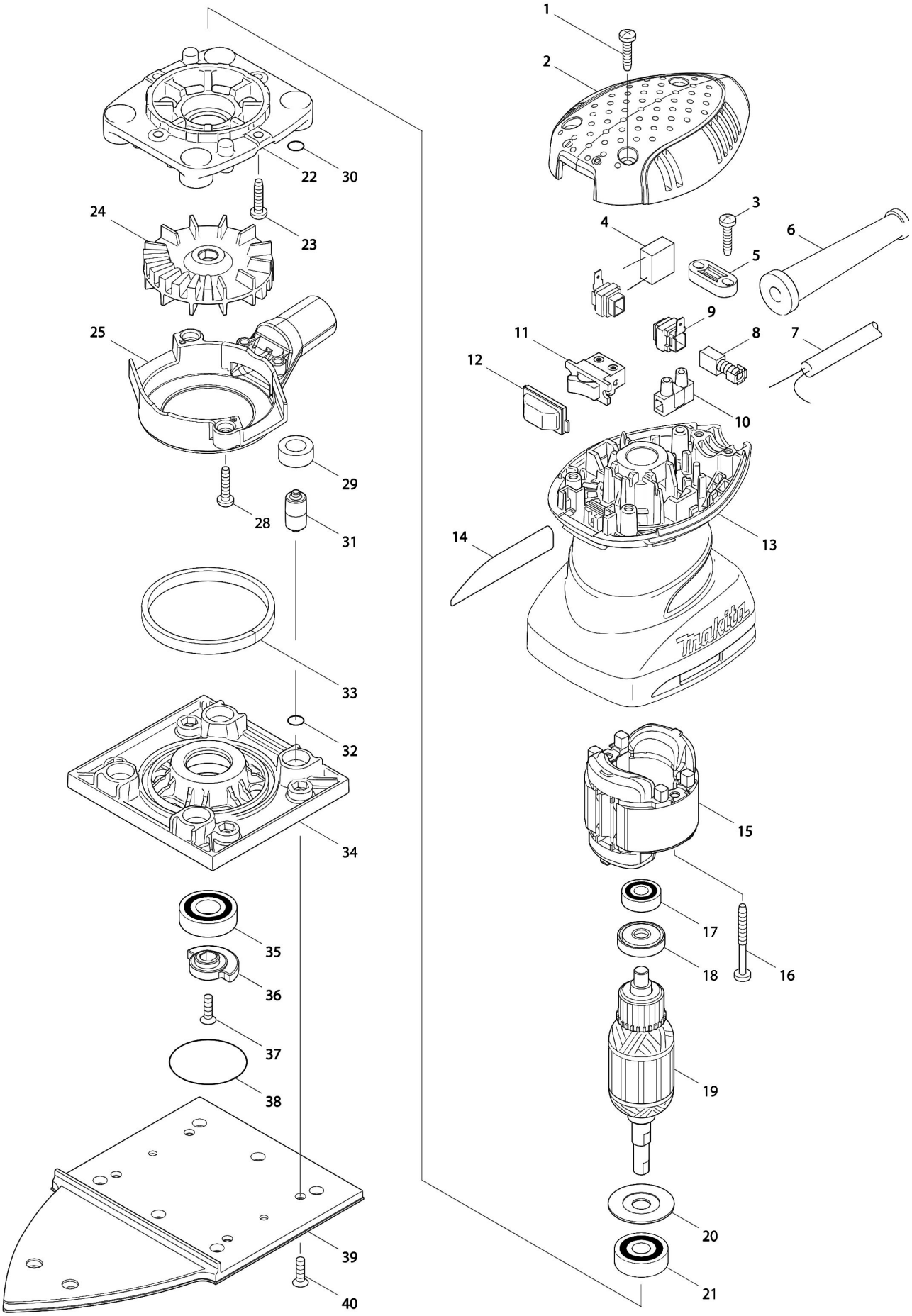

Partdrawing for BO4565K - Pagina 1

Nr.	Part nr.	Name
001	265995-6	Tapschroef 4X18 P
002	450071-1	Bovendeksel Bo4555
003	265995-6	Tapschroef 4X18 P
004	645105-5	Condensator 0.1Uf A
005	687124-5	Klemstrip 9555Nb/Bo3711 A
006	682502-4	Kabeltule 8-85 A
007	665383-1	Netsnoer 2X1.00 2.2Mtr A
008	191962-4	Koolborstel Set Cb-419 P
009	643995-0	Koolborstelhouder Bo4555
010	654475-1	Kroonsteen Bo4553-Bo4554 A
011	651527-9	Schakelaar Bo4555 A
012	424039-3	Schakelaarkap Bo4555
013	450072-9	Motorhuis Bo4555
014	863735-2	Naamplaat Bo4565
015	593649-8	Veld Bo4555
015A	654069-2	Aansluiting Motor Bo4555/56/65
016	266048-4	Tapschroef 4X40
017	211382-7	Kogellager 607Zz A
018	681652-2	Isolatiering Jr180D
019	510558-6	Anker BO4565 A
020	267806-1	Revet 9 Bo4555 P
021	211092-6	Kogellager 629DDW P
022	450070-3	Lagerhuis Bo4555
023	265995-6	Tapschroef 4X18 P
024	241671-6	Waaier 63 Bo4555
025	450069-8	Waaierhuis Bo4555
028	265995-6	Tapschroef 4X18 P
029	424023-8	Sponshuis 9 Bo4555
030	213983-7	O-Ring 4 Bo4555
031	318151-8	Voetsteun Bo4555
032	213983-7	O-Ring 4 Bo4555
033	424684-4	Rubber Ring 6X185X3 Bo4555 A
034	450068-0	Basisvoetzool Bo4565
035	211131-2	Kogellager 6001DW P
036	313142-4	Balansgewicht Bo4565
037	912117-6	Verzonken Schroef M4X12
038	213510-0	O-Ring 36
039	158325-7	Schuurz. M/Punt Velcro Bo4565
040	912117-6	Verzonken Schroef M4X12