Partdrawing for DAS180Z - Blaasmachine

Model No.DAS180 CORDLESS DUST BLOWER

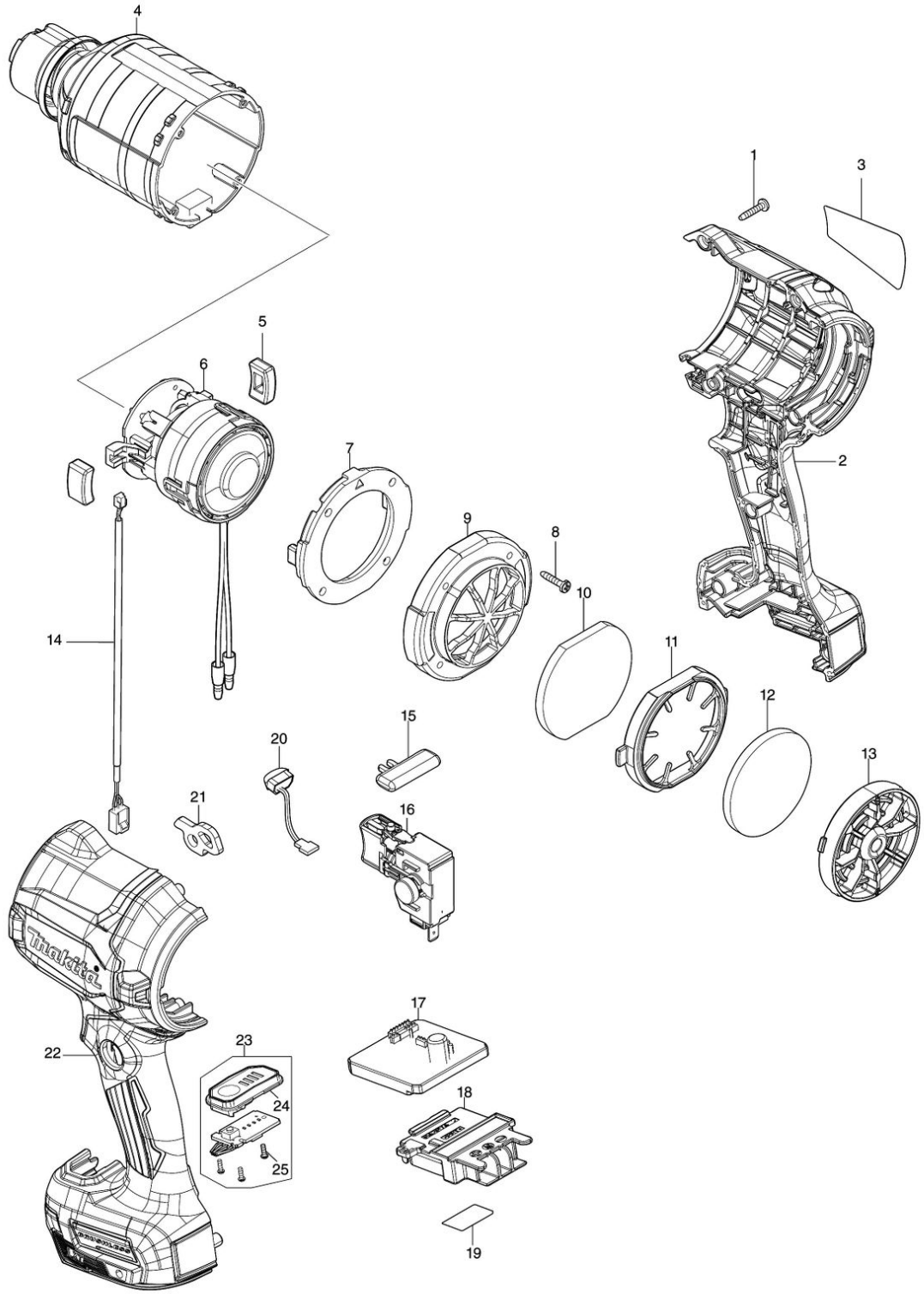

Partdrawing for DAS180Z - Blaasmachine

Nr.	Part nr.	Name
001	266130-9	Tapschroef 3X16 A
002	183Y77-1	Motorhuis set DAS180
002C10	263005-3	Rubber Pen 6 P
002C20	252126-6	Borgmoer M4X7mm DGP180 P
002C30	8045T0-0	Label waarschuw AS001G
003	8588A8-1	Naamplaat DAS180
004	141K56-1	Motorhuis AS001G
004C10	422826-4	Sponsvel AS001G
005	422816-7	Motorkappakking AS001G
006	629B99-4	Motor DAS180 P
007	422817-5	Motorkap AS001G
008	266130-9	Tapschroef 3X16 A
009	413C47-7	Achterkap AS001G
010	422824-8	Sponsfilter blaas- en zuigmachine A
011	413C49-3	Filterhouder AS001G
012	422825-6	Sponsfilter blaas- en zuigmachine B
013	141G57-5	Stofkap AS001G
013C10	263032-0	Rubber Pen 4 Btd130F
014	638A30-3	Kabelboom AS001G
015	412697-7	A/U knop DVP300/301
016	650019-5	Schakelaar AS001G
017	620L90-5	Controller cpl DAS180
018	643874-2	Aansluitunit Dhp483
019	8588B4-6	Label serienr. DAS180
020	620521-2	Led-Circuit Dtd170
021	347914-5	Bandring AS001G
022	183Y77-1	Motorhuis set DAS180
022C10	263005-3	Rubber Pen 6 P
022C20	252126-6	Borgmoer M4X7mm DGP180 P
023	620L89-0	Circuit DAS180
024	687E52-4	Schakelplaat AS001G
025	266490-9	Parker Ck 2X6Mm DDF483 A