Partdrawing for DMP180Z - Luchtpomp

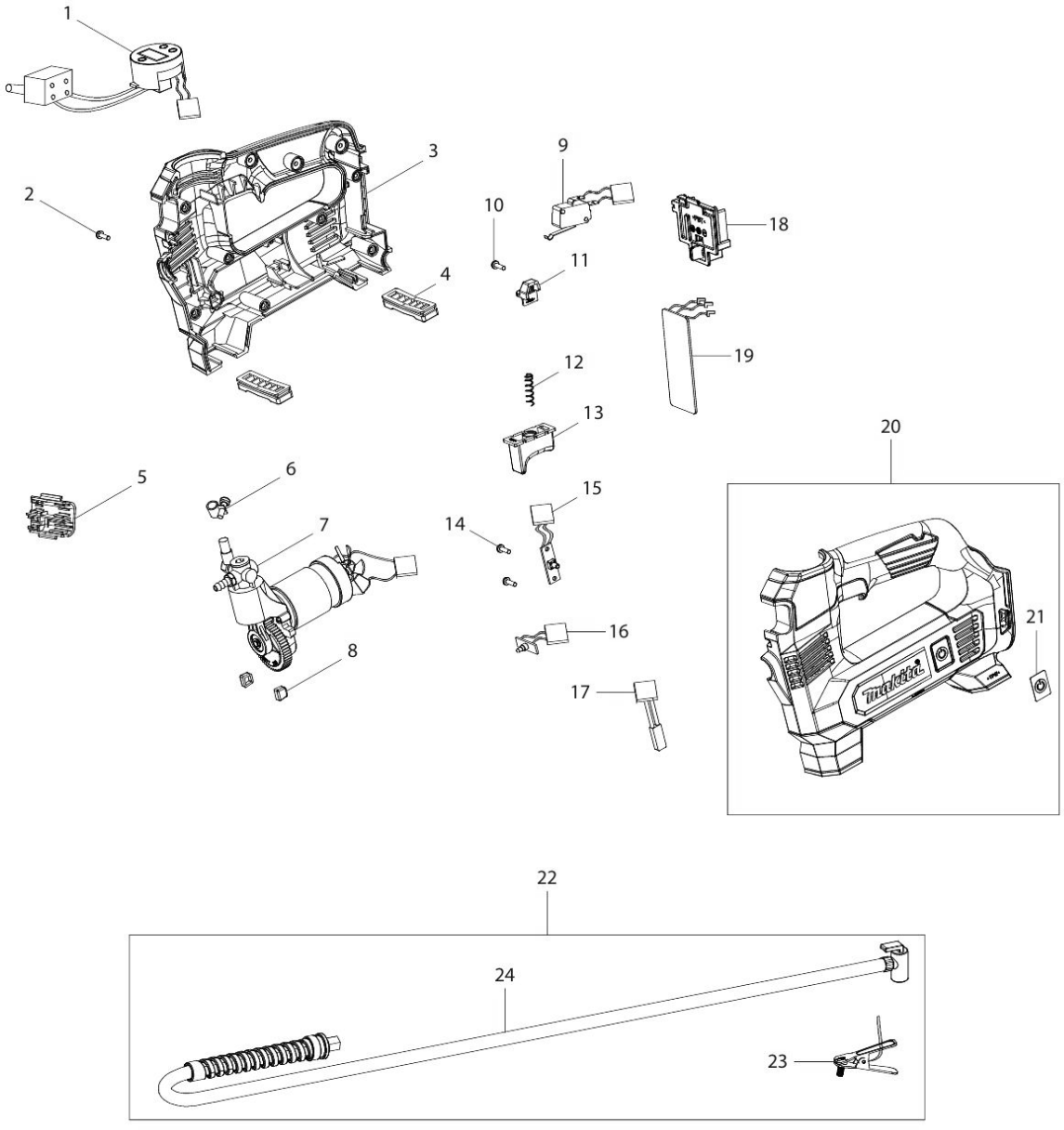

2019/10
DMP180

Partdrawing for DMP180Z - Luchtpomp

Nr.	Part nr.	Name
001	TE00000421	Display DMP180 P
002	TE00000204	Schroef 3X14 Cf100D
003	TE00000420	Behuizing DMP180 P
004	TE00000338	Voet MP100D
005	TE00000422	Montageblok DMP180
006	TE00000352	Klem MP100D
007	TE00000425	Motor DMP180 M8 P
008	TE00000339	Rubber MP100D
009	TE00000329	Schakelaar MP100D
010	TE00000327	Schroef 3x10mm MP100D
011	TE00000328	Schakelknopfixeerblok MP100D
012	TE00000330	Drukveer MP100D
013	TE00000485	Schakelknop DMP181 A
014	TE00000327	Schroef 3x10mm MP100D
015	TE00000341	Schakelaar A/U MP100D P
016	TE00000342	Led printplaat MP100D P
017	TE00000343	Zekering MP100D
018	TE00000424	Aansluitunit BMP180
019	TE00000423	Circuit DMP180
020	TE00000420	Behuizing DMP180 P
021	TE00000426	Label schakelaar DMP180
022	TE00000345	Luchtpompslang met adapter Amerikaans ventiel
022-1	TE00000638	Luchtslang incl adapter
023	TE00000346	Luchtpomp adapter Engels ventiel