Partdrawing for DKP181ZJ - Schaaf

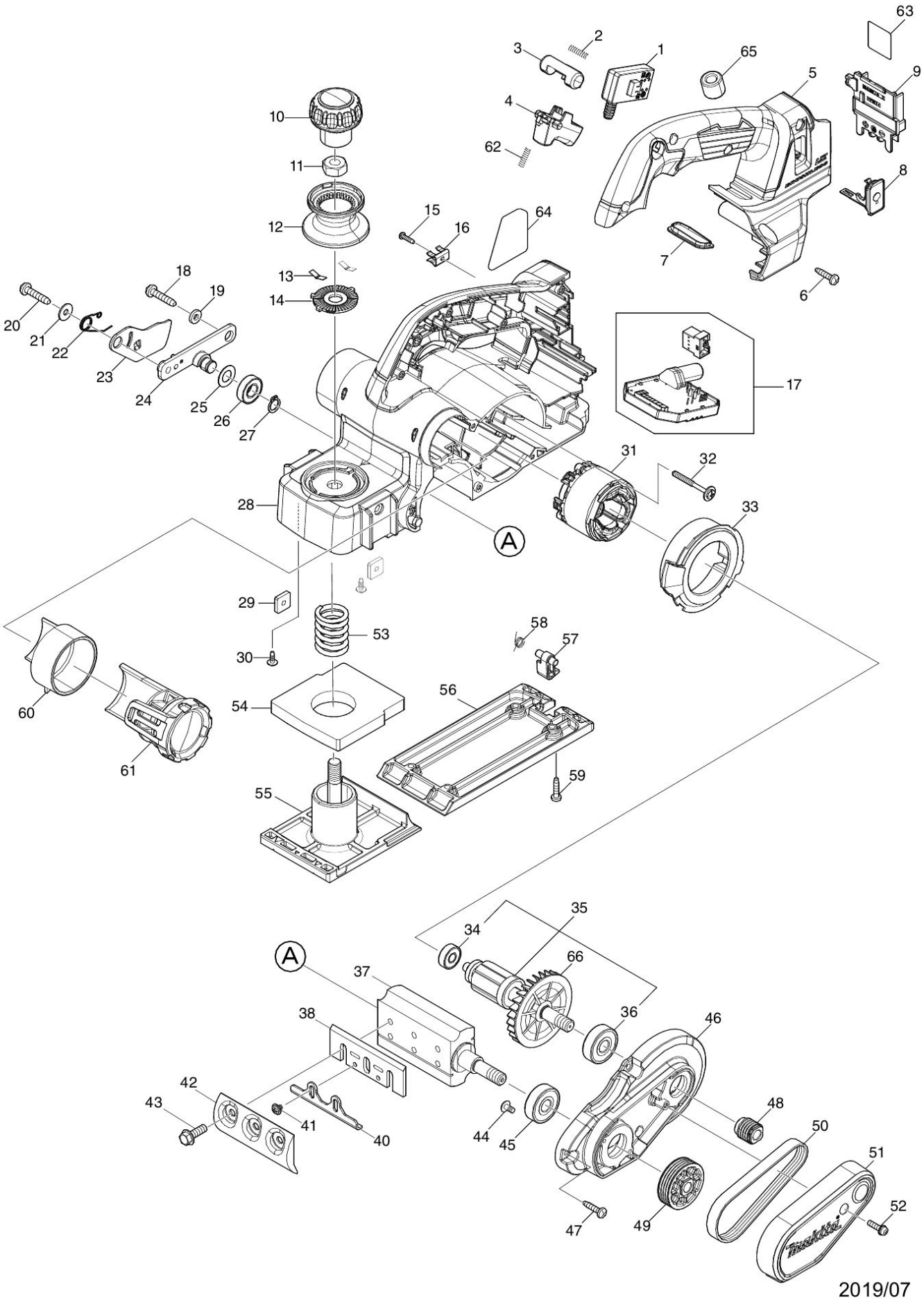

Partdrawing for DKP181ZJ - Schaaf

Nr.	Part nr.	Name
001	651083-9	Schakelaar C3Xa-1Pspm Dsp600
002	231433-0	Drukveer 4Mm
003	419704-7	Vergrendelknop Kp0810/C P
004	457432-6	Schakelaarknop DRS780
005	140V73-4	Handgreepdeksel DKP181 A
005C10	263005-3	Rubber Pen 6 P
006	265995-6	Tapschroef 4X18 P
007	142948-1	Indicatieplaat Dhs680
008	140F99-0	Afdekkap DGA701
008C10	213218-6	O-Ring 16 HK1820 P
008C20	818H07-8	Label DGA701*
009	643874-2	Aansluitunit Dhp483
010	451328-3	Afdekkap Voor Knop Kp0800
011	252276-7	Moer M10 DKP181
012	459894-4	Stelknop DKP181
013	232185-6	Bladveer
014	347588-2	Kartelplaat DKP181
015	266556-5	Met.Schroef Ck 3X12Mm Hr2300
016	232570-3	Bladveer DKP181
017	620B79-3	Controller DKP181 P
017-1	620J24-6	Controller DKP181 A
018	266041-8	Tapschroef 5X25 A
019	267012-8	Sluitring 5 Kp0810/C
020	266041-8	Tapschroef 5X25 A
021	253194-2	Sluitring 5
022	233521-9	Torsieveer Kp0810/C
023	345765-0	Beschermkap Kp0810/C
024	158184-9	Beitelwalshouder Kp0810/C P
025	253758-2	Sluitring 10 A
026	210057-5	Kogellager 6900Llb A
027	961006-2	Borgring S-10 EBH341L P
028	140N51-6	Frame DKP181 P
028C10	263005-3	Rubber Pen 6 P
029	264002-2	Moer M5 Bjr181
030	265A77-0	Tapschroef 3x10mm DKP181
031	629453-0	Veld DKP181
031-1	629B61-9	Veld DGA504 P
032	265679-6	Tapschroef 4x40mm DKP181
033	459891-0	Afdekplaat DKP181
034	210034-7	Kogellager 607Llb P
035	519590-7	Anker DKP181 P
035-1	519742-0	Anker KP001G A
036	211087-9	Kogellager 6200Dw P
037	158156-4	Beitelwals Cpl Kp0810/C
038	A-82921	HM schaafbeitels 82mm
038-1	D-07945	HM wisselbeitels 82mm

Partdrawing for DKP181ZJ - Schaaf

Nr.	Part nr.	Name
039	A-86175	Wisselbeitelhouder 82mm
040	347027-2	Instelplaat 1100 A
041	251246-3	SCHROEF 4X5 P
042	187676-1	Beitelklemplaatset 2Stk 1100 A
043	251609-3	Flensbout M6X17
044	251291-8	Schroef M4X8
045	211087-9	Kogellager 6200Dw P
046	140N50-8	Aandrijfbehuizing DKP181
046C10	263002-9	Rubber Pen 4 6413 A
047	265995-6	Tapschroef 4X18 P
048	222193-5	Poelie DKP181
049	222194-3	Poelie DKP181
050	225071-8	V-Snaar 4-241 1900B 1901/2 A
051	459893-6	Aandrijfhuisdeksel DKP181
052	911133-5	Schroef 4X18
053	231004-3	Drukveer 18
054	422531-3	Pakking DKP181
055	319872-5	Voorzool DKP181
056	318499-8	VOETZOOL KP0800/BKP180 P
057	451392-4	Voet Kp0800
058	231698-4	Torsieveer 7 Kp0810/C
059	265995-6	Tapschroef 4X18 P
060	459892-8	Spaanzakadapter DKP181
061	125353-7	Kanaalstop Kp0810/C
062	231433-0	Drukveer 4Mm
063	856J96-7	Label serienr DKP181
064	856J88-6	Naamplaat DKP181
066	240079-1	Waaier 62 Kp0810/C