Partdrawing for DTM51Z - Pagina 1

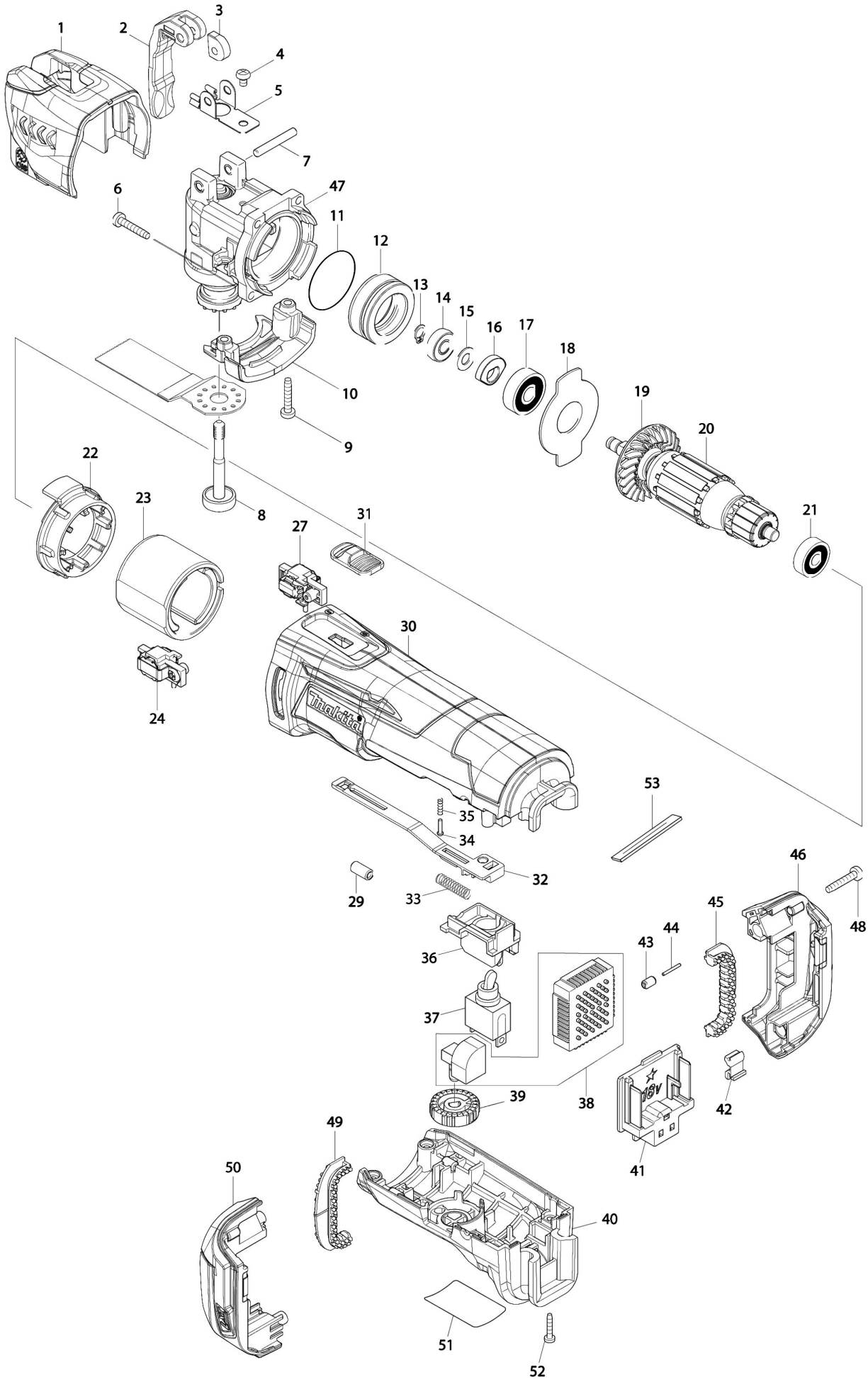

Partdrawing for DTM51Z - Pagina 1

Nr.	Part nr.	Name
001	455272-6	Beschermkap Dtm41 A
002	319059-9	Ontgrendelpal Tm3010C
003	313268-2	Draaiplaat Tm3010C
004	911102-6	Met.schroef M4x6 P
005	232282-8	Bladveer Tm3010C
006	266424-2	Tapschroef 4X20 Tm3000C P
007	268306-4	Pen 5 Tm3010C
008A	326409-1	Asbout Dtm41 51 P
008B	327177-9	Asbout Dtm41 51 A
009	266424-2	Tapschroef 4X20 Tm3000C P
010	454635-3	Deksel Tm3010C
011	213343-3	O-Ring 35 Hr4500C P
012	326347-7	Lagerhuis Tm3010F
013	961003-8	Borgring S-7
014	211392-4	Schommellager 706 P
015	253133-2	Sluitring 7
016	313245-4	Balansgewicht Tm3000C
017	211092-6	Kogellager 629DDW P
018	285857-2	Lagerborging Tm3000C
019	240140-4	Waaier Tm3000C
020	519338-7	Anker 18 Dtm51
021	210045-2	Kogellager 627DDW P
022	455017-2	Tussenplaat Dtm41 51
023	632B69-4	Magneet Houder Dtm41 51
024	632B88-0	Koolborstel + houder Dtm41 51
027	632B89-8	Koolborstel + houder Dtm41 51
029	688161-2	Lijn Filter Btw450
030	455013-0	Motorhuisset Dtm41
031	455016-4	Schakelaarknop Dtm41 51
032	455015-6	Schakelaarhendel Dtm41 51
033	234263-8	Drukveer 5Mm Tm3000C
034	255058-6	Klinknagel 2 9227Cb
035	233002-3	Drukveer 3 T221Dw
036	455018-0	Schakelaarkast Dtm41 51
037	651423-1	Schakelaar 3706
038	620270-1	Toerenregelcircuit Dtm51 A
038-1	620H89-6	Toerenregelcircuit DTM51 P
039	271617-8	Draaiknop Btm40
040	142553-4	Handgreepdeksel Dtm41
040A	263005-3	Rubber Pen 6 P
041	643852-2	Aansluitunit 18V (3 Cont.)
042	424476-1	Dempings Vilt Bhr242 A
043	263036-2	Rubber Pen 5 Btw251
044	268184-2	Pen 1,5 Btw251
045	424473-7	Dempings Rubber Bhr242
046	187848-8	Batterijhuis Dtm51

Partdrawing for DTM51Z - Pagina 1

Nr.	Part nr.	Name
046A	263005-3	Rubber Pen 6 P
047	143250-5	Krukashuis Dtm41 51 A
048	266424-2	Tapschroef 4X20 Tm3000C P
049	424473-7	Dempings Rubber Bhr242
050	187848-8	Batterijhuis Dtm51
050A	263005-3	Rubber Pen 6 P
051	815M50-8	Naamplaat Dtm51
052	266130-9	Tapschroef 3X16 A
053	423404-3	Sponsrubber Ga7020R