Partdrawing for DF012DSE - Pagina 1

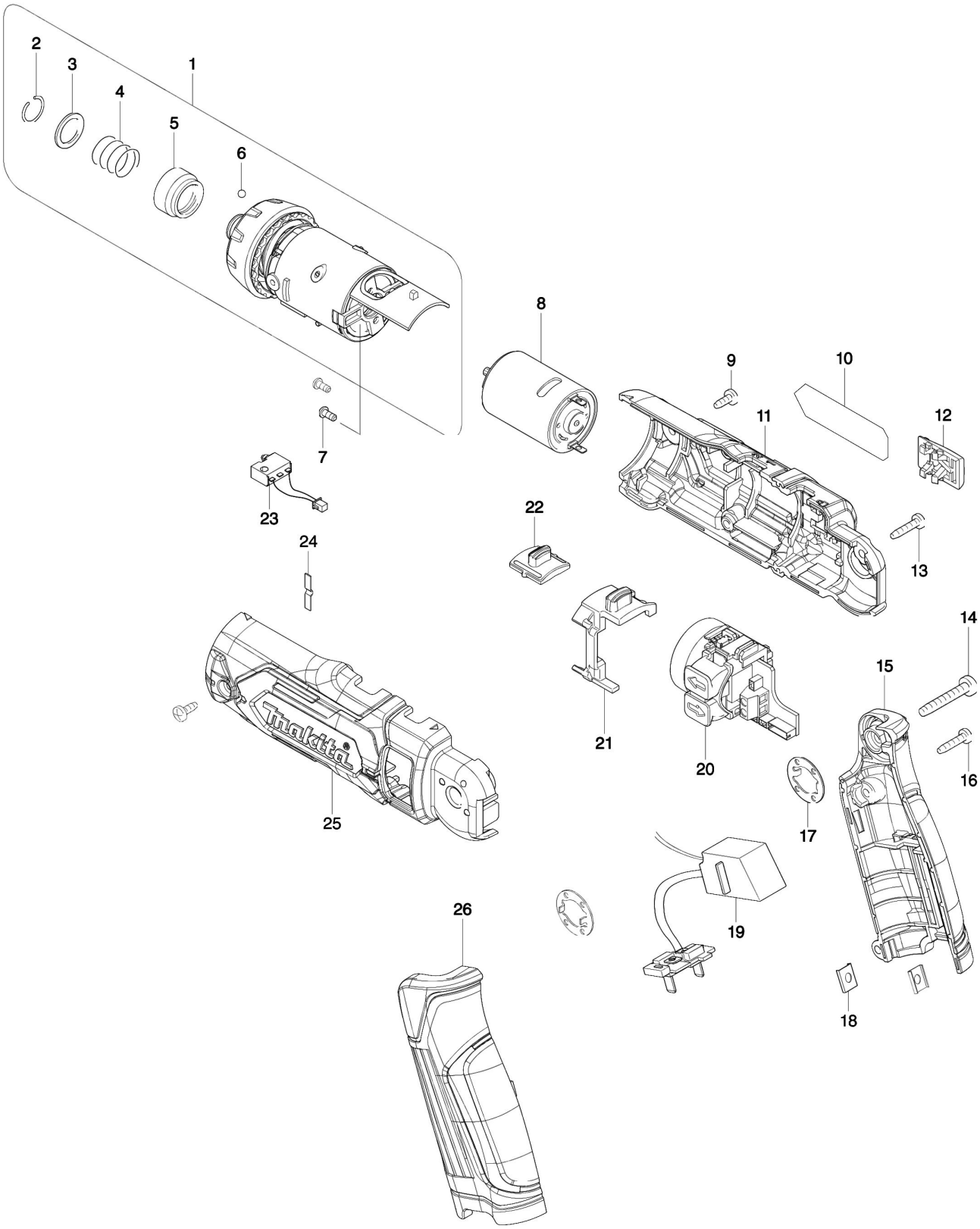

Partdrawing for DF012DSE - Pagina 1

Nr.	Part nr.	Name
001	123914-7	Tandwieset Df012D
001C10	450558-3	Koppelring Df012D
002	231965-7	Veerring 10 6960Dwa
003	267143-3	Platte Ring
004	233005-7	Drukveer 13
005	324711-6	Bithouder Td020
006	216019-1	Stalen Kogel 3 P
007	265172-0	Schroef M2.6X6
008	629266-9	Dc Motor Df012D
009	265954-0	Tapschroef Pt3X8
010	853C22-5	Naamplaat Df012D*
011	183F98-9	Motorhuisset Df012D
012	450590-7	Schakelplaat Df010D
013	266404-8	Schroef M3X14
014	266374-1	Tapschroef 4X25 Ga7020 P
015	183G00-8	Handgreepset Df012
016	266404-8	Schroef M3X14
017	267803-7	Borgring Td020
018	345749-8	Montageplaat TD023
019	631811-8	Toerenregelcircuit Df010D
020	638605-2	Schakelunit Df010D
021	450553-3	H/L Schuifknop Df010D
022	125465-6	H/L Toerenschuif Df010D
022C10	233018-8	Drukveer 3 Jr3030T
023	638609-4	Schakelunit Df010D
024	232369-6	Drukveer Df012D
025	183F98-9	Motorhuisset Df012D
026	183G00-8	Handgreepset Df012