RIDGID

RP 251 Press Tool
Operator's Manual

RP 251 Press Tool



EN P. 1
FR P. 15
ES P. 31
DE P. 47
NL P. 65
IT P. 83
PT P. 99
SV P. 115
DA P. 131
NO P. 147
FI P. 163
PL P. 179
CZ P. 197
SK P. 213
RO P. 229
HU P. 245
EL P. 261
HR P. 281
SL P. 297
SR P. 313
RU P. 329
TR P. 349
BG P. 356
KK P. 383

RIDGID.com/qr/rp251

Table of Contents

Safety Symbols 2

General Power Tool Safety Warnings
- Work Area Safety 2
- Electrical Safety 2
- Personal Safety 3
- Power Tool Use And Care 3
- Battery Tool Use And Care 4
- Service 4

Specific Safety Information
- Press Tool Safety 4

RIDGID® Contact Information 5

Description 5

Specifications 6
- Standard Equipment 7

RIDGID Link App Connection (Wireless Communication) 7

Pre-Operation Inspection 8

Set-Up and Operation 9
- Removing/Installing Attachment 9
- Preparing Connection 9
- Pressing A Fitting With Typical Scissor Jaws 10
- Pressing A Fitting With Typical Actuator And Press Ring Set 11
- Inspecting The Pressed Connection 11

Cold Weather Operation 12

Storage 12

Maintenance Instructions
- Cleaning And Lubrication 12
- Updating Firmware 12
- Troubleshooting 12-13
- Service And Repair 13

Optional Equipment 13

Disposal 13

Electromagnetic Compatibility (EMC) 14

FCC/ICES Statement ..... Inside Back Cover

Report a Product Security Vulnerability ..... Inside Back Cover

Declaration of Conformity ..... Inside Back Cover

Lifetime Warranty ..... Back Cover

Original Instructions - English

RP 251 Press Tool



⚠ WARNING!

Read this Operator's Manual carefully before using this tool. Failure to understand and follow the contents of this manual may result in electrical shock, fire and/or serious personal injury.

RIDGID

Safety Symbols

In this operator's manual and on the product, safety symbols and signal words are used to communicate important safety information. This section is provided to improve understanding of these signal words and symbols.



This is the safety alert symbol. It is used to alert you to potential personal injury hazards. Obey all safety messages that follow this symbol to avoid possible injury or death.

⚠ DANGER DANGER indicates a hazardous situation which, if not avoided, will result in death or serious injury.

⚠ WARNING WARNING indicates a hazardous situation which, if not avoided, could result in death or serious injury.

⚠ CAUTION CAUTION indicates a hazardous situation which, if not avoided, could result in minor or moderate injury.

NOTICE NOTICE indicates information that relates to the protection of property.



This symbol means read the operator's manual carefully before using the equipment. The operator's manual contains important information on the safe and proper operation of the equipment.



This symbol means always wear safety glasses with side shields or goggles while using this equipment to reduce the risk of injury.



This symbol indicates this is electrical equipment meets the requirements of the applicable EC directives.



This symbol indicates this is electrical equipment that should not be disposed of with household waste. *See "Disposal" section.*



This is information symbol and indicates the product information available (including operators' manual) by scanning the adjacent QR code.



This symbol indicates the year of manufacture of the product.



This symbol indicates the risk of hands, fingers or other body parts being crushed.



This symbol indicates the risk of electrical shock.



This symbol indicates that RIDGID® RB-12XXX series batteries (such as the RIDGID RB1225R and RB-1225) can be used with this equipment.

General Power Tool Safety Warnings*

⚠ WARNING

Read all safety warnings, instructions, illustrations and specifications provided with this power tool. Failure to follow all instructions listed below may result in electric shock, fire and/or serious injury.

SAVE ALL WARNINGS AND INSTRUCTIONS FOR FUTURE REFERENCE!

The term "power tool" in the warnings refers to your mains-operated (corded) power tool or battery-operated (cordless) power tool.

Work Area Safety

- **Keep work area clean and well lit.** Cluttered or dark areas invite accidents.
- **Do not operate power tools in explosive atmospheres, such as in the presence of flammable liquids, gases or dust.** Power tools create sparks which may ignite the dust or fumes.
- **Keep children and bystanders away while operating a power tool.** Distractions can cause you to lose control.

Electrical Safety

- **Power tool plugs must match the outlet. Never modify the plug in any way. Do not use any adapter plugs with earthed (grounded) power tools.** Unmodified plugs and matching outlets will reduce risk of electric shock.
- **Avoid body contact with earthed or grounded surfaces, such as pipes, radiators, ranges and refrigerators.** There is

* The text used in the general power tool safety warnings section of this manual is verbatim, as required, from the applicable UL/CSA/EN 62841-1 standard. This section contains general safety practices for many different types of power tools. Not every precaution applies to every tool, and some do not apply to this tool.

an increased risk of electric shock if your body is earthed or grounded.

- **Do not expose power tools to rain or wet conditions.** Water entering a power tool will increase the risk of electric shock.
- **Do not abuse the cord. Never use the cord for carrying, pulling or unplugging the power tool. Keep cord away from heat, oil, sharp edges or moving parts.** Damaged or entangled cords increase the risk of electric shock.
- **When operating a power tool outdoors, use an extension cord suitable for outdoor use.** Use of a cord suitable for outdoor use reduces the risk of electric shock.
- **If operating a power tool in a damp location is unavoidable, use a Ground Fault Circuit Interrupter (GFCI) protected supply.** Use of a GFCI reduces the risk of electric shock.
- **If operating a power tool in a damp location is unavoidable, use a Residual Current Device (RCD) protected supply.** Use of a RCD reduces the risk of electric shock.
- **It is recommended that the tool always be supplied via a Residual Current Device having a residual current of 30mA or less.**

Personal Safety

- **Stay alert, watch what you are doing and use common sense when operating a power tool. Do not use a power tool while you are tired or under the influence of drugs, alcohol or medication.** A moment of inattention while operating power tools may result in serious personal injury.
- **Use personal protective equipment. Always wear eye protection.** Protective equipment such as dust mask, non-skid safety shoes, hard hat, or hearing protection used for appropriate conditions will reduce personal injuries.
- **Prevent unintentional starting. Ensure the switch is in the OFF-position before connecting to power source and/or battery pack, picking up or carrying the tool.** Carrying power tools with your finger on the switch or energizing power tools that have the switch ON invites accidents.
- **Remove any adjusting key or wrench before turning the power tool ON.** A wrench or a key left attached to a rotating part of the power tool may result in personal injury.
- **Do not overreach. Keep proper footing and balance at all times.** This enables better control of the power tool in unexpected situations.
- **Dress properly. Do not wear loose clothing or jewelry. Keep your hair, clothing and gloves away from moving parts.** Loose clothes, jewelry or long hair can be caught in moving parts.
- **If devices are provided for the connection of dust extraction and collection facilities, ensure these are connected and properly used.** Use of dust collection can reduce dust-related hazards.
- **Do not let familiarity gained from frequent use of tools allow you to become complacent and ignore tool safety principles.** A careless action can cause severe injury within a fraction of a second.

Power Tool Use And Care

- **Do not force the power tool. Use the correct power tool for your application.** The correct power tool will do the job better and safer at the rate for which it was designed.
- **Do not use the power tool if the switch does not turn it ON and OFF.** Any power tool that cannot be controlled with the switch is dangerous and must be repaired.
- **Disconnect the plug from the power source and/or remove the battery pack, if detachable, from the power tool before making any adjustments, changing accessories, or storing power tools.** Such preventive safety measures reduce the risk of starting the power tool accidentally.
- **Store idle power tools out of the reach of children and do not allow persons unfamiliar with the power tool or these instructions to operate the power tool.** Power tools are dangerous in the hands of untrained users.
- **Maintain power tools and accessories. Check for misalignment or binding of moving parts, breakage of parts and any other condition that may affect the power tool's operation. If damaged, have the power tool repaired before use.** Many accidents are caused by poorly maintained power tools.

- **Keep cutting tools sharp and clean.** Properly maintained cutting tools with sharp cutting edges are less likely to bind and are easier to control.
- **Use the power tool, accessories and tool bits etc. in accordance with these instructions, taking into account the working conditions and the work to be performed.** Use of the power tool for operations different from those intended could result in a hazardous situation.
- **Keep handles and grasping surfaces dry, clean and free from oil and grease.** Slippery handles and grasping surfaces do not allow for safe handling and control of the tool in unexpected situations.

Battery Tool Use And Care

- **Recharge only with the charger specified by the manufacturer.** A charger that is suitable for one type of battery pack may create a risk of fire when used with another battery pack.
- **Use power tools only with specifically designated battery packs.** Use of any other battery packs may create a risk of injury and fire.
- **When battery pack is not in use, keep it away from other metal objects, like paper clips, coins, keys, nails, screws or other small metal objects that can make a connection from one terminal to another.** Shorting the battery terminals together may cause burns or a fire.
- **Under abusive conditions, liquid may be ejected from the battery; avoid contact. If contact accidentally occurs, flush with water. If liquid contacts eyes, additionally seek medical help.** Liquid ejected from the battery may cause irritation or burns.
- **Do not use a battery pack or tool that is damaged or modified.** Damaged or modified batteries may exhibit unpredictable behavior resulting in fire, explosion or risk of injury.
- **Do not expose a battery pack or tool to fire or excessive temperature.** Exposure to fire or temperature above 265°F (130°C) may cause explosion.
- **Follow all charging instructions and do not charge the battery pack or tool outside the temperature range specified in the instructions.** Charging improperly or at temperatures outside the specified range may damage the battery and increase the risk of fire.

Service

- **Have your power tool serviced by a qualified repair person using only identical replacement parts.** This will ensure that the safety of the power tool is maintained.
- **Never service damaged battery packs.** Service of battery packs should only be performed by the manufacturer or authorized service providers.

Specific Safety Information

⚠ WARNING

This section contains important safety information that is specific to this tool.

Read these precautions carefully before using the press tools to reduce the risk of electrical shock, or other serious injury.

SAVE ALL WARNINGS AND INSTRUCTIONS FOR FUTURE REFERENCE!

A compartment in the tool carrying case is included to keep this manual with the tool for use by the operator.

Press Tool Safety

- **Keep your fingers and hands away from pressing attachments during press cycle.** Your fingers or hands can be crushed, fractured or amputated if they become caught between the attachment or between these components and any other object.
- **Never attempt to repair worn or damaged pressing attachments. Discard the entire worn or damaged attachment.** An attachment that has been welded, ground, drilled or modified in any manner can shatter during pressing resulting in serious injury. Failure to replace the entire pressing attachment may result in component failure and serious injury.
- **Large forces are generated during product use that can break or throw parts and cause injury.** Keep unnecessary personnel away from work area. Stand clear

during use and wear appropriate protective equipment, including eye protection.

- **One person must control work process and tool operation.** To reduce the risk of injury, only the operator should be in the area when the tool is running.
- **Only use RIDGID® Press Tools with appropriate RIDGID or RIDGID approved Pressing attachments.** Other uses or modifying the Press Tools for other applications may damage the press tool, damage the attachments and/or cause personal injury.
- **Use proper tool, attachment and fitting combinations.** Improper combinations can result in an incomplete joint, which increase the risk of leaks, equipment damage and injury.
- **Do not modify tool.** Modifying the tool in any manner may result in personal injury and voidance of the tool's warranty.
- **Before operating a RIDGID® Press Tool, read and understand:**
  - This operator's manual
  - The instructions for any attachments being used
  - The battery/charger manual
  - The fitting manufacturer's installation instructions
  - The instructions for any other equipment or material used with this tool

  Failure to follow all instructions and warnings may result in property damage and/or serious injury.

RIDGID Contact Information

If you have any question concerning this RIDGID® product:

- Contact your local RIDGID distributor.
- Visit RIDGID.com to find your local RIDGID contact point.
- Contact Ridge Tool Technical Service Department at ProToolsTechService@Emerson.com or in the U.S. and Canada call 844-789-8665.

Description

The RIDGID® RP 251 Press Tool, when used with appropriate attachments, is designed to mechanically press fittings onto tubing to create a water-tight and permanent seal, such as for plumbing, heating, air conditioning, and refrigeration applications.

When the trigger/run switch on the press tool is depressed, an internal electric motor powers a hydraulic pump which sends fluid into the cylinder of the tool, moving the ram forward and applying force to the attachment, pressing the fitting. The press cycle takes approximately 4 seconds. Once the cycle begins to deform a fitting, it will automatically continue until completion, even if the trigger/run switch is released.

The tool includes a second operating mode ("Control Mode") that can be turned on using the RIDGID Link App. Control Mode allows the fitting to be engaged prior to pressing to allow confirmation of proper alignment of the attachment, fitting and tube.

The Tool Status Lights indicate things such as tool status, battery status, maintenance required, or improper temperature. A work light turns on when the trigger/run switch is depressed to power up the tool and helps illuminate the work area. The tool switches OFF after 120 seconds of inactivity.

The head can be rotated 360° for better access in tight spaces. The tool is supplied with fabric loops that can be used with appropriate attachments such as shoulder straps or tie off lines.

The press tool include wireless technology to allow connection to smart phones and tablets. See *"RIDGID Link App Connection (Wireless Communication)"* section for details.

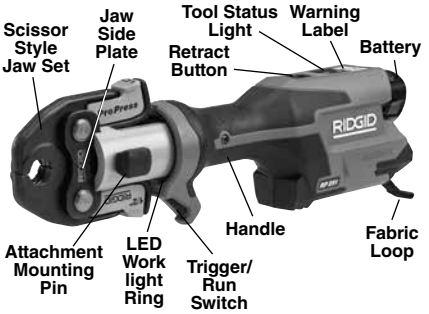

Figure 1A – RIDGID RP 251 Press Tool

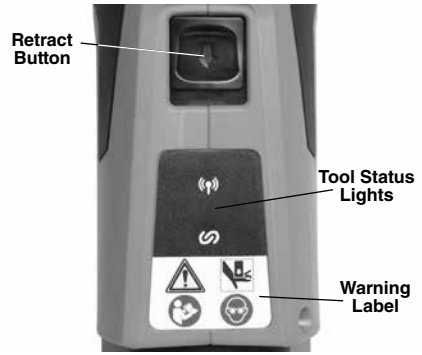

Figure 1B – Status Lights/Warning Label



Figure 2 – Machine Serial Number - Circled digits indicate the year and month of the manufacture. (YY = year, MM = month,)

Specifications

Attachments ..... RIDGID Compact Series

Stroke Length.... 1.2" (30.5 mm)

Ram Force ..... 5,400 lbs. (24 kN)

Motor

Voltage ..... 10,8 V DC rated

Amperage..... 24 A

Power ..... 260 Watts

Head Rotation ... 360°

Duty Cycle..... 3 Press /min.

Power Supply .... 12V Li-ion Rechargeable Battery Pack (RIDGID RB-1200 Series)

Wireless Connection Range..... 33 ft. (10 m)

Permissible Humidity ..... 80% maximum

Operating Temperature Range..... 15° F to 122° F (-10° C to 50° C)

Storage Temperature..... 32° F to 113° F (0° C to 45° C)

Weight (no battery/ Attachment)..... 3.57 lbs. (1.62 kg)

Dimensions (no battery/ Attachment)..... 13" x 4.3" x 2.6" (330 mm x 109 mm x 66 mm)

Sound Pressure (L_{PA})*..... < 67.8 dB(A), K=2.5 dB(A)

Sound Power (L_{PW})*..... < 75.8 dB(A), K=2.5 dB(A)

Vibration*..... < 0.71 m/s², K=1.5 m/s²

* Sound and Vibration measurements are measured in accordance with a standardized test per Standard EN 62481-1.
- Vibration levels may be used for comparison with other tools and for preliminary assessment of exposure.
- Sound and vibration emissions may vary due to your location and specific use of these tools.
- Daily exposure levels for sound and vibration need

Control	Marking	Description
Trigger/Run Switch	—	Single press/release of trigger/run switch will power up the tool (LED work light ring and Tool status light illuminated). The tool can now be used. Tool will stay powered up and ready to use for 2 minutes. If the lights turn off, the switch will need to be pressed again to allow tool to run. **Normal Mode:** Depress run switch to start press cycle, release when tool locks on. Normal mode is factory setting. **Control Mode:** Depress run switch to engage attachment on workpiece. Make adjustments as necessary. Press the run switch again to start press cycle, release when tool locks on. Releasing the switch will not stop the tool once it has locked on. This assures consistent, repeatable press connection integrity. Mode can be changed with RIDGID Link App, see "RIDGID Link App Connection (Wireless Communication)" section.
Retract Button	⇨	Allows tool to be released without completing press. If used, press connection is not complete and must be repeated.
Attachment Mounting Pin	—	Holds attachment to tool. Must be fully inserted for tool to operate

Figure 3 – Controls Chart

Icon	Solid Light	Blinking Light	Description
		Blue	Connection to RIDGID Link app possible.
	Blue		Connection to RIDGID Link app established.
	Green		Tool is in “Normal Mode”, standby, ready to operate.
	Blue		Tool is in “Control Mode”, standby, ready to operate.
		Green	Press cycle finished.
		Red (4 Seconds)	Press cycle interrupted (valve opened manually / too early before pressure reached). Confirm proper set-up and restart use. Consult RIDGID Link app for more information.
		Red	Attachment mounting pin is not fully inserted. Tool will not operate. Fully insert pin. If lights still on, have tool serviced.
	Red		Machine has malfunctioned and will not operate. Remove battery and allow Machine to rest, then reinsert battery. If light still ON, have machine serviced. Consult RIDGID Link app for more information.
		Yellow	Battery low. Recharge battery/Insert fully charged battery.
		Red + Yellow	Battery low. Tool will not operate. Recharge battery/Insert fully charged battery.
	Yellow		Tool near locking with “Theft protection”. The user can unlock the tool through the RIDGID Link App. If it is not your tool, return it to the Service Center or original user.
		Yellow	
	Yellow		Tool locked with “Theft protection”. The user can unlock the tool through the RIDGID Link App. If it is not your tool, return it to the Service Center or original user.
	Red		

Figure 4 – Tool Status Lights

to be evaluated for each application and appropriate safety measures taken when needed. Evaluation of exposure levels should consider the time a tool is switched OFF and not in use. This may significantly reduce the exposure level over the total working period.

Standard Equipment

Refer to the RIDGID catalog for details on equipment supplied with specific tool catalog numbers.

NOTE! RIDGID press tool attachments are offered in two “series”:

- Standard Series
- Compact Series

These attachment series are not interchangeable. Standard series attachments will only work with standard series tools (RP 350, RP 351, RP 342-XL, RP 340, RP 330, 320-E, CT-400). Compact series attachments will only work with compact series tools (RP 251, RP 240, RP 241, RP 200, RP 210, 100B).

⚠ WARNING Only use RIDGID Press Tools and RIDGID press tool attachments when specified by the fitting manufacturer for use with their system. Use of incorrect press tools and/or attachments for a system can cause system leaks, damage the press tool or attachment, void warranties or cause severe personal injury.

NOTICE Selection of a appropriate materials and joining methods is the responsibility of the system designer and/or installer. Before any installation is attempted, careful evaluation of the specific service environment, including chemical environment and service temperature, should be completed. *Consult Press Fitting System manufacturer for selection information*.

Contact the fitting manufacturer for specific information on their system, including compatible tubing, materials, installation instructions, minimum distance between fittings, seal material, inspection, testing, etc. Incorrect installation can cause system leaks and extensive property damage.

RIDGID Link App Connection (Wireless Communication)

The RIDGID® RP-251 Press Tool includes wireless technology allowing communication to properly equipped smartphones or tablets

("devices") running iOS or Android operating systems. This allows the user to review and download stored job data and create reports and update firmware. For the best user experience, it is recommended that firmware be kept up to date. Check, and if needed, update your tool firmware before the first use of the product and on a regular basis thereafter.

1. Download the appropriate RIDGID® Link app to your device by going to RIDGID.com/apps, the Google Play Store or the Apple App Store.
2. When the tool is ON, the (( )) Light will blink blue when connection to a device is possible. *See Figure 4.*
3. Find the RIDGID Link App icon on your device and launch the app by selecting the icon. Via the app, search for nearby tools and select the desired RIDGID tool. Refer to your device instructions for specific information on how to connect via wireless technology. Once connected, the (( )) Light will be lit solid blue.

   After the initial pairing, most devices will automatically connect to the machine when the wireless technology is active and in range and if device settings are configured to do so. Machine should be less than 33 ft. (10 m) from the device to be detected. Any obstacle between the machine and device can reduce the operational range.
4. After pairing, the system will check for firmware updates. Follow the app instructions to initiate the update if needed. Do not operate the tool while updates are in progress. While a firmware update is in progress, no LED's will be ON. Check app instructions to confirm the new firmware is installed.
5. Follow the app instructions for use. Do not let the use of the app distract you from monitoring the process. Inattention to the process can cause you to lose control.
6. The wireless communication turns OFF when the main power removed. Turn wireless communication off on the device to reduce device battery drain.

Pre-Operation Inspection

⚠ WARNING

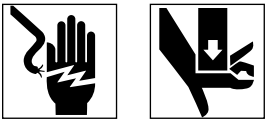

Daily before use, inspect your press tool and attachments. Correct any problems to reduce the risk of serious injury from electric shock, crushing injures, attachment failure and other causes, and prevent tool damage.

1. Remove battery from tool.
2. Clean any oil, grease or dirt from the equipment, especially the handles and controls. This aids inspection and helps to prevent the tool or controls from slipping from your grip.
3. Inspect the press tool for:
   - Proper assembly, maintenance and completeness.
   - Any broken, worn, missing, misaligned or binding parts. Confirm fabric loops are in good condition.
   - Smooth movement of attachment mounting pin between the fully open and fully closed position. Pin should lock into each position. Confirm that the trigger/run switch moves freely and does not bind or stick.
   - Presence and readability of warning label *(Figure 1A or 1B)*.
   - Any other condition which may prevent safe and normal operation.

   Do not use the press tool until problems have been repaired.
4. Inspect and maintain tool attachments per their instructions. Remove attachment from the tool. Confirm that attachments are in good condition and clearly marked as to use.
5. Inspect and maintain any other equipment being used per its instructions to make sure it is functioning properly.

Set-Up and Operation

⚠ WARNING



Keep your fingers and hands away from pressing attachments during press cycle. Your fingers or hands can be crushed, fractured or amputated in the attachment or between the attachment and other objects (such as the tool, workpiece and surroundings).

Large forces are generated during product use that can break or throw parts and cause injury. Stand clear during use and wear appropriate protective equipment, including eye protection.

Use proper tool, attachment and fitting combinations. Improper combinations can result in an incomplete press connection, which increases the risk of leaks, equipment damage and injury.

Follow Set-up and Operation to reduce the risk of injury from crushing and other causes and to prevent tool damage.

1. Confirm appropriate work area *(See General Power Tool Safety Warnings)*. Operate in a clear, level, stable, dry location. Do not use tool while standing in water.
2. Inspect the work to be done and determine the correct RIDGID tool and RIDGID attachment for the application per their specifications. Using incorrect equipment for an application can cause injury, damage the tool and make incomplete connections.
3. Confirm all equipment has been inspected and set up as directed in their instructions.

Removing/Installing Attachment

1. Remove battery from tool.
2. Fully open the attachment mounting pin. Remove/insert the appropriate attachment *(Figure 5)*.
3. Fully close the attachment mounting pin until it locks into the closed position. Attachment mounting pin must be fully closed to prevent tool damage during use.

NOTE: Do not operate tool without the attachment in place, this can damage the tool.



Figure 5 – Attachment Mounting Pin

Preparing Connection

NOTICE These instructions are generalized practices for several types of press tool attachments. Always follow the specific instructions for the press tool attachment being used and the fitting manufacturers' specific installation instructions to reduce the risk of improper press connections and extensive property damage.

1. Prepare the press connection according to the fitting manufacturer's instructions.
2. With dry hands, insert a fully charged battery into tool.
3. After inserting the battery, the tool will not be ON until the trigger is pressed and released to power up the tool. When powered up the LED work light ring will turn ON and the Tool status light will be Green or Blue depending on Mode. The tool can now be used.
4. After 120 sec of no operation, the tool will power down until the trigger is pressed to power up the tool again. The tool is powered down if the LED work light ring is OFF. The power up trigger press will not activate the tool; another trigger press is required to start the tool cycle.

Pressing A Fitting With Typical Scissor Jaws

1. Squeeze jaw arms to open jaws. In many cases this can be done with one hand *(see Figure 6)*.



Figure 6 – Opening Jaw with One Hand

2. Place open jaws around fitting *(Figure 7)*. Properly align jaw press profile with contour of the fitting as specified in *Fitting Manufacturer's Installation Instructions.* Release jaw arms to close jaws around fitting. Do not hang jaw set from fitting. Tool could unexpectedly drop and cause serious injury or death.



Figure 7 – Placing Scissor-Style Jaws Around Fitting

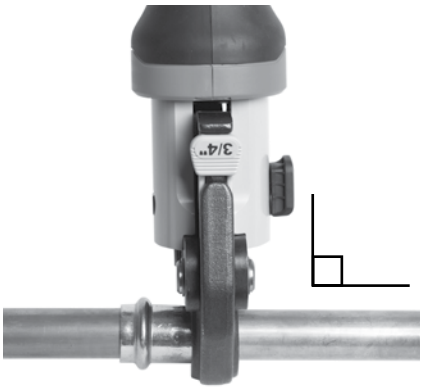

Figure 8 – Jaws Square to Fitting

3. Confirm jaw is appropriately placed and square to fitting *(Figure 8)*. Keep fingers and hands away from the jaws to avoid crushing injuries in jaws or between jaws and surroundings.

   If the tool work light is OFF, power up the tool by depressing and releasing the tool switch one time. The tool is now ready to make a press.

   Normal Mode: Depress the trigger/run switch *(Figure 9)*. Once the tool cycle begins and the rollers contact the jaw arms, the tool will lock-on and automatically complete the cycle. Releasing the switch will not stop the tool once it has locked on. This assures consistent, repeatable press connection integrity.

   Control Mode: Depress the trigger/run switch *(Figure 9)*. The jaws will engage the fitting but the press connection is not made. Make adjustments as necessary. Press the run switch again, the tool will lock-on and automatically complete the cycle. Releasing the switch will not stop the tool once it has locked on. This assures consistent, repeatable press connection integrity.

   If tool must be removed before a connection is completed, release the trigger/run switch, depress the retract button *(Figures 1A &1B)*.

NOTICE Any time retract button is depressed, press is NOT complete and the connection must be pressed again to ensure completion. If the tool malfunctions during operation, use this procedure.



Figure 9 – Pressing the Fitting

4. Release the trigger/run switch.
5. Squeeze jaw arms to open jaws.
6. Remove jaw from fitting. Avoid sharp edges that may have formed on fitting during pressing operation.
7. When operation is complete, remove battery from tool.

Pressing A Fitting With Typical Actuator And Press Ring Set

1. Open ring and place around fitting. Properly align ring press profile with contour of the fitting as specified in *Fitting Manufacturer's Installation Instructions*. Release ring to close around fitting *(Figure 10)*.
2. Confirm appropriate actuator is properly installed in tool. Squeeze actuator arms to open the actuator tips. Align actuator tips with ring pockets. Release actuator arms and fully engage actuator tips into ring pockets *(Figure 10)*. Misaligning actuator tip to ring pocket can damage the ring or actuator during pressing. Do not hang tool and actuator from press ring. Tool could unexpectedly drop and cause serious injury or death.



Figure 10 – Attaching Actuator to Press Ring

3. Confirm ring is appropriately placed and square to fitting. Keep fingers and hands away from the actuator and ring to avoid crushing injuries in attachment or between attachment and surroundings.

   If the tool work light is OFF, wake up the tool by depressing and releasing the tool switch one time. The tool is now ready to make a press.

   Normal Mode: Depress the trigger/run switch *(Figure 1)*. Once the tool cycle begins and the rollers contact the jaw arms, the tool will lock-on and automatically complete the cycle. Releasing the switch will not stop the tool once it has locked on. This assures consistent, repeatable press connection integrity.

   Control Mode: Depress the trigger/run switch *(Figure 1)*. The jaws will engage the fitting but the press connection is not made. Make adjustments as necessary. Press the run switch again, the tool will lock-on and automatically complete the cycle. Releasing the switch will not stop the tool once it has locked on. This assures consistent, repeatable press connection integrity.

   If tool must be removed before a connection is completed, release the trigger/run switch, depress the retract button *(Figure 1)*.

   NOTICE Any time retract button is depressed, press is NOT complete and the connection must be pressed again to ensure completion. If the tool malfunctions during operation, use this procedure.
4. Release the trigger/run switch.
5. Squeeze actuator arms to open actuator. Remove actuator from ring.
6. Remove ring from fitting. Avoid sharp edges that may have formed on fitting during pressing operation.
7. When operation is complete. Remove battery from tool.

Inspecting The Pressed Connection

1. Inspect the pressed fitting for:
   - Full insertion of tube into fitting.
   - Excessive misalignment of the tubes. A slight amount of misalignment at a press connection is considered normal.
   - Incorrect attachment alignment with the fitting contour. Distorted or deformed fitting.
   - Any other issues per the fitting manufacturer. This could include the removal of a control ring or decal (used to indicate the connection has not yet been pressed).

   If any issues are found, remove fitting and install a new press connection.
2. Test the press connection in accordance with connector manufacturer instructions, normal practice and applicable codes.

Cold Weather Operation

As temperature drops, hydraulic fluid thickens and battery performance degrades. To reduce the risk of improper operation, the RP 251 Press Tool will not operate outside of the specification temperature range as indicated by the tool status lights *(Figure 5)*.

When ambient conditions are outside the specification temperature range, keep the

tool and batteries in a conditioned space until ready to use.

Storage

Remove battery from the press tool. Store press tool, attachments and battery in case. Avoid storing in extreme heat or cold. The tool will not turn ON if the tool is outside the specification range.

⚠ WARNING Store tool in a dry, secured, locked area that is out of reach of children and people unfamiliar with the press tool. The tool is dangerous in the hands of untrained users.

Maintenance Instructions

⚠ WARNING

Make sure the battery is removed from tool before performing maintenance or making any adjustment.

Cleaning And Lubrication

1. Wipe the tool clean daily with a clean dry cloth.
2. Inspect the attachment mounting pin and lubricate the pin with silicone lubricant as needed.
3. Check return springs in attachments with each use. Attachments should open and close freely with only moderate finger effort required.

Updating Firmware

For the best user experience, it is recommended that firmware be kept up to date. Check, and if needed, update your tool firmware before the first use of the product and on a regular basis thereafter. *See RIDGID Link App Connection section*.

Troubleshooting

PROBLEM	POSSIBLE REASON	SOLUTION
Tool will not turn ON when trigger/run switch is pressed.	Battery is completely discharged or battery has failed.	Insert fully charged battery/replace battery.
	Battery not properly inserted into handle of tool.	Check to assure battery is fully inserted.
Attachment is locked onto fitting.	Press connection was not successfully completed.	Push pressure retract button to remove jaws from fitting. Inspect and re-press fitting.
The pressed connections produced are not complete.	Used wrong jaw for the tube size or material.	Install the correct attachment.
	The tool was not square to the tube.	Redo the press connection with new fitting and new tube. Make sure that the tool is square to the tube.
	Attachment press contour was not aligned with the fitting contour.	Redo the press connection with fitting and new tube. Make sure the attachment press contour is aligned with the fitting contour..
	Tool is in need of repair.	*See Contact Information* for nearest RIDGID Authorized Independent Service center.
Oil leaks from tool.	Seal or mechanical problems.	
Motor runs but tool will not complete a cycle.	Oil level low.	*See Contact Information* for nearest RIDGID Authorized Independent Service center.
Tool stops during operation.	Oil level low.	

See Figure 5 for Tool Status Lights.
See RIDGID Link App Connection section for Firmware updates.

Service And Repair

⚠ WARNING

Improper service or repair can make machine unsafe to operate.

Service and repair on the RP 251 Press Tool must be performed by a RIDGID Authorized Independent Press Tool Service Center.

For information on your nearest RIDGID Authorized Independent Service Center or any service or repair questions *see Contact Information* section in this manual.

Optional Equipment

⚠ WARNING

To reduce the risk of injury, only use equipment specifically designed and recommended for use with the RP 251s Press Tool, such as listed below.

Catalog No.	Description
78258	Carry Case, RP 251

Battery Pack

Catalog No.	Description	Capacity
55183	RB-1225R	12V 2.5Ah Li-Ion

Battery will work with any catalog number RBC-121 Battery Charger.

Chargers and Cords

Catalog No.	Description	Region	Plug Type
55193	Charger	USA, Canada and Mexico	A
55198	Charger	Europe	C
55203	Charger	China	A
55208	Charger	Australia & Latin America	I
55213	Charger	Japan	A
55218	Charger	United Kingdom	G
44798	Charger Cord	North America	A
44808	Charger Cord	Europe	C
44803	Charger Cord	China	A
44813	Charger Cord	Australia & LA	I
44818	Charger Cord	Japan	A
44828	Charger Cord	United Kingdom	G

For a complete listing of RIDGID® equipment available for this tool, *see the Ridge Tool Catalog online at RIDGID.com or see Contact Information.*

Disposal

The tool and any applicable batteries, accessories and packaging should be recycled in an environmentally appropriate manner. There are companies that specialize in recycling that may be found locally. Dispose of in compliance with all applicable regulations. Contact your local waste management authority for more information.



Do not dispose of electrical equipment and batteries with household waste!

For EC Countries: According to the European Guideline 2012/19/EU for Waste Electrical and Electronic Equipment and its implementation into national legislation, electrical equipment that is no longer usable, and, according to Regulation (EU) 2023/1542, batteries that are no longer usable must be collected separately and disposed of in an environmentally appropriate manner.

Electromagnetic Compatibility (EMC)

The term electromagnetic compatibility is taken to mean the capability of the product to function smoothly in an environment where electromagnetic radiation and electrostatic discharges are present and without causing electromagnetic interference to other equipment.

NOTICE These tools conform to all applicable EMC standards. However, the possibility of them causing interference in other devices cannot be precluded. All EMC related standards that have been tested are called out in the tool's technical document.

Sertisseuse RP 251



⚠ AVERTISSEMENT

Familiarisez-vous avec le manuel ci-présent avant d'utiliser l'appareil. L'incompréhension ou le non-respect du contenu de ce manuel augmenterait les risques de choc électrique, d'incendie et/ou de grave blessure corporelle.

RIDGID

Table des matières

Symboles de sécurité 17

Consignes de sécurité générales applicables aux appareils électriques
- Sécurité des lieux 17
- Sécurité électrique 18
- Sécurité individuelle 18
- Utilisation et entretien des appareils électriques 19
- Utilisation et entretien des appareils à piles 19
- Service après-vente 19

Consignes de sécurité spécifiques
- Sécurité des sertisseuses 20

Coordonnées RIDGID® 20

Description 20

Caractéristiques techniques 21
- Equipements de base 23

Connectivité sans fils via l'application RIDGID Link 24

Inspection préalable 24

Préparation et utilisation de l'appareil 25
- Retrait et montage des outils de sertissage 25
- Préparation des raccordements 25
- Sertissage des raccords à l'aide de mâchoires à ciseaux typiques 26
- Sertissage des raccords à l'aide d'un actionneur et d'une bague de sertissage typiques 27
- Inspection des raccords sertis 28

Interventions par temps froid 28

Remisage 28

Entretien de l'appareil
- Nettoyage et lubrification 28
- Mise à jour du micrologiciel 28
- Dépannage 29
- Révisions et réparations 29

Accessoires 29-30

Recyclage 30

Compatibilité électromagnétique 30

Déclaration FCC/ICES ..... Recto de page de garde

Signaler une vulnérabilité au niveau de la sécurité du produit ..... Recto de page de garde

Déclaration de conformité ..... Recto de page de garde

Garantie à vie ..... Page de garde

*Traduction de la notice originale

Safety Symbols

Les symboles et mots clé de sécurité indiqués dans ce manuel et affichés sur l'appareil servent à souligner d'importantes consignes de sécurité. Ce qui suit permettra de mieux comprendre la signification de tels mots clés et symboles.

Ce symbole sert d'avertissement aux dangers physiques potentiels. Le respect des consignes qui le suivent limitera les risques d'accident, dont certains pourraient être mortels.

⚠ DANGER Le terme « DANGER » signale une situation dangereuse qui, si elle n'est pas évitée, entrainera la mort ou de graves blessures corporelles.

⚠ AVERTISSEMENT Le terme « AVERTISSEMENT » signale une situation dangereuse qui, si elle n'est pas évitée, pourrait entrainer la mort ou de graves blessures corporelles.

⚠ PRUDENCE Le terme « PRUDENCE » indique une situation dangereuse qui, si elle n'est pas évitée, pourrait occasionner des blessures minimales ou modérées.

AVIS IMPORTANT Le terme « AVIS IMPORTANT » précède des informations concernant la protection des biens.

Ce symbole indique la nécessité de se familiarisez avec le mode d'emploi avant d'utiliser le matériel. Le mode d'emploi renferme d'importantes consignes visant la sécurité et le fonctionnement du matériel.

Ce symbole indique la nécessité de porter des lunettes de sécurité à visières ou étanches et un casque anti-bruit lors de l'utilisation de ce matériel afin de limiter les risques de blessure.

Ce symbole indique la conformité de cet appareil électrique aux directives CE applicables.

Ce symbole interdit le recyclage de cet appareil électrique avec les ordures ménagères. Se reporter à la rubrique *« Recyclage ».*

Ce symbole « Informations » signale que les informations visant ce produit peuvent être obtenues en scannant le code QR adjacent.

Ce symbole indique l'année de fabrication du produit.

Ce symbole indique un risque d'écrasement des mains, des doigts ou autres membres.

Ce symbole indique un risque de choc électrique.

Ce symbole indique la compatibilité de cet appareil avec les bloc-piles de la série RIDGID® RB-12XXX telles que les RIDGID RB1225R et RB-1225.

Consignes de sécurité générales visant les appareils électriques*

⚠ AVERTISSEMENT

Familiarisez-vous avec l'ensemble des consignes de sécurité, les instructions, les illustrations et les caractéristiques techniques visant cet appareil électrique. Le non-respect de l'ensemble des consignes ci-dessous augmenterait les risques de choc électrique, d'incendie et/ou de grave blessure corporelle.

Conservez l'ensemble des consignes de sécurité et d'utilisation pour future référence !

Le terme « appareil électrique » utilisé dans les avertissements couvre à la fois les appareils sur secteur et les appareils à piles.

Sécurité des lieux

- **Assurez la propreté et le bon éclairage des lieux.** Les endroits encombrés ou sombres invitent les accidents.
- **Ne pas utiliser d'appareils électriques dans les milieux volatiles tels qu'en présence de liquides, gaz ou poussières inflammables.** Les appareils électriques produisent des étincelles susceptibles d'enflammer les poussières ou gaz présents.
- **Eloignez les enfants et les curieux lors de l'utilisation d'un appareil électrique.**

* Lorsqu'exigé, la nomenclature utilisée dans la rubrique *Consignes générales de sécurité des appareils électriques* du manuel ci-présent et tiré textuellement de la norme UL/CSA/EN 62841-1 applicable. Cette rubrique couvre la sécurité générale de nombreux types d'appareil électrique différents. La totalité des précautions énoncées ne s'applique pas nécessairement à tous les appareils couverts, et certaines d'entre-elles ne s'appliquent pas à l'appareil ci-présent.

Les distractions risquent de vous faire perdre le contrôle de l'appareil.

Sécurité électrique

- **La fiche de l'appareil électrique doit correspondre à la prise de courant utilisée. Ne jamais tenter de modifier la fiche de manière quelconque. Ne pas utiliser d'adaptateur sur un appareil équipé d'une fiche de terre.** Les fiches et prises non-modifiées et adaptées les unes aux autres limiteront les risques de choc électrique.
- **Evitez tout contact avec des surfaces reliées à la terre ou à la masse telles que tubeteries, radiateurs, cuisinières ou réfrigérateurs.** Tout contact du corps avec la terre ou une masse augmente les risques de choc électrique.
- **Ne pas exposer les appareils électriques à l'eau ou aux intempéries.** La pénétration d'eau à l'intérieur d'un appareil électrique augmentera les risques de choc électrique.
- **Ne pas maltraiter le cordon d'alimentation. Ne jamais utiliser le cordon d'alimentation de l'appareil pour le transporter, le tirer ou le débrancher. Eloignez le cordon des sources de chaleur, de l'huile, des bords tranchants et des mécanismes en marche.** Les cordons d'alimentation endommagés augmentent les risques de choc électrique.
- **Lors de l'utilisation de l'appareil à l'extérieur, prévoyez une rallonge électrique homologuée pour ce type d'emploi.** Cela limitera les risques de choc électrique.
- **Lorsqu'il est inévitable d'utiliser un appareil électrique dans un lieu humide, prévoyez une alimentation électrique protégée par disjoncteur différentiel (GFCI).** La présence d'un disjoncteur différentiel limite les risque de choc électrique.
- **Lorsqu'il est inévitable d'utiliser un appareil électrique dans un lieu humide, prévoyez une alimentation électrique protégée par un dispositif différentiel à courant résiduel (DDR).** La présence d'un DDR limite les risque de choc électrique.
- **Cet appareil devrait être systématiquement alimenté via un dispositif différentiel à courant résiduel d'un courant résiduel maximum de 30mA.**

Sécurité individuelle

- **Soyez attentif, restez concentré et faites preuve de bon sens lors de l'utilisation de ce type d'appareil. Ne jamais utiliser ce matériel lorsque vous êtes fatigué ou sous l'influence de drogues, de l'alcool ou de médicaments.** Lors de l'utilisation d'un appareil électrique, un instant d'inattention risque d'entraîner de graves lésions corporelles.
- **Prévoyez les équipements de protection individuelle appropriés. Portez systématiquement une protection oculaire.** Selon le cas, le port d'un masque à poussière, de chaussures de sécurité antidérapantes, du casque ou d'une protection auriculaire peut aider à limiter les risques de lésion corporelle.
- **Evitez les démarrages accidentels. Assurez-vous que son interrupteur est éteint avant de brancher l'appareil, y introduire un bloc-piles, le soulever ou le transporter.** Porter un appareil électrique avec son doigt sur l'interrupteur, voire le brancher lorsque son interrupteur est en position « Marche » est une invitation aux accidents.
- **Retirez toute clé ou dispositif de réglage éventuel avant de mettre l'appareil en marche.** Une clé ou tout autre dispositif de réglage engagé sur un élément mécanique pourrait provoquer un accident.
- **Ne vous mettez pas en porte-à-faux. Maintenez une bonne assiette et un bon équilibre à tout moment.** Cela assurera un meilleur contrôle de l'appareil en cas d'imprévu.
- **Habillez-vous de manière appropriée. Ne portez ni accessoires, ni bijoux. Eloignez vos cheveux, vos vêtements et vos gants des mécanismes lorsque l'appareil fonctionne.** Les foulards, les bijoux et les cheveux longs risquent d'être entraînés par les mécanismes en rotation.
- **Vérifiez le bon raccordement et fonctionnement des aspirateurs de poussière éventuels.** De tels aspirateurs peuvent limiter les risques associés à la dispersion des poussières.
- **Ne permettez pas la familiarité issue d'une utilisation fréquente de l'appareil vous rendre complaisant au point d'ignorer les principes de sécurité applicables.** La moindre inattention peut

engendrer de graves blessures corporelles dans une fraction de seconde.

Utilisation et entretien des appareils électriques

- **Ne forcez pas l'appareil. Prévoyez l'appareil le mieux adapté aux travaux envisagés.** Un appareil adapté produira de meilleurs résultats et un meilleur niveau de sécurité lorsqu'il fonctionne au régime prévu.
- **N'utilisez pas d'appareil dont l'interrupteur marche/arrêt ne fonctionne pas correctement.** Tout appareil qui ne peut pas être contrôlé par son interrupteur est considéré dangereux et doit être réparé.
- **Débranchez l'appareil ou retirez son bloc-piles amovible avant tout réglage, remplacement d'outils ou stockage.** De telles mesures préventives aideront à limiter les risques de démarrage accidentel de l'appareil.
- **Rangez les appareils électriques non utilisés hors de la portée des enfants. L'utilisation de cet appareil doit être exclusivement réservé à du personnel ayant reçu une formation adéquate.** Tout appareil électrique peut devenir dangereux entre les mains d'un novice.
- **Assurez l'entretien régulier des appareils électriques et de leurs accessoires. Assurez-vous de l'absence d'éléments grippés ou endommagés, voire toute autre anomalie susceptible de nuire au bon fonctionnement et à la sécurité de l'appareil. Faites réparer tout appareil endommagé avant de le réutiliser.** De nombreux accidents sont le résultat d'appareils mal entretenus.
- **Assurez l'affutage et la propreté des outils de coupe.** Des outils de coupe correctement entretenus et affutés sont moins susceptibles de se gripper et sont plus faciles à contrôler.
- **Utilisez l'appareil, ses accessoires et ses outils selon les consignes ci-présentes, tout en tenant compte des conditions de travail existantes et de la nature des travaux envisagés.** Toute utilisation de l'appareil à des fins autres que celles prévues augmenterait les risques d'accident.
- **Assurez la parfaite propreté des poignées et surfaces de prise-en-main de l'appareil.** Les poignées et surfaces glissantes ne permettent pas la manipulation et contrôle appropriés de l'appareil en cas d'imprévu.

Utilisation et entretien des appareils à piles

- **N'utilisez que le chargeur spécifié par le fabricant.** Tout chargeur inadapté augmenterait les risques d'incendie en cours de charge.
- **N'utilisez que les bloc-piles spécifiquement prévus pour l'appareil en question.** L'utilisation de tout autre type de bloc-piles augmenterait les risques de blessure et d'incendie.
- **Eloignez tout bloc-piles non utilisé des objets métalliques (trombones, pièces de monnaie, clés, clous, vis, etc.) qui risquerait de créer un court-circuit entre les bornes du bloc-piles.** Un court-circuit entre les bornes du bloc-piles pourrait occasionner des brûlures ou un incendie.
- **Sous conditions abusives, de l'électrolyte risque d'être éjecté du bloc-piles ; éviter tout contact. En cas de contact accidentel, rincer à l'eau courante. En cas de contact oculaire, consulter également un médecin.** L'électrolyte éjecté du bloc-piles risque d'occasionner des irritations ou des brûlures.
- **Ne jamais utiliser de bloc-piles ou d'appareil endommagé ou modifié.** Les bloc-piles endommagés ou modifiés peuvent être imprévisibles et occasionner un incendie, une explosion ou des blessures.
- **Ne jamais exposer les bloc-piles ou l'appareil aux flames ou à des températures excessives.** Toute exposition aux flames ou à des températures en excès de 265°F (130°C) pourrait occasionner une explosion.
- **Respectez l'ensemble des consignes de rechargement et ne chargez pas les bloc-piles ou l'appareil à des températures hors des limites proscrites dans le manuel.** Tout rechargement inapproprié ou à des températures hors des limites proscrites risquerait d'endommager le bloc-piles et augmenterait les risques d'incendie.

Service après-vente

- **Confiez la révision de l'appareil à un réparateur qualifié disposant exclusive-**

ment de pièces de rechange identiques à celles d'origine. Cela assurera la sécurité opérationnelle de l'appareil.

- **Ne jamais tenter de réparer un bloc-piles endommagé.** La révision des bloc-piles doit être confiée exclusivement au fabricant ou à un réparateur autorisé.

Sécurité des sertisseuses

⚠ AVERTISSEMENT

La rubrique suivante contient d'importantes consignes de sécurité visant ce type d'appareil en particulier.

Lisez-les soigneusement avant d'utiliser cette sertisseuse afin de limiter les risques de choc électrique et de graves blessures corporelles.

CONSERVEZ L'ENSEMBLE DE CES CONSIGNES POUR FUTURE REFERENCE !

La mallette de transport de l'appareil est équipée d'un porte-documents pour garder le manuel à portée de main de l'utilisateur.

- **Eloignez vos doigts et vos mains des outils de sertissage durant le cycle de sertissage.** Les doigts et les mains risquent d'être écrasés, fracturés ou amputés en cas de prise par l'outil de sertissage ou celui-ci et tout autre objet.
- **Ne jamais tenter de réparer un outil usé ou endommagé.** Un outil de sertissage qui aurait été soudé, meulé, percé ou modifié de manière quelconque risquerait d'éclater en cours d'opération et occasionner de graves blessures. Le non-remplacement de l'outil de sertissage au complet pourrait entraîner la défaillance du raccord serti et provoquer de graves blessures corporelles.
- **Cet appareil développe des forces suffisamment importantes pour briser ou projeter ses composants de manière dangereuse.** Eloignez tout personnel non essentiel du chantier. Tenez-vous à l'écart en cours d'utilisation et prévoyez des équipements de protection individuelle, notamment une protection oculaire.
- **Un seul individu doit être chargé du processus de sertissage.** Afin de limiter les risques d'accident, seul l'utilisateur de la sertisseuse doit être présent lorsque l'appareil tourne.
- **Utilisez exclusivement les sertisseuses RIDGID® avec des outils de sertissage RIDGID (ou approuvés par RIDGID) appropriés.** Tout autre utilisation ou la modification des sertisseuses en vue d'applications non prévues pourrait endommager la sertisseuse et ses outils, voire occasionner des blessures corporelles.
- **Prévoyez la combinaison de sertisseuse, d'outils de sertissage et de raccords appropriée.** Une mauvaise combinaison de ceux-ci risque de produire un sertissage incomplet, augmenter les risques de fuites, endommager le matériel et provoquer des blessures.
- **Ne modifiez pas l'appareil.** Toute modification de l'appareil de manière quelconque pourrait occasionner des blessures corporelles et nullifier la garantie de l'appareil.
- **Avant d'utiliser une sertisseuse RIDGID, familiarisez-vous avec :**
  - Le manuel ci-présent
  - Les instructions applicables aux outils de sertissage utilisés
  - Le manuel du chargeur
  - Les instructions d'installation du fabricant des raccords utilisés
  - Les instructions visant tout autre matériel ou matériaux utilisés avec cet appareil

  Le non-respect de l'ensemble des consignes d'utilisation et de sécurité applicables augmenterait les risques de dégâts matériels et de grave blessure corporelle.

Coordonnées RIDGID

En cas de questions visant ce produit RIDGID :

- Consultez le concessionnaire RIDGID le plus proche.
- Visitez le site RIDGID.com pour localiser le représentant RIDGID le plus proche.
- Contactez les services techniques Ridge Tool à ProToolsTechServices@Emerson.com ou bien, à partir des Etats-Unis et du Canada, en composant le 844-789-8665.

Description

La sertisseuse RIDGID® RP 251, lorsqu'elle est équipée des outils de sertissage appropriés, sert au sertissage mécanique des raccords de tuyauterie pour assurer des joints étanches et permanents dans les domaines

de la plomberie, le chauffage, la climatisation et la réfrigération.

Il s'agit d'appuyer sur sa gâchette pour qu'un moteur électrique interne entraîne une pompe hydraulique qui, à son tour, envoie du fluide dans le cylindre de l'appareil pour faire avancer son piston et l'appuyer en force contre l'outil de sertissage qui comprime alors le raccord. Le cycle de sertissage correspondant dure environ 4 secondes. Une fois que le cycle de sertissage est entamé, il continue automatiquement jusqu'au sertissage complet du raccord, même si l'on lâche la gâchette.

L'appareil comprend également un second mode opératoire dit « Contrôlé » qui est activé via l'application RIDGID Link. Le mode Contrôlé permet d'engager l'outil de sertissage sur le raccord avant d'appuyer sur la gâchette afin de pouvoir confirmer l'alignement approprié de l'outil, du raccord et du tuyau.

Des témoins d'état de fonctionnement indiquent l'état de l'appareil et de la charge de son bloc-piles, les révisions prévues et les anomalies de température. Un éclairage incorporé s'allume dès que l'on appuy initialement sur la gâchette pour aider à éclairer la zone d'intervention. L'appareil s'éteint au bout de 120 secondes d'inactivité.

La tête de l'appareil peut tourner sur 360° pour faciliter l'accès aux endroits exigus. L'appareil est équipé d'une lanière en tissu pour l'utilisation d'une bandoulière ou d'une ligne de sécurité.

La sertisseuse est équipée d'une technologie sans fils qui permet sa connexion aux portables et tablettes. Reportez-vous à la rubrique *« Connectivité sans fils via l'application RIDGID Link »* pour les détails.

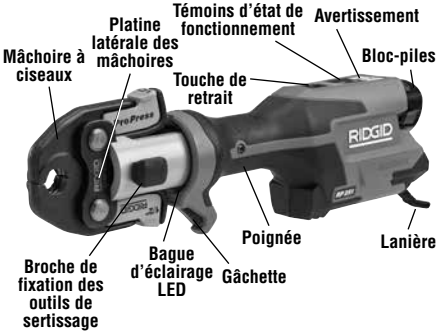

Figure 1A – Sertisseuse RIDGID RP 251



Figure 1B – Témoins d'état de fonctionnement et avertissement



Figure 2 – Numéro de série de l'appareil – chiffres encerclés indiquent l'année et le mois de fabrication (YY = année, MM = mois)

Caractéristiques techniques

Outils de sertissage..... RIDGID série Compact

Course du piston..... 1,2" (30.5 mm)

Force du piston..... 5,400 lbs. (24 kN)

Moteur

Tension..... 10,8 V (nominal)

Ampérage..... 24 A

Puissance..... 260 Watts

Rotation de tête..... 360°

Rapport cyclique ..... 3 sertissages/min.

Alimentation ..... Bloc-piles Li-ion 12 V rechargeable (série RIDGID RB-1200)

Connexion sans fils
Portée..... 33 ft. (10 m)

Humidité maximale..... 80%

Température ambiante (fonctionnement).... 15° F à 122° F (-10° C à 50° C)

Température ambiante (remisage)..... 32° F à 113° F (0° C à 45° C)

Poids (sans piles ni outils)..... 3,57 lbs. (1,62 kg)

Dimensions (sans piles ni outils)..... 13" x 4,3" x 2,6" (330 mm x 109 mm x 66 mm)

Pression sonore (L_{PA})*..... < 67,8 dB(A), K=2,5 dB(A)

Puissance sonore (L_{PW})*..... < 75,8 dB(A), K=2,5 dB(A)

Vibrations*..... < 0,71 m/s², K=1,5 m/s²

* Les valeurs sonores et vibratoires sont mesurées selon la norme EN 62481-1.

- Les niveaux de vibrations peuvent servir de comparaison avec d'autres appareils et pour l'évaluation préliminaire des taux d'exposition.
- Les émissions sonores et vibratoires peuvent varier selon la localisation et l'utilisation spécifique de ces appareils.
- Les taux d'exposition sonore et vibratoire quotidienne doivent être évalués pour chaque application, avec mesures de sécurité prises en fonction de ceux-ci. L'évaluation des taux d'exposition doivent prendre en compte les temps morts durant lesquels l'appareil est éteint. Cela risque de réduire le taux d'exposition global de manière significative.

Commande	Marquage	Description
Gâchette	—	Appuyez momentané sur la gâchette pour mettre l'appareil en marche, activer la bague d'éclairage LED et illuminer les témoins d'état de fonctionnement. L'appareil est alors prêt à fonctionner. Il restera allumé et actif pendant 2 minutes. Si l'éclairage s'éteint, il sera nécessaire d'appuyer à nouveau sur la gâchette pour que l'appareil fonctionne. **Mode « Normal » :** Appuyez sur la gâchette pour lancer le cycle de sertissage, puis lâchez-la dès que l'outil s'engage. L'appareil est livré en mode « Normal ». **Mode « Contrôlé » :** Appuyez sur la gâchette pour engager l'outil de sertissage sur le raccord. Le cas échéant, faites les réglages nécessaires. Appuyez à nouveau sur la gâchette pour lancer le cycle de sertissage, puis lâchez-la dès que l'outil s'engage. Le fait de lâcher la gâchette n'arrêtera pas l'appareil lorsqu'il a entamé le sertissage. Cela assure l'uniformité et l'intégralité des sertissages. Le mode opératoire utilisé peut être changé via l'application RIDGID Link en se reportant à la rubrique « Connectivité sans fils via l'application RIDGID Link.
Touche de retrait	⇨	Celle-ci sert à ouvrir l'outil de sertissage en cours d'opération. Le cas échéant, le sertissage restera incomplet et devra être répété.
Broche de fixation des outils de sertissage	—	Celle-ci retient les outils de sertissage en place sur la sertisseuse. Elle doit être enfoncée à fond pour que l'appareil puisse fonctionner.

Figure 3 – Tableau des commandes

Icone	Témoin allumé	Témoin clignotant	Description
		Bleu	Connexion avec l'application RIDGID Link disponible.
	Bleu		Connexion avec l'application RIDGID Link établie.
	Vert		Appareil en mode « Normal », en attente, prêt à fonctionner.
	Bleu		Appareil en mode « Contrôlé », en attente, prêt à fonctionner.
		Vert	Cycle de sertissage terminé.
		Rouge (4 secondes)	Cycle de sertissage interrompu (vanne ouverte manuellement ou avant la complète pressurisation de l'appareil). Vérifiez les paramètres et recommencez. Consultez l'application RIDGID Link pour de plus amples renseignements.
		Rouge	Broche de fixation de l'outil de sertissage mal introduite. L'appareil ne fonctionnera pas. Introduisez la broche à fond. Si le témoin reste allumé, faites réviser l'appareil.
	Rouge		L'appareil a mal fonctionné et ne fonctionnera plus. Retirez le bloc-piles et laissez reposer l'appareil avant de la réinsérer. Si le témoin reste allumé, faites réviser l'appareil. Consultez l'application RIDGID Link pour de plus amples renseignements.
		Jaune	Bloc-piles déchargé. Rechargez le bloc-piles ou remplacez-le par un bloc-piles complètement rechargé.
		Rouge et jaune	Bloc-piles déchargé. L'appareil ne fonctionnera pas. Rechargez le bloc-piles ou remplacez-le par un bloc-piles complètement rechargé.
	Jaune		Appareil prêt à être verrouillé par « l'antivol ». L'utilisateur peut déverrouiller l'appareil via l'application RIDGID Link. S'il s'avère que l'appareil n'est pas le vôtre, retournez-le au réparateur ou à son utilisateur d'origine.
		Jaune	
	Jaune		Appareil prêt à être verrouillé par « l'antivol ». L'utilisateur peut déverrouiller l'appareil via l'application RIDGID Link. S'il s'avère que l'appareil n'est pas le vôtre, retournez-le au réparateur ou à son utilisateur d'origine.
	Rouge		

Figure 4 – Témoins d'état de fonctionnement de l'appareil

Equipements de base

Reportez-vous au catalogue RIDGID pour les équipements fournis en fonction de la référence spécifique de chaque type d'appareil.

NOTA ! Il existe deux « séries » d'outils de sertissage RIDGID différentes :

- La série « Standard »
- La série « Compact »

Ces outils ne sont pas interchangeables. Les outils de la série Standard ne peuvent fonctionner qu'avec les sertisseuses de la série Standard (RP 350, RP 351, RP342XL, RP 340, RP 330, 320-E et CT-400). Les outils de la série Compact ne peuvent fonctionner qu'avec les sertisseuses de la série Compact (RP 251, RP 240, RP 241, RP 200, RP 210 et 100B).

⚠ AVERTISSEMENT N'utilisez les sertisseuses et outils de sertissage RIDGID que lorsque ceux-ci sont spécifiés par le fabricant des raccords pour leur système de raccordement particulier. L'utilisation de sertisseuses ou d'outils de sertissage inappropriés au système de raccordement envisagé risque d'occasionner des fuites, d'endommager la sertisseuse ou l'outil, de nullifier les garanties ou d'occasionner de graves blessures corporelles.

AVIS IMPORTANT Le bureau d'études et/ou l'installateur est responsable du choix des matériaux et des méthodes de raccordement utilisés. Avant toute tentative d'installation, il convient d'effectuer une étude approfondie des conditions d'exploitation du réseau, notamment au niveau de la composition chimique et de la température de son contenu. *Consultez le fabricant des raccords à sertir pour les conseils de sélection.*

Consultez le fabricant des raccords pour les détails visant son système, y compris sa compatibilité avec divers types et compositions de tuyaux, les méthodes d'installation appropriées, la distance minimale entre raccords, la

composition des joints, l'inspection et contrôle du réseau, etc. Une mauvaise installation peut entraîner des fuites et d'importants dégâts matériaux.

Connectivité sans fils via l'application RIDGID Link

La sertisseuse RIDGID® RP 251 est munie d'une connectivité sans fils qui lui permet de communiquer avec des dispositifs (portables et tablettes) correctement équipées et utilisant un système opératoire iOS ou Android. Cela permet à l'utilisateur d'obtenir et télécharger les données d'un chantier, rédiger des comptes-rendus et mettre à jour les micrologiciels. Il est fortement conseillé d'assurer la mise-à-jour régulière des micrologiciels. Vérifiez et, au besoin, mettez le micrologiciel de votre appareil à jour avant sa première utilisation, puis à intervalles régulières après.

1. Téléchargez l'application RIDGID Link appropriée en allant à RIDGID.com/apps, au Google Play Store ou bien à l'Apple Store.
2. Lorsque l'appareil est en marche, le témoin ((•)) se met à clignoter en bleu dès que la connectivité avec le dispositif est disponible *(Figure 4)*.
3. Trouvez l'icône de l'application RIDGID Link sur votre dispositif, puis sélectionnez-le pour lancer l'application. Utilisez l'application pour repérer les appareils à proximité, puis sélectionnez l'appareil RIDGID voulu. Reportez-vous aux instructions du dispositif pour établir la connexion sans fils. Une fois connecté, le témoin ((•)) bleu restera allumé.

   Une fois la liaison initiale établie, la majorité des dispositifs se connecteront automatiquement à l'appareil lorsque la connectivité sans fils est activée, que l'appareil se trouve à sa portée et que le dispositif est configuré de manière appropriée. L'appareil devrait se trouver à moins de 33 pieds (10 m) pour être détecté. Tout obstacle entre l'appareil et le dispositif risque de limiter cette portée opérationnelle.
4. Une fois connecté, le système recherchera d'éventuelles mises-à-jour du micrologiciel. Suivez les indications de l'application pour initier cette mise à jour éventuelle. Ne pas utiliser l'appareil lorsqu'une mise-à-jour est en cours. Aucun témoin LED ne sera allumé durant la mise-à-jour du micrologiciel. Reportez-vous aux instructions de l'application pour confirmer que le nouveau micrologiciel est installé.
5. Suivez les consignes d'utilisation de l'application. Ne laissez pas l'utilisation de l'application vous distraire du suivi du processus de sertissage. L'inattention à ce processus risque de vous faire perdre le contrôle de l'appareil.
6. La connexion sans fils se termine dès que l'appareil est éteint. Fermez la communication au niveau du dispositif afin de conserver sa pile.

Inspection préalable

⚠ AVERTISSEMENT

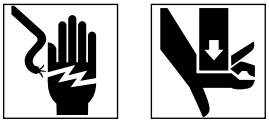

Inspectez la sertisseuse et ses outils de sertissage quotidiennement, avant de les utiliser. Rectifiez toute anomalie éventuelle afin de limiter, entre-autres, les risques de choc électrique, d'écrasement des membres, de défaillance des outils et de détérioration de l'appareil.

1. Retirez le bloc-piles de l'appareil.
2. Eliminez toutes traces d'huile, de cambouis et de crasse qui pourraient se trouver sur le matériel, notamment au niveau des poignées et des commandes de l'appareil. Cela facilitera l'inspection et aidera à éviter que l'appareil et ses commandes s'échappe de votre prise.
3. L'inspection de la sertisseuse doit comprendre :
   - Vérification de l'assemblage, de l'entretien et de l'intégralité de l'appareil.
   - Présence d'éléments brisés, usés, manquants, désalignés ou grippés et le bon état de la lanière en tissu.
   - Le mouvement sans résistance de la broche de fixation des outils entre sa position ouverte et sa position fermée. La broche doit se verrouiller dans chacune des positions. Vérifiez le libre mouvement de la gâchette, voire sans collage ou grippage.

- La présence et lisibilité de l'avertissement indiqué dans la *Figure 1A ou 1B.*
- Toute autre anomalie éventuelle qui pourrait nuire à la sécurité et au fonctionnement normal de l'appareil.

  Ne pas utiliser la sertisseuse avant la réparation de toute anomalie éventuelle.

4. Suivez les consignes d'inspection et d'entretien des outils de sertissage. Retirez l'outil de l'appareil. Assurez-vous que l'outil est en bon état de marche et que son utilisation est clairement indiquée.
5. Inspectez et entretenez tout autre matériel utilisé selon les consignes applicables afin de vous assurer de son bon fonctionnement.

Préparation et utilisation de l'appareil

⚠ AVERTISSEMENT



Durant le cycle de sertissage, éloignez vos doigts et vos mains de l'outil de sertissage. Vos doigts ou vos mains risquent d'être écrasés, fracturés ou amputés par l'outil ou entre l'outil et la conduite ou autre objet à proximité.

Le processus produit des forces suffisamment importantes pour briser et projeter des pièces de manière dangereuse. Tenez-vous à l'écart en cours d'opération et prévoyez les équipements de protection appropriés, notamment une protection oculaire.

Prévoyez la combinaison de sertisseuse, d'outils de sertissage et de raccords appropriée. Une mauvaise combinaison de ceux-ci risque de produire un sertissage incomplet, augmenter les risques de fuites, endommager le matériel et provoquer des blessures.

Respectez les consignes de préparation et d'utilisation afin de limiter les risques d'écrasement et autres blessures et afin d'éviter d'endommager l'appareil.

1. Installez le chantier de manière appropriée en vous reportant à la rubrique *Consignes générales de sécurité visant les appareils électriques.* Prévoyez un endroit à la fois dégagé, de niveau, stable et au sec. Ne pas utiliser cet appareil lorsque vous avez les pieds dans l'eau.
2. Examinez les travaux envisagés afin de pouvoir sélectionner l'appareil et l'outil RIDGID qui correspondent aux spécifications de l'application. L'utilisation d'un matériel inadapté à une application donnée risque d'occasionner des blessures, d'endommager l'appareil et de compromettre l'intégralité des raccords sertis.
3. Vérifiez que l'ensemble du matériel a été inspecté et installé selon les consignes correspondantes.

Retrait et montage des outils de sertissage

1. Retirez le bloc-piles de l'appareil.
2. Ouvrez complètement la broche de fixation des outils. Retirez ou introduisez l'outil de sertissage approprié *(Figure 5).*
3. Refermez complètement la broche de fixation des outils jusqu'à la verrouiller en position fermée.

NOTA : Ne jamais utiliser l'appareil en l'absence d'un outil de sertissage car cela pourrait l'endommager.



Figure 5 – Broche de fixation des outils de sertissage

Préparation du raccordement

AVIS IMPORTANT Il s'agit ici de consignes générales applicables à plusieurs types d'outils de sertissage. Reportez-vous systématiquement aux consignes visant spécifiquement l'outil de sertissage utilisé et aux consignes d'installation spécifiques du fabricant des raccords afin de limiter les risques de défaillance des raccords sertis et de dégâts matériels importants.

1. Préparez le raccordement selon les instructions du fabricant des raccords.
2. Avec les mains sèches, introduisez un bloc-piles entièrement chargé dans l'appareil.
3. Appuyez momentanément sur la gâchette de l'appareil pour le mettre en marche. Dès sa mise en marche, la bague d'éclairage LED de l'appareil s'allumera et ses témoins d'état de fonctionnement s'allumeront en vert ou bleu selon le mode opératoire préalablement choisi. L'appareil est désormais prêt à fonctionner.
4. Au bout de 120 secondes d'inactivité, l'appareil s'éteindra jusqu'à ce que vous appuyez à nouveau sur sa gâchette pour le réallumer. La bague d'éclairage LED s'éteint en même temps que l'appareil. Le fait d'appuyer à nouveau sur la gâchette de l'appareil ne lancera pas son cycle de sertissage ; pour ce faire, il sera nécessaire d'y appuyer une deuxième fois.

Sertissage des raccords à l'aide de mâchoires à ciseaux typiques

1. Comprimez les bras de mâchoire pour ouvrir les mâchoires. Dans de nombreux cas, cela peut se faire d'une main *(Figure 6).*



Figure 6 – Ouverture des mâchoires d'une main

2. Engagez les mâchoires ouvertes autour du raccord *(Figure 7).* Alignez le profil des mâchoires sur le pourtour du raccord comme indiqué par les consignes d'installation du fabricant des raccords. Lâchez les bras de mâchoire pour fermer les mâchoires autour du raccord. Ne tentez pas de suspendre l'appareil par ses mâchoires, car il risquerait de tomber sans prévenir et occasionner des blessures potentiellement mortelles.



Figure 7 – Engagement de mâchoires à ciseaux autour du raccord

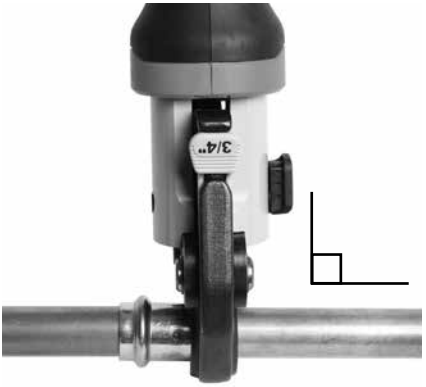

Figure 8 – Mâchoires à l'équerre du raccord

3. Vérifiez le positionnement approprié des mâchoires et leur équerrage vis-à-vis du raccord *(Figure 8).* Eloignez vos doigts et vos mais des mâchoires afin d'éviter les risques d'écrasement entre les mâchoires ou entre les mâchoires et leurs environs.

   Si l'éclairage LED s'éteint, réactivez l'appareil en appuyant momentanément sur sa gâchette. L'appareil est désormais prêt à sertir le raccord.

   Mode « Normal » : Appuyez sur la gâchette *(Figure 9)*. Une fois que le cycle de sertissage commence et que les galets de l'appareil entrent en contact avec les bras de mâchoire, l'appareil complètera le cycle de sertissage automatiquement. Le fait de lâcher la gâchette n'arrêtera pas l'appareil une fois qu'il est engagé sur le raccord. Cela assure l'uniformité et l'intégralité des sertissages.

   Mode « Controlé » : Appuyez sur la gâchette *(Figure 9).* Les mâchoires s'engageront sur le raccord, mais sans le

sertir. Faites les réglages éventuellement nécessaires. Appuyez à nouveau sur la gâchette pour que l'appareil se verrouille et complète le cycle automatiquement. Le fait de lâcher la gâchette n'arrêtera pas l'appareil une fois qu'il est engagé sur le raccord. Cela assure l'uniformité et l'intégralité des sertissages.

S'il est nécessaire de retirer l'appareil en cours de sertissage, lâchez la gâchette, puis appuyez sur la touche de retrait *(Figures 1A et 1B)*.

AVIS IMPORTANT Puisque le fait d'appuyer sur la touche de retrait a pour effet d'interrompre le cycle de sertissage, ce dernier devra être répété pour assurer l'étanchéité du raccord. Servez-vous de cette méthode en cas de panne de l'appareil.



Figure 9 – Sertissage du raccord

4. Lâchez la gâchette.
5. Comprimez les bras de mâchoire pour ouvrir les mâchoires.
6. Retirez les mâchoires du raccord. Eviter les bavures tranchantes qui auraient pu se former sur le raccord en cours d'opération.
7. En fin d'opération, retirez le bloc-piles de l'appareil.

Sertissage des raccords à l'aide d'un actionneur et d'une bague de sertissage typiques

1. Ouvrez la bague et engagez-la autour du raccord. Positionnez la bague sur le raccord comme indiqué par le fabricant des raccords. Lâchez la bague pour qu'elle se renferme autour du raccord *(Figure 10).*
2. Assurez-vous que l'actionneur approprié est monté sur l'appareil. Comprimez les bras de l'actionneur pour l'ouvrir. Alignez les ergots de l'actionneur sur les évidements de la bague. Lâchez les bras de l'actionneur pour engager ses ergots à fond dans les évidements de la bague *(Figure 10).* Le désalignement des ergots par rapport aux évidements de la bague risque d'endommager la bague ou l'actionneur durant le sertissage. Ne pas suspendre l'appareil et l'actionneur par la bague de sertissage. L'appareil risquerait de tomber sans prévenir et provoquer des blessures potentiellement mortelles.



Figure 10 – Engagement de l'actionneur sur la bague de sertissage

3. Vérifiez le positionnement et l'équerrage de la bague vis-à-vis du raccord. Eloignez vos doigts et vos mains de l'actionneur et de la bague afin d'éviter les risques d'écrasement entre les mâchoires ou entre les mâchoires et leurs environs.

   Si la bague d'éclairage s'éteint, réveillez-la en appuyant momentanément sur la gâchette. L'appareil ne sera pas encore prêt à sertir le raccord.

   Mode « Normal » : Appuyez sur la gâchette *(Figure 1).* Une fois que le cycle de sertissage commence et que les galets de l'appareil entrent en contact avec les bras de mâchoire, l'appareil complètera le cycle de sertissage automatiquement. Le fait de lâcher la gâchette n'arrêtera pas l'appareil une fois qu'il est engagé sur le raccord. Cela assure l'uniformité et l'intégralité des sertissages.

   Mode « Controlé » : Appuyez sur la gâchette *(Figure 1).* Les mâchoires s'engageront sur le raccord, mais sans le sertir. Faites les réglages éventuellement nécessaires. Appuyez à nouveau sur la gâchette pour que l'appareil se verrouille et complète le cycle automatiquement. Le fait de lâcher la gâchette n'arrêtera pas l'appareil une fois qu'il est engagé sur le raccord. Cela assure l'uniformité et l'intégralité des sertissages.

   S'il est nécessaire de retirer l'appareil en cours de sertissage, lâchez la gâchette, puis appuyez sur la touche de retrait *(Figure 1).*

AVIS IMPORTANT Puisque le fait d'appuyer sur la touche de retrait a pour effet d'interrompre le cycle de sertissage, ce dernier devra être répété pour assurer l'étanchéité du raccord. Servez-vous de cette méthode en cas de panne de l'appareil.

4. Lâchez la gâchette.
5. Comprimez les bras de l'actionneur pour l'ouvrir. Retirer l'actionneur de la bague.
6. Retirez la bague du raccord. Eviter les bavures tranchantes qui auraient pu se former sur le raccord en cours de sertissage
7. En fin d'opération, retirez le bloc-piles de l'appareil.

Inspection des raccords sertis

1. Inspectez le raccord serti pour :
   - L'insertion complète du tuyau dans le raccord
   - Le mauvais alignement excessif des tuyaux. Un léger désalignement au niveau des raccords sertis est considéré normal.
   - Le mauvais alignement de l'outil de sertissage sur le pourtour du raccord. Un raccord tordu ou déformé.
   - Toute autre anomalie potentielle signalée par le fabricant des raccords, telle que l'absence d'une bague ou étiquette de contrôle indiquant que le raccord n'a pas encore été serti.

     En cas d'anomalie éventuelle, retirez le raccord et sertissez un nouveau raccord à sa place.
2. Testez le raccord serti selon les instructions du fabricant des raccords, des règles de l'art et des normes en vigueur.

Interventions par temps froid

La baisse des températures s'accompagne d'un épaississement de l'huile hydraulique et d'un affaiblissement des piles. Pour limiter les risques d'un mauvais fonctionnement de l'appareil, le RP 251 cesse de fonctionner lorsque la température ambiante sort des limites précisées, ce qui sera indiqué par les témoins d'état de fonctionnement *(Figure 5).*

Lorsque les conditions ambiantes sortent des limites de température indiquées, gardez l'appareil et le bloc-piles dans en endroit climatisé jusqu'au moment d'intervention.

Remisage

Retirez le bloc-piles de la sertisseuse. Rangez la sertisseuse, ses outils de sertissage et le bloc-piles dans la mallette. Evitez de rangez ce matériel à des températures extrêmes. L'appareil ne fonctionnera pas si la température ambiante sort des limites établies. Cela serait indiqué par les témoins d'état de fonctionnement de l'appareil *(Figure 5).*

⚠ AVERTISSEMENT Rangez l'appareil dans un endroit sec, sécurisé et sous clé qui est hors de la portée des enfants et des individus non familiers avec la sertisseuse. Cet appareil serait dangereux entre les mains non-initiées.

Consignes d'entretien

⚠ AVERTISSEMENT

Retirez le bloc piles de l'appareil avant toute intervention ou réglage.

Nettoyage et lubrification

1. Essuyez l'appareil avec un chiffon propre et sec.
2. Inspectez la broche de montage des outils de sertissage et lubrifiez-la au besoin avec un lubrifiant au silicone.
3. Examinez les ressorts de rappel des outils de sertissage lors de chaque utilisation. Les outils devrait s'ouvrir et fermer librement entre vos doigts avec un minimum d'effort.

Mise à jour des micrologiciels

Il est fortement conseillé d'assurer la mise-à-jour régulière des micrologiciels. Vérifiez et, au besoin, mettez le micrologiciel de votre appareil à jour avant sa première utilisation, puis à intervalles régulières après. *Reportez-vous à la rubrique « Connectivité sans fils via l'application RIDGID Link ».*

Dépannage

Anomalie	Raison possible	Solution
L'appareil ne s'allume pas lorsque l'on appuy sur sa gâchette.	Bloc-piles complètement déchargé ou défectueux.	Introduire un bloc-piles chargé ou remplacer le bloc-piles.
	Bloc-piles mal introduit dans la poignée de l'appareil.	Vérifier l'insertion complète du bloc-piles.
L'outil de sertissage reste bloqué sur le raccord.	Sertissage incomplet du raccord.	Appuyer sur la touche de retrait pour retirer les mâchoires du raccord. Examiner et re-sertir le raccord.
Le sertissage du raccord est incomplet.	Mâchoires inadaptées à la section ou composition du tuyau.	Monter l'outil de sertissage approprié.
	Sertisseuse non perpendiculaire au tuyau.	Refaites le sertissage en utilisant un nouveau raccord et tuyau. S'assurer que le profil de l'outil est aligné avec le pourtour du raccord.
	Mâchoires mal positionnées sur le raccord.	Refaites le sertissage en utilisant un nouveau raccord et tuyau. S'assurer que le profil de l'outil est aligné avec le pourtour du raccord.
	Appareil en besoin de révision. .	Se reporter à la rubrique *Coordonnées RIDGID* pour localiser le réparateur RIDGID le plus proche.
L'appareil a une fuite d'huile.	Problème de joint ou problème mécanique.	
Le moteur tourne mais l'appareil ne complète pas le cycle de sertissage.	Manque d'huile.	Se reporter à la rubrique *Coordonnées RIDGID* pour localiser le réparateur RIDGID le plus proche.
L'appareil s'arrête en cours d'opération.	Manque d'huile.	

Se reporter à la Figure 5 pour les témoins d'état de fonctionnement de l'appareil.
Se reporter à la rubrique Connectivité sans fils via l'application RIDGID Link pour la mise à jour du micrologiciel.

Révisions et réparations

⚠ AVERTISSEMENT

Toute révision ou réparation inappropriée risque de compromette la sécurité opérationnelle de l'appareil.

Toute révision ou réparation de la sertisseuse RP 251 doit être confié à un centre de service des sertisseuses indépendant agréé par RIDGID.

Pour obtenir les coordonnées du réparateur RIDGID le plus proche ou pour toutes questions visant la révision ou la réparation de l'appareil, reportez-vous à la rubrique *Coordonnées RIDGID* du manuel.

Accessoires

⚠ AVERTISSMENT

Afin de limiter les risques d'accident grave, n'utilisez que les accessoires spécifiquement conçus et recommandés pour La sertisseuse RP 251, tels que ceux-ci-après.

Réf. catalogue	Description
78258	Mallette de transport pour RP 251

Bloc-piles

Réf. catalogue	Description	Capacité
55183	RB-1225R	Li-ion de 12V/5Ah

Ce bloc-piles peut utiliser tout chargeur RBC-121.

Chargeurs et cordons

Réf. catalogue	Description	Région	Type de fiche
55193	Chargeur	Etats-Unis/Canda/Mexique	A
55198	Chargeur	Europe	C
55203	Chargeur	Chine	A
55208	Chargeur	Australie/Amérique Latine	I
55213	Chargeur	Japon	A
55218	Chargeur	Royaume-Uni	G
44798	Cordon de chargeur	Amérique du Nord	A
44808	Cordon de chargeur	Europe	C
44803	Cordon de chargeur	Chine	A
44813	Cordon de chargeur	Australie/Amérique Latine	I
44818	Cordon de chargeur	Japon	A
44828	Cordon de chargeur	Royaume-Uni	G

Consultez le catalogue Ridge Tool en ligne à RIDGID.com ou reportez-vous à la rubrique Coordonnées *RIDGID*® pour la liste complète des accessoires disponibles pour cet appareil.

Recyclage

Cet appareil et ses batteries, accessoires et emballages éventuels doivent être recyclés de manière écologiquement correcte. Des entreprises spécialisées dans le recyclage peuvent être trouvées localement. Recyclez selon la réglementation en vigueur. Consultez votre service de recyclage local pour de plus amples renseignements.



Ne déposez ni matériel électrique ni batteries dans les ordures ménagères.

A l'attention des pays de la CE : Ne disposez pas de matériel électrique dans les ordures ménagères ! Selon la directive européenne 2012/19/UE, d'application nationale et visant le recyclage des déchets électriques et électroniques, tout matériel électrique hors d'usage doit être collecté séparément et recyclé de manière écologiquement responsable.

Compatibilité électromagnétique (EMC)

Le terme « compatibilité électromagnétique » signifie la capacité d'un appareil de fonctionner normalement en présence de rayonnements électromagnétiques et de décharges électrostatiques, sans pour autant provoquer le parasitage électromagnétique des appareils environnants.

AVIS IMPORTANT Ces appareils sont conformes à l'ensemble des normes EMC applicables. Cependant, la possibilité du parasitage éventuel d'autres dispositifs ne peut pas exclue. L'ensemble des normes de compatibilité électromagnétique appliques lors des essais sont indiquées dans les documents techniques de l'appareil.

Selladora RP 251



⚠ ADVERTENCIA

Antes de utilizar este aparato, lea detenidamente su Manual del Operario. Pueden ocurrir descargas eléctricas, incendios y/o graves lesiones personales si no se entienden y siguen las instrucciones de este manual.

RIDGID

Índice de materias

Simbología de seguridad 33

Advertencias de seguridad general para máquinas eléctricas
- Seguridad en la zona de trabajo 33
- Seguridad eléctrica 34
- Seguridad personal 34
- Uso y cuidado de las máquinas eléctricas 35
- Uso y cuidado de las máquinas a batería 35
- Servicio 36

Información de seguridad específica
- Seguridad de la selladora 36

Información de contacto RIDGID® 36

Descripción 37

Especificaciones 37
- Equipo estándar 39

Conexión Link App de RIDGID (comunicación inalámbrica) 40

Inspección previa al funcionamiento 40

Montaje y operación 41
- Extracción y colocación de accesorios 41
- Preparación de la conexión 41
- Selladura de un acoplamiento con mordazas de tijera típicas 42
- Selladura de un acoplamiento con un conjunto típico de accionador y aro sellador 43
- Inspección de la junta sellada 44

Funcionamiento en ambientes fríos 44

Almacenamiento 44

Instrucciones de mantenimiento
- Limpieza y lubricación 44
- Actualización de firmware 45
- Resolución de problemas 45
- Servicio y reparaciones 45

Equipos opcionales 46

Eliminación 46

Compatibilidad electromagnética (CEM) 46

Declaración de la FCC/ICES ..... Interior de la carátula posterior

Cómo informar vulnerabilidades de seguridad en un producto ..... Interior de la carátula posterior

Declaración de conformidad ..... Interior de la carátula posterior

Garantía de por vida ..... Carátula posterior

*Traducción del manual original

Simbología de seguridad

En este manual del operario y en el producto mismo encontrará símbolos y palabras de advertencia que comunican importante información de seguridad. Para su mejor comprensión, en esta sección se describe el significado de estas palabras y símbolos de advertencia.

Este símbolo es un aviso de seguridad. Se usa para advertir de peligros potenciales de lesiones personales. Obedezca todos los mensajes de seguridad que acompañan este símbolo para evitar posibles lesiones o la muerte.

⚠ PELIGRO Este símbolo de PELIGRO advierte de una situación de riesgo o peligro que, si no se evita, produce la muerte o lesiones graves.

⚠ ADVERTENCIA Este símbolo de ADVERTENCIA avisa de una situación de riesgo o peligro que, si no se evita, podría producir la muerte o lesiones graves.

⚠ CUIDADO Este símbolo de CUIDADO advierte de una situación de riesgo o peligro que, si no se evita, podría producir lesiones leves o moderadas.

AVISO Un AVISO advierte de la existencia de información relacionada con la protección de un bien o propiedad.

Este símbolo significa que es necesario leer detenidamente el manual del operario antes de usar el equipo. El manual del operario contiene información importante acerca del funcionamiento apropiado y seguro del equipo.

Este símbolo indica que siempre debe usar gafas o anteojos de seguridad con viseras laterales cuando use este aparato, para reducir el riesgo de lesiones.

Este símbolo indica que este aparato eléctrico cumple con los requisitos de las correspondientes directrices de la Comunidad Europea.

Este símbolo indica que este es un aparato eléctrico que no debe eliminarse con la basura común. *Vea la sección "Eliminación".*

Este es un símbolo de información e indica que se puede acceder a la información sobre el producto (incluyendo el manual del operario) si se escanea el código QR adyacente.

Este símbolo indica el año de fabricación del producto.

Este símbolo indica que existe riesgo de aplastamiento de los dedos, manos y otras partes del cuerpo.

Este símbolo indica que hay riesgo de choques de electricidad.

Este símbolo indica que con este aparato se pueden usar baterías RIDGID® de la serie RB-12XXX (como la RB-1225R y RB-1225 de RIDGID).

Advertencias de seguridad general para máquinas eléctricas*

⚠ ADVERTENCIA

Lea todas las advertencias de seguridad, instrucciones, ilustraciones y especificaciones que se proporcionan con esta máquina eléctrica. Si no se siguen y respetan todas las instrucciones siguientes, podrían producirse descargas eléctricas, incendios y/o lesiones graves.

¡GUARDE TODAS LAS ADVERTENCIAS E INSTRUCCIONES PARA SU POSTERIOR CONSULTA!

El término "máquina eléctrica" en las advertencias se refiere a la máquina eléctrica con cordón que recibe electricidad del tomacorriente o a la máquina eléctrica sin cordón que funciona a batería.

Seguridad en la zona de trabajo

- **Mantenga su zona de trabajo limpia y bien iluminada.** Los lugares desordenados u oscuros pueden provocar accidentes.
- **No haga funcionar máquinas eléctricas en ambientes explosivos, es decir, en presencia de líquidos, gases o polvo inflamables.** Las herramientas eléctricas pueden generar chispas que podrían encender los gases o el polvo.
- **Mientras haga funcionar una máquina eléctrica, mantenga alejados a los niños y observadores.** Cualquier distracción podría hacerle perder el control del aparato.

* Como es obligatorio, el texto usado en la sección sobre Reglas de seguridad general de este manual es trascripción literal de la correspondiente norma UL/CSA 62841-1. Esta sección contiene prácticas de seguridad general para muchas herramientas eléctricas diferentes. No todas las precauciones corresponden a cada herramienta; hay algunas que no corresponden a esta máquina.

Seguridad eléctrica

- **El enchufe del aparato eléctrico debe corresponder al tomacorriente. Jamás modifique el enchufe del aparato. No utilice un enchufe adaptador cuando haga funcionar una herramienta eléctrica provista de conexión a tierra.** Los enchufes intactos y tomacorrientes que les corresponden reducen el riesgo de choques de electricidad.
- **Evite el contacto de su cuerpo con artefactos conectados a tierra tales como cañerías, radiadores, estufas o cocinas, y refrigeradores.** Aumenta el riesgo de choques de electricidad si su cuerpo ofrece conducción a tierra.
- **No exponga las máquinas eléctricas a la lluvia ni permita que se mojen.** Si entra agua a una máquina eléctrica aumenta el riesgo de choques de electricidad.
- **No maltrate el cordón eléctrico del aparato. Nunca transporte el aparato tomándolo de su cordón eléctrico ni jale del cordón para desenchufarlo del tomacorriente. Mantenga el cordón alejado del calor, aceite, bordes cortantes o piezas móviles.** Un cordón enredado o en mal estado aumenta el riesgo de choques de electricidad.
- **Al hacer funcionar una máquina eléctrica a la intemperie, emplee un cordón de extensión fabricado para uso al aire libre.** Los cordones diseñados para su empleo al aire libre reducen el riesgo de choques de electricidad.
- **Si resulta inevitable el empleo de una máquina eléctrica en un sitio húmedo, enchúfela en un tomacorriente GFCI (dotado de un Interruptor del Circuito de Pérdida a Tierra).** El interruptor GFCI reduce el riesgo de choques de electricidad.
- **Si resulta inevitable emplear una máquina eléctrica en un lugar húmedo, use una fuente de alimentación con protección RCD (dispositivo de protección contra la corriente remanente).** El uso de un RCD reduce el riesgo de choques de electricidad.
- **Se recomienda que la máquina siempre se alimente a través de un dispositivo de protección contra la corriente remanente que tenga una corriente remanente de 30 mA o menos.**

Seguridad personal

- **Manténgase alerta, preste atención a lo que está haciendo y use sentido común cuando haga funcionar una máquina eléctrica. No use ningún aparato eléctrico si usted está cansado o se encuentra bajo la influencia de drogas, alcohol o medicamentos.** Tan solo un breve descuido durante el funcionamiento de una máquina eléctrica puede resultar en lesiones personales graves.
- **Use equipo de protección personal. Siempre use protección para los ojos.** Según corresponda para cada situación, póngase equipos de protección como mascarilla para el polvo, calzado de seguridad antideslizante, casco, o protección para los oídos, con el fin de reducir las lesiones personales.
- **Evite echar a andar un aparato sin querer. Asegure que el interruptor esté en posición de apagado (OFF) antes de conectar el aparato a la corriente eléctrica o a la batería, o de tomarlo o acarrearlo.** Se pueden producir accidentes cuando se transporta una máquina eléctrica con el dedo puesto sobre el interruptor, o se la conecta a la fuente de energía con el interruptor en posición de encendido (ON).
- **Extraiga cualquier llave de ajuste que esté acoplada al aparato antes de encenderlo.** Una llave acoplada a una pieza o parte giratoria de la máquina eléctrica puede producir lesiones personales.
- **No trate de extender el cuerpo para alcanzar algo. Mantenga los pies bien plantados y mantenga el equilibrio en todo momento.** Esto permite un mejor control de la máquina eléctrica en situaciones inesperadas.
- **Vístase adecuadamente. No lleve ropa suelta ni joyas. Mantenga su cabello, ropa y guantes apartados de las piezas en movimiento.** La ropa suelta, las joyas o el pelo largo pueden engancharse en las piezas móviles.
- **Si se proveen dispositivos para la extracción y recolección del polvo, asegure que estén bien conectados y que se usen correctamente.** La extracción del polvo puede reducir los peligros que acarrea.
- **No permita que la familiarización debida al uso frecuente de las herramientas le induzca a hacer caso omiso de los**

principios de seguridad. Cualquier descuido podría causar una lesión grave en una fracción de segundo.

Uso y cuidado de las máquinas eléctricas

- **No fuerce las máquinas eléctricas. Use el aparato eléctrico correcto para la tarea que está por realizar.** Hará mejor el trabajo y en forma más segura con la máquina eléctrica que corresponda a su clasificación nominal.
- **Si el interruptor de la máquina eléctrica no la enciende (ON) o no la apaga (OFF), no utilice el aparato.** Cualquier máquina eléctrica que no se pueda controlar mediante su interruptor es un peligro y debe repararse.
- **Desenchufe el aparato del tomacorriente o extraiga la batería (si es posible) antes de hacer ajustes, cambiar accesorios o almacenarlo.** Estas medidas de seguridad preventiva reducen el riesgo de poner la máquina eléctrica en marcha involuntariamente.
- **Almacene las máquinas eléctricas que no estén en uso fuera del alcance de los niños y no permita que las hagan funcionar personas que no estén familiarizadas con estas herramientas o no hayan leído estas instrucciones de operación.** Las máquinas eléctricas en manos de personas no capacitadas son peligrosas.
- **Efectúe el mantenimiento de las máquinas eléctricas y sus accesorios. Revise que sus piezas móviles estén bien alineadas y que no se atascan. Verifique que no tengan piezas rotas ni presenten alguna condición que podría afectar su funcionamiento. Si un aparato eléctrico está dañado, hágalo reparar antes de utilizarlo.** Muchos accidentes se deben a máquinas eléctricas que no han recibido un mantenimiento adecuado.
- **Mantenga las herramientas de cortar afiladas y limpias.** Cuando sus partes filosas se mantienen afiladas, son menos propensas a trabarse y más fáciles de controlar.
- **Utilice la máquina eléctrica, sus accesorios, brocas, barrenas, etc. en conformidad con estas instrucciones, teniendo en cuenta las condiciones imperantes y la tarea que se realizará.** Cuando se emplea una máquina eléctrica para efectuar trabajos que no le son propios, se crean situaciones que podrían ser peligrosas**.**
- **Mantenga los mangos y superficies de agarre secos, limpios y exentos de aceite y grasa.** Los mangos y superficies resbalosos no permiten al operario manejar la herramienta con seguridad y controlarla en situaciones inesperadas.

Uso y cuidado de las máquinas a batería

- **Vuelva a cargar las baterías únicamente con el cargador que especifica el fabricante.** Un cargador apropiado para cierto tipo de baterías puede causar un incendio si se le emplea para cargar otro tipo de baterías.
- **Coloque en la máquina eléctrica solamente la batería específicamente indicada.** El uso de baterías diferentes a las especificadas puede causar lesiones o un incendio.
- **Cuando la batería no esté en uso, manténgala apartada de otros objetos metálicos tales como sujetapapeles, monedas, llaves, clavos, tornillos o cualquier otra cosa metálica pequeña que pudiera efectuar una conexión entre un borne y el otro.** Los cortocircuitos entre los bornes de la batería podrían causar incendios o quemaduras.
- **En condiciones extremas de uso, la batería podría rezumar líquido. No lo toque. Si accidentalmente lo llegara a tocar, lávese la zona de contacto con agua. Si el líquido entra en contacto con sus ojos, solicite además atención médica.** El líquido que sale de una batería puede causar irritación o quemaduras.
- **No use una batería o una máquina si están dañadas o modificadas.** Las baterías dañadas o modificadas pueden actuar en forma inesperada y causar incendios, explosiones o lesiones.
- **No exponga la batería o la máquina eléctrica al fuego o a temperaturas excesivas.** La exposición al fuego o a temperaturas superiores a 265° F (130 °C) puede causar una explosión.
- **Siga todas las instrucciones para cargar la batería. No cargue la batería ni la máquina a temperaturas que estén fuera de los límites especificados en**

las instrucciones. Si carga la batería en forma equivocada o a temperaturas que están fuera de los límites especificados, se puede dañar la batería y aumentar el riesgo de incendio.

Servicio

- **Encomiende el servicio de la máquina eléctrica únicamente a técnicos de reparación calificados que solo empleen repuestos idénticos a las piezas originales.** Esto garantiza la continua seguridad de la máquina eléctrica.
- **Nunca le haga servicio a una batería dañada.** Solamente el fabricante o técnicos de servicio autorizados deben efectuarle servicio a las baterías.

Información de seguridad específica

⚠ ADVERTENCIA

Esta sección contiene información de seguridad importante que es específica para esta herramienta.

Antes de utilizar la selladora, lea estas precauciones detenidamente para reducir el riesgo de choques eléctricos o de otras lesiones graves.

¡GUARDE TODAS LAS ADVERTENCIAS E INSTRUCCIONES PARA SU POSTERIOR CONSULTA!

El maletín de la selladora tiene un compartimiento para guardar este manual junto con la selladora, con el fin de que el operario lo conserve a la mano.

Seguridad de la selladora

- **Mantenga los dedos y manos apartados de los accesorios durante el ciclo de sellado.** Sus dedos o manos pueden ser aplastados, fracturados o amputados si quedan atrapados en los accesorios o entre estos componentes y cualquier otro objeto.
- **Nunca intente reparar los accesorios de sellado que estén dañados o desgastados. Deseche la totalidad del accesorio averiado.** Un accesorio que se haya soldado, afilado, perforado o modificado de cualquier forma podría hacerse trizas durante una selladura y causar lesiones graves. Si no reemplaza el accesorio completo de la selladora, los componentes podrían fallar y causar lesiones graves.
- **Cuando este aparato está en marcha, genera grandes fuerzas. Estas fuerzas podrían producir la rotura o expulsión de piezas y causar lesiones.** No debe haber personas innecesarias en la zona de trabajo. Manténgase apartado de la selladora durante su uso y póngase el equipo de protección apropiado, incluso protección para los ojos.
- **Una sola persona debe controlar la tarea y el funcionamiento del aparato.** Para reducir el riesgo de lesiones, solamente el operario debe estar en la zona cuando el aparato esté en marcha.
- **Utilice selladoras RIDGID® solamente con los correspondientes accesorios de sellado RIDGID o accesorios de sellado aprobados por RIDGID.** Si modifica la selladora o la utiliza para otras tareas, podría dañar la selladora, dañar los accesorios y/o causar lesiones personales.
- **Use la combinación correcta de selladora, accesorio y acoplamiento.** Las combinaciones mal hechas pueden producir un sellado incompleto, lo cual aumenta el riesgo de fugas, daño al equipo y lesiones.
- **No modifique el aparato.** Cualquier modificación que se le haga a la selladora podría causar lesiones personales y anular la garantía de la máquina.
- **Antes de hacer funcionar una selladora RIDGID®, usted debe leer y entender:**
  - Este manual del operario.
  - Las instrucciones para cualquier acoplamiento que utilice.
  - El manual de la batería y del cargador.
  - Las instrucciones de instalación del fabricante de los acoplamientos.
  - Las instrucciones de cualquier otro equipo o material que se utilicen en conjunto con esta herramienta.

  Si no se siguen todas las instrucciones y no se respetan las advertencias, podrían producirse daños a la propiedad y/o lesiones graves.

Información de contacto RIDGID

Si tiene alguna pregunta acerca de este producto RIDGID®:

- Comuníquese con el distribuidor RIDGID en su localidad.
- Visite RIDGID.com para ubicar su contacto local de RIDGID.

– Comuníquese con el Departamento de Servicio Técnico de Ridge Tool en ProToolsTechService@Emerson.com, o llame por teléfono desde EE. UU. o Canadá al (844) 789-8665.

Descripción

La selladora RP 251 de RIDGID®, cuando se usa con los acoplamientos apropiados, está diseñada para comprimir acoplamientos mecánicamente sobre tubos con el fin de crear un sello hermético y permanente, como para aplicaciones de plomería, calefacción, aire acondicionado y refrigeración.

Al oprimirse el gatillo interruptor de operación de la selladora, un motor eléctrico interno impulsa una bomba hidráulica que inyecta líquido hacia el interior del cilindro del aparato. Esto impulsa al ariete o pistón hacia delante, que aplica fuerza al accesorio y sella el acoplamiento. El ciclo de sellado demora aproximadamente 4 segundos. Una vez que el ciclo inicie la deformación del acoplamiento, sigue automáticamente hasta completar el ciclo, aunque se suelte el gatillo interruptor de operación.

La máquina incluye una segunda modalidad de operación ("Modalidad de control") que se puede encender mediante la aplicación Link App de RIDGID. La modalidad de control permite una conexión con el accesorio antes de la compresión, para poder confirmar el alineamiento correcto del acoplamiento, accesorio y tubo.

Las luces de estado de la selladora indican el estado de la máquina, el estado de la batería, necesidad de mantenimiento o temperatura inapropiada. Se enciende una luz de trabajo cuando se oprime el gatillo interruptor de operación de la máquina, para iluminar el lugar de trabajo. La selladora se apaga (OFF) después de 120 segundos de inactividad.

El cabezal puede girar en 360º, para mejorar el acceso en lugares estrechos. La selladora cuenta con bucles de tela que se pueden usar con los accesorios apropiados, tales como correas para colgar la herramienta al hombro o correas de amarre.

La selladora incorpora tecnología inalámbrica que permite la conexión con teléfonos inteligentes y tabletas. Vea los detalles en la sección *Conexión Link App de RIDGID (comunicación inalámbrica).*



Figura 1 A – Selladora RP 251 de RIDGID



Figura 1 B – Luces de estado y etiqueta de advertencias



Figura 2 – Número de serie de la máquina. Los números encerrados en un círculo indican el año y el mes de fabricación (YY = año, MM = mes)

Especificaciones

Accesorios..... Serie Compact de RIDGID

Longitud de la carrera ..... 1,2" (30,5 mm)

Fuerza del ariete ..... 5.400 libras (24 kN)

Motor

Voltaje..... 10,8 V CC nominal

Amperaje..... 24 A

Potencia ..... 260 W

Rotación del cabezal ..... 360°

Ciclo de trabajo ..... 3 selladuras/min

Alimentación..... Bloque de batería recargable de ion Li de 12 V (serie RB-1200 de RIDGID)

Alcance de la conexión inalámbrica ..... 33 pies (10 m)

Humedad permisible..... 80% como máximo

Límites de temperatura de funcionamiento ..... 15° F a 122° F (-10° C a 50° C)

Temperatura de almacenamiento ..... 32° F a 113° F (0° C a 45° C)

Peso (sin batería ni accesorio) ..... 3,57 libras (1,62 kg)

Dimensiones (sin batería ni accesorio) ..... 13" x 4,3" x 2,6" (330 mm x 109 mm x 66 mm)

Presión de sonido (L_{PA})* ..... < 67,8 dB(A), K=2,5 dB(A)

Potencia de sonido (L_{PW})* ..... < 75,8 dB(A), K=2,5 dB(A)

Vibración* ..... < 0,71 m/s², K=1,5 m/s²

* Las determinaciones de sonido y vibración se hacen de acuerdo con una prueba estandarizada conforme a la Norma EN 62481-1.
- Los niveles de vibración se pueden usar para comparar con otros aparatos y para una evaluación preliminar de la exposición.
- Las emisiones de sonido y vibración pueden variar según la ubicación del operario y el uso específico de estas máquinas.
- Es necesario evaluar la exposición diaria al sonido y vibración de acuerdo con cada aplicación, y luego tomar las medidas de seguridad apropiadas cuando corresponda. Cuando se evalúan los niveles de exposición, es necesario tomar en cuenta el tiempo durante el cual la máquina está apagada (OFF) y no está en uso. Esto puede reducir el nivel de exposición significativamente a lo largo del período de trabajo total.

Control	Marca	Descripción
Gatillo interruptor de operación	—	Cuando se presiona y se suelta una sola vez el gatillo interruptor de operación, se activa la selladora; se enciende el aro de luz LED de trabajo y la luz de estado de la máquina. En este momento la selladora está lista para utilizar. La selladora queda activada y lista para usar durante 2 minutos. Si las luces se apagan, es necesario volver a presionar el interruptor para que pueda funcionar la máquina. **Modalidad normal:** Presione el interruptor de operación para iniciar el ciclo de compresión y suéltelo cuando la selladora esté enclavada. La modalidad normal es el ajuste de fábrica. **Modalidad normal**: Presione el interruptor de operación para conectar el accesorio con la pieza trabajada. Haga los ajustes según sea necesario. Vuelva a presionar el interruptor de operación para iniciar el ciclo de compresión y suéltelo cuando la selladora esté enclavada. Una vez que la selladora esté enclavada, si suelta el interruptor ya no se detiene la máquina. Así se asegura que las selladuras tengan una integridad uniforme y reproducible. La modalidad se puede cambiar con la aplicación Link App de RIDGID. Vea la sección *Conexión Link App de RIDGID (comunicación inalámbrica).*
Botón de retracción		Permite liberar la máquina sin que se complete la selladura. Si se usa, la selladura de la conexión no se completa y se debe repetir.
Pasador de montaje de accesorios	—	Sujeta el accesorio en la selladora. Debe estar encajado a fondo para que funcione la selladora.

Figura 3 – Tabla de controles

Ícono	Luz constante	Luz parpadeante	Significado
		Azul	Se puede hacer la conexión a Link App de RIDGID.
	Azul		Se ha establecido la conexión con Link App de RIDGID.
	Verde		La selladora está en “Modalidad normal”, en espera, lista para funcionar.
	Azul		La selladora está en “Modalidad de control”, en espera, lista para funcionar.
		Verde	Se ha completado el ciclo de compresión.
		Roja (4 segundos)	El ciclo de compresión se ha interrumpido (apertura manual de la válvula, anticipadamente antes de alcanzar la presión). Confirme que la máquina esté correctamente montada y vuelva a iniciarel uso. Para más información, consulte Link App de RIDGID.
		Roja	El pasador de montaje de accesorios no está encajado a fondo. Si aun se enciende la luz, encomiende la selladora a servicio.
	Roja		La selladora ha funcionado mal y no anda. Extraiga la batería, deje la máquina en reposo y luego vuelva a colocar la batería. Si la luz sigue encendida, encomiende la selladora a servicio. Para más información, consulte Link App de RIDGID.
		Amarilla	La batería tiene poca carga. Vuelva a cargar la batería. Introduzca la batería completamente cargada.
		Roja + Amarilla	La batería tiene poca carga. La selladora no anda. Vuelva a cargar la batería. Introduzca la batería completamente cargada.
	Amarilla		La selladora está por bloquearse por “Protección contra robo”. El usuario puede desbloquear la máquina a través de Link App de RIDGID. Si la selladora no le pertenece, devuélvala al servicentro o al usuario original.
		Amarilla	
	Amarilla		La selladora está bloqueada por “Protección contra robo”. El usuario puede desbloquear la máquina a través de Link App de RIDGID. Si la selladora no le pertenece, devuélvala al servicentro o al usuario original.
	Roja		

Figura 4 – Luces de estado de la selladora

Equipo estándar

Consulte en el catálogo RIDGID los detalles de los equipos suministrados con números de catálogo específicos.

¡NOTA! Los accesorios de las selladoras RIDGID están disponibles en dos “series”:

- Serie Standard
- Serie Compact

Los accesorios de distinta serie no son intercambiables. Los accesorios de la serie Standard funcionan solamente con máquinas de la serie Standard (RP 350. RP 351, RP 342-XL, RP 340, RP 330. 320-E, CT-400). Los accesorios de la serie Compact funcionan solamente con máquinas de la serie Compact (RP 251, RP 240, RP 241, RP 200, RP 210, 100B).

⚠ ADVERTENCIA Use solamente selladoras RIDGID y accesorios de sellado RIDGID cuando lo especifique el fabricante del acoplamiento para usar con su sistema. El uso de selladora y/o accesorios incorrectos para un sistema puede causar fugas en el sistema, dañar la selladora o el accesorio, anular garantías o causar lesiones graves.

AVISO La selección correcta de los materiales y de los métodos de unión o sellado es responsabilidad del diseñador y/o instalador del sistema. Antes de comenzar una instalación se requiere completar una cuidadosa evaluación de las condiciones ambientales imperantes, incluyendo las condiciones químicas y la temperatura de servicio. *Consulte al fabricante del acoplamiento de sellado para seleccionar correctamente los componentes del sistema.*

Comuníquese con el fabricante del acoplamiento para conseguir información específica sobre su sistema, incluyendo la compatibilidad de tubos, materiales, instrucciones de instalación, distancia mínima entre acoplamientos, material de sellado, inspección, pruebas, etc. Una instalación incorrecta puede causar fugas en el sistema y cuantiosos daños a la propiedad.

Conexión Link App de RIDGID (comunicación inalámbrica)

La selladora RP 251 de RIDGID® incorpora tecnología inalámbrica que permite la comunicación con teléfonos inteligentes o tabletas apropiadamente equipados (“dispositivos”) que funcionan con sistemas iOS o Android. Así el usuario puede revisar y descargar datos guardados acerca del trabajo, crear informes y actualizar el firmware. Para un funcionamiento óptimo, se recomienda mantener actualizado el firmware. Antes de usar la máquina por primera vez, revise el firmware y actualícelo si fuera necesario; de ahí en adelante, actualice el firmware con regularidad.

1. Para descargar la correcta aplicación Link App de RIDGID® a su dispositivo, acuda a RIDGID.com/apps, Google Play Store o Apple App Store.
2. Cuando la selladora esté encendida (ON), la luz (( )) empezará a parpadear de color azul cuando sea posible la conexión a un dispositivo. *Vea la Figura 4.*
3. Ubique el ícono Link App de RIDGID en su dispositivo y seleccione el ícono para lanzar la aplicación. A través de la aplicación, busque entre las herramientas y seleccione el aparato RIDGID deseado. Consulte las instrucciones de su dispositivo para encontrar información específica sobre cómo hacer la conexión mediante tecnología inalámbrica. Cuando se haga la conexión, la luz (( )) brillará azul en forma constante.

   Una vez lograda la primera conexión, la mayoría de los dispositivos se conectan automáticamente con la máquina cuando esté activada la tecnología inalámbrica y dentro del alcance correcto, y si el dispositivo está correctamente configurado. Para que se detecte la máquina, el dispositivo debe estar a una distancia de menos de 33 pies (10 m). Si hay algún obstáculo entre la máquina y el dispositivo, puede reducirse el alcance de la conexión.
4. Una vez lograda la conexión, el sistema verificará si hay actualizaciones del firmware. Siga las instrucciones de la aplicación para iniciar la actualización, si fuera necesario. No haga funcionar la máquina mientras se esté realizando la actualización. Durante la actualización del firmware no se enciende ninguna luz LED. Consulte las instrucciones de la aplicación para confirmar la instalación del nuevo firmware.
5. Siga las instrucciones de uso de la aplicación. No deje que el uso de la aplicación lo distraiga del control del proceso. Si no presta atención, arriesga perder el control.
6. La comunicación inalámbrica se suspende (OFF) cuando la máquina se apaga. Desconecte la comunicación inalámbrica en el dispositivo para reducir el consumo de su batería.

Inspección previa al funcionamiento

⚠ ADVERTENCIA

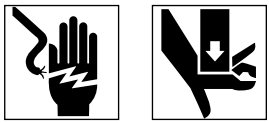

Inspeccione la selladora y los accesorios diariamente antes de su uso. Si detecta algún problema, corríjalo, con el fin de evitar lesiones graves por choques de electricidad, aplastamiento, falla de algún accesorio o por otras causas, y para prevenir daños a la máquina.

1. Extraiga la batería de la selladora.
2. Limpie la selladora para quitarle el aceite, grasa o suciedad, especialmente en el mango y los controles. Esto facilita la inspección y ayuda a evitar que la máquina o los controles se resbalen de sus manos.
3. Inspeccione la selladora para verificar lo siguiente:
   - Está completa y bien ensamblada, con el mantenimiento vigente.
   - No tiene piezas rotas, desgastadas, faltantes, mal alineadas o atascadas. Los bucles de tela están en buenas condiciones.
   - El pasador de montaje de accesorios se desplaza fácilmente entre la posición completamente abierta y la posición completamente cerrada. El pasador debe enclavarse bien en cada posición. Confirme que el gatillo interruptor de operación funciona bien, sin trabarse ni atascarse.
   - La etiqueta de advertencias está adherida y es legible. *Vea la Figura 1 A o la Figura 1 B.*

- No existe ninguna condición que impida su funcionamiento seguro y normal.

  Si encuentra algún problema, no utilice la selladora hasta que se hayan solucionado las fallas.

4. Inspeccione los accesorios y hágales mantenimiento según sus instrucciones. Extraiga el accesorio de la máquina. Confirme que esté en buenas condiciones y que esté claramente marcado para su uso.
5. Inspeccione y hágale mantenimiento a todos los demás equipos que usará, conforme a sus instrucciones, para asegurar su buen funcionamiento.

Montaje y operación

⚠ ADVERTENCIA



Mantenga los dedos y las manos apartados del accesorio de la selladora durante el ciclo de sellado. Sus dedos o manos podrían ser aplastados, fracturados o amputados en el accesorio, o entre el accesorio y pieza de trabajo y otros objetos.

Cuando este aparato está en marcha, genera grandes fuerzas. Estas fuerzas podrían producir la rotura o expulsión de piezas y causar lesiones. Manténgase apartado de la herramienta durante su uso y póngase el equipo de protección apropiado, incluso gafas de seguridad.

Use la combinación correcta de selladora, accesorio y acoplamiento. Las combinaciones mal hechas pueden producir un sellado incompleto, lo cual aumenta el riesgo de fugas, daño a los equipos y lesiones.

Siga las instrucciones de montaje y operación para reducir el riesgo de lesiones por aplastamiento o por otras causas y para prevenir daños a la selladora.

1. Confirme que la zona de trabajo es apropiada (vea *Advertencias de seguridad general para máquinas eléctricas*). Haga funcionar la selladora solamente en lugares despejados, nivelados, estables y secos. No use la máquina si está parado en un lugar con agua.
2. Inspeccione la tarea que debe realizar y determine cuál es la herramienta y el accesorio RIDGID que correspondan conforme a sus especificaciones. El uso de una máquina incorrecta para la aplicación puede causar lesiones, dañar la herramienta y producir conexiones incompletas.
3. Confirme que todos los equipos estén inspeccionados y montados según se indica en sus instrucciones.

Extracción y colocación de accesorios

1. Extraiga la batería de la selladora.
2. Abra completamente el pasador de montaje de accesorios para extraer o colocar el accesorio que corresponda *(Figura 5)*.
3. Empuje el pasador de montaje de accesorios para cerrarlo, hasta que quede enclavado en la posición cerrada. El pasador de montaje de accesorios debe estar completamente cerrado para que la selladora no se dañe durante el funcionamiento.

NOTA: No haga funcionar la selladora si el accesorio no está colocado, ya que se podría dañar la selladora.



Figura 5 – Pasador de montaje de accesorios

Preparación de la conexión

AVISO Estas instrucciones son prácticas generales para diversos tipos de accesorios de selladoras. Siempre siga las instrucciones específicas que correspondan al accesorio de sellado en uso y las instrucciones específicas de instalación provistas por el fabricante del acoplamiento. Así se reduce el riesgo de producir una unión o conexión defectuosa y causar cuantiosos daños materiales.

1. Prepare la conexión de acuerdo con las instrucciones del fabricante del acoplamiento.
2. Con las manos secas, introduzca en la selladora una batería completamente cargada.
3. Después de colocar la batería, para encender la máquina (ON) es necesario apretar y soltar el gatillo. Cuando esté encendida, el aro de luz LED de trabajo se prende y la luz de estado de la máquina brilla de color verde o azul, según la modalidad. En este momento la máquina está lista para utilizarse.
4. Si la máquina no se usa durante 120 segundos, se apaga; para encenderla es necesario volver a apretar el gatillo. La máquina está apagada cuando el aro de luz LED está apagado (OFF). Apretar el gatillo una vez no es suficiente para activar la máquina; es necesario volver a apretar el gatillo para iniciar el ciclo de compresión.

Selladura de un acoplamiento con mordazas de tijera típicas

1. Apriete los brazos de la mordaza para abrirla. En muchos casos esto se puede hacer con una sola mano *(vea la Figura 6)*.



Figura 6 – Apertura de las mordazas con una sola mano

2. Coloque las mordazas abiertas de manera que encierren el acoplamiento *(Figura 7)*. El perfil de sellado de las mordazas debe estar bien alineado con el contorno del acoplamiento según se especifica en las instrucciones de instalación del fabricante del acoplamiento. Para cerrar las mordazas sobre el acoplamiento, suelte los brazos de las mordazas. No cuelgue el juego de mordazas del acoplamiento ya que la selladora podría caerse inesperadamente y causar lesiones graves o la muerte.



Figura 7 – Colocación de las mordazas para que encierren el acoplamiento



Figura 8 – Colocación de las mordazas perpendiculares al acoplamiento

3. Confirme que las mordazas estén bien colocadas y perpendiculares al acoplamiento *(Figura 8)*. Mantenga los dedos y las manos apartados de las mordazas para evitar que sean aplastados por las mordazas o entre las mordazas y algún otro objeto.

   Si la luz de trabajo de la máquina está apagada, active la selladora: oprima y suelte una sola vez el gatillo interruptor de operación. Ahora la máquina está lista para hacer una selladura.

   Modalidad normal: Oprima el gatillo interruptor de operación *(Figura 9)*. Una vez que empiece el ciclo de compresión y los rodillos hacen contacto con los brazos de las mordazas, la selladora se enclava y automáticamente completa el ciclo. Cuando la selladora está enclavada, la máquina no se detiene si suelta el gatillo. Esto asegura la integridad uniforme y reproducible de las compresiones.

Modalidad de control: Oprima el gatillo interruptor de operación *(Figura 9)*. Las mordazas encierran el acoplamiento pero no se hace la selladura. Haga los ajustes necesarios. Vuelva a apretar el gatillo interruptor para que la máquina se enclave y automáticamente complete el ciclo de compresión. Una vez que la selladora está enclavada, la máquina no se detiene si suelta el gatillo. Esto asegura la integridad uniforme y reproducible de las compresiones.

Si debe retirar la selladora antes de completar la conexión, suelte el gatillo interruptor de operación, y oprima el botón de retracción *(Figuras 1 A y 1 B).*

AVISO Cada vez que oprima el botón retracción, significa que NO se ha completado la selladura y la conexión debe volver a sellarse. Si la herramienta funciona mal durante la operación, use este procedimiento.



Figura 9 – Selladura del acoplamiento

4. Suelte el gatillo interruptor de operación.
5. Apriete los brazos de las mordazas para abrirlas.
6. Desmonte las mordazas del acoplamiento. No toque los bordes filosos que podrían haberse formado en el acoplamiento durante la operación de sellado.
7. Cuando complete la operación, extraiga la batería de la máquina.

Selladura de un acoplamiento con un conjunto típico de accionador y aro sellador

1. Abra el aro y colóquelo alrededor del acoplamiento. El perfil del aro debe estar correctamente alineado con el contorno del acoplamiento, como se especifica en las *Instrucciones de instalación del fabricante del acoplamiento.* Libere el aro para que encierre el acoplamiento *(Figura 10).*
2. Confirme que la selladora tenga bien instalado el accionador apropiado. Apriete los brazos del accionador para abrir las puntas del accionador. Alinee las puntas del accionador con las cavidades del aro. Suelte los brazos del accionador para que las puntas queden completamente encajadas en las cavidades del aro *(Figura 10).* Si las puntas del accionador no están bien alineadas con las cavidades del aro, se puede dañar el aro o el accionador durante la compresión. No cuelgue la máquina y el accionador del aro de compresión, ya que la máquina se podría caer repentinamente y causar lesiones graves o la muerte.



Figura 10 – Instalación del accionador en el aro de compresión

3. Confirme que el aro esté correctamente colocado y a escuadra con el acoplamiento. Aparte los dedos y la manos del accionador y el aro, para evitar lesiones por aplastamiento en el acoplamiento o entre el acoplamiento y algún otro objeto.

   Si la luz de trabajo de la máquina está apagada (OFF), oprima y suelte una sola vez el gatillo interruptor, para activar la selladora. La selladora Ahora está lista para hacer una compresión.

   Modalidad normal: Oprima el gatillo interruptor de operación *(Figura 1).* Una vez que empiece el ciclo de compresión y los rodillos hacen contacto con los brazos de las mordazas, la selladora se enclava y automáticamente completa el ciclo. Cuando la selladora está enclavada, la máquina no se detiene si suelta el gatillo. Esto asegura la integridad uniforme y reproducible de las compresiones.

   Modalidad de control: Oprima el gatillo interruptor de operación *(Figura 1).* Las mordazas encierran el acoplamiento pero no se hace la selladura. Haga los ajustes necesarios. Vuelva a apretar el gatillo interruptor para que la máquina

se enclave y automáticamente complete el ciclo de compresión. Cuando la selladora está enclavada, la máquina no se detiene si suelta el gatillo. Esto asegura la integridad uniforme y reproducible de las compresiones.

Si debe retirar la selladora antes de completar la conexión, suelte el gatillo interruptor de operación, y oprima el botón de retracción *(Figura 1).*

AVISO Cada vez que oprima el botón retracción, significa que NO se ha completado la selladura y la conexión debe volver a sellarse. Si la herramienta funciona mal durante la operación, use este procedimiento.

4. Suelte el gatillo interruptor de operación.
5. Apriete los brazos del accionador para abrirlo. Extraiga el accionador del aro.
6. Extraiga el aro del acoplamiento. No toque los bordes filosos que podrían haberse formado en el acoplamiento durante la operación de sellado.
7. Cuando complete la operación, extraiga la batería de la máquina.

Inspección de la junta sellada

1. Inspeccione el acoplamiento sellado y verifique lo siguiente:
   - El tubo está completamente insertado en el acoplamiento.
   - Los tubos no están demasiado mal alineados. Un alineamiento ligeramente malo en la conexión se considera normal .
   - El accesorio no está mal alineado con el contorno del acoplamiento y el acoplamiento no está distorsionado o deforme.
   - No existe ningún otro problema, según el fabricante del acoplamiento. Esto podría incluir la eliminación de un anillo de control o calcomanía (usada para indicar que la conexión todavía no se ha sellado).

   Si encuentra cualquier problema, extraiga el acoplamiento e instale una nueva conexión.
2. Someta la conexión a prueba según las instrucciones del fabricante del acoplamiento, las prácticas normales y los códigos vigentes.

Funcionamiento en ambientes fríos

Cuando baja la temperatura, aumenta la viscosidad del líquido hidráulico y disminuye el rendimiento de la batería. Para reducir el riesgo de fallas, la selladora RP 251 no funciona fuera de los límites de temperatura indicados en la sección *Especificaciones.*

Cuando la temperatura ambiental está fuera de los límites especificados, coloque la selladora y las baterías en un lugar acondicionado hasta el momento de utilizarlas.

Almacenamiento

Extraiga la batería de la selladora. Guarde la selladora, los accesorios y la batería en el maletín. Evite almacenarlas en ambientes muy calurosos o muy fríos. La selladora no se encenderá si la temperatura está fuera de los límites especificados.

⚠ ADVERTENCIA Almacene la selladora en un lugar seco y resguardado, bajo llave, fuera del alcance de niños y de personas que no estén familiarizadas con la selladora. El aparato es peligroso en manos de personas no capacitadas.

Instrucciones de mantenimiento

⚠ ADVERTENCIA

Asegure que se haya quitado la batería de la selladora antes de efectuarle mantenimiento o hacer ajustes.

Limpieza y lubricación

1. Diariamente limpie la selladora con un paño limpio y seco.
2. Inspeccione el pasador de montaje de accesorios y lubríquelo con un lubricante de silicona cuando sea necesario.
3. Revise los muelles de retorno después de cada uso de la máquina. Las mordazas se deben abrir y cerrar sin atascarse y aplicando solamente una fuerza moderada con los dedos.

Actualización del firmware

Para un funcionamiento óptimo, se recomienda mantener actualizado el firmware. Antes de usar la máquina por primera vez, revise el firmware y actualícelo si fuera necesario; de ahí en adelante, actualice el firmware con regularidad. Vea la sección *Conexión Link App de RIDGID.*

Resolución de problemas

PROBLEMA	POSIBLES RAZONES	SOLUCIÓN
La selladora no se enciende cuando se oprime el gatillo interruptor de operación.	La batería está completamente descargada o ha fallado.	Introduzca una batería completamente cargada o vuelva a cargar la batería agotada.
	La batería no está bien encajada en el mango de la selladora.	Verifique que la batería esté introducida a fondo.
El accesorio está trabado con el acoplamiento.	No se completó bien la selladura.	Oprima el botón de retracción para separar las mordazas del acoplamiento. Inspeccione y repita la selladura.
Las conexiones producidas no quedan completamente selladas.	Se han usado mordazas incorrectas para ese tamaño de tubo o para el material.	Instale el accesorio correcto.
	La selladora no estaba perpendicular al tubo.	Vuelva a trabajar la conexión con un nuevo acoplamiento y un nuevo tubo. Asegure que la selladora forme un ángulo recto con el tubo.
	El contorno de las mordazas no estaba alineado con el contorno del acoplamiento.	Vuelva a trabajar la conexión con un nuevo acoplamiento y un nuevo tubo. Asegure que el contorno del accesorio de sellado esté alineado con el contorno del acoplamiento.
	La selladora debe repararse.	Vea *Información de contacto* para encontrar el servicentro independiente autorizado de RIDGID más cercano.
La selladora tiene una fuga de aceite.	Hay problemas de sello o problemas mecánicos.	
El motor funciona pero la selladora no completa su ciclo.	El nivel de aceite está bajo.	Vea *Información de contacto* para encontrar el servicentro independiente autorizado de RIDGID más cercano.
La selladora se detiene durante la operación.	El nivel de aceite está bajo.	

Vea en la Figura 4 las luces de estado de la selladora.
Vea cómo actualizar el firmware en la sección Conexión Link App de RIDGID.

Servicio y reparaciones

⚠ ADVERTENCIA

Es peligroso hacer funcionar una selladora que ha recibido un servicio inapropiado o una mala reparación.

El servicio o reparación de la selladora RP 251 debe efectuarse en un servicentro RIDGID independiente y autorizado para selladoras.

Si necesita información sobre el servicentro autorizado independiente RIDGID más cercano o si tiene alguna pregunta acerca del servicio o reparaciones, vea la sección *Información de contacto* en este manual.

Equipos opcionales

⚠ ADVERTENCIA

Con el fin de reducir el riesgo de lesiones, emplee únicamente los equipos específicamente diseñados y recomendados para usarse con la selladora RP 251, como los que se listan a continuación.

N.° de cat.	Descripción
78258	Maletín RP 251

Batería

N.° de cat.	Descripción	Capacidad
55183	RB-1225R	12 V, 2,5 Ah, ion Li

La batería es compatible con cualquier cargador de baterías RBC-121.

Cargadores y cordones

N.° de cat.	Descripción	Región	Tipo de enchufe
55193	Cargador	EE. UU., Canadá y México	A
55198	Cargador	Europa	C
55203	Cargador	China	A
55208	Cargador	Australia y Latinoamérica	I
55213	Cargador	Japón	A
55218	Cargador	Reino Unido	G
44798	Cordón del cargador	Norteamérica	A
44808	Cordón del cargador	Europa	C
44803	Cordón del cargador	China	A
44813	Cordón del cargador	Australia y Latinoamérica	I
44818	Cordón del cargador	Japón	A
44828	Cordón del cargador	Reino Unido	G

Vea la lista completa de equipos RIDGID® disponibles para esta selladora en el catálogo de Ridge Tool en línea en RIDGID.com o vea la *Información de contacto.*

Eliminación

La máquina y sus correspondientes baterías, accesorios y embalaje se deben reciclar en una forma que respete el medio ambiente. Hay compañías locales que se especializan en el reciclaje. Elimine los desechos de acuerdo con todos los reglamentos correspondientes. Para más información sobre la eliminación de desechos, comuníquese con la agencia local de eliminación de desechos.



¡No deseche los equipos eléctrico o las baterías en la basura común!

Para los países de la Comunidad Europea: De acuerdo con el Lineamiento Europeo 2012/19/EU para Desechos de Equipos Eléctricos y Electrónicos y su implementación en la legislación nacional, los equipos eléctricos inservibles deben desecharse por separado en una forma que cumpla con las normas del medio ambiente. De acuerdo con el reglamento (EU) 2023/1542, las baterías inservibles se deben recolectar por separado y desecharse en una forma que respete el medio ambiente.

Compatibilidad electromagnética (CEM)

El término compatibilidad electromagnética significa la capacidad del aparato de funcionar sin problemas en un entorno donde hay radiaciones electromagnéticas y descargas electrostáticas, y sin causar interferencia electromagnética en otros equipos.

AVISO Estas máquinas se ajustan a todas las normas CEM correspondientes. Sin embargo, no puede excluirse la posibilidad de que causen interferencias en otros aparatos. Todas las normas con respecto a CEM que se han probado están indicadas en el documento técnico del aparato.

RP 251 Presswerkzeug



⚠ WARNUNG!

Lesen Sie diese Bedienungsanleitung vor dem Gebrauch des Geräts sorgfältig durch. Die Unkenntnis und Nichtbeachtung des Inhalts dieser Bedienungsanleitung kann zu Stromschlag, Brand und/oder schweren Verletzungen führen.

RIDGID

Inhaltsverzeichnis

Sicherheitssymbole ... 49

Allgemeine Sicherheits- und Warnhinweise für Elektrowerkzeuge ... 49
- Sicherheit im Arbeitsbereich ... 49
- Elektrische Sicherheit ... 50
- Sicherheit von Personen ... 50
- Sachgemäßer Umgang mit Elektrowerkzeugen ... 51
- Sachgemäßer Umgang mit Akkuwerkzeugen ... 51
- Wartung ... 52

Spezifische Sicherheitsinstruktionen ... 52
- Sicherheit des Presswerkzeugs ... 52

RIDGID Kontaktinformationen ... 53

Beschreibung ... 53

Technische Daten ... 54
- Standardausstattung ... 54

RIDGID Link App-Verbindung (drahtlose Kommunikation) ... 56

Inspektion vor der Benutzung ... 57

Vorbereitung und Betrieb ... 57
- Entfernen/Anbringen des Aufsatzes ... 58
- Vorbereiten der Verbindung ... 58
- Pressen eines Fittings mit typischen Scherenbacken ... 58
- Pressen eines Fittings mit typischem Stellantrieb und Pressringsatz ... 60
- Überprüfen der Pressverbindung ... 61

Betrieb bei kalter Witterung ... 61

Aufbewahrung ... 61

Wartungsanweisungen ... 61
- Reinigung und Schmierung ... 61
- Firmware aktualisieren ... 61
- Fehlerbehebung ... 62
- Wartung und Reparatur ... 62

Optionale Ausrüstung ... 62

Entsorgung ... 63

Elektromagnetische Verträglichkeit (EMV) ... 63

FCC-/ICES-Erklärung ... Hintere Umschlagseite

Berichten Sie eine Produktsicherheitslücke ... Hintere Umschlagseite

Konformitätserklärung ... Hintere Umschlagseite

Garantie ... Hinterdeckel

Übersetzung der Originalbetriebsanleitung

Sicherheitssymbole

Wichtige Sicherheitshinweise werden in dieser Bedienungsanleitung und auf dem Produkt mit bestimmten Sicherheitssymbolen und Warnungen gekennzeichnet. Dieser Abschnitt enthält Erläuterungen zu diesen Warnhinweisen und Symbolen.



Dies ist das allgemeine Gefahrensymbol. Es weist auf mögliche Verletzungsgefahren hin. Beachten Sie alle Hinweise mit diesem Symbol, um Verletzungs- oder Lebensgefahr zu vermeiden.

⚠ GEFAHR GEFAHR weist auf gefährliche Situationen hin, die bei Nichtbeachtung zu tödlichen bzw. ernsthaften Verletzungen führen.

⚠ WARNUNG WARNUNG weist auf gefährliche Situationen hin, die bei Nichtbeachtung zu tödlichen bzw. ernsthaften Verletzungen führen können.

⚠ ACHTUNG ACHTUNG weist auf eine gefährliche Situation hin, die ohne entsprechende Sicherheitsvorkehrungen zu kleineren bis mittelschweren Verletzungen führen kann.

HINWEIS HINWEIS kennzeichnet Informationen, die sich auf den Schutz des Eigentums beziehen.



Dieses Symbol bedeutet, dass die Bedienungsanleitung sorgfältig durchzulesen ist, bevor das Gerät in Betrieb genommen wird. Die Bedienungsanleitung enthält wichtige Informationen für den sicheren, ordnungsgemäßen Gebrauch des Geräts.



Dieses Symbol bedeutet, dass bei der Arbeit mit diesem Gerät immer eine Schutzbrille mit Seitenschutz oder ein Augenschutz zu verwenden ist, um Verletzungen zu vermeiden.



Dieses Symbol zeigt an, dass es sich um ein elektrisches Gerät handelt, das die Anforderungen der anwendbaren EG-Richtlinien erfüllt.



Dieses Symbol weist darauf hin, dass es sich um elektrische Geräte handelt, die nicht über den Hausmüll entsorgt werden dürfen. *Siehe Abschnitt „Entsorgung“.*



Dies ist ein Informationssymbol und zeigt die verfügbaren Produktinformationen (einschließlich Bedienungsanleitung) an, die durch Scannen des benachbarten QR-Codes verfügbar sind.



Dieses Symbol zeigt das Herstellungsjahr des Produkts an.



Dieses Symbol weist auf die Gefahr von Quetschungen an Händen, Fingern oder anderen Körperteilen hin.



Dieses Symbol weist auf die Gefahr von Stromschlägen hin.



Dieses Symbol zeigt an, dass Akkus der Serie RIDGID® RB-12XX (wie RIDGID RB 1225R und RB-1225) mit diesem Gerät verwendet werden können.

Allgemeine Sicherheits- und Warnhinweise für Elektrowerkzeuge*

⚠ WARNUNG

Lesen Sie alle Sicherheitswarnungen, Anweisungen, Illustrationen und Spezifikationen in Zusammenhang mit diesem Elektrowerkzeug. Die Nichtbeachtung der nachfolgenden Anweisungen kann zu Stromschlag, Brand und/oder schweren Verletzungen führen.

ALLE WARNUNGEN UND ANWEISUNGEN ZUR SPÄTEREN EINSICHT AUFBEWAHREN!

Der im folgenden Text verwendete Begriff „Elektrowerkzeug“ bezieht sich auf netzbetriebene Elektrowerkzeuge (mit Netzkabel) und akkubetriebene Elektrowerkzeuge (ohne Netzkabel).

Sicherheit im Arbeitsbereich

- **Halten Sie Ihren Arbeitsbereich sauber und sorgen Sie für eine gute Beleuchtung.** Unordentliche und unzureichend beleuchtete Arbeitsbereiche erhöhen die Unfallgefahr.
- **Verwenden Sie Elektrowerkzeuge nicht in explosionsgefährdeten Umgebungen mit leicht entflammbaren Flüssigkeiten, Gasen oder Staub.** Elektrowerkzeuge

* Der im Abschnitt „Allgemeine Sicherheits- und Warnhinweise für Elektrowerkzeuge“ dieses Handbuchs verwendete Text wurde wörtlich aus der geltenden Norm UL/CSA//EN 62841-1 übernommen. Dieser Abschnitt enthält allgemeine Sicherheitshinweise für viele verschiedene Elektrowerkzeugtypen. Nicht jede Sicherheitsvorkehrung gilt für jedes Werkzeug, einige gelten für dieses Werkzeug nicht.

erzeugen im Betrieb Funken, durch die sich Staub oder Brandgase leicht entzünden können.

- **Sorgen Sie beim Betrieb eines Elektrowerkzeugs dafür, dass sich keine Kinder oder sonstige Unbeteiligte in dessen Nähe befinden.** Bei Ablenkungen kann die Kontrolle über das Gerät verloren gehen.

Elektrische Sicherheit

- **Die Stecker des Elektrowerkzeugs müssen zur verwendeten Steckdose passen. Nehmen Sie niemals Veränderungen am Stecker vor. Verwenden Sie keine Adapterstecker in Kombination mit schutzgeerdeten Geräten.** Originalstecker und passende Steckdosen bedeuten die geringste Stromschlaggefahr.
- **Vermeiden Sie Körperkontakt mit geerdeten Oberflächen zum Beispiel von Rohren, Heizungen, Herden oder Kühlschränken.** Es besteht ein erhöhtes Risiko durch elektrischen Schlag, wenn Ihr Körper geerdet ist.
- **Halten Sie Elektrowerkzeuge von Regen und Nässe fern.** Das Eindringen von Wasser in ein Elektrowerkzeug erhöht die Stromschlaggefahr.
- **Das Netzkabel darf nicht für anderweitige Zwecke missbraucht werden. Verwenden Sie es niemals zum Tragen oder Ziehen des Werkzeugs oder zum Herausziehen des Steckers. Halten Sie das Kabel von Hitze, Öl, scharfen Kanten und bewegenden Teilen fern.** Beschädigte oder verhedderte Kabel erhöhen die Stromschlaggefahr.
- **Wenn Sie mit einem Elektrowerkzeug im Freien arbeiten, verwenden Sie nur Verlängerungskabel, die für die Verwendung im Freien geeignet sind.** Die Verwendung eines geeigneten Verlängerungskabels für den Gebrauch im Freien verringert die Gefahr eines Stromschlags.
- **Wenn Sie ein Elektrowerkzeug in feuchter Umgebung einsetzen müssen, verwenden Sie eine Stromversorgung mit Fehlerstromschutzschalter (FI-Schutzschalter).** Die Verwendung eines Fehlerstromschutzschalters (FI-Schutzschalters) verringert die Gefahr eines Stromschlags.
- **Wenn Sie ein Elektrowerkzeug in feuchter Umgebung einsetzen müssen, verwenden Sie eine Stromversorgung mit Fehlerstromschutzschalter (RCD).** Die Verwendung eines Fehlerstromschutzschalters (FI-Schutzschalters) verringert die Gefahr eines Stromschlags.
- **Es wir empfohlen, das Werkzeug immer über einen Fehlerstromschutzschalter mit einem Reststrom von maximal 30 mA zu betreiben.**

Sicherheit von Personen

- **Seien Sie beim Betrieb eines Elektrowerkzeugs immer aufmerksam und verantwortungsbewusst. Verwenden Sie ein Elektrowerkzeug nicht unter Einfluss von Drogen, Alkohol oder Medikamenten.** Durch einen kurzen Moment der Unaufmerksamkeit können Sie sich selbst oder anderen erhebliche Verletzungen zufügen.
- **Tragen Sie immer persönliche Schutzkleidung. Immer einen Augenschutz tragen.** Das Tragen einer Schutzausrüstung, wie Staubmaske, rutschfeste Sicherheitsschuhe, Schutzhelm oder Gehörschutz, verringert das Risiko von Verletzungen und ist daher unbedingt erforderlich.
- **Verhindern Sie, dass Elektrowerkzeuge unbeabsichtigt eingeschaltet werden. Überprüfen Sie vor dem Einstecken des Steckers in die Steckdose und/oder des Anschließens eines Akkus, dem Aufheben oder Tragen des Werkzeugs, ob der Schalter in Position AUS steht.** Wenn Sie beim Tragen von Elektrowerkzeugen Ihren Finger auf dem Schalter halten oder den Stecker einstecken, während der Schalter auf EIN steht, besteht Unfallgefahr.
- **Entfernen Sie sämtliche Einstellwerkzeuge oder Schraubenschlüssel, bevor Sie den Schalter des Elektrowerkzeugs auf EIN stellen.** Ein Werkzeug oder Schlüssel, der sich in einem drehenden Geräteteil befindet, kann zu Verletzungen führen.
- **Lehnen Sie sich nicht zu weit in eine Richtung. Sorgen Sie stets für ein sicheres Gleichgewicht und einen festen Stand.** Dadurch können Sie das Gerät in unerwarteten Situationen besser kontrollieren.

- **Tragen Sie geeignete Kleidung. Tragen Sie keine weiten Kleidungsstücke oder Schmuck. Halten Sie Haare, Kleidung und Handschuhe von beweglichen Teilen fern.** Weite Kleidung, Schmuck oder lange Haare können von bewegten Teilen erfasst werden.
- **Wenn Staubabsaug- und Staubauffangeinrichtungen montiert werden können, vergewissern Sie sich, dass diese angeschlossen sind und richtig verwendet werden.** Durch Verwendung von Staubauffangeinrichtungen können die durch Staub entstehenden Gefahren erheblich reduziert werden.
- **Lassen Sie sich durch die Tatsache, dass Sie durch häufige Benutzung mit einem Werkzeug vertraut sind, nicht dazu verleiten, nachlässig zu werden und Sicherheitsprinzipien für den Umgang mit Werkzeugen zu ignorieren.** Eine unbedachte Handlung kann innerhalb von Sekundenbruchteilen schwere Verletzungen verursachen.

Sachgemäßer Umgang mit Elektrowerkzeugen

- **Wenden Sie bei Verwendung des Elektrowerkzeugs keine Gewalt an. Verwenden Sie das korrekte Elektrowerkzeug für Ihre Anwendung.** Dadurch können Sie Ihre Arbeit effektiver und sicherer ausführen.
- **Verwenden Sie das Elektrowerkzeug nicht, wenn es sich nicht mit dem Schalter ein- und ausschalten lässt.** Ein Elektrowerkzeug, das sich nicht über den Schalter ein- und ausschalten lässt, stellt eine Gefahrenquelle dar und muss repariert werden.
- **Ziehen Sie den Stecker aus der Steckdose und/oder entfernen Sie den Akku (sofern er sich herausnehmen lässt) aus dem Elektrowerkzeug, bevor Sie Einstellungen vornehmen, Zubehörteile wechseln oder das Werkzeug lagern.** Durch solche Vorsichtsmaßnahmen wird der unbeabsichtigte Start des Elektrowerkzeugs verhindert.
- **Bewahren Sie unbenutzte Werkzeuge außerhalb der Reichweite von Kindern auf und lassen Sie Personen, die mit dem Werkzeug nicht vertraut sind oder diese Anweisungen nicht gelesen haben, das Werkzeug nicht benutzen.** Elektrowerkzeuge sind gefährlich, wenn Sie von unerfahrenen Personen benutzt werden.
- **Elektrowerkzeuge und Zubehör warten. Stellen Sie sicher, dass sich alle beweglichen und festen Teile in der richtigen Position befinden, keine Teile gebrochen sind oder sonstige Fehler vorliegen, um den reibungslosen Betrieb des Elektrowerkzeugs sicherzustellen. Bei Beschädigungen muss das Elektrowerkzeug vor einer erneuten Verwendung zunächst repariert werden.** Viele Unfälle werden durch schlecht gewartete Elektrowerkzeuge verursacht.
- **Halten Sie Schneidwerkzeuge scharf und sauber.** Sorgfältig gepflegte Schneidwerkzeuge mit scharfen Schneidkanten verklemmen seltener und sind leichter zu führen.
- **Verwenden Sie Elektrowerkzeug, Zubehör, Einsatzwerkzeuge usw. entsprechend diesen Anweisungen und unter Berücksichtigung der Arbeitsbedingungen und der auszuführenden Tätigkeit.** Wenn Elektrowerkzeuge nicht vorschriftsmäßig verwendet werden, kann dies zu gefährlichen Situationen führen.
- **Halten Sie Griffe und Griffflächen trocken, sauber und frei von Ölen und Fetten.** Rutschige Griffe und Griffflächen verhindern eine sichere Handhabung und Kontrolle des Werkzeugs in unerwarteten Situationen.

Sachgemäßer Umgang mit Akkuwerkzeugen

- **Nur mit dem vom Hersteller angegebenen Ladegerät laden.** Ein Ladegerät, das für einen Akkutyp geeignet ist, kann bei Verwendung mit einem anderen Typ zu Brandgefahr führen.
- **Verwenden Sie Elektrowerkzeuge nur mit explizit dafür vorgesehenen Akkus.** Der Einsatz mit anderen Akkus kann zu Verletzungs- und Brandgefahr führen.
- **Wenn der Akku nicht verwendet wird, halten Sie ihn fern von anderen metallischen Objekten wie**

Büroklammern, Münzen, Schlüsseln, Nägeln, Schrauben und anderen kleinen Metallgegenständen, die die Anschlüsse kurzschließen könnten. Das Kurzschließen von Akkuanschlüssen kann zu Verbrennungen oder Bränden führen.

- **Bei falscher Anwendung kann aus dem Akku Flüssigkeit austreten. Kontakt vermeiden. Bei versehentlichem Kontakt mit Wasser abspülen. Bei Kontakt mit Augen wenden Sie sich zusätzlich an einen Arzt.** Die aus dem Akku austretende Flüssigkeit kann Reizungen oder Verätzungen verursachen.
- **Verwenden Sie keine Akkus oder Werkzeuge, die beschädigt oder modifiziert sind.** Beschädigte oder modifizierte Akkus können ein unvorhersehbares Verhalten zeigen, das zu Feuer, Explosion oder Verletzungsgefahr führen kann.
- **Akkus oder Werkzeuge dürfen keinem Feuer oder übermäßigen Temperaturen ausgesetzt werden.** Feuer oder Temperaturen über 265 °F (130 °C) können Explosionen verursachen.
- **Befolgen Sie alle Ladeanweisungen und laden oder lagern Sie den Akku oder das Werkzeug nicht außerhalb des in der Anleitung angegebenen Temperaturbereichs.** Durch unsachgemäßes Laden oder bei Temperaturen außerhalb des spezifizierten Bereichs kann der Akku beschädigt werden und die Brandgefahr erhöht sich.

Wartung

- **Lassen Sie Ihr Elektrowerkzeug nur von qualifiziertem Fachpersonal und nur mit Original-Ersatzteilen reparieren.** Dadurch bleibt die Sicherheit des Elektrowerkzeugs gewährleistet.
- **Beschädigte Akkus dürfen nicht gewartet werden.** Arbeiten an Akkus dürfen nur vom Hersteller oder befugten Dienstleistungsanbietern durchgeführt werden.

Spezifische Sicherheitsinstruktionen

⚠ WARNUNG

Dieser Abschnitt enthält wichtige Sicherheitshinweise, die speziell für dieses Werkzeug gelten.

Lesen Sie vor dem Gebrauch der Presswerkzeuge diese Sicherheitshinweise sorgfältig durch, um die Gefahr eines Stromschlags oder anderer ernsthafter Verletzungen zu vermeiden.

ALLE WARNUNGEN UND ANWEISUNGEN ZUR SPÄTEREN EINSICHT AUFBEWAHREN!

Ein Fach im Werkzeugkoffer dient zur Aufbewahrung der Anleitung beim Werkzeug, damit der Benutzer sie griffbereit hat.

Sicherheit des Presswerkzeugs

- **Halten Sie während des Pressvorgangs Ihre Finger und Hände von Pressaufsätzen fern.** Ihre Finger oder Hände können gequetscht, gebrochen oder abgetrennt werden, wenn sie in den Aufsatz oder zwischen diesen Komponenten und andere Objekte geraten.
- **Versuchen Sie niemals, verschlissene oder beschädigte Pressaufsätze zu reparieren. Entsorgen Sie den gesamten verschlissenen oder beschädigten Aufsatz.** Ein Aufsatz, an dem geschweißt, geschliffen, gebohrt oder der in irgendeiner Weise modifiziert wurde, kann während des Pressvorgangs zerbrechen und zu schweren Verletzungen führen. Wird nicht der gesamte Pressaufsatz ersetzt, kann dies zu Komponentenversagen und schweren Verletzungen führen.
- **Bei der Nutzung treten große Kräfte auf, die Teile zerbrechen oder fortschleudern und Verletzungen verursachen können.** Halten Sie nicht benötigte Personen aus dem Arbeitsbereich fern. Halten Sie bei der Verwendung Abstand und tragen Sie geeignete Schutzausrüstung, einschließlich Augenschutz.
- **Eine Person muss den Arbeitsprozess und den Betrieb des Werkzeugs kontrollieren.** Um die Verletzungsgefahr zu verringern, sollte sich nur der Bediener

in diesem Bereich aufhalten, wenn das Werkzeug läuft.

- **Verwenden Sie nur RIDGID® Presswerkzeuge mit geeigneten RIDGID oder von RIDGID zugelassenen Pressaufsätzen.** Durch Zweckentfremdung oder Veränderung des Presswerkzeugs für andere Anwendungen können Presswerkzeug und Aufsätze beschädigt und/oder Verletzungen verursacht werden.
- **Verwenden Sie geeignete Kombinationen aus Werkzeug, Aufsatz und Fitting.** Unsachgemäße Kombinationen können zu einer unvollständigen Verbindung führen, was das Risiko von Leckagen, Geräteschäden und Verletzungen erhöht.
- **Verändern Sie nicht das Werkzeug.** Jegliche Modifikation des Werkzeugs kann zu Verletzungen und zum Erlöschen der Garantie für das Werkzeug führen.
- **Bevor Sie ein RIDGID® Presswerkzeug benutzen, machen Sie sich vertraut mit:**
  – Dieser Betriebsanleitung
  - Den Anweisungen für alle verwendeten Aufsätze
  – Dem Handbuch für Akku/Ladegerät
  - Die Installationsanweisungen des Fitting-Herstellers
  – Den Anweisungen für jede mit diesem Werkzeug verwendeten Ausrüstung und jedes Material.

  Die Nichtbefolgung der Anweisungen und Warnungen kann zu Sachschäden und/oder schweren Verletzungen führen.

RIDGID Kontaktinformationen

Wenn Sie Fragen zu diesem RIDGID®-Produkt haben:

– Wenden Sie sich an Ihren örtlichen RIDGID-Händler.

– Einen RIDGID Kontaktpunkt in Ihrer Nähe finden Sie auf RIDGID.com.

– Wenden Sie sich an die Abteilung Technischer Kundendienst von Ridge Tool unter ProToolsTechService@Emerson.com oder in den USA und Kanada telefonisch unter 844-789-8665.

Beschreibung

Die RIDGID® RP 251 Presswerkzeuge dienen, bei Verwendung mit geeigneten Aufsätzen, zum mechanischen Pressen von Fittings auf Leitungen, um eine wasserdichte permanente Verbindung zu schaffen, etwa bei Installationen, Heizungsbau sowie Klima- und Kühlanlagen.

Wenn der Auslöser/Betriebsschalter am Presswerkzeug gedrückt wird, treibt ein interner Elektromotor eine Hydraulikpumpe an, die Flüssigkeit in den Zylinder des Werkzeugs befördert, die den Stößel vorwärts bewegt und Kraft auf den Aufsatz ausübt, wodurch das Fitting gepresst wird. Der Presszyklus dauert etwa 4 Sekunden. Sobald der Zyklus beginnt, ein Fitting zu verformen, wird er automatisch bis zum Abschluss fortgesetzt, auch wenn der Auslöser/Betriebsschalter losgelassen wird.

Das Werkzeug verfügt über eine zweite Betriebsart („Kontrollmodus“), die über die RIDGID Link-App eingeschaltet werden kann. Der Kontrollmodus ermöglicht es, das Fitting vor dem Pressen in Eingriff zu bringen, um die ordnungsgemäße Ausrichtung von Aufsatz, Fitting und Rohr kontrollieren zu können.

Die Werkzeugstatusleuchten zeigen u.A. Werkzeugstatus, Akkustatus, erforderliche Wartung oder falsche Temperatur an. Ein Arbeitslicht schaltet sich ein, wenn der Auslöser/Betriebsschalter gedrückt wird, um das Gerät einzuschalten, und hilft bei der Ausleuchtung des Arbeitsbereichs. Das Werkzeug schaltet sich nach 120 Sekunden Inaktivität aus.

Der Kopf kann für einen besseren Zugang an Engstellen um 360° gedreht werden. Das Werkzeug wird mit Textilschlaufen geliefert, die mit geeignetem Zubehör wie Schultergurt oder Befestigungsschnüren verwendet werden kann.

Das Presswerkzeug ist mit der drahtlosen Technologie ausgestattet, die die Verbindung mit Smartphones und Tablets erlaubt. Siehe Abschnitt *„RIDGID Link App-Verbindung (drahtlose Kommunikation)“* für Einzelheiten.



Abbildung 1A - RIDGID RP 251 Presswerkzeug



Abbildung 1B - Statusleuchten/Warnschild

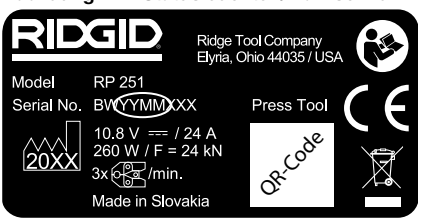

Abbildung 2 - Seriennummer der Maschine - Eingekreiste Ziffern geben das Jahr und den Monat der Herstellung an. (YY = Jahr, MM = Monat,)

Technische Daten

Aufsätze ..... RIDGID Compact-Serie

Hublänge..... 1.2" (30,5 mm)

Kolbenkraft..... 5.400 lbs. (24 kN)

Motor

Spannung..... 10,8 V DC Nennwert

Stromstärke..... 24 A

Leistung..... 260 Watt

Kopfdrehung..... 360°

Arbeitszyklus..... 3 Pressvorgänge/Min.

Stromversorgung . Aufladbarer 12 V Li-Ion-Akku (Serie RIDGID RB-1200)

Drahtlose Verbindung Reichweite..... 33 ft. (10 m)

Zulässige Luftfeuchtigkeit..... 80% maximal

Betriebstemperaturbereich .....: 15˚F bis 122˚F (-10˚C bis 50˚C).

Lagertemperatur .....32° F bis 113° F (0° C bis 45° C)

Gewicht (ohne Akku/ Aufsatz) .....3.57 lbs. (1,62 kg)

Abmessungen (ohne Akku/ Aufsatz) .....13" x 4.3" x 2.6" (330 mm x 109 mm x 66 mm)

Schalldruckpegel (L_{PA})*.....< 67,8 dB(A), K=2,5 dB(A)

Schallleistung (L_{PW})* .....< 75,8 dB(A), K=2,5 dB(A)

Vibration* .....< 0,71 m/s², K=1,5 m/s²

* Schall und Vibration werden nach einem standardisierten Verfahren gemäß der Norm EN 62481-1 gemessen.
- Vibrationsniveaus können für Vergleiche mit anderen Werkzeugen und für die vorläufige Einschätzung der Exposition verwendet werden.
- Schall- und Vibrationsemissionen können aufgrund Ihres Standorts und der spezifischen Verwendung dieser Werkzeuge schwanken.
- Das tägliche Expositionsniveau für Schall und Vibrationen muss für jede Anwendung bewertet werden und bei Bedarf sind entsprechende Sicherheitsmaßnahmen zu treffen. Bei der Bewertung des Expositionsniveaus sollte die Zeit berücksichtigt werden, für die ein Werkzeug abgeschaltet ist und nicht benutzt wird. Dadurch kann sich das Expositionsniveau über die gesamte Arbeitszeit signifikant verringern.

Standardausstattung

Einzelheiten über die Ausrüstung, die mit bestimmten Werkzeugen geliefert wird, finden Sie im RIDGID Katalog.

HINWEIS! Aufsätze für RIDGID-Presswerkzeug werden in zwei „Serien“ angeboten:

- Standardserie
- Kompaktserie

Diese Aufsatzserien sind nicht austauschbar. Aufsätze der Standardserie funktio-

Kontrolle	Kennzeichnung	Beschreibung
Auslöser/Startschalter	—	Einmaliges Drücken/Loslassen des Auslösers/Betriebsschalters schaltet das Gerät ein (LED-Arbeitslichtring und Werkzeugstatusleuchte leuchten). Das Werkzeug kann nun verwendet werden. Das Werkzeug bleibt für 2 Minuten eingeschaltet und einsatzbereit. Wenn sich die Leuchten ausschalten, muss der Schalter erneut gedrückt werden, damit das Werkzeug läuft. **Normaler Modus:** Drücken Sie den Betriebsschalter, um den Presszyklus zu starten. Lassen Sie los, wenn das Werkzeug einrastet. Der Normalmodus ist werkseitig eingestellt. **Kontrollmodus:** Drücken Sie den Betriebsschalter, um die Befestigung am Werkstück einzurasten. Nehmen Sie die erforderlichen Einstellungen vor. Drücken Sie den Betriebsschalter erneut, um den Presszyklus zu starten. Lassen Sie los, wenn das Werkzeug einrastet. Durch Loslassen des Schalters wird das Werkzeug nicht gestoppt, wenn es einmal verriegelt ist. Dies gewährleistet eine einheitliche, wiederholbare Integrität der Pressverbindung. Der Modus kann mit der RIDGID Link App geändert werden, siehe Abschnitt „RIDGID Link App-Verbindung (drahtlose Kommunikation)“.
Zurückziehen-Taste	⇨	Ermöglicht das Lösen des Werkzeugs ohne Abschluss des Pressvorgangs. Falls verwendet, ist die Pressverbindung nicht vollständig und muss wiederholt werden.
Aufsatzbefestigungsstift	—	Hält den Aufsatz am Werkzeug. Muss für den Betrieb des Werkzeugs vollständig eingesetzt sein

Abbildung 3 – Bedienelemente

Symbol	Stetiges Leuchten	Blinkende Leuchte	Beschreibung
((•))		Blau	Verbindung zur RIDGID Link App möglich.
((•))	Blau		Verbindung zur RIDGID Link App hergestellt.
S	Grün		Werkzeug ist im „Normalmodus“, Standby, betriebsbereit.
S	Blau		Werkzeug ist im „Kontrollmodus“, Standby, betriebsbereit.
S		Grün	Presszyklus beendet.
S		Rot (4 Sekunden)	Presszyklus unterbrochen (Ventil manuell / zu früh vor Erreichen des Drucks geöffnet). Bestätigen Sie die ordnungsgemäße Einrichtung und nehmen Sie den Betrieb wieder auf. Weitere Informationen finden Sie unter RIDGID Link App.
S		Rot	Aufsatzbefestigungsstift wurde nicht vollständig eingeführt. Werkzeug funktioniert nicht. Stift vollständig einsetzen. Wenn die Lichter immer noch leuchten, geben Sie das Werkzeug in die Wartung.
S	Rot		Die Maschine hat eine Fehlfunktion und funktioniert nicht. Nehmen Sie den Akku heraus und lassen Sie die Maschine ruhen, setzen Sie dann den Akku wieder ein. Wenn das Licht noch leuchtet, geben Sie die Maschine in die Wartung. Weitere Informationen finden Sie unter RIDGID Link App.
S		Gelb	Akku schwach. Akku aufladen/aufgeladenen Akku einsetzen.
S		Rot + Gelb	Akku schwach. Werkzeug funktioniert nicht. Akku aufladen/aufgeladenen Akku einsetzen.
((•)) S	Gelb		Werkzeug fast verriegelt mit „Diebstahlschutz“. Der Benutzer kann das Werkzeug über die RIDGID Link App entsperren. Wenn es nicht Ihr Werkzeug ist, geben Sie es an das Service Center oder den ursprünglichen Benutzer zurück.
((•)) S		Gelb	
((•)) S	Gelb		Werkzeug verriegelt mit „Diebstahlschutz“. Der Benutzer kann das Werkzeug über die RIDGID Link App entsperren. Wenn es nicht Ihr Werkzeug ist, geben Sie es an das Service Center oder den ursprünglichen Benutzer zurück.
((•)) S	Rot		

Abbildung 4 – Statusleuchten des Werkzeugs

nieren ausschließlich mit Werkzeugen der Standardserie (RP 350, RP 351, RP 342-XL, RP 340, RP 330, 320-E, CT-400). Aufsätze der Kompaktserie funktionieren nur mit Werkzeugen der Kompaktserie (RP 251, RP 240, RP 241, RP 200, RP 210, 100B).

⚠ WARNUNG Verwenden Sie nur RIDGID Presswerkzeuge und Aufsätze für RIDGID Presswerkzeuge, die vom Fittinghersteller für die Verwendung mit seinem System spezifiziert sind. Die Verwendung von falschen Presswerkzeugen und/oder Aufsätzen für ein System kann zu Leckagen im System, zur Beschädigung des Presswerkzeugs oder des Aufsatzes, zum Erlöschen der Garantie oder zu schweren Verletzungen führen.

HINWEIS Für die Auswahl der geeigneten Materialien, sowie der Verbindungsmethoden ist der Systemdesigner und/oder Installateur verantwortlich. Bevor eine Installation unternommen wird, sollte eine sorgfältige Bewertung der spezifischen Betriebsumgebung, einschließlich der chemischen Umgebung und der Betriebstemperatur, durchgeführt werden. *Wenden Sie sich für Informationen zur Auswahl an den Hersteller des Press-Fitting-Systems*.

Wenden Sie sich an den Fitting-Hersteller, um spezifische Informationen zu seinem System zu erhalten, einschließlich kompatibler Rohre, Materialien, Installationsanweisungen, Mindestabstand zwischen den Fittings, Dichtungsmaterial, Inspektion, Prüfung usw. Eine unsachgemäße Installation kann zu Leckagen im System und erheblichen Sachschäden führen.

RIDGID Link App-Verbindung (drahtlose Kommunikation)

Das RIDGID® RP-251 Presswerkzeug ist mit drahtloser Technologie versehen, die die Datenkommunikation an entsprechend ausgestattete Smartphones oder Tablets („Geräte“) mit den Betriebssystemen iOS oder Android erlaubt. So kann der Benutzer gespeicherte Auftragsdaten einsehen und herunterladen, Berichte erstellen und die Firmware aktualisieren. Für ein optimales Nutzererlebnis ist es empfehlenswert, die Firmware auf dem neuesten Stand zu halten. Überprüfen Sie die Firmware Ihres Werkzeugs und aktualisieren Sie sie bei Bedarf vor der ersten Verwendung des Werkzeugs und danach in regelmäßigen Abständen.

1. Laden Sie die entsprechende RIDGID® Link-App auf Ihr Gerät von RIDGID.com/apps oder im Google Play Store oder Apple App Store.
2. Wenn das Werkzeug eingeschaltet ist, blinkt das (( ))-Licht blau, wenn eine Verbindung zu einem Gerät möglich ist. *(Siehe Abbildung 4).*
3. Suchen Sie das RIDGID Link App-Symbol auf Ihrem Gerät und starten Sie die App, indem Sie das Symbol auswählen. Suchen Sie über die App nach Werkzeugen in der Nähe und wählen Sie das gewünschte RIDGID-Werkzeug aus. Spezifische Informationen zur Verbindung über die drahtlose Technologie finden Sie in der Anleitung Ihres Geräts. Sobald die Verbindung hergestellt ist, leuchtet das (( ))-Licht durchgehend blau.

   Nach der ersten Kopplung stellen die meisten Geräte automatisch eine Verbindung zu der Maschine her, wenn die drahtlose Technologie aktiv und in Reichweite ist und wenn die Geräteeinstellungen entsprechend konfiguriert sind. Die Maschine sollte weniger als 10 m (33 ft.) von dem zu erkennenden Gerät entfernt sein. Jedes Hindernis zwischen Maschine und Gerät kann die Reichweite verringern.
4. Nach der Kopplung sucht das System nach Firmware-Updates. Befolgen Sie die Anweisungen der App, um die Aktualisierung zu starten, falls erforderlich. Bedienen Sie das Werkzeug nicht, während Updates durchgeführt werden. Während eines Firmware-Updates leuchten keine LEDs. Überprüfen Sie die Anweisungen der App, um sicherzustellen, dass die neue Firmware installiert ist.
5. Befolgen Sie die Anweisungen der App für die Verwendung. Lassen Sie sich durch die Verwendung der App nicht von der Überwachung des Prozesses ablenken. Ablenkung kann dazu führen, dass Sie die Kontrolle über den Prozess verlieren.
6. Die drahtlose Kommunikation schaltet sich AUS, wenn die Hauptstromversorgung unterbrochen wird. Schalten Sie die drahtlose Kommunikation auf dem Gerät aus, um den Akku des Geräts zu schonen.

Inspektion vor der Benutzung

⚠ WARNUNG



Überprüfen Sie Ihr Presswerkzeug und die Aufsätze täglich vor dem Gebrauch. Beheben Sie eventuelle Störungen, um die Verletzungsgefahr durch elektrische Schläge, Quetschung, Ausfall des Zubehörs und andere Ursachen, sowie Schäden am Gerät zu verringern.

1. Entfernen Sie die Batterie aus dem Werkzeug.
2. Entfernen Sie etwaige Öl- und Fettrückstände und Verschmutzungen vom Gerät, insbesondere von Griffen und Bedienelementen. Dies erleichtert die Inspektion und hilft, zu vermeiden, dass Werkzeug oder Bedienelemente Ihnen aus den Händen gleiten.
3. Überprüfen Sie das Presswerkzeug auf:
   - Korrekte Montage, Wartung und Vollständigkeit.
   - Gebrochene, verschlissene, fehlende, falsch eingestellte oder klemmende Teile. Vergewissern Sie sich, dass die Textilschlaufen in gutem Zustand sind.
   - Gleichmäßige Bewegung des Befestigungsstifts des Aufsatzes zwischen der vollständig geöffneten und der vollständig geschlossenen Position. Der Stift sollte in beiden Positionen einrasten. Vergewissern Sie sich, dass sich der Auslöser/Betriebsschalter frei bewegt und nicht blockiert oder klemmt.
   - Warnschild vorhanden und lesbar *(Abbildung 1A oder 1B)*.
   - Umstände, die einen sicheren und normalen Betrieb verhindern könnten.

     Benutzen Sie das Presswerkzeug erst, nachdem etwaige Probleme behoben wurden.
4. Überprüfen und warten Sie die Werkzeugbefestigungen gemäß ihren Anweisungen. Entfernen Sie den Aufsatz vom Werkzeug. Vergewissern Sie sich, dass sich die Aufsätze in gutem Zustand befinden und deutlich als zu verwenden gekennzeichnet sind.
5. Kontrollieren und warten Sie alle anderen verwendeten Ausrüstungsteile gemäß der jeweiligen Anleitung, um sicherzustellen, dass sie in funktionsfähigen Zustand sind.

Vorbereitung und Betrieb

⚠ WARNUNG







Halten Sie während des Pressvorgangs Ihre Finger und Hände von Pressaufsätzen fern. Ihre Finger oder Hände können im Aufsatz oder zwischen dem Aufsatz und anderen Gegenständen (wie dem Werkzeug, dem Werkstück und der Umgebung) gequetscht, gebrochen oder abgetrennt werden.

Bei der Nutzung treten große Kräfte auf, die Teile zerbrechen oder fortschleudern und Verletzungen verursachen können. Halten Sie bei der Verwendung Abstand und tragen Sie geeignete Schutzausrüstung, einschließlich Augenschutz.

Verwenden Sie geeignete Kombinationen aus Werkzeug, Aufsatz und Fitting. Unsachgemäße Kombinationen können zu einer unvollständigen Pressverbindung führen, was das Risiko von Leckagen, Geräteschäden und Verletzungen erhöht.

Befolgen Sie die Vorbereitungs- und Betriebsanweisungen, um das Risiko der Verletzung durch Quetschung und andere Ursachen zu mindern und Schäden am Werkzeug zu vermeiden.

1. Geeigneten Arbeitsbereich bestätigen *(siehe Allgemeine Sicherheitswarnungen für Elektrowerkzeuge).* Arbeiten Sie auf einem freien, ebenen, stabilen und trockenen Untergrund. Benutzen Sie das Werkzeug nicht, wenn Sie im Wasser stehen.
2. Prüfen Sie die durchzuführenden Arbeiten und bestimmen Sie das richtige RIDGID-Werkzeug und den richtigen RIDGID-Aufsatz für die Anwendung gemäß ihren Spezifikationen. Die

Verwendung einer für eine Anwendung ungeeigneten Ausrüstung kann zu Verletzungen führen, das Werkzeug beschädigen und zur Erstellung unvollständiger Verbindungen führen.

3. Vergewissern Sie sich, dass die gesamte Ausrüstung überprüft und den Anweisungen entsprechend vorbereitet wurde.

Entfernen/Anbringen des Aufsatzes

1. Entfernen Sie die Batterie aus dem Werkzeug.
2. Den Befestigungsstift des Aufsatzes vollständig öffnen. Entfernen/Einstecken eines geeigneten Aufsatzes *(Abbildung 5)*.
3. Den Befestigungsstift des Aufsatzes vollständig schließen, bis er in der geschlossenen Position einrastet. Der Befestigungsstift des Aufsatzes muss vollständig geschlossen sein, um eine Beschädigung des Werkzeugs während des Gebrauchs zu vermeiden.

HINWEIS:Das Werkzeug nicht ohne montierten Aufsatz betreiben, da dies das Werkzeug beschädigen kann.



Abbildung 5 – Aufsatzbefestigungsstift

Vorbereiten der Verbindung

HINWEIS Diese Anweisungen sind verallgemeinerte Praktiken für verschiedene Arten von Presswerkzeugaufsätzen. Befolgen Sie stets die spezifischen Anweisungen für den verwendeten Presswerkzeugaufsatz und die spezifischen Installationsanweisungen des Fitting-Herstellers, um das Risiko unsachgemäßer Pressverbindungen und umfangreicher Sachschäden zu verringern.

1. Bereiten Sie die Pressverbindung gemäß den Anweisungen des Fitting-Herstellers vor.
2. Setzen Sie mit trockenen Händen einen vollständig geladenen Akku in das Werkzeug ein.
3. Nach dem Einlegen des Akkus ist das Werkzeug erst eingeschaltet, wenn der Auslöser gedrückt und wieder losgelassen wird, um das Werkzeug einzuschalten. Nach dem Einschalten schaltet sich der LED-Arbeitslichtring ein und die Werkzeugstatusanzeige leuchtet je nach Modus grün oder blau. Das Werkzeug kann nun verwendet werden.
4. Wenn das Werkzeug 120 Sekunden lang nicht in Betrieb war, schaltet es sich ab, bis der Auslöser gedrückt wird, um das Werkzeug wieder einzuschalten. Das Werkzeug ist ausgeschaltet, wenn der LED-Arbeitslichtring ausgeschaltet ist. Ein einzelner Druck auf den Auslöser aktiviert das Werkzeug nicht; ein weiterer Druck auf den Auslöser ist erforderlich, um den Werkzeugzyklus zu starten.

Pressen eines Fittings mit typischen Scherenbacken

1. Drücken Sie auf die Backenarme, um die Backen zu öffnen. In vielen Fällen kann dies mit einer Hand geschehen *(siehe Abbildung 6)*.



Abbildung 6 - Öffnen des Pressbackens mit einer Hand

2. Offene Pressbacken um das Fitting legen *(Abbildung 7)*. Das Backenpressprofil korrekt an der Kontur des Fittings ausrichten, wie in den *Installationsanweisungen des Fitting-Herstellers angegeben.* Lassen Sie die

Backenarme los, um die Pressbacken um das Fitting herum zu schließen. Den Pressbackensatz nicht am Fitting aufhängen. Das Werkzeug könnte plötzlich herunterfallen und schwere Verletzungen, möglicherweise mit Todesfolge, verursachen.



Abbildung 7 – Anbringen von Scherenbacken am Fitting

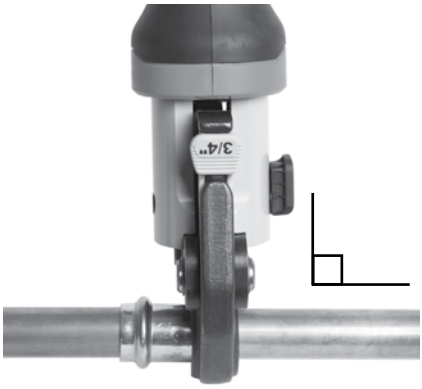

Abbildung 8 – Backen gerade am Fitting

3. Vergewissern Sie sich, dass die Pressbacken korrekt und gerade am Fitting platziert sind *(Abbildung 8)*. Halten Sie Finger und Hände von den Pressbacken fern, um Quetschverletzungen in den Pressbacken oder zwischen Pressbacken und Umgebung zu vermeiden.

   Wenn die Arbeitsleuchte des Werkzeugs NICHT leuchtet, schalten Sie das Werkzeug ein, indem Sie den Werkzeugschalter einmal drücken und wieder loslassen. Das Werkzeug ist nun zum Pressen bereit.

Normaler Modus: Drücken Sie den Trigger/Betriebsschalter *(Abbildung 9)*. Sobald der Werkzeugzyklus beginnt und die Rollen die Backenarme berühren, verriegelt sich das Werkzeug und schließt den Zyklus automatisch ab. Durch Loslassen des Schalters wird das Werkzeug nicht gestoppt, wenn es einmal verriegelt ist. Dies gewährleistet eine einheitliche, wiederholbare Integrität der Pressverbindung.

Kontrollmodus: Drücken Sie den Trigger/Betriebsschalter *(Abbildung 9)*. Die Backen greifen in das Fitting ein, aber die Pressverbindung wird nicht hergestellt. Nehmen Sie die erforderlichen Einstellungen vor. Drücken Sie den Betriebsschalter erneut, das Werkzeug rastet ein und schließt den Zyklus automatisch ab. Durch Loslassen des Schalters wird das Werkzeug nicht gestoppt, wenn es einmal verriegelt ist. Dies gewährleistet eine einheitliche, wiederholbare Integrität der Pressverbindung.

Wenn das Werkzeug entfernt werden muss, bevor eine Verbindung fertiggestellt ist, lassen Sie den Auslöser/Betriebsschalter los und drücken Sie die Zurückziehen-Taste *(Abbildungen 1A &1B)*.

HINWEIS Wenn die Zurückziehen-Taste gedrückt wird, ist der Pressvorgang NICHT vollständig und die Verbindung muss erneut gepresst werden, um Fertigstellung zu gewährleisten. Wenn im Betrieb eine Fehlfunktion des Werkzeugs auftritt, wenden Sie dieses Verfahren an.



Abbildung 9 - Das Fitting pressen

4. Lassen Sie den Auslöser/Betriebsschalter los.
5. Drücken Sie auf die Backenarme, um die Backen zu öffnen.

6. Pressbacken vom Fitting entfernen. Meiden Sie scharfe Kanten, die sich beim Pressvorgang am Fitting gebildet haben könnten.
7. Wenn der Vorgang abgeschlossen ist, nehmen Sie den Akku aus dem Gerät.

Pressen eines Fittings mit typischem Stellantrieb und Pressringsatz

1. Ring öffnen und um Fitting legen. Das Ringpressprofil korrekt an der Kontur des Fittings ausrichten, wie in den *Installationsanweisungen des Fitting-Herstellers angegeben*. Den Ring loslassen, sodass er sich um das *(Abbildung 10)* schließt.
2. Vergewissern, dass der korrekte Stellantrieb ordnungsgemäß in das Werkzeug eingesetzt ist. Die Arme des Stellantriebs zusammendrücken, um die Stellantriebspitzen zu öffnen. Die Stellantriebspitzen an den Ringtaschen ausrichten. Die Stellantriebarme freigeben und die Stellantriebspitzen vollständig in die Ringtaschen *(Abbildung 10)* einrasten lassen. Bei falscher Ausrichtung der Stellantriebspitze an der Ringtasche kann der Ring oder der Stellantrieb beim Pressen beschädigt werden. Werkzeug und Stellantrieb nicht am Pressring aufhängen. Das Werkzeug könnte plötzlich herunterfallen und schwere Verletzungen, möglicherweise mit Todesfolge, verursachen.



Abbildung 10 – Ansetzen des Stellantriebs am Pressring

3. Vergewissern Sie sich, dass der Ring korrekt und gerade am Fitting platziert ist. Halten Sie Finger und Hände von Stellantrieb und Ring fern, um Quetschverletzungen im Aufsatz oder zwischen Aufsatz und Umgebung zu vermeiden.

Wenn die Arbeitsleuchte des Werkzeugs NICHT leuchtet, schalten Sie das Werkzeug ein, indem Sie den Werkzeugschalter einmal drücken und wieder loslassen. Das Werkzeug ist nun zum Pressen bereit.

Normaler Modus: Drücken Sie den Trigger/Betriebsschalter *(Abbildung 1)*. Sobald der Werkzeugzyklus beginnt und die Rollen die Backenarme berühren, verriegelt sich das Werkzeug und schließt den Zyklus automatisch ab. Durch Loslassen des Schalters wird das Werkzeug nicht gestoppt, wenn es einmal verriegelt ist. Dies gewährleistet eine einheitliche, wiederholbare Integrität der Pressverbindung.

Kontrollmodus: Drücken Sie den Trigger/Betriebsschalter *(Abbildung 1)*. Die Backen greifen in das Fitting ein, aber die Pressverbindung wird nicht hergestellt. Nehmen Sie die erforderlichen Einstellungen vor. Drücken Sie den Betriebsschalter erneut, das Werkzeug rastet ein und schließt den Zyklus automatisch ab. Durch Loslassen des Schalters wird das Werkzeug nicht gestoppt, wenn es einmal verriegelt ist. Dies gewährleistet eine einheitliche, wiederholbare Integrität der Pressverbindung.

Wenn das Werkzeug entfernt werden muss, bevor eine Verbindung fertiggestellt ist, lassen Sie den Auslöser/Betriebsschalter los und drücken Sie die Zurückziehen-Taste *(Abbildung 1)*.

HINWEIS Wenn die Zurückziehen-Taste gedrückt wird, ist der Pressvorgang NICHT vollständig und die Verbindung muss erneut gepresst werden, um Fertigstellung zu gewährleisten. Wenn im Betrieb eine Fehlfunktion des Werkzeugs auftritt, wenden Sie dieses Verfahren an.

4. Lassen Sie den Auslöser/Betriebsschalter los.
5. Die Arme des Stellantriebs zusammendrücken, um den Stellantrieb zu öffnen. Stellantrieb vom Ring entfernen.
6. Ring vom Fitting entfernen. Meiden Sie scharfe Kanten, die sich beim Pressvorgang am Fitting gebildet haben könnten.

7. Wenn der Vorgang abgeschlossen ist. Entfernen Sie die Batterie aus dem Werkzeug.

Überprüfen der Pressverbindung

1. Überprüfen Sie das gepresste Fitting auf:
   - Festen Sitz des Rohrs im Fitting.
   - Übermäßige Fehlausrichtung der Rohre. Eine geringfügige Fehlausrichtung an einer Pressverbindung gilt als normal.
   - Falsche Ausrichtung der Befestigung mit der Kontur des Fittings. Verzerrtes oder deformiertes Fitting.
   - Weitere Probleme durch den Fitting-Hersteller. Dazu könnte die Entfernung eines Steuerrings oder Schildes gehören (das verwendet wird, um anzuzeigen, dass die Verbindung noch nicht gepresst wurde).

     Wenn Probleme festgestellt werden, Fitting entfernen und eine neue Pressverbindung installieren.
2. Testen Sie die Pressverbindung entsprechend den Anweisungen des Verbindungsherstellers, normalen Praktiken und geltenden Normen.

Betrieb bei kalter Witterung

Wenn die Temperatur sinkt, wird die Hydraulikflüssigkeit dicker und die Akkuleistung nimmt ab. Um das Risiko einer Fehlfunktion zu reduzieren, funktioniert RP 251 Presswerkzeug nicht außerhalb des Spezikationstemperaturbereichs, wie durch die Werkzeugstatusleuchten angegeben *(Abbildung 5)*.

Wenn die Umgebungstemperaturen außerhalb des Spezifikationstemperaturbereichs liegen, bewahren Sie Werkzeug und Akkus bis zur Benutzung in einem temperierten Bereich auf.

Aufbewahrung

Nehmen Sie den Akku aus dem Presswerkzeug. Bewahren Sie Presswerkzeug, Aufsätze und Akku im Koffer auf. Vermeiden Sie die Lagerung bei extremer Hitze oder Kälte. Das Werkzeug lässt sich nicht einschalten, wenn sich das Werkzeug außerhalb des Spezifikationsbereichs befindet.

⚠ WARNUNG Das Werkzeug an einem trockenen, sicheren, verschlossenen Ort lagern, der für Kinder und Personen, die mit dem Presswerkzeug nicht vertraut sind, nicht zugänglich ist. Das Werkzeug ist gefährlich, wenn es von unerfahrenen Personen benutzt wird.

Wartungsanweisungen

⚠ WARNUNG

Stellen Sie sicher, dass vor der Durchführung von Wartungs- oder Einstellarbeiten der Akku aus dem Werkzeug entfernt wird.

Reinigung und Schmierung

1. Wischen Sie das Werkzeug außen täglich mit einem sauberen trockenen Tuch ab.
2. Überprüfen Sie den Aufsatzbefestigungsstift und schmieren Sie den Stift bei Bedarf mit einem Silikonschmiermittel.
3. Prüfen Sie die Rückholfedern in den Aufsätzen bei jedem Einsatz. Aufsätze sollten sich frei mit nur mäßigem Fingerdruck öffnen und schließen lassen.

Firmware aktualisieren

Für ein optimales Nutzererlebnis ist es empfehlenswert, die Firmware auf dem neuesten Stand zu halten. Überprüfen Sie die Firmware Ihres Werkzeugs und aktualisieren Sie sie bei Bedarf vor der ersten Verwendung des Werkzeugs und danach in regelmäßigen Abständen. *Siehe Abschnitt RIDGID Link App-Verbindung*.

Fehlerbehebung

PROBLEM	MÖGLICHE URSACHE	LÖSUNG
Das Gerät schaltet sich nicht ein, wenn der Auslöser/ Betriebsschalter gedrückt wird.	Der Akku ist komplett entladen oder defekt.	Voll aufgeladenen Akku einsetzen/ Akku ersetzen.
	Akku nicht korrekt in den Werkzeuggriff eingesetzt.	Prüfen, ob der Akku richtig eingesetzt ist.
Aufsatz ist am Fitting blockiert.	Pressverbindung wurde nicht erfolgreich abgeschlossen.	Drücken Sie die Zurückziehen-Taste, um die Backen vom Fitting zu entfernen. Das Fitting inspizieren und nachdrücken.
Die gepressten Verbindungen sind nicht vollständig.	Falsche Backen für Rohrdurchmesser oder Material verwendet.	Korrekten Aufsatz verwenden.
	Das Werkzeug war nicht gerade am Rohr angesetzt.	Die Pressverbindung mit neuem Fitting und neuem Rohr erneut herstellen. Achten Sie darauf, dass das Werkzeug am Rohr gerade angesetzt wird.
	Die Presskontur des Aufsatzes wurde nicht an der Kontur des Fittings ausgerichtet.	Die Pressverbindung mit Fitting und neuem Rohr erneut herstellen. Stellen Sie sicher, dass die Presskontur des Aufsatzes auf die Kontur des Fittings ausgerichtet ist.
	Das Werkzeug muss repariert werden.	*Unter Kontaktinformationen* finden Sie das nächstgelegene unabhängige befugte RIDGID Servicecenter.
Öl läuft aus dem Werkzeug aus.	Dichtung oder mechanische Probleme.	*Unter Kontaktinformationen* finden Sie das nächstgelegene unabhängige befugte RIDGID Servicecenter.
Motor läuft, aber Werkzeug schließt den Zyklus nicht ab.	Ölstand zu niedrig.	
Werkzeug stoppt während des Betriebs.	Ölstand zu niedrig.	

Statusleuchten des Werkzeugs siehe Abbildung 5.
Siehe Abschnitt RIDGID Link App-Verbindungen für Firmware-Updates.

Wartung und Reparatur

⚠ WARNUNG

Die Betriebssicherheit des Geräts kann durch unsachgemäße Wartung oder Reparatur beeinträchtigt werden.

Wartung und Reparatur des Presswerkzeugs RP 251 müssen von einem befugten unabhängigen RIDGID Servicecenter für Presswerkzeuge durchgeführt werden.

Informationen zu Ihrem nächstgelegenen unabhängigen RIDGID-Servicecenter und Antworten auf Service- und Reparaturfragen finden Sie im Abschnitt *Kontaktinformationen* in dieser Anleitung.

Optionale Ausrüstung

⚠ WARNUNG

Um Verletzungsgefahr zu vermeiden, ist nur die speziell für das RP 251s Presswerkzeug entwickelte und empfohlene Ausrüstung, die nachstehend aufgeführt ist, zu verwenden.

Best.-Nr.	Beschreibung
78258	Transportkoffer, RP 251

Akkus

Best.-Nr.	Beschreibung	Kapazität
55183	RB-1225R	12 V 2,5 Ah Li-Ion

Der Akku funktioniert mit jedem Modell des RBC-121 Ladegeräts.

Ladegeräte und Kabel

Best.-Nr.	Beschreibung	Region	Steckertyp
55193	Ladegerät	USA, Kanada und Mexiko	A
55198	Ladegerät	Europa	C
55203	Ladegerät	China	A
55208	Ladegerät	Australien und Lateinamerika	I
55213	Ladegerät	Japan	A
55218	Ladegerät	Großbritannien	G
44798	Ladekabel	Nordamerika	A
44808	Ladekabel	Europa	C
44803	Ladekabel	China	A
44813	Ladekabel	Australien & LA	I
44818	Ladekabel	Japan	A
44828	Ladekabel	Großbritannien	G

Eine vollständige Liste der für dieses Gerät erhältlichen RIDGID®-Ausrüstung finden Sie im Ridge Tool Katalog online *auf RIDGID.com oder in den Kontaktinformationen.*

Entsorgung

Die Werkzeuge und alle dazugehörigen Akkus, Zubehörteile und Verpackungen müssen auf umweltgerechte Weise recycelt werden. Hierfür gibt es auf Recycling spezialisierte Betriebe, die u. U. auch örtlich ansässig sind. Entsorgen Sie die Teile entsprechend den örtlich geltenden Bestimmungen. Weitere Informationen erhalten Sie bei der örtlichen Abfallwirtschaftsbehörde.



Entsorgen Sie Elektrogeräte und Akkus nicht im Hausmüll!

Für EU-Länder: Gemäß der Europäischen Richtlinie 2012/19/EU über Elektro- und Elektronik-Altgeräte und deren Umsetzung in nationales Recht müssen Elektrogeräte, die nicht mehr verwendet werden können, sowie gemäß der Verordnung (EU) 2023/1542 Akkus, die nicht mehr verwendet werden können, getrennt gesammelt und umweltgerecht entsorgt werden.

Elektromagnetische Verträglichkeit (EMV)

Der Begriff elektromagnetische Verträglichkeit bezeichnet die Fähigkeit des Produkts, in einer Umgebung, in der elektromagnetische Strahlung und elektrostatische Entladungen auftreten, einwandfrei zu funktionieren, ohne elektromagnetische Störungen anderer Geräte zu verursachen.

HINWEIS Diese Werkzeuge entsprechen allen geltenden EMV-Normen. Die Möglichkeit, dass sie Störungen anderer Geräte verursachen, kann jedoch nicht ausgeschlossen werden. Alle getesteten Standards im Zusammenhang mit der elektromagnetischen Verträglichkeit werden in den technischen Unterlagen des Werkzeugs aufgeführt.

RP 251 Perswerktuig



⚠ WAARSCHUWING!

Lees deze handleiding aandachtig voordat u dit apparaat gebruikt. Het niet begrijpen en naleven van de volledige inhoud van deze handleiding kan resulteren in elektrische schokken, brand en/of ernstig letsel.

RIDGID

Inhoudsopgave

Veiligheidssymbolen 67

Algemene veiligheidswaarschuwingen i.v.m. elektrisch gereedschap 67
- Veiligheid op de werkplek 67
- Elektrische veiligheid 68
- Persoonlijke veiligheid 68
- Gebruik en behandeling van elektrisch gereedschap 69
- Gebruik en behandeling van elektrisch gereedschap op batterijen 69
- Onderhoud 70

Specifieke veiligheidsinformatie 70
- Veilig werken met persgereedschap 70

RIDGID Contactgegevens 71

Beschrijving 71

Specificaties 72
- Standaarduitrusting 73

Verbinding met de app RIDGID Link (draadloze communicatie) 74

Inspectie vóór gebruik 74

Instelling en bediening 75
- Hulpstukken verwijderen/monteren 75
- Voorbereiden van de verbinding 76
- Een fitting persen met typische schaarbekken 76
- Een fitting persen met een typische actuator en persring 77
- De persverbinding controleren 78

Gebruik in koude omstandigheden 78

Opslag 78

Onderhoudsinstructies 79
- Reiniging en smering 79
- Firmware bijwerken 79
- Problemen oplossen 79
- Onderhoud en reparatie 80

Optionele apparatuur 80

Afvalverwijdering 80

Elektromagnetische compatibiliteit (EMC) 81

Verklaring FCC/ICES ..... Achterin

Een beveiligingslek in een product rapporteren ..... Binnenkant van de achteromslag

Verklaring van overeenstemming ..... Binnenkant van de achteromslag

Levenslange garantie ..... Achterflap

Vertaling van de oorspronkelijke gebruiksaanwijzing

Veiligheidssymbolen

In deze gebruiksaanwijzing en op het product worden veiligheidssymbolen, pictogrammen en bepaalde woorden gebruikt om de aandacht te vestigen op belangrijke veiligheidsinformatie. Dit deel van de tekst wordt gebruikt om het begrip van deze signaalwoorden en symbolen te verbeteren.



Dit is het veiligheidswaarschuwingssymbool. Het wordt gebruikt om uw aandacht te vestigen op een potentieel risico op lichamelijk letsel. Volg alle veiligheidsinstructies achter dit symbool, om mogelijke letsels of dodelijke ongevallen te voorkomen.

⚠ GEVAAR GEVAAR verwijst naar een gevaarlijke situatie die, als ze niet wordt vermeden, zal resulteren in een ernstig of dodelijk letsel.

⚠ WAARSCHUWING WAARSCHUWING verwijst naar een gevaarlijke situatie die, als ze niet wordt vermeden, kan resulteren in een ernstig of dodelijk letsel.

⚠ VOORZICHTIG VOORZICHTIG verwijst naar een gevaarlijke situatie die, als ze niet wordt vermeden, kan resulteren in een licht of matig letsel.

LET OP LET OP verwijst naar informatie over de bescherming van eigendommen.



Dit pictogram geeft aan dat u de handleiding aandachtig moet lezen voordat u het gereedschap gebruikt. De handleiding bevat belangrijke informatie over de veilige en correcte bediening van het gereedschap.



Dit pictogram geeft aan dat u altijd een veiligheidsbril met zijkapjes moet dragen terwijl u dit gereedschap gebruikt of bedient, om het risico op letsels te verminderen.



Dit symbool geeft aan dat dit elektrische apparatuur is die voldoet aan de eisen van de betreffende EG-richtlijnen.



Dit symbool geeft aan dat dit elektrische apparatuur is die niet met het huishoudelijk afval mag worden weggegooid. *Zie het gedeelte "Afvalverwijdering".*



Dit is een informatiesymbool, dat aangeeft dat er productinformatie beschikbaar is (waaronder de gebruikershandleiding) door de QR-code ernaast te scannen.



Dit symbool geeft het productiejaar van het product aan.



Dit symbool waarschuwt voor het risico van verbrijzeling van handen, vingers of andere lichaamsdelen.



Dit symbool waarschuwt voor het gevaar van een elektrische schok.



Dit symbool geeft aan dat de batterijen uit de RIDGID® RB-12XXX-serie (zoals de RIDGID RB1225R en RB-1225) met deze apparatuur kunnen worden gebruikt.

Algemene veiligheidswaarschuwingen i.v.m. elektrisch gereedschap*

⚠ WAARSCHUWING

Lees alle veiligheidswaarschuwingen, instructies, illustraties en specificaties die bij dit elektrische gereedschap zijn geleverd. Het niet naleven van een van de onderstaande instructies kan leiden tot elektrische schokken, brand en/of ernstig lichamelijk letsel.

BEWAAR ALLE WAARSCHUWINGEN EN INSTRUCTIES, ZODAT U ZE OOK LATER NOG KUNT RAADPLEGEN!

De term 'elektrisch gereedschap' in de waarschuwingen heeft betrekking op uw op netvoeding werkend elektrisch gereedschap (met snoer) of uw op batterijen werkend (snoerloos) elektrisch gereedschap.

Veiligheid op de werkplek

- **Zorg voor een schone en goed verlichte werkplek.** Op een rommelige of donkere werkplek doen zich gemakkelijker ongevallen voor.
- **Gebruik elektrisch gereedschap niet in een explosieve omgeving, bijvoorbeeld in de aanwezigheid van brandbare vloeistoffen, gassen of stof.** Elektrisch gereedschap geeft vonken af, die stof of dampen kunnen doen ontbranden.

* De tekst die in het hoofdstuk "Algemene veiligheidswaarschuwingen in verband met elektrisch gereedschap" van deze handleiding wordt gebruikt, komt (zoals verplicht) woordelijk uit de geldende norm UL/CSA/EN 62841-1. Dit hoofdstuk bevat algemene veiligheidsvoorschriften voor een groot aantal verschillende soorten elektrisch gereedschap. Niet ieder voorschrift geldt voor ieder stuk gereedschap, en sommige zijn niet van toepassing op deze machine.

- **Houd kinderen en omstanders op afstand terwijl u met elektrisch gereedschap werkt.** Als u wordt afgeleid tijdens het werk, kan dit tot gevolg hebben dat u de controle verliest.

Elektrische veiligheid

- **Stekkers van elektrisch gereedschap moeten passen in de beschikbare stopcontacten. Breng nooit veranderingen aan de stekker aan. Gebruik nooit verloopstekkers in combinatie met (geaard) elektrisch gereedschap.** Originele stekkers en passende stopcontacten verminderen het risico van elektrische schokken.
- **Voorkom lichamelijk contact met geaarde oppervlakken, zoals leidingen, radiatoren, fornuizen en koelkasten.** Het risico op elektrische schokken is groter als uw lichaam geaard is.
- **Stel elektrisch gereedschap niet bloot aan regen of vochtige omstandigheden.** Als er water in het elektrisch gereedschap komt, neemt het risico op elektrische schokken toe.
- **Gebruik het snoer alleen waarvoor het bedoeld is. Gebruik het snoer nooit om elektrisch gereedschap te dragen, te verslepen of om er de stekker mee uit het stopcontact te trekken. Houd het snoer uit de buurt van warmtebronnen, olie, scherpe randen en bewegende onderdelen.** Beschadigde, verstrikte of in de war geraakte snoeren verhogen de kans op elektrische schokken.
- **Wanneer u elektrisch gereedschap buiten gebruikt, dient u een verlengsnoer te gebruiken dat geschikt is voor buiten.** Het gebruik van een snoer dat geschikt is voor buiten, verkleint het risico van een elektrische schok.
- **Als er geen andere mogelijkheid is dan het elektrisch gereedschap op een vochtige plek te gebruiken, moet het elektrische circuit met een aardlekschakelaar zijn beveiligd.** Door het gebruik van een aardlekschakelaar wordt het risico van elektrische schokken beperkt.
- **Als er geen andere mogelijkheid is dan het elektrisch gereedschap op een vochtige plek te gebruiken, moet het elektrische circuit met een aardlekschakelaar zijn beveiligd.** Door het gebruik van een ALS wordt het risico van elektrische schokken beperkt.
- **We raden aan om het gereedschap altijd aan te sluiten op een spanningsbron die met een aardlekschakelaar met een lekstroom van 30mA of minder is beveiligd.**

Persoonlijke veiligheid

- **Blijf alert, let voortdurend op wat u doet en gebruik uw gezond verstand wanneer u met elektrisch gereedschap aan het werk bent. Gebruik geen elektrisch gereedschap wanneer u moe bent of onder invloed van drugs, alcohol of geneesmiddelen.** Als u ook maar even niet oplet tijdens het gebruik van elektrisch gereedschap kan dit leiden tot ernstig lichamelijk letsel.
- **Gebruik persoonlijke beschermingsmiddelen. Draag altijd een veiligheidsbril.** Beschermingsmiddelen zoals een stofmasker, veiligheidsschoenen met antislipzolen, een veiligheidshelm en gehoorbeschermingsmiddelen die aan de werkomstandigheden zijn aangepast, verminderen het risico op persoonlijk letsel.
- **Voorkom onopzettelijk starten. Zorg ervoor dat de schakelaar in de stand UIT staat voordat het gereedschap op het stroomnet en/of de accupack wordt aangesloten, wordt opgetild of wordt vervoerd.** Het dragen van elektrisch gereedschap met uw vinger aan de schakelaar of elektrisch gereedschap van stroom voorzien terwijl de schakelaar in de AAN-stand staat, is vragen om ongelukken.
- **Verwijder eventuele instelsleutels of ander afstelgereedschap voordat u het elektrische gereedschap aanzet.** Een sleutel of ander gereedschap dat nog aan een draaiend onderdeel van elektrisch gereedschap vastzit, kan persoonlijk letsel veroorzaken.
- **Tracht nooit te ver te reiken. Zorg dat u altijd stevig staat en dat u uw evenwicht niet verliest.** Zo hebt u meer controle over het elektrisch gereedschap als er zich een onverwachte situatie voordoet.
- **Draag geschikte kleding. Draag geen loszittende kledingstukken of sieraden. Houd uw haar, kleding en handschoenen uit de buurt van bewegende delen.** Losse kledingstukken, sieraden of lang

haar kunnen worden gegrepen door bewegende onderdelen.

- **Wanneer apparaten voorzien zijn van een aansluiting voor voorzieningen voor stofafzuiging en -opvang, zorg dan dat die zijn aangesloten en gebruik ze op de voorgeschreven wijze.** Het gebruik van een stofopvangvoorziening kan risico's in verband met stof verkleinen.
- **Voorkom dat u door vertrouwdheid door veelvuldig gebruik van gereedschappen gemakzuchtig wordt en de veiligheidsprincipes van het gereedschap negeert.** Een onoplettende handeling kan in een fractie van een seconde ernstig letsel veroorzaken.

Gebruik en behandeling van elektrisch gereedschap

- **Forceer het elektrisch gereedschap nooit. Gebruik het geschikte gereedschap voor uw werkzaamheden.** Het juiste elektrische gereedschap werkt beter en veiliger als u het gebruikt tegen de snelheid en het ritme waarvoor het is ontworpen.
- **Gebruik het elektrische gereedschap niet als u het niet met de schakelaar kunt in- en uitschakelen.** Elk elektrisch gereedschap dat niet in- en uitgeschakeld kan worden met de schakelaar is gevaarlijk en moet worden gerepareerd.
- **Haal de stekker uit het stopcontact en/of koppel de accupack los van het elektrische gereedschap voordat u afstellingen uitvoert, accessoires verwisselt of het elektrische gereedschap opbergt.** Deze preventieve veiligheidsmaatregelen verkleinen het risico op het onopzettelijk starten van de elektrische machine.
- **Bewaar ongebruikt elektrisch gereedschap buiten het bereik van kinderen en laat personen die onbekend zijn met het elektrische gereedschap of met deze instructies er niet mee werken.** Elektrisch gereedschap is gevaarlijk in de handen van ongeoefende gebruikers.
- **Zorg voor een goed onderhoud van elektrisch gereedschap en toebehoren. Controleer op verkeerd aangesloten en aanlopende of vastgelopen bewegende delen, defecte onderdelen en andere omstandigheden die gevolgen kunnen hebben voor de werking van het elektrische gereedschap. Als het elektrische gereedschap beschadigd is, moet u het laten repareren alvorens u het opnieuw gebruikt.** Heel wat ongelukken worden veroorzaakt door slecht onderhouden elektrisch gereedschap.
- **Houd snijwerktuigen scherp en schoon.** Goed onderhouden snijgereedschap met scherpe snijranden zal minder gemakkelijk blokkeren en is gemakkelijker te bedienen.
- **Gebruik het elektrische gereedschap, accessoires en gereedschapsbits overeenkomstig deze instructies, rekening houdend met de werkomstandigheden en de te verrichten werkzaamheden.** Het gebruik van elektrisch gereedschap voor andere doeleinden dan het beoogde gebruik kan gevaarlijke situaties opleveren.
- **Houd handgrepen en gripoppervlakken droog, schoon en vrij van olie en vet.** Door gladde handgrepen en gripoppervlakken kan het gereedschap in een onverwachte situatie niet veilig worden gebruikt of bediend.

Gebruik en behandeling van elektrisch gereedschap op batterijen

- **Laad het gereedschap uitsluitend bij met de lader die door de fabrikant is opgegeven.** Een lader die geschikt is voor een bepaalde batterij kan wellicht brand veroorzaken bij gebruik met een andere batterij.
- **Gebruik elektrisch gereedschap alleen met de daarvoor specifiek bestemde batterijpacks.** Gebruik van andere batterijen kan mogelijk letsel of brand veroorzaken.
- **Wanneer een batterijpack niet in gebruik is, moet u deze uit de buurt houden van andere metalen voorwerpen, zoals paperclips, munten, sleutels, spijkers, schroeven en andere kleine metalen voorwerpen, die een elektrische brug tussen de twee batterijklemmen zouden kunnen vormen.** Het kortsluiten van de batterijaansluitingen kan brandwonden of brand veroorzaken.
- **Bij onjuist gebruik kan er vloeistof uit de batterij spuiten. Vermijd contact met de vloeistof. Komt de huid per ongeluk in contact met de vloeistof, dan met water spoelen. Wanneer vloeistof in de ogen komt, onmiddellijk medische**

hulp raadplegen. Vloeistof die uit de batterij spuit, kan irritatie of brandwonden veroorzaken.

- **Gebruik de batterijpack of het gereedschap niet wanneer deze beschadigd of aangepast is.** Beschadigde of aangepaste batterijen kunnen onvoorspelbaar gedrag vertonen wat kan resulteren in brand, explosie of risico van letsel.
- **Stel batterijpacks of gereedschappen niet bloot aan vuur of te hoge temperaturen.** Bij blootstelling aan vuur of aan temperaturen boven 265 °F (130 °C) kan een explosie het gevolg zijn.
- **Volg alle aanwijzingen voor het opladen en laad het batterijpack of het gereedschap niet op buiten het in de instructies gespecificeerde temperatuurbereik.** Op een onjuiste manier opladen of opladen buiten het gespecificeerde temperatuurbereik kan schade toebrengen aan de batterij en leiden tot een verhoogd brandrisico.

Onderhoud

- **Laat uw elektrisch gereedschap onderhouden en repareren door een bevoegde hersteldienst, die uitsluitend identieke vervangende onderdelen gebruikt.** Zo wordt de veiligheid van het elektrisch gereedschap gewaarborgd.
- **Voer nooit onderhoud aan beschadigde batterijpacks uit.** Onderhoud aan batterijpacks mag uitsluitend worden uitgevoerd door de fabrikant of een bevoegd bedrijf.

Specifieke veiligheidsinformatie

⚠ WAARSCHUWING

Dit hoofdstuk bevat belangrijke veiligheidsinformatie die specifiek betrekking heeft op dit gereedschap.

Lees deze voorzorgsmaatregelen aandachtig door voordat u de persgereedschappen gebruikt, om het risico op elektrische schokken of ernstig letsel te verminderen.

BEWAAR ALLE WAARSCHUWINGEN EN INSTRUCTIES, ZODAT U ZE OOK LATER NOG KUNT RAADPLEGEN!

De gereedschapsdraagkoffer bevat een compartiment voor het opbergen van deze handleiding bij het werktuig, zodat de gebruiker ze altijd bij de hand heeft.

Veilig werken met persgereedschap

- **Houd uw vingers en handen uit de buurt van de pershulpstukken tijdens de perscyclus.** Uw vingers of handen kunnen worden verbrijzeld, gebroken of geamputeerd wanneer ze tussen het hulpstuk worden gekneld of tussen deze onderdelen en een ander voorwerp.
- **Probeer nooit versleten of beschadigde pershulpstukken te repareren. Gooi een versleten of beschadigd hulpstuk weg.** Een hulpstuk dat op enigerlei wijze gelast, geschuurd, doorboord of aangepast is, kan tijdens het persen breken en daardoor ernstig letsel veroorzaken. Wanneer het complete pershulpstuk niet worden vervangen, kan dat resulteren in een componentdefect en ernstig letsel.
- **Tijdens het gebruik van het product worden grote krachten opgewekt, die onderdelen kunnen breken of wegslingeren, en daarbij letsel kunnen veroorzaken.** Houd al het overbodige personeel uit het werkgebied. Houd afstand en draag een geschikte beschermingsuitrusting – inclusief oogbescherming.
- **Eén persoon moet het werkproces en het gebruik van het gereedschap onder controle houden.** Alleen de bediener mag zich in het gebied bevinden wanneer het gereedschap draait om het risico van letsel te verminderen.
- Gebruik alleen**RIDGID®-persgereedschap met de juiste RIDGID- of door RIDGID goedgekeurde persverbindingen.** Andere toepassingen of aanpassingen aan de persgereedschappen voor ander gebruik kan het persgereedschap beschadigen, de hulpstukken beschadigen en/of persoonlijk letsel veroorzaken.
- **Gebruik de correcte gereedschap-, hulpstuk- en fittingcombinaties.** Onjuiste combinaties kunnen resulteren in een onvolledige verbinding, wat de kans op lekkages, schade aan de apparatuur en letsel kan vergroten.
- **Pas het gereedschap nooit aan.** Als het gereedschap op welke manier dan ook wordt aangepast, kan dit leiden tot letsel en het vervallen van de garantie op het gereedschap.
- **Voordat u aan het werk gaat met RIDGID®-persgereedschap, moet u**

ervoor zorgen dat u de volgende documentatie hebt gelezen en begrepen:

– deze handleiding
– de instructies voor eventuele hulpstukken die worden gebruikt
– de handleiding van batterij/lader
– de installatie-instructies van de fabrikant van de fittingen
– de instructies voor alle overige uitrusting of materiaal die bij dit gereedschap wordt gebruikt.

Als u zich niet houdt aan alle instructies en waarschuwingen, kan dit leiden tot materiele schade en/of ernstig lichamelijk letsel.

RIDGID Contactgegevens

Als u nog vragen hebt over dit RIDGID®-product:

– Neem contact op met uw plaatselijke RIDGID-dealer.
– Kijk op RIDGID.com om uw plaatselijke RIDGID-contactpunt te vinden.
– Neem contact op met de Ridge Tool Technical Service Department via ProToolsTechService@Emerson.com of bel ons in de VS of Canada op het telefoonnummer 844-789-8665.

Beschrijving

Het RIDGID® RP 251 Persgereedschap is ontwikkeld om – in combinatie met de geschikte hulpstukken – fittingen mechanisch op leidingen te persen en op die manier een waterdichte en permanente verbinding tot stand te brengen, bijvoorbeeld voor sanitaire, verwarmings-, airco- en koelingsinstallaties.

Wanneer de trekker / activeringsschakelaar op het persgereedschap is ingedrukt, drijft een interne elektrische motor een hydraulische pomp aan die vloeistof in de cilinder van het gereedschap pompt, de plunjer naar voren beweegt en kracht uitoefent op het hulpstuk, waardoor de fitting wordt geperst. De perscyclus duurt ongeveer 4 seconden. Zodra de cyclus begint met het vervormen van een fitting, wordt deze handeling automatisch tot voltooiing uitgevoerd, ook als de trekker / activeringsschakelaar wordt losgelaten.

Het gereedschap omvat een tweede bedieningsmodus ("bedieningsmodus") die kan worden ingeschakeld met behulp van de RIDGID Link-app. Met de bedieningsmodus kan de fitting voorafgaand aan het persen worden ingeklemd, zodat de correcte uitlijning van hulpstuk, fitting en buis kan worden gecontroleerd.

De statusleds van het gereedschap geven de status van het gereedschap, de batterijstatus, noodzakelijk onderhoud of een verkeerde temperatuur aan. Er gaat een werklampje branden wanneer de trekker / activeringsschakelaar wordt ingedrukt om het gereedschap in te schakelen; dit helpt het werkgebied verlichten. Het gereedschap gaat UIT na 120 seconden inactiviteit.

De kop kan 360° worden gedraaid voor betere toegang in beperkte ruimten. Het gereedschap is uitgerust met stoffen lussen die voor geschikte accessoires kunnen worden gebruikt, zoals schouderbanden of ophangstroppen.

Het persgereedschap is uitgerust met draadloze technologie, waarmee een draadloze verbinding met smartphones en tablets tot stand kan worden gebracht. Zie het hoofdstuk *"Verbinding met de app RIDGID Link (draadloze communicatie)"* voor meer informatie.



Afbeelding 1A - RIDGID RP 251 Persgereedschap



Afbeelding 1B - Statuslampjes / Waarschuwingslabel



Figuur 2 - Machineserienummer - omcirkelde cijfers geven het jaar en de maand van productie aan. (YY = jaar, MM = maand,)

Specificaties

Hulpstukken van de serie ..... RIDGID Compact

Slaglengte ..... 1.2" (30,5 mm)

Plunjerkracht ..... 5,400 lbs. (24 kN)

Motor

Spanning ..... 10,8 V DC nominaal

Stroomsterkte ..... 24 A

Vermogen ..... 260 W

Rotatie van de kop ..... 360°

Werkcyclus ..... 3 persingen /min.

Voeding ..... Lithiumionbatterij van 12 V (serie RIDGID RB-1200)

Bereik draadloze verbinding ..... 33 ft. (10 m)

Toegestane vochtigheidsgraad ..... maximaal 80%

Bereik bedrijfstemperatuur ..... 15 °F tot 122 °F (-10 °C tot 50 °C)

Opslagtemperatuur ..... 32 °F tot 113 °F (0 °C tot 45 °C)

Gewicht (zonder batterij / hulpstuk) ..... 3.57 lbs. (1,62 kg)

Afmetingen (zonder batterij / hulpstuk) ..... 13" x 4,3" x 2,6"(330 mm x 109 mm x 66 mm)

Geluidsdruk (L_{PA})* ..... < 67,8 dB(A), K=2,5 dB(A)

Geluidsdrukvermogen (L_{PW})* ..... < 75,8 dB(A), K=2,5 dB(A)

Trillingen* ..... < 0,71 m/s², K=1,5 m/s²

* Geluids- en trillingsmetingen worden uitgevoerd in overeenstemming met de gestandaardiseerde test zoals beschreven in de EN 62481–1 norm.

- De gemeten trillingswaarden mogen worden gebruikt voor vergelijkingen met ander gereedschap en voor een voorlopige evaluatie van de blootstelling.
- Geluids- en trillingsemissie kan variëren naargelang van de plaats waar u zich bevindt, en het specifieke gebruik dat u van dit gereedschap maakt.
- De dagelijkse blootstellingsniveaus voor geluid en trillingen moeten voor elke toepassing worden geëvalueerd en er moeten passende veiligheidsmaatregelen worden genomen wanneer dat nodig is. Bij de evaluatie van de blootstellingsniveaus moet ook rekening worden gehouden met de tijd dat het gereedschap uitgeschakeld en niet in gebruik is. Dit kan het blootstellingsniveau over de totale werktijd aanzienlijk verminderen.

Bedieningselement	Markering	Beschrijving
Trekker / Activeringsschakelaar	—	Druk de trekker / activeringsschakelaar een keer in en laat los om het gereedschap in te schakelen (ring ledwerklampje en statuslampje gereedschap branden). Het gereedschap kan nu worden gebruikt. Het gereedschap blijft 2 minuten ingeschakeld en klaar voor gebruik. Als de lampjes uitgaan, moet de schakelaar opnieuw worden ingedrukt om het gereedschap te laten werken. **Normale modus:** Druk de activeringsschakelaar in om de perscyclus te starten, loslaten wanneer het gereedschap aangrijpt. Normale modus is de fabrieksinstelling. **Controlemodus:** activeringsschakelaar indrukken om hulpstuk op werkstuk te laten aangrijpen. Voer zo nodig aanpassingen uit. Druk opnieuw op de activeringsschakelaar om de perscyclus te starten, loslaten wanneer gereedschap aangrijpt. Zodra het werktuig zich heeft vastgezet, kan de cyclus niet meer worden gestopt door de schakelaar los te laten. Hierdoor wordt de consistente en herhaalbare integriteit van de persverbinding verzekerd. De modus kan worden gewijzigd met de app RIDGID Link; zie het gedeelte "Verbinding met de app RIDGID Link (draadloze communicatie)".
Terugtrekknop	⇨	Hiermee kan het gereedschap worden vrijgegeven zonder een voltooide persing. Wordt deze knop gebruikt, is de persverbinding niet voltooid en moet worden herhaald.
Montagepen voor hulpstukken	—	Houd hulpstuk op het gereedschap. Moet volledig ingestoken zijn om het gereedschap te laten werken

Afbeelding 3 – Schema met bedieningselementen

Pictogram	Lampje brandt	Lampje knippert	Beschrijving
		Blauw	Verbinding met de app RIDGID Link mogelijk.
	Blauw		Verbinding gemaakt met de app RIDGID Link.
	Groen		Het gereedschap staat in de "Normale modus", in stand-by, klaar voor gebruik.
	Blauw		Het gereedschap staat in de "Regelmodus", in stand-by, klaar voor gebruik.
		Groen	Perscyclus voltooid.
		Rood (4 seconden)	Perscyclus onderbroken (ventiel handmatig geopend / te vroeg geopend voordat de juiste druk werd bereikt). Controleer of het apparaat goed is ingesteld en begin met het gebruik ervan. Zie de app RIDGID Link voor meer informatie.
		Rood	De montagepen voor hulpstukken is niet volledig ingeschoven. Het gereedschap zal niet werken. Steek de pen volledig in. Als de leds nog steeds branden, onderhoud aan het gereedschap laten uitvoeren.
	Rood		Er is een storing in de machine, waardoor deze niet werkt. Verwijder de batterij en laat de machine rusten; plaats daarna de batterij terug. Als het lampje nog steeds brandt, moet u onderhoud aan de machine laten uitvoeren. Zie de app RIDGID Link voor meer informatie.
		Geel	Batterij bijna leeg. Herlaad de batterij/Breng een opgeladen batterij aan in het gereedschap.
		Rood + Geel	Batterij bijna leeg. Het gereedschap zal niet werken. Herlaad de batterij/Breng een opgeladen batterij aan in het gereedschap.
	Geel		Gereedschap dichtbij vergrendeling met "diefstalbeveiliging". De gebruiker kan het gereedschap ontgrendelen via de app RIDGID Link. Als het niet uw gereedschap is, breng het dan terug naar het Servicecentrum of de oorspronkelijke gebruiker.
		Geel	
	Geel		Gereedschap vergrendeld met "diefstalbeveiliging". De gebruiker kan het gereedschap ontgrendelen via de app RIDGID Link. Als het niet uw gereedschap is, breng het dan terug naar het Servicecentrum of de oorspronkelijke gebruiker.
	Rood		

Figuur 4 – Led-diagnosedisplay

Standaarduitrusting

Zie de RIDGID-catalogus voor meer informatie over apparatuur die bij de verschillende gereedschappen kan worden geleverd.

LET OP! RIDGID-hulpstukken voor persgereedschap worden aangeboden in twee "series":

- Standard-serie
- Compact-serie

Deze hulpstukseries kunnen niet onderling worden uitgewisseld. Hulpstukken uit de Standard-serie werken alleen met gereedschappen uit de Standard-serie (RP 350, RP 351, RP 342-XL, RP 340, RP 330, 320-E, CT-400). Hulpstukken uit de Compact-serie werken alleen met gereedschappen uit de Compact-serie (RP 251, RP 240, RP 241, RP 200, RP 210, 100B).

⚠ WAARSCHUWING Gebruik uitsluitend RIDGID-persgereedschappen en RIDGID-pershulpstukken wanneer gespecificeerd door de fabrikant van de fitting voor gebruik met hun systeem. Bij het gebruik van niet-geschikte persgereedschappen en/of pershulpstukken voor een systeem kan er lekkage in het systeem of schade aan het persgereedschap of -hulpstuk ontstaan, kan de garantie vervallen of kan er ernstig letsel worden veroorzaakt.

LET OP Het kiezen van de juiste materialen en verbindingsmethoden is de verantwoordelijkheid van de systeemontwerper en/of installateur. Voor een installatie wordt uitgevoerd, moet de betreffende werkomgeving zorgvuldig worden beoordeeld, dat omvat tevens de chemische omgeving en de werktemperatuur. *Raadpleeg de fabrikant van het persfittingsysteem voor informatie over de juiste keuze*.

Neem contact op met de fabrikant van de fitting voor specifieke informatie over hun systeem, zoals geschikte buizen, materialen, installatie-instructies, minimale afstand tussen

fittingen, afdichtingsmateriaal, inspectie en testen. Een verkeerde installatie kan leiden tot lekkage in het systeem en grote schade aan materialen.

Verbinding met de app RIDGID Link (draadloze communicatie)

Het RIDGID® RP-251 Persgereedschap werkt met draadloze technologie waarmee gegevens met geschikte smartphones of tablets ("apparaten") met iOS- of Android-besturingssystemen kunnen worden gecommuniceerd. Hiermee kan de gebruiker opgeslagen opdrachtgegevens bekijken en downloaden, rapporten maken en firmware bijwerken. Voor de beste gebruikerservaring wordt aanbevolen om de firmware up-to-date te houden. Controleer de firmware van uw gereedschap en werk deze zo nodig bij voordat u het product voor het eerst gebruikt en daarna regelmatig.

1. Download de juiste app RIDGID® Link op uw apparaat. Ga hiervoor naar RIDGID.com/apps, de Google Play Store of de Apple App Store.
2. Als het gereedschap AAN staat, knippert het lampje ((•)) blauw als verbinding met een apparaat mogelijk is. *Zie Figuur 4.*
3. Zoek het pictogram voor de app RIDGID Link op uw apparaat en start de app door het pictogram te selecteren. Zoek via de app naar gereedschap in de buurt en selecteer het gewenste RIDGID-gereedschap. Zie de instructies van uw gereedschap voor specifieke informatie over de manier waarop er verbinding via draadloze technologie moet worden gemaakt. Na verbinding brandt het lampje ((•)) continu blauw.

   Na de eerste verbinding worden de meeste apparaten automatisch met de machine verbonden wanneer de draadloze technologie actief en binnen bereik is, en als de apparaatinstellingen hiervoor zijn geconfigureerd. De machine moet zich op minder dan 33 ft. (10 m) van het te detecteren apparaat bevinden. Elk obstakel tussen de machine en het apparaat kan het bedieningsbereik verkleinen.
4. Na het verbinden controleert het systeem of er firmware-updates zijn. Volg de instructies in de app om de update waar nodig te starten. Gebruik het gereedschap niet terwijl er updates worden uitgevoerd. Als er een firmware-update wordt uitgevoerd, branden er geen lampjes. Controleer de instructies in de app om te controleren of de nieuwe firmware is geïnstalleerd.
5. Volg de instructies in de app voor gebruik. Blijf het proces ook zelf in de gaten houden als u de app gebruikt. Als u niet op het proces let, kunt u de controle verliezen.
6. De draadloze communicatie wordt UITGESCHAKELD wanneer de voeding wordt uitgeschakeld. Schakel de draadloze communicatie uit op het apparaat om te voorkomen dat de batterij leeg loopt.

Inspectie vóór gebruik

⚠ WAARSCHUWING

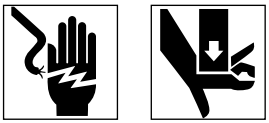

Inspecteer uw persgereedschap en hulpstukken dagelijks vóór gebruik. Los eventuele problemen op om het risico van ernstig letsel door elektrische schokken, verbrijzeling, falen van de hulpstukken of andere oorzaken te verkleinen en beschadiging van het gereedschap te voorkomen.

1. Haal de batterij uit het gereedschap.
2. Reinig het gereedschap, met name handgrepen en bedieningsknoppen, en verwijder alle olie, smeer en vuil. Dat maakt de inspectie gemakkelijker en helpt voorkomen dat gereedschap of bedieningselementen uit uw handen kunnen schieten.
3. Inspecteer het persgereedschap op de volgende punten:
   - Correcte montage, goed onderhoud en volledigheid.
   - Eventuele defecte, versleten, ontbrekende, verkeerd uitgelijnde of klemmende onderdelen. Controleer of de stoffen lussen in goede toestand verkeren.
   - Soepele beweging van de bevestigingspen van het hulpstuk tussen de volledig geopende en volledig gesloten positie. Pen moet in elke positie vergrendelen. Controleer of de trekker / activeringsschakelaar soepel beweegt

en niet aanloopt of klemt.

- Aanwezigheid en leesbaarheid van waarschuwingslabel *(Afbeelding 1A of 1B)*.
- Enige andere toestand die een veilige en normale werking zou kunnen verhinderen.

  Gebruik het persgereedschap niet tot problemen zijn verholpen of gerepareerd.

4. Controleer en onderhoud de hulpstukken van het gereedschap volgens de bijbehorende instructies. Verwijder alle hulpstukken van het gereedschap. Ga na of de hulpstukken zich in een goede toestand bevinden en duidelijk gemarkeerd zijn voor de gebruikswijze.
5. Inspecteer en onderhoud alle overige gebruikte uitrusting volgens de overeenkomstige instructies, om de correcte werking ervan te verzekeren.

Instelling en bediening

⚠ WAARSCHUWING



Houd uw vingers en handen uit de buurt van de pershulpstukken tijdens de perscyclus. Uw vingers of handen kunnen geplet, gebroken of geamputeerd worden in het hulpstuk of tussen het hulpstuk en andere objecten (zoals het gereedschap, het werkstuk en de omgeving).

Tijdens het gebruik van het product worden grote krachten opgewekt, die onderdelen kunnen breken of wegslingeren, en daarbij letsel kunnen veroorzaken. Houd afstand en draag een geschikte beschermingsuitrusting – inclusief oogbescherming.

Gebruik de juiste combinaties van gereedschap, hulpstuk en fitting. Onjuiste combinaties kunnen resulteren in een onvolledige persverbinding, wat de kans op lekkage, schade aan de apparatuur en letsel vergroot.

Volg de instructies voor instellen en bedienen van het gereedschap om het letselrisico door verbrijzelen en andere oorzaken te verminderen en schade aan het gereedschap te voorkomen.

1. Controleer de geschiktheid van het werkgebied *(zie Algemene veiligheidswaarschuwingen i.v.m. elektrisch gereedschap)*. Een werkplek moet overzichtelijk, vlak, stabiel en droog zijn. Gebruik het gereedschap nooit terwijl u in water staat.
2. Controleer het uit te voeren werk en bepaal het correcte RIDGID-gereedschap en RIDGID-hulpstuk voor de toepassing aan de hand van de bijbehorende instructies. Gebruik van verkeerd toebehoren voor een toepassing kan leiden tot letsel, beschadiging van het gereedschap en het maken van onvolledige verbindingen.
3. Vergewis u ervan dat de complete uitrusting is geïnspecteerd en ingesteld zoals aangegeven in de bijbehorende instructies.

Hulpstukken verwijderen/ monteren

1. Haal de batterij uit het gereedschap.
2. Open de montagepen van het hulpstuk volledig. Verwijder / plaats het geschikte hulpstuk *(Afbeelding 5)*.
3. Sluit de montagepen van het hulpstuk volledig tot deze in de gesloten positie vergrendelt. De montagepen van het hulpstuk moet volledig gesloten zijn om schade aan het gereedschap tijdens het gebruik te voorkomen.

LET OP: Gebruik het gereedschap niet zonder geplaatst hulpstuk, dat kan het gereedschap beschadigen.



Figuur 5 – Montagepen voor hulpstukken

Voorbereiden van de verbinding

LET OP Deze instructies zijn algemene handelwijzen voor verschillende soorten hulpstukken van persgereedschappen. Volg altijd de specifieke instructies voor het hulpstuk van het persgereedschap dat gebruikt wordt en de specifieke installatie-instructies van de fittingfabrikant om het risico van verkeerde persverbindingen en dure materiële schade te voorkomen.

1. Bereid de persverbinding voor volgens de instructies van de fittingfabrikant.
2. Plaats met droge handen een volledig geladen batterij in het gereedschap.
3. Na het plaatsen van de batterij staat het gereedschap pas AAN als de trekker wordt ingedrukt en losgelaten om het gereedschap aan te zetten. Bij het inschakelen gaat de ring van het ledwerklampje aan en brandt het statuslampje van het gereedschap groen of blauw, afhankelijk van de modus. Het gereedschap kan nu worden gebruikt.
4. Na 120 seconden zonder bediening wordt het gereedschap uitgeschakeld totdat de trekker wordt ingedrukt om het gereedschap weer in te schakelen. Het gereedschap wordt uitgeschakeld als de ring van het ledwerklampje UIT is. De inschakeltrekker activeert het gereedschap niet; u moet nog een keer op de trekker drukken nodig om de cyclus van het gereedschap te starten.

Een fitting persen met typische schaarbekken

1. Druk de armen van de persbek samen om de bek te openen. In veel gevallen kan dit met één hand *(zie Afbeelding 6)*.



Afbeelding 6 - Bekken met één hand openen

2. Plaats de open bekken om de fitting *(Figuur 7)*. Lijn het persprofiel van de bekken uit op de omtrek van de fitting, zoals aangegeven in de *installatie-instructies van de fabrikant van de fitting.* Laat de bekarmen los, zodat de bekken om de fitting sluiten. Laat de vastgeklemde bek niet aan de fitting hangen. Het gereedschap zou onverwachts kunnen vallen en daarbij ernstige of zelfs dodelijke verwondingen veroorzaken.



Figuur 7 – Aanbrengen van schaarbekken rond fitting



Figuur 8 – Bekken loodrecht op de fitting

3. Controleer of de bek correct en loodrecht op de fitting is aangebracht *(Figuur 8)*. Houd handen en vingers weg bij de bekken om te voorkomen dat ze tussen de bekken of tussen de bekken en andere voorwerpen worden gekneld.

   Als het werklampje van het gereedschap UIT is, schakel dan het gereedschap in door de gereedschapsschakelaar één keer in te drukken en los te laten. Het gereedschap is nu klaar om te persen.

   Normale modus: Druk op de trekker / activeringsschakelaar *(Afbeelding 9)*. Zodra de werkcyclus begint en de rollen

in contact komen met de armen van de bekken, zet het werktuig zich vast en wordt de werkcyclus automatisch voltooid. Zodra het werktuig zich heeft vastgezet, kan de cyclus niet meer worden gestopt door de schakelaar los te laten. Hierdoor wordt de consistente en herhaalbare integriteit van de persverbinding verzekerd.

Regelmodus: Druk op de trekker / activeringsschakelaar *(Afbeelding 9)*. De bekken sluiten om de fitting, maar de persverbinding wordt niet gemaakt. Voer zo nodig aanpassingen uit. Druk de activeringsschakelaar opnieuw in, het gereedschap vergrendelt en voltooit automatisch de cyclus. Zodra het werktuig zich heeft vastgezet, kan de cyclus niet meer worden gestopt door de schakelaar los te laten. Hierdoor wordt de consistente en herhaalbare integriteit van de persverbinding verzekerd.

Als het gereedschap moet worden verwijderd voordat er een verbinding is gemaakt, laat u de trekker / activeringsschakelaar los en drukt u op de terugtrekknop *(Afbeeldingen 1A &1B)*.

LET OP Telkens wanneer de terugtrekknop wordt gebruikt, is de persverbinding NIET voltooid en moet de verbinding opnieuw worden geperst om deze te voltooien. Als het werktuig tijdens de bewerking uitvalt, moet u deze procedure toepassen.



Afbeelding 9 - De fitting persen

4. Laat de trekker / activeringsschakelaar los.
5. Druk de armen van de persbek samen om de bek te openen.
6. Haal de bek van de fitting. Let op met de scherpe randen die mogelijk tijdens de persbewerking op de fitting zijn gevormd.
7. Verwijder de batterij uit het gereedschap wanneer u klaar bent.

Een fitting persen met een typische actuator en persring

1. Open de ring en breng hem aan rond de fitting. Lijn het persprofiel van de ring goed uit op de contour van de fitting, zoals aangegeven in de *installatie-instructies van de fabrikant van de fitting*. Ontgrendel de ring, zodat deze zich sluit rond de fitting *(Figuur 10)*.
2. Controleer of de correcte actuator op de juiste wijze in het gereedschap is aangebracht. Knijp de armen van de actuator samen om de tippen te openen. Lijn de tippen van de actuator uit op de uitsparingen in de ring. Laat de armen van de actuator los en laat de punten van de actuator volledig ingrijpen in de uitsparingen in de ring *(Figuur 10)*. Als u de tip van de actuator niet juist op de uitsparing in de ring uitlijnt, kan de ring of de actuator bij het persen worden beschadigd. Laat het gereedschap en de actuator niet vrij aan de persring hangen. Het gereedschap zou onverwachts kunnen vallen en daarbij ernstige of zelfs dodelijke verwondingen veroorzaken.



Figuur 10 – Aanbrengen van de actuator op de persring

3. Vergewis u ervan dat de ring correct en loodrecht op de fitting is aangebracht. Houd handen en vingers weg bij de actuator en de ring om te voorkomen dat ze tussen de hulpstukken of tussen de hulpstukken en andere voorwerpen worden gekneld.

   Als het werklampje van het gereedschap UIT is, schakel dan het gereedschap in door de gereedschapsschakelaar één keer in te drukken en los te laten. Het gereedschap is nu klaar om te persen.

   Normale modus: Druk op de trekker / activeringsschakelaar *(Afbeelding 1)*. Zodra de werkcyclus begint en de rollen in contact komen met de armen van de

bekken, zet het werktuig zich vast en wordt de werkcyclus automatisch voltooid. Zodra het werktuig zich heeft vastgezet, kan de cyclus niet meer worden gestopt door de schakelaar los te laten. Hierdoor wordt de consistente en herhaalbare integriteit van de persverbinding verzekerd.

Regelmodus: Druk op de trekker / activeringsschakelaar *(Afbeelding 1)*. De bekken sluiten om de fitting, maar de persverbinding wordt niet gemaakt. Voer zo nodig aanpassingen uit. Druk de activeringsschakelaar opnieuw in, het gereedschap vergrendelt en voltooit automatisch de cyclus. Zodra het werktuig zich heeft vastgezet, kan de cyclus niet meer worden gestopt door de schakelaar los te laten. Hierdoor wordt de consistente en herhaalbare integriteit van de persverbinding verzekerd.

Als het gereedschap moet worden verwijderd voordat er een verbinding is gemaakt, laat u de trekker / activeringsschakelaar los en drukt u op de terugtrekknop *(Afbeelding 1)*.

LET OP Telkens wanneer de terugtrekknop wordt gebruikt, is de persverbinding NIET voltooid en moet de verbinding opnieuw worden geperst om deze te voltooien. Als het werktuig tijdens de bewerking uitvalt, moet u deze procedure toepassen.

4. Laat de trekker / activeringsschakelaar los.
5. Knijp de armen van de actuator samen om de actuator te openen. Haal de actuator van de ring.
6. Haal de ring van de fitting. Let op met de scherpe randen die mogelijk tijdens de persbewerking op de fitting zijn gevormd.
7. Wanneer de bewerking voltooid is. Haal de batterij uit het gereedschap.

De persverbinding controleren

1. Inspecteer de geperste fitting op de volgende punten:
   - Leiding volledig in de fitting geschoven.
   - Sterk afwijkende uitlijning van de leidingen. Een geringe afwijking in de uitlijning bij een persverbinding wordt als normaal beschouwd.
   - Verkeerde uitlijning van het hulpstuk met de contour van de fitting. Verdraaide of vervormde fitting.
   - Eventuele andere problemen volgens de instructies van de fabrikant van de fitting. Dat kan het verwijderen van een controlering of een sticker zijn (wordt gebruikt om aan te geven dat de verbinding nog niet geperst is).

     Als er nog problemen worden gevonden, moet de betreffende fitting worden verwijderd en moet een nieuwe persverbinding worden geperst.
2. Test de persverbinding volgens de instructies van de connectorfabrikant, met inachtneming van de gebruikelijke werkwijzen en toepasselijke voorschriften.

Gebruik in koude omstandigheden

Wanneer de temperatuur daalt, wordt de hydraulische vloeistof dikker en neemt de batterijcapaciteit af. Het risico van verkeerd gebruik wordt beperkt omdat het RP 251 Persgereedschap niet buiten het gespecificeerde temperatuurbereik kan werken. Dit wordt aangegeven door middel van de statuslampjes van het gereedschap *(Afbeelding 5)*.

Wanneer de omgevingscondities buiten het gespecificeerde temperatuurbereik vallen, moeten het gereedschap en de batterijen in een geklimatiseerde ruimte worden bewaard totdat ze klaar voor gebruik zijn.

Opslag

Verwijder de batterij uit het persgereedschap. Berg het persgereedschap, hulpstukken en de batterij op in de koffer. Vermijd opslag bij extreem warme of koude temperaturen. Het gereedschap schakelt niet in wanneer het zich buiten zijn opgegeven bereik bevindt.

⚠ WAARSCHUWING Bewaar het gereedschap op een droge, afgesloten plaats, waar gereedschap en batterij buiten bereik zijn van kinderen en andere mensen die niet vertrouwd zijn met het persgereedschap. Het gereedschap is gevaarlijk in de handen van ongeoefende gebruikers.

Onderhoudsinstructies

⚠ WAARSCHUWING

Zorg ervoor dat de batterij uit het gereedschap is verwijderd voordat u onderhoudswerkzaamheden of afstellingen uitvoert.

Reiniging en smering

1. Veeg het elektrische gereedschap dagelijks af met een schone droge doek.
2. Controleer de montagepen voor hulpstukken en breng indien nodig wat siliconensmeermiddel aan op de pen.
3. Controleer tijdens elk gebruik de terughaalveren in de hulpstukken. Hulpstukken moeten probleemloos openen en sluiten met slechts een geringe vingerkracht.

Firmware bijwerken

Voor de beste gebruikerservaring wordt aanbevolen om de firmware up-to-date te houden. Controleer de firmware van uw gereedschap en werk deze zo nodig bij voordat u het product voor het eerst gebruikt en daarna regelmatig. *Zie het gedeelte Verbinding met de app RIDGID Link*.

Problemen oplossen

PROBLEEM	MOGELIJKE REDEN	OPLOSSING
Het gereedschap wordt niet ingeschakeld wanneer de trekker / activeringsschakelaar wordt ingedrukt.	De batterij is volledig ontladen of defect.	Plaats een volledig geladen batterij of vervang de batterij.
	De batterij is niet correct in het handvat van het gereedschap aangebracht.	Controleer of de batterij volledig op zijn plaats zit.
Hulpstuk zit vast op de fitting.	De persverbinding is niet met succes voltooid.	Druk op de terugtrekknop om de bekken van de fitting te verwijderen. Inspecteer de fitting en pers opnieuw.
De geperste verbindingen zijn niet voltooid.	U hebt de verkeerde bek gebruikt voor de leidingdiameter of het leidingmateriaal.	Breng het juiste hulpstuk aan.
	Het werktuig was niet haaks op de leiding geplaatst.	Voer de persverbinding opnieuw uit met een nieuwe fitting en een nieuwe leiding. Zorg ervoor dat het werktuig haaks op de leiding staat.
	Het profiel van het hulpstuk was niet goed uitgelijnd met de fittingcontour.	Voer de persverbinding opnieuw uit met een nieuwe fitting en een nieuwe leiding. Zorg ervoor dat de persomtrek van het hulpstuk uitgelijnd is met de omtrek van de fitting.
	Reparatie van het gereedschap is vereist.	*Zie Contactgegevens* voor het dichtstbijzijnde erkende en onafhankelijke RIDGID-servicecentrum.
Er lekt olie uit het gereedschap.	Afdichtings- of mechanische problemen.	
Motor draait, maar gereedschap voert geen volledige cyclus uit.	Oliepeil laag.	*Zie Contactgegevens* voor het dichtstbijzijnde erkende en onafhankelijke RIDGID-servicecentrum.
Werktuig stopt tijdens de bewerking.	Oliepeil laag.	

Zie Figuur 5 voor de statuslampjes van het gereedschap.
Zie het gedeelte Verbinding met de app RIDGID Link voor Firmware-updates.

Onderhoud en reparatie

⚠ WAARSCHUWING

Gebrekkig onderhoud of een onjuiste herstelling kan het gereedschap gevaarlijk maken om mee te werken.

Onderhoudswerkzaamheden en reparaties aan het RP 251 Persgereedschap mogen alleen worden uitgevoerd door een onafhankelijk en erkend RIDGID-servicecentrum voor persgereedschap.

Zie het deel *Contactgegevens* in deze handleiding voor meer informatie over het dichtstbijzijnde onafhankelijke en erkende RIDGID-servicecentrum en voor al uw vragen over onderhoud of reparaties.

Optionele apparatuur

⚠ WAARSCHUWING

Beperk het risico van letsel door alleen apparatuur te gebruiken die specifiek is ontworpen en aanbevolen voor gebruik met het RP 251 Persgereedschap (zie de lijst hierna).

Catalogus nr.	Beschrijving
78258	Draagkoffer, RP 251

Accupack

Catalogus nr.	Beschrijving	Capaciteit
55183	RB-1225R	12V 2,5Ah Li-Ion

De batterij werkt met elke batterijlader RBC-121 van om het even welk catalogusnummer.

Laders en snoeren

Catalogus nr.	Beschrijving	Regio	Stekkertype
55193	Lader	VS, Canada en Mexico	A
55198	Lader	Europa	C
55203	Lader	China	A
55208	Lader	Australië & Latijns-Amerika	I
55213	Lader	Japan	A
55218	Lader	Verenigd Koninkrijk	G
44798	Laadsnoer	Noord-Amerika	A
44808	Laadsnoer	Europa	C
44803	Laadsnoer	China	A
44813	Laadsnoer	Australië & LA	I
44818	Laadsnoer	Japan	A
44828	Laadsnoer	Verenigd Koninkrijk	G

Voor een volledig overzicht van alle RIDGID®-apparatuur die beschikbaar is voor dit gereedschap, *zie de online Ridge-gereedschapscatalogus op RIDGID.com of zie Contactgegevens.*

Afvalverwijdering

Het gereedschap en de bijbehorende batterijen, toebehoren en verpakking moeten op een milieuvriendelijke manier worden gerecycled. Een bedrijf dat gespecialiseerd is in recycling vindt u ongetwijfeld ook bij u in de buurt. Voer deze af in overeenstemming met de geldende wet- en regelgeving. Neem contact op met uw plaatselijke afvalverwijderingsinstantie voor nadere informatie.



Gooi elektrische apparaten en batterijen niet bij het huisvuil!

Voor EU-landen: overeenkomstig de Europese Richtlijn 2012/19/EU betreffende afgedankte elektrische en elektronische apparatuur en de toepassing daarvan in nationale wetgeving moeten elektrische apparaten die niet langer bruikbaar zijn en – overeenkomstig Verordening (EU) 2023/1542 – batterijen die niet langer bruikbaar zijn gescheiden worden ingezameld en op een milieuvriendelijke manier worden afgevoerd.

Elektromagnetische compatibiliteit (EMC)

De term elektromagnetische compatibiliteit wordt gebruikt om de geschiktheid van het product aan te geven om probleemloos te functioneren in een omgeving waarin elektromagnetische straling en elektrostatische ontladingen aanwezig zijn, zonder elektromagnetische storingen bij andere apparatuur te veroorzaken.

LET OP Deze gereedschappen voldoen aan alle EMC-normen die van toepassing zijn. De mogelijkheid dat ze storing veroorzaken in andere apparaten kan echter niet worden uitgesloten. Alle EMC-gerelateerde normen die getest zijn, worden vermeld in de technische documentatie van het gereedschap.

Pressatrice RP 251



⚠ AVVERTENZA!

Leggere attentamente il manuale di istruzioni prima di usare questo utensile. La mancata osservanza delle istruzioni contenute nel presente manuale può comportare il rischio di scosse elettriche, incendi e/o gravi lesioni personali.

RIDGID

Indice

Simboli di sicurezza 85

Avvertenze di sicurezza generali dell'utensile elettrico 85
- Sicurezza nell'area di lavoro 85
- Sicurezza elettrica 85
- Sicurezza personale 86
- Utilizzo e cura dell'utensile elettrico 86
- Utilizzo e cura dell'utensile a batteria 87
- Manutenzione 87

Informazioni specifiche di sicurezza 87
- Sicurezza della pressatrice 88

Informazioni riguardanti il cliente RIDGID 88

Descrizione 88

Specifiche 89
- Dotazione standard 91

Connessione app RIDGID Link (comunicazione wireless) 92

Ispezione prima dell'uso 92

Configurazione e Funzionamento 93
- Rimozione/installazione dell'accessorio 93
- Preparazione del collegamento 93
- Pressione di un raccordo con ganasce a forbice tipiche 94
- Pressione di un raccordo con set di attuatore e anello di pressatura tipico 95
- Ispezione della connessione pressata 96

Funzionamento in climi freddi 96

Stoccaggio 96

Istruzioni di manutenzione 96
- Pulizia e lubrificazione 96
- Aggiornamento del firmware 96
- Manutenzione e Riparazione 97

Equipaggiamento opzionale 97
- Risoluzione dei problemi 97

Smaltimento 98

Compatibilità elettromagnetica (EMC) 98

Dichiarazione FCC/ICES ..... Nella terza di copertina

Segnala una vulnerabilità di sicurezza di un prodotto ..... Coperchio posteriore interno

Dichiarazione di conformità ..... Coperchio posteriore interno

Garanzia a vita ..... Quarta di copertina

Traduzione delle istruzioni originali

Simboli di sicurezza

Nel presente manuale dell'operatore e sul prodotto, i simboli di sicurezza e le indicazioni scritte vengono utilizzati per comunicare importanti informazioni di sicurezza. Questa sezione serve a migliorare la comprensione di tali indicazioni e simboli.

Questo è un simbolo di avviso di sicurezza. Viene utilizzato per avvertire l'utente di potenziali pericoli di lesioni personali. Rispettare tutti i messaggi che presentano questo simbolo per evitare possibili lesioni anche letali.

⚠ PERICOLO PERICOLO indica una situazione pericolosa che, se non evitata, provoca la morte o gravi lesioni.

⚠ AVVERTENZA AVVERTENZA indica una situazione pericolosa che, se non evitata, può provocare la morte o gravi lesioni.

⚠ ATTENZIONE ATTENZIONE indica una situazione pericolosa che, se non evitata, può causare lesioni lievi o moderate.

AVVISO AVVISO indica informazioni relative alla protezione della proprietà.

Questo simbolo significa che occorre leggere il manuale di istruzioni attentamente prima di usare l'apparecchiatura. Il manuale di istruzioni contiene informazioni importanti sull'uso sicuro e appropriato dell'apparecchiatura.

Questo simbolo significa che occorre indossare sempre gli occhiali protettivi con schermi laterali o una maschera quando si usa l'apparecchiatura per ridurre il rischio di lesioni.

Questo simbolo indica che l'apparecchiatura elettrica soddisfa i requisiti delle direttive CE applicabili.

Questo simbolo indica che l'apparecchiatura elettrica non deve essere smaltita con i rifiuti domestici. *Vedere la sezione "Smaltimento".*

Questo è un simbolo informativo e indica che le informazioni sul prodotto sono disponibili (compreso il manuale dell'operatore) scansionando il codice QR adiacente.

Questo simbolo indica l'anno di fabbricazione del prodotto.

Questo simbolo indica il rischio che mani, dita o altre parti del corpo possano essere schiacciate.

Questo simbolo indica il rischio di scosse elettriche.

Questo simbolo indica che le batterie della serie RB-12XXX RIDGID® (come i modelli RB1225R ed RB-1225 RIDGID) si possono caricare con questo caricabatteria.

Avvertenze di sicurezza generali dell'utensile elettrico*

⚠ AVVERTENZA

Leggere tutte le avvertenze di sicurezza, le istruzioni, le illustrazioni e le specifiche fornite con questo utensile elettrico. La mancata osservanza delle istruzioni può causare folgorazione, incendi e/o lesioni gravi.

CONSERVARE TUTTE LE AVVERTENZE E LE ISTRUZIONI PER UNA SUCCESSIVA CONSULTAZIONE!

Il termine "utensile elettrico" nelle avvertenze si riferisce all'utensile alimentato a corrente (mediante un cavo) o a batteria (senza cavo).

Sicurezza nell'area di lavoro

- **Mantenere l'area di lavoro pulita e ben illuminata.** Aree disordinate o al buio favoriscono gli incidenti.
- **Non utilizzare utensili elettrici in ambienti esplosivi, ad esempio in presenza di liquidi, gas o polveri infiammabili.** Gli utensili elettrici producono scintille che possono incendiare la polvere o i fumi.
- **Tenere lontano bambini ed estranei quando si utilizza un utensile elettrico.** Qualunque distrazione può causare una perdita di controllo.

Sicurezza elettrica

- **Le spine degli utensili elettrici devono coincidere con le prese. Non modificare la spina in alcun modo. Non usare**

* Il testo usato nella sezione Avvertenze di sicurezza generali dell'utensile elettrico di questo manuale è riportato letteralmente, come richiesto, ai sensi dello standard UL/CSA/EN 62841-1 applicabile. Questa sezione contiene le procedure generali di sicurezza per molti tipi differenti di utensili elettrici. Non tutte le precauzioni si applicano a ogni utensile e alcune non si applicano a questo utensile.

adattatori con attrezzi elettrici con messa a terra (collegati a massa). L'uso di spine integre nelle prese corrette riduce il rischio di scosse elettriche.

- **Evitare il contatto del corpo con superfici con messa a terra o collegate a massa come tubature, radiatori, fornelli e frigoriferi.** Il rischio di folgorazione è maggiore se il corpo è collegato a massa o dotato di messa a terra.
- **Non esporre l'utensile elettrico alla pioggia o all'umidità.** Se penetra dell'acqua in un utensile elettrico, aumenta il rischio di scosse elettriche.
- **Fare buon uso del cavo. Non usare mai il cavo per trasportare l'utensile elettrico, per tirarlo o per staccare la spina. Mantenere il cavo al riparo dal calore, dall'olio, dagli spigoli e da parti in movimento.** I cavi danneggiati o aggrovigliati aumentano il rischio di scosse elettriche.
- **Quando si attiva un utensile elettrico all'aperto, utilizzare una prolunga adatta per l'uso in ambienti esterni.** L'uso di prolunghe per esterni riduce il rischio di scosse elettriche.
- **Se non si può evitare di usare un utensile elettrico in un ambiente umido, usare una presa protetta da interruttore differenziale (GFCI).** L'uso di un interruttore differenziale (GFCI) riduce il rischio di scosse elettriche.
- **Se non si può evitare di usare un utensile elettrico in un ambiente umido, usare una presa protetta da dispositivo di corrente residua integrato (RCD).** L'uso di un dispositivo RCD riduce il rischio di scosse elettriche.
- **Si raccomanda di alimentare sempre l'attrezzo con un dispositivo di corrente residua da 30 mA o inferiore.**

Sicurezza personale

- **Non distrarsi: prestare attenzione e lavorare con l'utensile elettrico usando il buon senso. Non usare l'utensile elettrico in caso di stanchezza o sotto l'effetto di droghe, alcool o farmaci.** Un momento di distrazione mentre si usano utensili elettrici può causare gravi lesioni personali.
- **Usare i dispositivi di sicurezza personale. Indossare sempre occhiali protettivi.** I dispositivi di sicurezza individuale, come una mascherina per la polvere, calzature antinfortunistiche con suola antiscivolo, casco protettivo e cuffie antirumore, usati secondo le condizioni appropriate, riducono il rischio di lesioni.
- **Evitare accensioni accidentali. Assicurarsi che l'interruttore sia in posizione di spegnimento prima di collegare l'utensile alla presa e/o alla batteria, sollevarlo o trasportarlo.** Trasportare utensili elettrici con il dito sull'interruttore o collegare alla corrente utensili con l'interruttore acceso favorisce gli incidenti.
- **Rimuovere tutti i tasti o le chiavi di regolazione prima di accendere l'utensile elettrico.** Una chiave o tasto lasciato in una parte ruotante dell'utensile può causare lesioni personali.
- **Non sporgersi eccessivamente. Mantenere stabilità ed equilibrio in ogni momento.** Questo permette di tenere meglio sotto controllo l'utensile elettrico in situazioni inaspettate.
- **Indossare abbigliamento adatto. Non indossare indumenti ampi o gioielli. Mantenere i capelli, gli indumenti e i guanti lontano dalle parti mobili.** Gli indumenti ampi, i gioielli o i capelli lunghi possono impigliarsi nelle parti mobili.
- **Se gli utensili sono dotati di connessione per dispositivi di estrazione o di raccolta della polvere, controllare che siano collegati e utilizzati correttamente.** L'uso di dispositivi per la raccolta della polvere può ridurre i pericoli derivanti dalla polvere.
- **Non permettere che la familiarità acquisita a seguito di utilizzi frequenti degli utensili porti ad eccessiva sicurezza e ad ignorare i principi di sicurezza dell'utensile.** Un'azione avventata può causare lesioni gravi in una frazione di secondo.

Utilizzo e cura dell'utensile elettrico

- **Non forzare l'utensile elettrico. Usare l'utensile elettrico adatto al lavoro da svolgere.** L'utensile elettrico adatto svolgerà il lavoro meglio e con maggiore sicurezza nelle applicazioni per le quali è stato progettato.
- **Non utilizzare l'utensile elettrico se l'interruttore di accensione e spegnimento non funziona.** Un utensile elettrico che non può essere acceso o spento è pericoloso e deve essere riparato.

- **Scollegare la spina dalla presa di corrente e/o rimuovere la batteria, se rimovibile, dall'attrezzo elettrico prima di regolarlo, di sostituire accessori o di riporlo.** Tali misure di sicurezza preventive riducono il rischio di accendere l'utensile elettrico accidentalmente.
- **Conservare gli utensili elettrici inutilizzati fuori dalla portata dei bambini e non consentire a persone che non abbiano familiarità con l'utensile elettrico o con queste istruzioni di attivare l'utensile elettrico.** Gli utensili elettrici sono pericolosi nelle mani di utenti inesperti.
- **Effettuare la manutenzione degli utensili elettrici e degli accessori. Controllare che le parti mobili non siano disallineate o bloccate, che non ci siano parti rotte o altre condizioni che possono compromettere il funzionamento dell'utensile elettrico. Se danneggiati, fare riparare gli utensili elettrici prima del loro uso.** Molti incidenti sono causati da utensili elettrici trascurati.
- **Mantenere gli utensili da taglio affilati e puliti.** Gli attrezzi da taglio sottoposti a regolare manutenzione e ben affilati si inceppano di meno e sono più facili da manovrare.
- **Usare l'utensile elettrico, gli accessori e le punte, ecc. attenendosi a queste istruzioni, tenendo presenti le condizioni di utilizzo e il lavoro da svolgere.** L'utilizzo dell'utensile elettrico per operazioni diverse da quelle a cui è destinato può dare luogo a situazioni pericolose.
- **Assicurarsi che le maniglie e le superfici di presa siano asciutte, pulite e prive di olio e grasso.** Le maniglie e le superfici di presa scivolose non consentono il maneggio e controllo sicuro dell'utensile in situazioni impreviste.

Utilizzo e cura dell'utensile a batteria

- **Eseguire la ricarica soltanto con il caricabatterie specificato dal produttore.** Un caricabatterie predisposto per un tipo specifico di batteria può comportare rischi d'incendio se viene usato con batterie diverse.
- **Usare gli utensili elettrici solo con batterie progettate specificamente per essi.** L'utilizzo di qualunque altra batteria può comportare rischi di lesioni o incendio.
- **Quando la batteria non viene usata, riporla lontano da altri oggetti metallici, come graffette, monete, chiavi, chiodi, viti e altri piccoli oggetti metallici che possono causare un cortocircuito tra un terminale e l'altro.** Cortocircuitare i terminali della batteria può causare bruciature o incendi.
- **In condizioni estreme, la batteria può rilasciare liquido: evitarne il contatto. In caso di contatto accidentale, sciacquare con acqua. Se il liquido entra in contatto con gli occhi, richiedere inoltre assistenza medica.** Il liquido fuoriuscito dalla batteria può causare irritazioni o bruciature.
- **Non utilizzare una batteria o un attrezzo danneggiato o modificato.** Le batterie danneggiate o modificate possono presentare un comportamento imprevedibile con conseguenti incendi, esplosioni o rischio di lesioni.
- **Non esporre la batteria o l'attrezzo alle fiamme o a temperature eccessive.** L'esposizione alle fiamme o a temperature al di sopra di 265 °F (130 °C) potrebbe provocare esplosioni.
- **Seguire tutte le istruzioni sulla carica e non caricare la batteria a temperature al di fuori dell'intervallo specificato nelle istruzioni.** La carica impropria o a temperature al di fuori dell'intervallo specificato potrebbe danneggiare la batteria e aumentare il rischio di incendio.

Manutenzione

- **Fare eseguire la revisione dell'utensile elettrico da una persona qualificata che usi soltanto parti di ricambio originali.** Questo garantisce la sicurezza dell'utensile elettrico.
- **Non riparare mai pacchetti batteria danneggiati.** Le operazioni di manutenzione delle batterie devono essere eseguite soltanto dal produttore o dai fornitori del servizio autorizzati.

Informazioni specifiche di sicurezza

⚠ AVVERTENZA

Questa sezione contiene importanti informazioni di sicurezza specifiche per questo utensile.

Leggere attentamente queste precauzioni prima di utilizzare le pressatrici, al fine di ridurre il rischio di scosse elettriche, contusione, schiacciamento o altre gravi lesioni.

CONSERVARE TUTTE LE AVVERTENZE E LE ISTRUZIONI PER UNA SUCCESSIVA CONSULTAZIONE!

È incluso un vano nella custodia di trasporto dell'attrezzo che serve a conservare il manuale insieme all'attrezzo per l'uso da parte dell'operatore.

Sicurezza della pressatrice

- **Tenere le dita e le mani lontane dagli accessori durante il ciclo di pressatura.** Se rimangono incastrate tra gli accessori o tra questi componenti e altri oggetti, le dita o le mani possono schiacciarsi, fratturarsi o essere amputate.
- **Non tentare mai di riparare gli attrezzi di pressatura consumati o danneggiati. Eliminare l'intero attrezzo consumato o danneggiato.** Un accessorio che è stato saldato, rettificato, perforato o modificato in qualsiasi modo può rompersi durante la pressatura provocando gravi lesioni. La mancata sostituzione dell'intero accessorio di pressatura può provocare guasti ai componenti e lesioni gravi.
- **Vengono generate grandi forze durante l'uso del prodotto che possono rompere o lanciare le parti utilizzate e causare lesioni.** Impedire l'accesso all'area di lavoro al personale non indispensabile. Rimanere lontani durante l'uso e indossare equipaggiamento protettivo adeguato, compresi occhiali protettivi.
- **Una sola persona deve controllare il processo di lavoro e il funzionamento dell'utensile.** Per ridurre il rischio di lesioni, quando l'utensile è in funzione, nell'area deve esserci solo l'operatore.
- **Utilizzare esclusivamente pressatrici RIDGID® con gli appositi accessori di pressatura RIDGID o approvati da RIDGID.** Altri utilizzi o modifiche apportate alle pressatrici per altre applicazioni possono danneggiare la pressatrice e gli accessori e/o provocare lesioni personali.
- **Utilizzare gli utensili, gli accessori e le combinazioni di montaggio appropriati.** Combinazioni errate possono provocare un collegamento incompleto, con un maggiore rischio di perdite, danni alle apparecchiature e lesioni.
- **Non modificare l'utensile.** Qualsiasi modifica dell'utensile può causare lesioni personali e l'annullamento della garanzia.
- **Prima di utilizzare una pressatrice RIDGID®, leggere e comprendere quanto segue:**
  - Questo manuale di istruzioni
  - Le istruzioni per l'uso di eventuali accessori utilizzati
  - Il manuale della batteria/caricabatterie
  - Le istruzioni sull'installazione del produttore del raccordo
  - Le istruzioni per qualsiasi altra apparecchiatura o materiale usato con questo utensile

  La mancata osservanza di tutte le istruzioni e avvertenze può causare danni alla proprietà e/o serie lesioni personali.

Informazioni riguardanti il cliente RIDGID

Per qualsiasi domanda su questo prodotto RIDGID®, vedere in basso:

- Contattare il distributore RIDGID di zona.
- Visitare il sito web RIDGID.com per trovare il punto di contatto RIDGID locale.
- Contattare il servizio di assistenza tecnica di Ridge Tool all'indirizzo ProToolsTechService@Emerson.com oppure negli Stati Uniti e in Canada al numero 844-789-8665.

Descrizione

La pressatrice RP 251 RIDGID®, se utilizzata con gli opportuni accessori, è stata ideata per pressare in modo meccanico i raccordi sui tubi, al fine di creare un sigillo permanente e a tenuta stagna, come nel caso delle applicazioni idrauliche, di riscaldamento, di aria condizionata e refrigerazione.

Quando viene premuto l'interruttore di attivazione/accensione sulla pressatrice, un motore elettrico interno alimenta una pompa idraulica che invia fluido nel cilindro dell'utensile, spostando il pistone in avanti e applicando forza sull'accessorio, che preme il raccordo. Il ciclo di pressatura dura circa 4 secondi. Una volta che il ciclo inizia a deformare un raccordo, continuerà automaticamente fino al completamento, anche se viene rilasciato l'interruttore di attivazione/accensione.

Lo strumento include una seconda modalità operativa ("Modalità di controllo") che può essere attivata utilizzando l'app RIDGID Link. La modalità di controllo consente di attivare il raccordo prima della pressatura in modo da verificare l'allineamento corretto dell'accessorio, del raccordo e del tubo.

Le spie di stato dell'utensile indicano cose quali lo stato dell'utensile, lo stato della batteria, la manutenzione richiesta o la temperatura non corretta. Quando si preme l'interruttore di attivazione/accensione, si accende una luce di lavoro per alimentare l'utensile e contribuire a illuminare l'area di lavoro. L'utensile si spegne dopo 120 secondi di inattività.

La testa può essere ruotata di 360° per un migliore accesso in spazi ristretti. L'utensile è dotato di occhielli in tessuto, utilizzabili con i rispettivi accessori, come le cinghie a tracolla o le corde agganciabili.

La pressatrice è dotata di tecnologia wireless che permette di collegarsi a smartphone e tablet. Vedere la sezione *"Collegamento dell'app RIDGID Link (Comunicazione wireless)"* per i dettagli.



Figura 1A – Pressatrice RIDGID RP 251

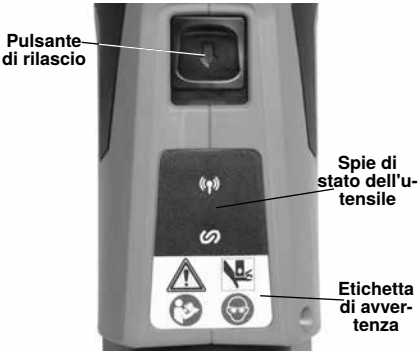

Figura 1B – Spie di stato/Etichetta di avvertenza



Figura 2 – Numero di serie della macchina - I numeri cerchiati indicano l'anno e il mese di produzione. (YY = anno, MM = mese,)

Specifiche

Accessori..... Serie RIDGID Compact

Lunghezza della corsa..... 1.2" (30,5 mm)

Forza del pistone..... 5.400 libbre (24 kN)

Motore

Tensione..... 10,8 V CC nominale

Amperaggio..... 24 A

Alimentazione ..... 260 Watt

Rotazione della testa..... 360°

Ciclo di utilizzo ..... 3 pressare /min.

Alimentazione ..... Batterie ricaricabili al litio da 12 V (serie RIDGID RB-1200)

Portata della connessione wireless ..... 33 piedi (10 m)

Umidità ammissibile ..... 80% massimo

Intervallo temperatura di esercizio .....15 °F - 122 °F (-10 °C - 50 °C)

Temperatura di stoccaggio .....32 °F - 113 °F (0 °C - 45 °C)

Peso (senza batteria/ accessorio).....3,57 lbs. (1,62 kg)

Dimensioni (senza batteria/ accessorio).....13" x 4.3" x 2.6" (330 mm x 109 mm x 66 mm)

Pressione acustica (L_{PA})*.....< 67,8 dB(A), K=2,5 dB(A)

Potenza acustica (L_{PW})* .....< 75,8 dB(A), K=2,5 dB(A)

Vibrazione* ..... < 0,71 m/s², K=1,5 m/s²

* Le misurazioni della Vibrazione e del Suono nella presente dichiarazione sono state effettuate in conformità con un test standardizzato conforme allo Standard EN 62481-1.
  - I livelli di vibrazione possono essere utilizzati per il confronto con altri utensili e per la valutazione preliminare dell'esposizione.
  - Le emissioni sonore e della vibrazione potrebbero variare in base all'ubicazione dell'utente e all'uso specifico di questi utensili.
  - I livelli di esposizione quotidiana per il suono e la vibrazione devono essere valutati per ciascuna applicazione e devono essere prese opportune misure di sicurezza, se necessario. La valutazione dei livelli di esposizione deve tenere conto del periodo di tempo in cui l'attrezzo è spento e non viene utilizzato. Questo calcolo potrebbe ridurre significativamente il livello di esposizione per l'intero periodo di lavoro.

Comando	Marcatura	Descrizione
Interruttore di attivazione/ accensione	—	Una singola pressione/rilascio dell'interruttore di attivazione/accensione accende l'utensile (l'anello luminoso LED e la spia di stato dell'utensile si accendono). Lo strumento ora si può utilizzare. L'utensile rimane acceso e pronto all'uso per 2 minuti. Se le luci si spengono, per far funzionare l'utensile, occorre premere di nuovo l'interruttore. **Modalità normale:** premere l'interruttore di accensione per avviare il ciclo di pressatura, rilasciare quando l'utensile si blocca. La modalità normale è l'impostazione di fabbrica. **Modalità di controllo:** premere l'interruttore di accensione per innestare l'accessorio sul pezzo da lavorare. Effettuare le regolazioni necessarie. Premere di nuovo l'interruttore di accensione per avviare il ciclo di pressatura, rilasciare quando l'utensile si blocca. Il rilascio dell'interruttore non fermerà l'attrezzo nel momento in cui si è agganciato. Questo garantisce un'integrità del collegamento a pressione uniforme e ripetibile. La modalità si può modificare con l'app RIDGID Link, vedere la sezione "Collegamento dell'app RIDGID Link (comunicazione wireless)".
Pulsante di rilascio		Fare disinnestare l'utensile senza premere completamente. Il collegamento a pressione, se utilizzato, non è completo e va ripetuto.
Perno di montaggio dell'accessorio	—	Fissa l'accessorio all'utensile. Affinché l'utensile funzioni,va inserito completamente

Figura 3 – Schema dei comandi

Icona	Luce accesa fissa	Luce lampeggiante	Descrizione
		Blu	Connessione alla app RIDGID Link possibile.
	Blu		Connessione alla app RIDGID Link stabilita.
	Verde		Utensile in "modalità normale", stand by, pronto per l'uso.
	Blu		Utensile in "modalità di controllo", stand by, pronto per l'uso.
		Verde	Ciclo di pressate terminato.
		Rosso (4 secondi)	Ciclo di pressate interrotto (valvola aperta manualmente/troppo presto prima del raggiungimento della pressione). Confermare la corretta configurazione e riprendere l'utilizzo. Consultare la app RIDGID Link per maggiori informazioni.
		Rosso	Il perno di montaggio dell'accessorio non è completamente inserito. L'attrezzo non funzionerà. Inserire completamente il perno. Se le spie restano accese, fare controllare l'utensile.
	Rosso		La macchina non ha funzionato correttamente ed è stata disattivata. Rimuovere la batteria, lasciar riposare la macchina e poi reinserire la batteria. Se la spia resta accesa, fare controllare la macchina. Consultare la app RIDGID Link per maggiori informazioni.
		Giallo	Batteria quasi scarica. Ricaricare la batteria/inserire la batteria completamente carica.
		Rosso + Giallo	Batteria quasi scarica. L'attrezzo non funzionerà. Ricaricare la batteria/inserire la batteria completamente carica.
	Giallo		Utensile quasi bloccato con "protezione antifurto". L'utente può sbloccare l'utensile con l'app RIDGID Link. Se non è il proprio utensile, restituirlo al Centro di assistenza o all'utente originale.
		Giallo	
	Giallo		Utensile bloccato con "Protezione antifurto". L'utente può sbloccare l'utensile con l'app RIDGID Link. Se non è il proprio utensile, restituirlo al Centro di assistenza o all'utente originale.
	Rosso		

Figura 4 – Spie dello stato dell'attrezzo

Dotazione standard

Fare riferimento al Catalogo RIDGID per informazioni dettagliate sulle apparecchiature fornite con i numeri di catalogo relativi ad attrezzi specifici.

NOTA! Gli accessori della pressatrice RIDGID sono disponibili in due "serie":

- Serie Standard
- Serie Compact

Gli accessori non sono intercambiabili. Gli accessori della serie Standard funzionano solo con gli utensili della serie Standard(RP 350, RP 351, RP 342-XL, RP 340, RP 330, 320-E, CT-400). Gli accessori della serie Compact funzionano solo con gli utensili della serie Compact (RP 251, RP 240, RP 241, RP 200, RP 210, 100B).

⚠ AVVERTENZA Usare le pressatrici RIDGID e gli accessori di pressatura RIDGID solo quando il produttore della raccorderia ne specifica la compatibilità. L'utilizzo di pressatrici e/o di inserti incorretti per un impianto può comportare perdite dell'impianto, danni alla pressatrice o all'inserto, annullamento delle garanzie o gravi lesioni personali.

AVVISO La selezione dei materiali e dei metodi di montaggio corretti sono a carico del progettatore e/o dell'installatore del sistema. Prima di procedere a qualsiasi installazione, occorre completare un'attenta valutazione dell'ambiente operativo specifico, inclusi l'ambiente chimico e la temperatura di servizio. *Per informazioni sulla selezione, consultare il produttore del sistema di raccordi della pressatrice*.

Contattare il produttore della raccorderia per informazioni specifiche sui loro sistemi, inclusi materiali, tubazioni, istruzioni di installazione, distanza minima fra i raccordi, materiale delle tenute, ispezioni, collaudi, ecc. Un'installazione incorretta può comportare perdite dall'impianto e danni materiali importanti.

Connessione app RIDGID Link (comunicazione wireless)

La pressatrice RIDGID® RP-251 è dotata di tecnologia wireless che consente la comunicazione con gli smartphone o i tablet ("dispositivi") correttamente equipaggiati e dotati di sistemi operativi iOS o Android. Ciò consente all'utente di rivedere e scaricare i dati dei lavori memorizzati, creare rapporti e aggiornare il firmware. Per una migliore esperienza d'uso, si raccomanda di mantenere aggiornato il firmware. Prima di utilizzare per la prima volta il prodotto, controllare e, se necessario, aggiornare il firmware dell'utensile e successivamente farlo a intervalli regolari.

1. Scaricare sul proprio dispositivo la app RIDGID® Link dal sito web RIDGID.com/apps, da Google Play Store o Apple App Store.
2. Quando lo strumento è acceso, quando è possibile collegarsi a un dispositivo, la spia (( )) lampeggia in blu. *Vedere la Figura 4.*
3. Trovare l'icona della app RIDGID Link sul proprio dispositivo e lanciare la app selezionando l'icona. Tramite la app, cercare gli utensili nelle vicinanze e selezionare l'utensile RIDGID desiderato. Fare riferimento alle istruzioni del dispositivo per informazioni specifiche su come connettersi tramite la tecnologia wireless. Una volta collegata, la spia (( )) diventa di colore blu fisso.

   Dopo l'associazione iniziale, quando la tecnologia wireless è attiva e nel raggio d'azione e le impostazioni del dispositivo sono configurate per farlo, la maggior parte dei dispositivi si connette automaticamente alla macchina. La macchina deve trovarsi a meno di 33 piedi (10 m) dal dispositivo da rilevare. Qualsiasi ostacolo tra la macchina e il dispositivo può ridurre il raggio di azione.
4. Dopo l'associazione, il sistema verifica la presenza di aggiornamenti del firmware. Seguire le istruzioni dell'app per avviare l'aggiornamento, se necessario. Non utilizzare l'utensile mentre sono in corso gli aggiornamenti. Mentre è in corso un aggiornamento del firmware, tutti i LED sono spenti. Controllare le istruzioni dell'app per confermare l'installazione del nuovo firmware.
5. Per l'utilizzo, seguire le istruzioni dell'app. Non distrarsi usando l'app durante il monitoraggio del processo. Distrarsi durante il processo può far perdere il controllo.
6. La comunicazione wireless si SPEGNE quando viene interrotta l'alimentazione principale. Disattivare la comunicazione wireless sul dispositivo per ridurre lo scaricamento della batteria.

Ispezione prima dell'uso

⚠ AVVERTENZA

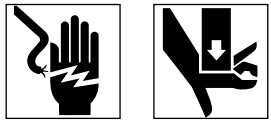

Prima dell'uso, ispezionare quotidianamente la pressatrice e gli accessori. Correggere gli eventuali problemi per ridurre il rischio di lesioni gravi dovute a scosse elettriche, lesioni da schiacciamento, guasto dell'accessorio e altre cause, e prevenire i danni all'utensile.

1. Rimuovere la batteria dall'attrezzo.
2. Rimuovere l'eventuale olio, grasso o sporcizia dall'apparecchiatura, specialmente da impugnature e comandi. Questo facilita l'ispezione e impedisce che l'utensile o i comandi scivolino dalle mani dell'operatore.
3. Esaminare la pressatrice per:
   - Assemblaggio, manutenzione e allestimento adeguati.
   - Parti rotte, usurate, mancanti, disallineate o leganti. Accertarsi che gli occhielli in tessuto siano in buone condizioni.
   - Movimento fluido del perno di montaggio dell'accessorio tra la posizione completamente aperta e quella completamente chiusa. Il perno deve bloccarsi in ogni posizione. Verificare che l'interruttore di attivazione/accensione si muova liberamente e non si blocchi o si attacchi.
   - Presenza e leggibilità dell'etichetta di avvertenza *(Figura 1A o 1B)*.
   - Qualsiasi altra condizione tale da impedire il funzionamento normale e sicuro.

     In caso di problemi, non utilizzare la pressatrice finché non sono stati risolti.
4. Ispezionare e mantenere gli accessori degli strumenti secondo le loro istruzio-

ni. Rimuovere l'accessorio dall'utensile. Verificare che gli accessori siano in buone condizioni e chiaramente contrassegnati come idonei all'utilizzo.

5. Esaminare e conservare le altre apparecchiature che si stanno utilizzando in base alle istruzioni, per garantire che funzionino correttamente.

Configurazione e Funzionamento

⚠ AVVERTENZA



Tenere le dita e le mani lontane dagli accessori durante il ciclo di pressatura. Le dita o le mani possono schiacciarsi, fratturarsi o essere amputate nell'accessorio o tra questo e altri oggetti (come l'utensile, il pezzo da lavorare e l'ambiente circostante).

Durante l'uso del prodotto vengono generate grandi forze che possono rompere o lanciare le parti utilizzate e causare lesioni. Rimanere lontani durante l'uso e indossare equipaggiamento protettivo adeguato, compresi occhiali protettivi.

Utilizzare gli utensili, gli accessori e le combinazioni di montaggio appropriati. Combinazioni errate possono provocare un collegamento della pressatrice incompleto, con un maggiore rischio di perdite, danni alle apparecchiature e lesioni.

Seguire le istruzioni in Configurazione e Funzionamento, per ridurre il rischio di lesioni dovute a schiacciamento, scosse elettriche e altre cause, e per prevenire i danni all'utensile.

1. Verificare che l'area di lavoro sia idonea *(Vedere Avvertenze di sicurezza generali dell'utensile elettrico).* Attivare in un luogo piano, sgombro, stabile e asciutto. Non usare l'attrezzo quando ci si trova in piedi nell'acqua.
2. Esaminare il lavoro da eseguire e determinare l'utensile RIDGID e l'accessorio RIDGID corretti per l'applicazione in base alle specifiche. L'utilizzo di un'apparecchiatura errata per un'applicazione può causare lesioni, danni all'utensile e connessioni non perfette e non a norma.
3. Accertarsi che tutte le apparecchiature siano state esaminate e configurate nel rispetto delle relative istruzioni.

Rimozione/installazione dell'accessorio

1. Rimuovere la batteria dall'attrezzo.
2. Aprire completamente il perno di montaggio dell'accessorio. Rimuovere/inserire l'accessorio corretto *(Figura 5)*.
3. Chiudere completamente il perno di montaggio dell'accessorio finché non si blocca in posizione di chiusura. Il perno di montaggio dell'attrezzatura deve essere completamente chiuso per evitare danni all'utensile durante l'uso.

NOTA: non azionare l'utensile senza accessorio montato, in quanto potrebbe danneggiarsi.



Figura 5 – Perno di montaggio dell'accessorio

Preparazione del collegamento

AVVISO Queste istruzioni riportano prassi generalizzate per diversi tipi di accessori della pressatrice. Seguire sempre le istruzioni specifiche per l'accessorio della pressatrice in uso e le istruzioni di installazione specifiche dei produttori dei raccordi, per ridurre il rischio di collegamenti a pressione impropri e danni estesi alla proprietà.

1. Preparare il collegamento a pressione seguendo le istruzioni del produttore del raccordo.
2. Con le mani asciutte, inserire una batteria completamente carica nell'utensile.
3. Dopo aver inserito la batteria, l'utensile non si accende finché non si preme e si rilascia il grilletto per alimentarlo. All'accensione, l'anello luminoso LED si accende e la spia di stato dell'utensile è

verde o blu a seconda della modalità. Lo strumento ora si può utilizzare.

4. Dopo 120 secondi di inattività, l'utensile si spegne finché non si preme il grilletto per riaccenderlo. L'utensile è spento se l'anello luminoso LED è spento. La pressione del grilletto di pressata non attiva l'utensile; è necessaria un'altra pressione del pulsante per avviare il ciclo dell'utensile.

Pressione di un raccordo con ganasce a forbice tipiche

1. Stringere i bracci delle ganasce per aprire le ganasce. In molti casi è possibile farlo con una sola mano *(vedi Figura 6)*.



Figura 6 – Apertura della ganascia con una mano

2. Posizionare le ganasce aperte intorno al raccordo *(Figura 7)*. Allineare adeguatamente il profilo della ganascia al contorno del raccordo, come specificato nelle *Istruzioni per l'installazione del produttore del raccordo*. Aprire i bracci delle ganasce per chiudere le ganasce intorno al raccordo. Non appendere il set ganasce dal raccordo. L'attrezzo potrebbe improvvisamente cadere e causare gravi lesioni o la morte.



Figura 7 – Collocamento di ganasce di stile a forbice intorno al raccordo



Figure 8 – Ganasce a squadra rispetto al raccordo

3. Accertarsi che la ganascia sia stata correttamente posizionata e sia a squadra rispetto al raccordo *(Figura 8)*. Per evitare lesioni da schiacciamento nelle ganasce oppure tra queste e gli oggetti circostanti, mantenere le dita e le mani lontane dalle ganasce.

   Se la luce di lavoro dell'utensile è SPENTA, accendere l'utensile premendo e rilasciando una volta il rispettivo interruttore. Lo strumento è ora pronto per la pressatura.

   Modalità normale: premere l'interruttore di attivazione/accensione *(Figura 9)*. Quando inizia il ciclo dell'utensile e i rulli entrano a contatto con i bracci della ganascia, l'utensile si aggancia e completa automaticamente il ciclo. Il rilascio dell'interruttore non ferma l'utensile nel momento in cui si è agganciato. Questo garantisce un'integrità del collegamento a pressione uniforme e ripetibile.

   Modalità di controllo: premere l'interruttore di attivazione/accensione *(Figura 9)*. Le ganasce si innestano sul raccordo ma il collegamento a pressione non viene attuato. Effettuare le regolazioni necessarie. Premere di nuovo l'interruttore di accensione, l'utensile si aggancia e completa automaticamente il ciclo. Il rilascio dell'interruttore non fermerà l'attrezzo nel momento in cui si è agganciato. Questo garantisce un'integrità del collegamento a pressione uniforme e ripetibile.

   Se occorre rimuovere l'utensile prima di completare un collegamento, rilasciare l'interruttore di attivazione/accensione e premere il pulsante di rilascio *(Figure 1A e 1B)*.

AVVISO Ogni volta che il pulsante di rilascio viene premuto, la pressata NON è completa e la connessione va premuta nuovamente per garantire il completamento. Se l'attrezzo funziona male durante l'operazione, utilizzare questa procedura.



Figura 9 – Pressione del raccordo

4. Rilasciare l'interruttore di attivazione/accensione.
5. Stringere i bracci delle ganasce per aprire le ganasce.
6. Rimuovere la ganascia dal raccordo. Prestare attenzione ai margini appuntiti che potrebbero essersi formati sul raccordo durante l'operazione di pressione.
7. Al termine dell'operazione, rimuovere la batteria dall'utensile.

Pressione di un raccordo con set di attuatore e anello di pressatura tipico

1. Aprire l'anello e collocarlo intorno al raccordo. Allineare correttamente il profilo dell'anello di pressatura al contorno del raccordo, come specificato nelle *Istruzioni per l'installazione del produttore del raccordo*. Rilasciare l'anello per chiudere intorno al raccordo *(Figura 10)*.
2. Accertarsi che l'attuatore sia installato correttamente nell'utensile. Stringere i bracci dell'attuatore per aprire le punte dell'attuatore. Allineare le punte dell'attuatore alle tasche dell'anello. Rilasciare i bracci dell'attuatore e inserire completamente le punte dell'attuatore nelle tasche dell'anello *(Figure 10)*. L'errato allineamento della punta dell'attuatore alla tasca dell'anello può danneggiare l'anello o l'attuatore durante la pressione. Non appendere l'attrezzo e l'attuatore dall'anello di pressatura. L'attrezzo potrebbe improvvisamente cadere e causare gravi lesioni o la morte.



Figura 10 – Aggancio dell'attuatore all'anello di pressatura

3. Accertarsi che l'anello sia stato correttamente posizionato e a squadra rispetto al raccordo. Per evitare lesioni da schiacciamento nell'accessorio oppure tra l'accessorio e gli oggetti circostanti, mantenere le dita e le mani lontane dall'attuatore e dall'anello.

   Se la luce di lavoro dell'utensile è SPENTA, riaccendere l'utensile premendo e rilasciando una volta il rispettivo interruttore. Lo strumento è ora pronto per la pressatura.

   Modalità normale: premere l'interruttore di attivazione/accensione *(Figura 1)*. Quando inizia il ciclo dell'utensile e i rulli entrano a contatto con i bracci della ganascia, l'utensile si aggancia e completa automaticamente il ciclo. Il rilascio dell'interruttore non ferma l'utensile nel momento in cui si è agganciato. Questo garantisce un'integrità del collegamento a pressione uniforme e ripetibile.

   Modalità di controllo: premere l'interruttore di attivazione/accensione *(Figura 1)*. Le ganasce si innestano sul raccordo ma il collegamento a pressione non viene attuato. Effettuare le regolazioni necessarie. Premere di nuovo l'interruttore di accensione, l'utensile si aggancia e completa automaticamente il ciclo. Il rilascio dell'interruttore non fermerà l'attrezzo nel momento in cui si è agganciato. Questo garantisce un'integrità del collegamento a pressione uniforme e ripetibile.

   Se occorre rimuovere l'utensile prima di completare un collegamento, rilasciare l'interruttore di attivazione/accensione e premere il pulsante di rilascio *(Figure 1)*.

   AVVISO Ogni volta che il pulsante di rilascio viene premuto, la pressata NON è completa e la connessione va premuta nuovamente per garantire il completamento. Se l'attrezzo funziona male durante l'operazione, utilizzare questa procedura.

4. Rilasciare l'interruttore di attivazione/accensione.
5. Stringere i bracci dell'attuatore per aprire l'attuatore. Rimuovere l'attuatore dall'anello.
6. Rimuovere l'anello dal raccordo. Prestare attenzione ai margini appuntiti che potrebbero essersi formati sul raccordo durante l'operazione di pressione.
7. Al termine dell'operazione. Rimuovere la batteria dall'attrezzo.

Ispezione della connessione pressata

1. Esaminare il raccordo pressato per:
   - L'inserimento completo del tubo nel raccordo.
   - Disallineamento eccessivo dei tubi. Un leggero disallineamento in corrispondenza del collegamento a pressione è da considerarsi normale.
   - Allineamento errato dell'accessorio con il contorno del raccordo. Raccordo distorto o deformato.
   - Eventuali altri problemi secondo il produttore del raccordo. Questi potrebbero includere la rimozione di un anello di controllo o di una decalcomania (utilizzata per indicare che il collegamento non è ancora stato premuto).

     Qualora si riscontrino problemi, rimuovere il raccordo e installare un nuovo collegamento a pressione.
2. Testare il collegamento a pressione secondo le istruzioni del produttore del connettore, in base alle normali procedure e ai codici applicabili.

Funzionamento in climi freddi

Temperature più basse rendono meno fluido il liquido idraulico riducendo le prestazioni della batteria. Per ridurre il rischio di un funzionamento improprio, la pressatrice RP 251 non funziona al di fuori dell'intervallo di temperatura specifico, come indicato dalle spie di stato dell'utensile *(Figura 5)* .

Quando le condizioni ambientali sono al di fuori della gamma di temperatura specifica, conservare l'attrezzo le batterie in uno spazio condizionato fino al successivo utilizzo.

Stoccaggio

Rimuovere la batteria dalla pressatrice. Conservare la pressatrice, gli accessori e la batteria nella custodia. Evitare di conservare in condizioni atmosferiche di caldo o freddo estremo. L'utensile non si accende se si trova al di fuori dell'intervallo delle specifiche.

⚠ AVVERTENZA Conservare la pressatrice in un'area asciutta e sicura, fuori dalla portata dei bambini e degli individui che non hanno familiarità con l'utensile. Gli utensili sono pericolosi nelle mani di utenti inesperti.

Istruzioni di manutenzione

⚠ AVVERTENZA

Accertarsi che la batteria sia rimossa dall'utensile prima di eseguire la manutenzione o effettuare le regolazioni.

Pulizia e lubrificazione

1. Pulire l'utensile quotidianamente con un panno asciutto pulito.
2. Esaminare il perno di montaggio dell'accessorio e lubrificarlo con un lubrificante al silicone, come necessario.
3. A ogni utilizzo, controllare le molle di ritorno negli accessori. Gli accessori devono aprirsi e chiudersi liberamente con uno sforzo moderato delle dita.

Aggiornamento del firmware

Per una migliore esperienza d'uso, si raccomanda di mantenere aggiornato il firmware. Prima di utilizzare per la prima volta il prodotto, controllare e, se necessario, aggiornare il firmware dell'utensile e successivamente farlo a intervalli regolari. *Vedere la sezione Collegamento dell'app RIDGID Link*.

Risoluzione dei problemi

PROBLEMA	POSSIBILI CAUSE	SOLUZIONE
L'utensile non si accende quando si preme l'interruttore di attivazione/ accensione.	La batteria è completamente scarica o è guasta.	Inserire una batteria completamente carica/sostituire la batteria.
	La batteria non è stata correttamente inserita nell'impugnatura dell'attrezzo.	Accertarsi che la batteria sia correttamente inserita.
L'accessorio è bloccato sul raccordo.	Il collegamento a pressione non è stato completato correttamente.	Premere il pulsante di rilascio della pressione per rimuovere le ganasce dal raccordo. Ispezionare e premere nuovamente il raccordo.
Le connessioni pressate effettuate non sono state completate.	Utilizzo di una ganascia errata per la dimensione o il materiale del tubo.	Installare l'accessorio corretto.
	L'attrezzo non è stato messo a squadra rispetto al tubo.	Ripetere il collegamento a pressione con un nuovo raccordo e un nuovo tubo. Accertarsi che l'utensile sia posizionato a 90° rispetto al tubo.
	Il contorno di pressatura dell'accessorio non era allineato al contorno del raccordo.	Ripetere il collegamento a pressione con un raccordo e un nuovo tubo. Assicurarsi che il contorno di pressatura dell'accessorio sia allineato con il contorno del raccordo.
	L'attrezzo deve essere riparato.	*Vedere le Informazioni di contatto* per individuare il Centro di assistenza indipendente autorizzato RIDGID più vicino.
Perdita d'olio dall'attrezzo.	Problemi al paraolio o meccanici.	
Il motore funziona ma l'attrezzo non completa il ciclo.	Livello dell'olio basso.	*Vedere le Informazioni di contatto* per individuare il Centro di assistenza indipendente autorizzato RIDGID più vicino.
L'attrezzo si arresta durante l'operazione.	Livello dell'olio basso.	

Vedere la Figura 5 per informazioni sulle Spie di stato dell'attrezzo.
Per gli aggiornamenti del firmware, vedere la sezione Collegamento dell'app RIDGID Link.

Manutenzione e Riparazione

⚠ AVVERTENZA

Manutenzione o riparazioni inadeguate possono rendere non sicuro il funzionamento del dispositivo.

La manutenzione e riparazione di questa Pressatrice RP 251 devono essere effettuate presso un Centro di assistenza per pressatrici indipendente autorizzato RIDGID.

Per informazioni sul Centro di assistenza indipendente autorizzato RIDGID più vicino o per domande sulla manutenzione o riparazione,fare riferimento alla sezione *Informazioni riguardanti il cliente* nel presente manuale.

Equipaggiamento opzionale

⚠ AVVERTENZA

Per ridurre il rischio di gravi lesioni, usare esclusivamente apparecchiature progettate espressamente e raccomandate per l'uso con la Pressatrice RP 251s, come quelle elencate di seguito.

N. di catalogo	Descrizione
78258	Cassetta di trasporto, RP 251

Pacco batteria

N. di catalogo	Descrizione	Capacità
55183	RB-1225R	Agli ioni di litio da 12 V 2,5 Ah

La batteria funzionerà con qualsiasi numero del catalogo di Caricabatteria RBC-121.

Caricabatterie e cavi

N. di catalogo	Descrizione	Regione	Tipo di spina
55193	Caricabatteria	USA, Canada e Messico	A
55198	Caricabatteria	Europa	C
55203	Caricabatteria	Cina	A
55208	Caricabatteria	Australia e Sud America	I
55213	Caricabatteria	Giappone	A
55218	Caricabatteria	Regno Unito	G
44798	Cavo del caricabatteria	Nord America	A
44808	Cavo del caricabatteria	Europa	C
44803	Cavo del caricabatteria	Cina	A
44813	Cavo del caricabatteria	Australia e LA	I
44818	Cavo del caricabatteria	Giappone	A
44828	Cavo del caricabatteria	Regno Unito	G

Per un elenco completo delle apparecchiature RIDGID® disponibili per questo utensile, *consultare il Catalogo Ridge Tool online sul sito web RIDGID.com oppure vedere le Informazioni di contatto.*

Smaltimento

Gli utensili, insieme alle batterie, agli accessori e all'imballaggio, devono essere riciclati in modo ecocompatibile. Nella propria zona potrebbero esservi aziende specializzate nel riciclaggio. Smaltire in conformità con tutte le normative in vigore. Contattare l'autorità locale di gestione dello smaltimento per maggiori informazioni.



Non gettare le apparecchiature elettriche e le batterie nei rifiuti domestici!

Per i paesi dell'UE: Ai sensi della Direttiva europea 2012/19/UE sui Rifiuti di Apparecchiature Elettriche ed Elettroniche e del suo recepimento nella legislazione nazionale, le apparecchiature elettriche non più utilizzabili e, ai sensi del regolamento (UE) 2023/1542, le batterie non più utilizzabili devono essere raccolte separatamente e smaltite in modo ecocompatibile.

Compatibilità elettromagnetica (EMC)

Con il termine di compatibilità elettromagnetica si intende la capacità del prodotto di funzionare senza problemi in un ambiente in cui sono presenti radiazioni elettromagnetiche e scariche elettrostatiche e senza causare interferenze elettromagnetiche ad altre apparecchiature.

AVVISO Questi attrezzi sono conformi a tutti gli standard EMC applicabili. Tuttavia, la possibilità che essi causino interferenze con altri dispositivi non può essere esclusa. Tutti gli standard relativi a EMC che sono stati testati sono richiamati nel documento tecnico dell'attrezzo.

Ferramenta de prensagem RP 251



⚠ AVISO!

Leia o Manual do Operador cuidadosamente antes de utilizar esta ferramenta. A não compreensão e a inobservância do conteúdo deste manual pode resultar em choque elétrico, incêndio, e/ou ferimentos pessoais graves.

RIDGID

Índice

Símbolos de segurança 101

Avisos de segurança gerais para ferramentas elétricas 101
Segurança da área de trabalho 101
Segurança elétrica 101
Segurança pessoal 102
Utilização e Manutenção da Ferramenta Elétrica 102
Utilização e Manutenção da Bateria 103
Serviço 103

Informações de segurança específicas 104
Segurança da ferramenta de prensagem 104

Informações de contacto da RIDGID 104

Descrição 104

Especificações 105
Equipamento padrão 107

Ligação da Aplicação RIDGID Link (comunicação sem fios) 108

Inspeção antes da colocação em funcionamento 108

Configuração e funcionamento 109
Instalar/desinstalar o acessório 109
Preparar a ligação 109
Prensar um acessório com mordentes estilo tesoura típicos 110
Pressionar engaste A com atuador típico e pressionar conjunto de anel 111
Inspecionar a ligação prensada 112

Funcionamento em climas frios 112

Armazenagem 112

Instruções de manutenção 112
Limpeza e lubrificação 112
Atualização do firmware 112
Assistência e reparação 113

Equipamento opcional 113
Resolução de problemas 113

Eliminação 114

Compatibilidade Eletromagnética (EMC) 114

Declaração da FCC/ICES ..... Contracapa interior

Relatório de vulnerabilidade de segurança de um produto ..... Contracapa interior

Declaração de Conformidade CE ..... Contracapa interior

Garantia vitalícia ..... Contracapa

Tradução das instruções originais

Símbolos de segurança

Neste manual do operador e no produto são utilizados símbolos de segurança e palavras de advertência para comunicar informações de segurança importantes. Esta secção é fornecida para melhorar a compreensão destas palavras e símbolos de advertência.

Este é o símbolo de alerta de segurança. É utilizado para alertar quanto a potenciais perigos de ferimentos pessoais. Respeite todas as mensagens de segurança que se seguem a este símbolo para evitar possíveis ferimentos ou morte.

⚠ PERIGO PERIGO indica uma situação perigosa que, se não for evitada, resultará em morte ou ferimento grave.

⚠ AVISO AVISO indica uma situação perigosa que, se não for evitada, poderá resultar em morte ou ferimento grave.

⚠ ATENÇÃO ATENÇÃO indica uma situação perigosa que, se não for evitada, poderá resultar em ferimentos ligeiros a moderados.

NOTA NOTA indica informações relacionadas com a proteção de propriedade.

Este símbolo significa que deve ler o manual do operador cuidadosamente antes de utilizar o equipamento. O manual do operador contém informações importantes sobre o funcionamento seguro e adequado do equipamento.

Este símbolo significa que deve utilizar sempre óculos de proteção com proteções laterais, ou viseiras de proteção, ao manusear este equipamento, de forma a reduzir o risco de ferimentos.

Este símbolo indica que este equipamento elétrico cumpre os requisitos das diretivas CE aplicáveis.

Este símbolo indica que este é um equipamento elétrico que não se deve eliminar com os resíduos domésticos. *Consultar a secção "Eliminação".*

Estes símbolos são informativos e indicam as informações do produto disponíveis (incluindo o manual do operador) através da leitura do código QR correspondente.

Este símbolo indica o ano do fabricante do produto.

Este símbolo indica o risco de esmagamento das mãos, dos dedos ou de outras partes do corpo.

Este símbolo indica o risco de choque elétrico.

Este símbolo indica que as baterias da série RIDGID® RB-12XXX (como as RIDGID RB1225R e RB-1225) podem carregar-se com este equipamento.

Avisos de segurança gerais para ferramentas elétricas*

⚠ AVISO

Leia todos os avisos de segurança, instruções, ilustrações e especificações fornecidos com esta ferramenta elétrica. A não observância de todas as instruções abaixo indicadas pode resultar em choque elétrico, incêndio e/ou lesões graves.

GUARDE TODOS OS AVISOS E INSTRUÇÕES PARA REFERÊNCIA FUTURA!

O termo "ferramenta elétrica" nos avisos refere-se à sua ferramenta elétrica com ligação à corrente elétrica (com cabo) ou alimentada por bateria (sem cabo).

Segurança da área de trabalho

- **Mantenha a área de trabalho limpa e bem iluminada.** Áreas desordenadas ou mal iluminadas podem provocar acidentes.
- **Não opere ferramentas elétricas em atmosferas explosivas, como na presença de líquidos inflamáveis, gases ou pó.** As ferramentas elétricas criam faíscas que podem inflamar o pó ou fumos.
- **Mantenha crianças e transeuntes fora do alcance durante a operação de uma ferramenta elétrica.** As distrações podem fazer-lhe perder o controlo.

Segurança elétrica

- **As fichas das ferramentas elétricas têm de corresponder adequadamente à tomada. Nunca modifique a ficha.**

* O texto utilizado na secção de avisos gerais de segurança com ferramentas elétricas deste manual é literal, conforme exigido pela norma UL/CSA/EN 62841-1 aplicável. Esta secção contém práticas de segurança gerais para muitos tipos diferentes de ferramentas elétricas. Nem todas as precauções se aplicam a todas as ferramentas, e algumas não se aplicam a esta ferramenta.

Não utilize adaptadores de ficha em ferramentas elétricas com ligação à terra. Fichas não modificadas e tomadas correspondentes reduzirão o risco de choque elétrico.

- **Evite o contacto corporal com superfícies ligadas à terra ou à massa, tais como canos, radiadores, fogões e frigoríficos.** O risco de choque elétrico aumenta se o seu corpo estiver em contacto com a terra ou a massa.
- **Não exponha as ferramentas elétricas à chuva ou humidade.** O risco de choque elétrico aumenta com a entrada de água na ferramenta elétrica.
- **Não force o cabo. Nunca use o cabo elétrico para transportar, puxar ou desligar a ferramenta elétrica da tomada. Proteja o cabo elétrico do calor, óleo, arestas afiadas e peças móveis.** Os cabos danificados ou emaranhados aumentam o risco de choque elétrico.
- **Ao utilizar a ferramenta elétrica no exterior, use um cabo de extensão adequado para utilização no exterior.** O uso de um cabo adequado a exteriores reduz o risco de choque elétrico.
- **Se tiver de utilizar uma ferramenta elétrica num ambiente húmido, use um disjuntor diferencial (GFCI) protegido.** A utilização de GFCI reduz o risco de choque elétrico.
- **Se tiver de utilizar uma ferramenta elétrica num ambiente húmido, use um Interruptor Diferencial (RCD) protegido.** La utilización de un RCD reduce el riesgo de descarga eléctrica.
- **Recomenda-se que a ferramenta seja sempre alimentada através de um Interruptor Diferencial com uma corrente residual de 30 mA ou menos.**

Segurança pessoal

- **Mantenha-se alerta, atento ao que está a fazer e use o bom senso ao utilizar uma ferramenta elétrica. Não utilize uma ferramenta elétrica se estiver cansado ou sob a influência de drogas, álcool ou medicamentos.** Um momento de desatenção durante a utilização de ferramentas elétricas pode resultar em lesões pessoais graves.
- **Use equipamento de proteção pessoal. Utilize sempre proteção para os olhos.** O equipamento de proteção, como máscaras para o pó, calçado de segurança antiderrapante, capacete ou proteção auricular, utilizado nas condições apropriadas, reduz a ocorrência de ferimentos pessoais.
- **Evite a colocação em funcionamento não intencional. Certifique-se de que o interruptor está na posição desligada (OFF) antes de ligar à alimentação e/ou à bateria, pegar ou transportar a ferramenta.** Transportar ferramentas elétricas com o dedo no interruptor ou ligar à alimentação ferramentas elétricas que têm o interruptor ligado (ON) são comportamentos propensos a acidentes.
- **Retire qualquer chave de ajuste ou aperto da ferramenta elétrica antes de ligá-la (ON).** Uma chave de ajuste ou aperto deixada numa peça rotativa da ferramenta elétrica pode resultar em ferimentos pessoais.
- **Não se debruce com a ferramenta se com isso perder o equilíbrio. Mantenha uma colocação de pés adequada e o equilíbrio em todos os momentos.** Isto permite um melhor controlo da ferramenta elétrica em situações inesperadas.
- **Vista roupa adequada. Não utilize roupa larga ou joias. Mantenha o cabelo, roupas e luvas fora do alcance das peças móveis.** As roupas largas, as joias ou o cabelo comprido podem ficar presos nas peças móveis.
- **Se forem fornecidos dispositivos para a ligação de sistemas de extração e recolha de pó, assegure-se de que estes são ligados e utilizados corretamente.** A utilização de um coletor de poeiras pode reduzir os perigos relacionados com o pó.
- **Não deixe que a familiarização ganha com a utilização frequente de ferramentas deixe com que fique complacente e ignore os princípios de segurança.** Uma ação descuidada pode causar ferimentos graves numa fração de segundos.

Utilização e Manutenção da Ferramenta Elétrica

- **Não force a ferramenta. Utilize a ferramenta elétrica correta na sua aplicação.** A ferramenta elétrica correta fará sempre um trabalho melhor e mais seguro à velocidade para que foi concebida.

- **Não utilize a ferramenta elétrica se o interruptor não a LIGAR e DESLIGAR.** Uma ferramenta elétrica que não possa ser controlada com o interruptor é perigosa e tem de ser reparada.
- **Desligue a ficha da alimentação elétrica e/ou retire a bateria, se for amovível, da ferramenta elétrica antes de fazer qualquer ajuste, mudar um acessório ou guardar as ferramentas elétricas.** Estas medidas de prevenção reduzem o risco de ligar a ferramenta elétrica acidentalmente.
- **Guarde as ferramentas elétricas que não estejam em utilização fora do alcance das crianças e não permita que pessoas não familiarizadas estas ou as respetivas instruções a operem.** As ferramentas elétricas são perigosas nas mãos de utilizadores sem formação profissional.
- **Mantenha as ferramentas elétricas e os acessórios em bom estado. Verifique se as peças móveis funcionam perfeitamente e não emperram, bem como se há peças quebradas ou danificadas que possam influenciar o funcionamento da ferramenta. Se a ferramenta elétrica estiver danificada, envie-a para reparação antes de a utilizar.** Muitos acidentes são causados por ferramentas elétricas em mau estado de conservação.
- **Mantenha as ferramentas de corte afiadas e limpas.** Ferramentas de corte com manutenção adequada e bem afiadas têm menos probabilidades de prender e são mais fáceis de controlar.
- **Utilize a ferramenta elétrica, os acessórios, e as pontas e brocas, etc., de acordo com estas instruções, levando em conta as condições de trabalho e as operações a realizar.** A utilização da ferramenta elétrica para fins não previstos pode resultar em situações perigosas.
- **Mantenha os punhos e as superfícies de pega secos, limpos e livres de óleo e gordura.** Os punhos escorregadios e as superfícies de pega não permitem um manuseamento e controlo seguros de situações inesperadas com a ferramenta.

Utilização e Manutenção da Bateria

- **Recarregue a bateria apenas com o carregador especificado pelo fabricante.** Um carregador adequado para um tipo de bateria poderá causar um risco de incêndio quando utilizado com uma bateria diferente.
- **Utilize as ferramentas elétricas apenas com a bateria especificamente concebida para elas.** A utilização de outras baterias pode causar o risco de acidentes ou de incêndio.
- **Quando uma bateria não estiver em utilização, mantenha-a afastada de objetos metálicos, tais como clipes, moedas, chaves, pregos, parafusos ou outros objetos metálicos pequenos que possam estabelecer uma ligação entre os terminais.** Um curto-circuito entre os terminais da bateria pode causar queimaduras ou incêndios.
- **Em condições extremas, a bateria poderá verter líquido; evite o contacto com o líquido. Caso o contacto com o líquido ocorra acidentalmente, lave com água. Caso o líquido entre em contacto com os olhos, procure a ajuda de um médico.** O líquido emitido pela bateria pode causar irritação ou queimaduras.
- **Não utilize um pacote de bateria ou ferramenta que esteja danificada ou modificada.** Baterias danificadas ou modificadas podem apresentar um comportamento imprevisível resultando em incêndio, explosão ou risco de ferimento.
- **Não exponha a bateria ou a ferramenta a fogo ou temperatura excessiva.** A exposição a fogo ou temperaturas acima de 265 °F (130 °C) pode causar explosão.
- **Siga todas as instruções de carregamento e não carregue a bateria ou a ferramenta fora do intervalo de temperatura especificado nas instruções.** O carregamento incorreto ou a temperaturas fora do intervalo especificado pode danificar a bateria e aumentar o risco de incêndio.

Serviço

- **A sua ferramenta elétrica deve ser reparada por um técnico qualificado, utilizando apenas peças sobresselentes idênticas.** Isso garante que a ferramenta elétrica se mantém segura.
- **Nunca repare um conjuntos de baterias danificado.** A reparação de conjuntos de baterias deve ser realizada apenas pelo fabricante ou pelos prestadores de assistência autorizados.

Informações de segurança específicas

⚠ AVISO

Esta secção contém informações de segurança importantes específicas desta ferramenta.

Leia estas precauções cuidadosamente antes de utilizar ferramentas de prensagem para reduzir o risco de choque elétrico ou outros ferimentos graves.

GUARDE TODOS OS AVISOS E INSTRUÇÕES PARA REFERÊNCIA FUTURA!

Existe um compartimento na caixa de transporte da ferramenta para manter este manual juntamente com a ferramenta, para ser utilizado pelo operador.

Segurança da ferramenta de prensagem

- **Mantenha as mãos e os dedos afastados dos acessórios de prensagem durante o ciclo de prensagem.** As mãos e os dedos podem ser esmagados, fraturados ou amputados caso fiquem presos entre o acessório ou entre os componentes e qualquer outro objeto.
- **Nunca tentar reparar prensas gastas ou danificadas. Deitar fora todo o acessório desgastado ou danificado.** Um acessório que foi soldado, moído, perfurado ou modificado de qualquer forma pode estilhaçar durante a prensagem resultando em ferimentos graves. Não substituir o acessório de prensagem completo pode resultar em falha dos componentes e ferimentos graves.
- **São geradas forças significativas durante a utilização do produto, forças que podem partir ou projetar peças e provocar ferimentos.** Mantenha o pessoal desnecessário afastado da área de trabalho. Mantenha-se afastado durante a utilização e use equipamento de proteção adequado, incluindo proteção para os olhos.
- **Tem de haver uma pessoa a controlar o processo de trabalho e o funcionamento da ferramenta.** Para reduzir o risco de ferimentos, apenas o operador deve estar na área quando a ferramenta estiver a funcionar.
- **Use apenas ferramentas de prensagem RIDGID® com acessórios de prensagem apropriados RIDGID ou aprovados pela RIDGID.** Outras utilizações ou a modificação das Ferramentas de Prensagem para outras aplicações poderão danificar a ferramenta de prensagem, danificar os acessórios e/ou provocar ferimentos pessoais.
- **Utilize a ferramenta, o acessório e as combinações de engaste adequados.** Combinações inadequadas podem resultar numa junta incompleta, o que aumenta o risco de fugas, danos no equipamento e ferimentos.
- **Não modifique a ferramenta.** Qualquer modificação na ferramenta pode resultar em ferimentos e na anulação da garantia.
- **Antes de utilizar uma ferramenta de prensagem RIDGID®, leia e entenda:**
  - Este Manual do operador
  - As instruções de todos os acessórios que estejam a ser utilizados
  - O manual da bateria/do carregador
  - As instruções de instalação do fabricante do acessório
  - As instruções de qualquer outro equipamento ou material utilizado com esta ferramenta

  O incumprimento de todos os avisos e instruções pode resultar em danos materiais e/ou acidentes graves.

Informações de contacto da RIDGID

Se tiver alguma pergunta relativamente a este produto RIDGID®:

- Contactar o seu distribuidor local RIDGID.
- Visite RIDGID.com para encontrar o seu ponto de contacto RIDGID.
- Contacte o Departamento de Assistência Técnica da Ridge em ProToolsTechService@Emerson.com, ou, para EUA e Canadá, ligue para 844-789-8665.

Descrição

A ferramenta de prensagem RP 251 da RIDGID®, quando utilizada com os acessórios apropriados, foi concebida para prensar mecanicamente os engastes nos tubos para criar um vedante estanque e permanente, como, por exemplo, nas aplicações de canalização, aquecimento, ar condicionado e refrigeração.

Quando o gatilho/interruptor de funcionamento da ferramenta de prensagem é pressionado, um motor elétrico interno alimenta uma bomba hidráulica que envia fluido para o cilindro da ferramenta, deslocando o êmbolo para a frente e aplicando força ao engaste. O ciclo de prensagem demora aproximadamente 4 segundos. Assim que o ciclo iniciar para deformar um engaste, continuará automaticamente até à conclusão, mesmo que o gatilho/interruptor de funcionamento seja libertado.

A ferramenta inclui um segundo modo de funcionamento ("Modo de Controlo") que pode ser ligado utilizando a app RIDGID Link. O Modo de Controlo permite que o engaste a ser engatado antes da prensagem para permitir a confirmação do alinhamento adequado do acessório, engaste e tubo.

As Luzes de Estado da Ferramenta indicam coisas como o estado da ferramenta, o estado da bateria e a manutenção necessária, ou temperatura inadequada. Uma luz de trabalho acende-se quando o gatilho/interruptor de funcionamento é premido para ligar a ferramenta e ajudar a iluminar a área de trabalho. A ferramenta desliga-se depois de 120 segundos de inatividade.

A cabeça pode rodar-se 360º para um melhor acesso a espaços apertados. A ferramenta é fornecida com laços de tecido, que podem ser usados com acessórios apropriados, como correias de ombro ou linhas de amarração.

A ferramenta de prensagem incluem tecnologia sem fios para permitir a ligação a smartphones e tablets. Ver a secção *"Ligação da aplicação RIDGID Link (comunicação sem fios)"* para mais informações.



Figura 1A – Ferramenta de prensagem RIDGID RP 251



Figura 1B – Luzes estado/rótulo de aviso



Figura 2 – Número de série da máquina - Dígitos com círculo indicam o ano e o mês de fabrico. (YY = ano, MM = mês,)

Especificações

Acessórios..... Série compacta RIDGID

Curso..... 1,2" (30,5 mm)

Força do êmbolo ..... 5400 lb (24 kN)

Motor

Tensão nominal..... 10,8 V CC

Corrente ..... 24 A

Alimentação ..... 260 Watts

Rotação da cabeça..... 360°

Ciclo de trabalho ..... 3 prensagens /min

Fonte de alimentação..... Conjunto de baterias de iões de lítio recarregável de 12 V (série RIDGID RB-1200)

Alcance da ligação sem fios ... 33 ft (10 m)

Humidade admissível ..... máximo 80%

Intervalo da temperatura de funcionamento .....15 °F a 122 °F (-10 °C a 50 °C)

Temperatura de armazenamento ...32 °F a 113 °F (0 °C a 45 °C)

Peso (sem bateria/ acessório).....3.57 lb (1,62 kg)

Dimensões (sem bateria/ acessório).....13" x 4.3" x 2.6" (330 mm x 109 mm x 66 mm)

Pressão sonora

(L_{PA})*..... < 67,8 dB(A), K=2,5 dB(A)

Potência sonora

(L_{PW})* ..... < 75,8 dB(A), K=2,5 dB(A)

Vibração* ..... < 0,71 m/s², K=1,5 m/s²

* As medições de Som e Vibração são feitas em conformidade com um teste padronizado segundo a Norma EN 62481-1.

- Os níveis de vibração podem ser utilizados para comparação com outras ferramentas e para a avaliação preliminar da exposição.
- As emissões acústicas e de vibração podem variar consoante a sua localização e utilização específica destas ferramentas.
- Os níveis de exposição diária para som e vibração devem ser avaliados para cada aplicação e devem ser tomadas medidas de segurança, quando necessário. A avaliação dos níveis de exposição deve considerar o tempo em que uma ferramenta está desligada e não em utilização. Isto pode reduzir significativamente o nível de exposição ao longo do período de trabalho total.

Controlo	Marcação	Descrição
Gatilho/interruptor de funcionamento	—	Uma única pressão/libertação do gatilho/interruptor de funcionamento ligará a ferramenta (anel da luz LED de trabalho e luz de estado da ferramenta acesos). A ferramenta pode agora ser utilizada. A ferramenta fica operacional e pronta a utilizar durante 2 minutos. Se as luzes se apagarem, será necessário premir novamente o interrutor para permitir o funcionamento da ferramenta. **Modo normal:** Pressione o interruptor run (funcionamento) para iniciar o ciclo de prensagem, liberte quando a ferramenta bloquear. O modo normal é a definição de fábrica. **Modo de controlo:** Pressione o interruptor run (funcionamento) para engatar o acessório da peça de trabalho. Faça os ajustes necessários. Pressione o interruptor novamente para iniciar o ciclo de prensagem, liberte quando a ferramenta bloquear. Após o bloqueio, a libertação do interruptor não para a ferramenta. Isto garante uma integridade da ligação de prensagem consistente e reproduzível. O modo pode ser alterado com a aplicação RIDGID Link, consulte a secção "Ligação da aplicação RIDGID Link (comunicação sem fios)".
Botão de retração		Permite que a ferramenta seja libertada sem concluir a prensagem. Se se utilizar, a ligação de prensagem não é concluída e deve ser repetida.
Cavilha de montagem do acessório	—	Fixa o acessório à ferramenta. Deve ser totalmente inserida para a ferramenta funcionar

Figura 3 – Tabela de comandos

Ícone	Luz contínua	Luz intermitente	Descrição
		Azul	Possibilidade de ligação à aplicação RIDGID Link.
	Azul		Ligação estabelecida com a aplicação RIDGID Link.
	Verde		A ferramenta está em "Modo Normal", standby, pronta a funcionar.
	Azul		A ferramenta está em "Modo de comando", standby, pronta a funcionar.
		Verde	Ciclo de prensagem terminado.
		Vermelho (4 segundos)	Ciclo de prensagem interrompido (válvula aberta manualmente/demasiado cedo antes de a pressão ser atingida). Verifique a configuração e reinicie a utilização. Consulte a aplicação RIDGID Link para mais informações.
		Vermelha	A cavilha de montagem do acessório não está totalmente inserida. A ferramenta não funcionará. Insira a cavilha completamente. Se as luzes ainda estiverem acesas, execute a manutenção da ferramenta.
	Vermelha		A máquina sofreu uma falha e não funciona. Remova a bateria e deixe a máquina repousar. A seguir, volte a inserir a bateria. Se a luz ainda estiver acesa, a máquina precisa de manutenção. Consulte a aplicação RIDGID Link para mais informações.
		Amarela	Bateria fraca. Recarregue a bateria/insira uma bateria totalmente carregada.
		Vermelho + amarelo	Bateria fraca. A ferramenta não funcionará. Recarregue a bateria/insira uma bateria totalmente carregada.
	Amarela		Bloqueio de ferramenta próxima com "Proteção antirroubo". O utilizador pode desbloquear a ferramenta através da aplicação RIDGID Link. Se não for a sua ferramenta, devolva-a ao centro de assistência ou ao utilizador original.
		Amarela	
	Amarela		Ferramentas bloqueadas com "Proteção antirroubo". O utilizador pode desbloquear a ferramenta através da aplicação RIDGID Link. Se não for a sua ferramenta, devolva-a ao centro de assistência ou ao utilizador original.
	Vermelha		

Figura 4 – Luzes de estado da ferramenta

Equipamento padrão

Consulte o catálogo RIDGID para mais informações sobre o equipamento fornecido com os números de catálogo específicos da ferramenta.

NOTA! Acessórios da ferramenta de prensagem RIDGID são oferecidos em duas "séries":

- Série Padrão
- Série Compacta

Esta série de acessórios não é interpermutável. Os acessórios da série padrão apenas funcionarão com as ferramentas da série padrão (RP 350, RP 351, RP 342-XL, RP 340, RP 330, 320-E, CT-400). Os acessórios da série compacta apenas funcionarão com as ferramentas da série compacta (RP 251, RP 240, RP 241, RP 200, RP 210, 100B).

⚠ AVISO Utilize as ferramentas de prensagem RIDGID e os acessórios de prensagem RIDGID apenas quando especificados pelo fabricante do engaste para utilização com o seu sistema. A utilização de ferramentas de prensagem e/ou acessórios incorretos para um sistema pode causar fugas no sistema, danificar a ferramenta de prensagem ou o acessório, invalidar as garantias ou causar ferimentos pessoais graves.

NOTA A seleção de materiais e métodos de ligação adequados é da responsabilidade do projetista e/ou do instalador do sistema. Antes de se tentar qualquer instalação, deve ser concluída uma avaliação cuidadosa do ambiente de serviço específico, incluindo ambiente químico e temperatura do serviço. *Consulte o fabricante do sistema do engaste de prensagem relativamente a informação de seleção*.

Contacte o fabricante do acessório para obter informações específicas sobre o seu sistema, incluindo tubagem compatível, materiais, instruções de instalação, distância mínima entre encaixes, material de selagem, inspeção, testes, etc. Uma instalação incorreta pode causar fugas no sistema e danos materiais extensos.

Ligação da Aplicação RIDGID Link (comunicação sem fios)

A ferramenta de prensagem RIDGID® RP-251 inclui tecnologia sem fios, que permite a comunicação com smartphones ou tablets devidamente equipados ("dispositivos") com sistemas operativos iOS ou Android. Isto permite ao utilizador rever e descarregar dados de trabalho armazenados, criar relatórios e atualizar o firmware. Para uma melhor experiência do utilizador, recomenda-se que o firmware seja mantido atualizado. Verifique e, se necessário, atualize o firmware das ferramentas antes da primeira utilização do produto e, posteriormente, com regularidade.

1. Descarregue a aplicação RIDGID® Link adequada para o seu dispositivo em RIDGID.com/apps, na Google Play Store ou na Apple App Store.
2. Quando a ferramenta está ligada, a luz (( )) pisca a azul quando é possível estabelecer ligação a um dispositivo. *Ver Figura 4.*
3. Procure o ícone da aplicação RIDGID Link no seu dispositivo e inicie-a selecionando o respetivo ícone. Procure com a aplicação ferramentas próximas e selecione a ferramenta RIDGID pretendida. Consulte as instruções do seu dispositivo relativamente a informações específicas sobre como ligar pela tecnologia sem fios. Uma vez ligado, a luz (( )) fica acesa a azul.

   Após o emparelhamento inicial, a maioria dos dispositivos liga-se automaticamente à máquina quando a tecnologia sem fios estiver ativa e dentro do alcance se as definições do dispositivo estiverem configuradas para o fazer. A máquina deve estar a menos de 33 ft (10 m) do dispositivo a detetar. Qualquer obstáculo entre a máquina e o dispositivo pode reduzir o intervalo de serviço.
4. Após o emparelhamento, o sistema verifica se existem atualizações de firmware. Siga as instruções da aplicação para iniciar a atualização se necessário. Não utilize a ferramenta enquanto estiverem a decorrer atualizações. Enquanto estiver a decorrer uma atualização de firmware, nenhum LED estará aceso. Verificar as instruções da aplicação para confirmar a instalação do novo firmware.
5. Siga as instruções da aplicação para a utilização. Não deixe que a utilização da aplicação o distraia do acompanhamento do processo. A falta de atenção ao processo pode fazer com que se perca o controlo.
6. A comunicação sem fios DESLIGA-SE quando a alimentação principal é retirada. Desative a comunicação sem fios no dispositivo para poupar a bateria do dispositivo.

Inspeção antes da colocação em funcionamento

⚠ AVISO

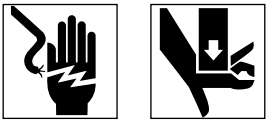

Diariamente, antes da utilização, inspecione a ferramenta de prensagem e os acessórios. Corrija eventuais problemas para reduzir o risco de ferimentos graves devido a choque elétrico, esmagamento, falha do acessório e outras causas, bem como evitar danos na ferramenta.

1. Retire a bateria da ferramenta.
2. Elimine todo o óleo, massa lubrificante ou sujidade do equipamento, especialmente das pegas e dos comandos. Isto facilita a inspeção e ajuda a impedir que a ferramenta ou os controlos escorreguem da mão.
3. Inspecione a ferramenta de prensagem relativamente a:
   - Montagem e manutenção correta e completa.
   - Existência de peças partidas, gastas, em falta, desalinhadas ou coladas. Confirme que as presilhas de tecido estão em boas condições.
   - O movimento suave da cavilha de montagem do acessório entre a posição totalmente aberta e totalmente fechada. A cavilha deve bloquear em cada posição. Confirme se o gatilho/interruptor de funcionamento se desloca livremente e não se pega nem cola.
   - Presença e legibilidade do rótulo de aviso *(Figura 1A ou 1B)*.

- Qualquer outra condição que possa impedir o funcionamento normal e seguro.

  Não utilize a ferramenta de prensagem sem ter resolvido os problemas existentes.

4. Inspecione e faça a manutenção dos acessórios da ferramenta conforme as instruções. Retire o acessório da ferramenta. Confirme que os acessórios estão em boas condições e claramente marcados para utilização.
5. Inspecione e realize a manutenção de qualquer outro equipamento em utilização, segundo as respetivas instruções, de forma a assegurar que funciona corretamente.

Configuração e funcionamento

⚠ AVISO



Mantenha as mãos e os dedos afastados dos acessórios de prensagem durante o ciclo de prensagem. Perigo de esmagar, fraturar ou decepar dedos e mãos no acessório ou entre o acessório e outros objetos (como a ferramenta, a peça de trabalho e as imediações).

São geradas forças significativas durante a utilização do produto, forças que podem partir ou projetar peças e provocar ferimentos. Mantenha-se afastado durante a utilização e use equipamento de proteção adequado, incluindo proteção para os olhos.

Utilize a ferramenta, o acessório e as combinações de engaste adequados. Combinações inadequadas podem resultar numa ligação de prensagem incompleta, o que aumenta o risco de fugas, danos no equipamento e ferimentos.

Siga a configuração e operação de forma a reduzir o risco de ferimentos por esmagamento e outras causas, e para prevenir danos na ferramenta.

1. Confirme a área de trabalho apropriada *(Ver Avisos Gerais de Segurança da Ferramenta Elétrica).* Trabalhe num local desimpedido, nivelado, estável e seco. Não utilize a ferramenta enquanto estiver na água.
2. Inspecione o trabalho a ser feito e determine a ferramenta RIDGID e o acessório RIDGID corretos para a aplicação conforme as suas especificações. A utilização de um equipamento incorreto para uma aplicação pode resultar em ferimentos, danos na ferramenta e ligações incompletas.
3. Certifique-se de que todo o equipamento foi inspecionado e configurado conforme as respetivas instruções.

Instalar/desinstalar o acessório

1. Retire a bateria da ferramenta.
2. Abra completamente a cavilha de montagem do acessório. Retire/insira o acessório apropriado *(Figura 5)*.
3. Feche completamente a cavilha de montagem do acessório até este bloquear na posição fechada. A cavilha de montagem do acessório deve estar totalmente fechada para evitar danos na ferramenta durante a utilização.

NOTA: não opere a ferramenta sem o acessório colocado para não a danificar.



Figura 5 – Cavilha de montagem do acessório

Preparar a ligação

NOTA Estas instruções são práticas generalizadas para vários tipos de acessórios da ferramenta de prensagem. Siga sempre as instruções específicas para o acessório da ferramenta de prensagem utilizado e as instruções de instalação específicas do fabricantes para reduzir o risco de ligações de prensagem inadequadas ou danos extensos na propriedade.

1. Prepare a ligação de prensagem de acordo com as instruções do fabricante do engaste.

2. Com as mãos secas, insira uma bateria completamente carregada na ferramenta.
3. Ao inserir a bateria, a ferramenta só se liga ao premir o gatilho e ao ser libertada energia para a ferramenta. Uma vez operacional, o anel da luz LED de trabalho acende-se e a luz de estado da ferramenta fica verde ou azul, dependendo do modo. A ferramenta pode agora ser utilizada.
4. Depois de 120 segundos de inatividade, a ferramenta desliga-se até o gatilho ser premido para voltar a ligar a ferramenta. A ferramenta está desligada se o anel da luz LED de trabalho estiver apagado. Premir o gatilho uma vez não liga a ferramenta; é necessário premi-lo novamente para iniciar o ciclo da ferramenta.

Prensar um acessório com mordentes estilo tesoura típicos

1. Aperte os braços dos mordentes para abrir os mordentes. Em muitas casos, isto pode ser feito com uma mão *(ver figura 6)*.



Figura 6 – Abrir os mordentes com uma mão

2. Coloque os mordentes abertos à volta do engaste *(Figura 7)*. Alinhe de forma correta o perfil de prensagem do mordente com o contorno do engaste como especificado nas *instruções de instalação do fabricante do engaste.* Liberte os braços dos mordentes para os fechar à volta do engaste. Não suspenda o jogo de mordentes a partir do engaste. A ferramenta poderia cair inesperadamente e provocar ferimentos graves ou fatais.



Figura 7 – Colocar os mordentes estilo tesoura à volta do engaste



Figura 8 – Colocar os mordentes alinhados no engaste

3. Confirme se o mordente está corretamente instalado e em esquadria com o engaste*(-Figura 8)*. Mantenha os dedos e as mãos afastados dos mordentes, para evitar ferimentos por esmagamento nos mordentes, ou entre os mordentes e as imediações.

   Se a luz de trabalho da ferramenta estiver APAGADA, ligue a ferramenta premindo e soltando o interruptor da ferramenta uma vez. A ferramenta está agora pronta para uma prensagem.

   Modo normal: prima o gatilho/interruptor de funcionamento *(figura 9)*. Quando o ciclo da ferramenta iniciar e os rolos entrarem em contacto com os braços da garra, a ferramenta bloqueará e terminará automaticamente o ciclo. Após o bloqueio, a libertação do interruptor não para a ferramenta. Isto garante uma integridade da ligação de prensagem consistente e reproduzível.

Modo de comando: prima o gatilho/interruptor de funcionamento *(figura 9)*. Os mordentes engatarão no engaste mas não se fará uma ligação da prensagem. Faça os ajustes necessários. Pressione o interruptor run (funcionamento) novamente, a ferramenta bloqueará e terminará o ciclo automaticamente. Após o bloqueio, a libertação do interruptor não para a ferramenta. Isto garante uma integridade da ligação de prensagem consistente e reproduzível.

Se a ferramenta tiver de ser retirada antes de uma ligação estar completa, solte o gatilho/interruptor de funcionamento, prima o botão de retração *(Ligações 1A &1B)*.

NOTA Sempre que se pressionar o botão de retração, a prensagem NÃO está concluída, e a ligação deverá ser prensada novamente para garantir a conclusão. Se a ferramenta funcionar incorretamente durante a utilização, utilize este procedimento.



Figura 9 – Prensagem do engaste

4. Liberte o gatilho/interruptor de funcionamento.
5. Aperte os braços dos mordentes para abrir os mordentes.
6. Retire o mordente do engaste. Evite arestas afiadas que possam ter-se formado no engaste durante o processo de prensagem.
7. Quando a operação estiver concluída, retire a bateria da ferramenta.

Pressionar engaste A com atuador típico e pressionar conjunto de anel

1. Abrir anel e colocar em volta do engaste. Alinhe de forma correta o perfil de prensagem do anel com o contorno do engaste, conforme especificado *nas instruções de instalação do fabricante do engaste*. Liberte o anel para fechar em torno do engaste*(Figura 10)*.
2. Confirme se o atuador adequado está devidamente instalado na ferramenta. Aperte os braços do atuador para abrir as respetivas pontas. Alinhe as pontas do atuador com os bolsos do anel. Liberte os braços do atuador e introduza completamente as pontas do atuador nos bolsos do anel *(Figura 10)*. Uma ponta do atuador desalinhada em relação ao bolso do anel pode danificar o anel ou o atuador durante a prensagem. Não pendure a ferramenta e o atuador do anel de prensagem. A ferramenta poderia cair inesperadamente e provocar ferimentos graves ou fatais.



Figura 10 – Prender o Atuador no Anel de Prensagem

3. Confirme se o anel está corretamente instalado e em esquadria com o engaste. Mantenha os dedos e as mãos afastados do atuador e do anel, para evitar ferimentos por esmagamento no acessório, ou entre o acessório e as imediações.

   Se a luz de trabalho da ferramenta estiver APAGADA, reative a ferramenta premindo e soltando o interruptor da ferramenta uma vez. A ferramenta está agora pronta para uma prensagem.

   Modo normal: premir o gatilho/interruptor de funcionamento *(Figura 1)*. Quando o ciclo da ferramenta iniciar e os rolos entrarem em contacto com os braços da garra, a ferramenta bloqueará e terminará automaticamente o ciclo. Após o bloqueio, a libertação do interruptor não para a ferramenta. Isto garante uma integridade da ligação de prensagem consistente e reproduzível.

   Modo de comando: prima o gatilho/interruptor de funcionamento *(figura 1)*. Os mordentes engatarão no engaste mas não se fará uma ligação da prensagem. Faça os ajustes necessários. Pressione o interruptor run (funciona-

mento) novamente, a ferramenta bloqueará e terminará o ciclo automaticamente. Após o bloqueio, a libertação do interruptor não para a ferramenta. Isto garante uma integridade da ligação de prensagem consistente e reproduzível.

Se a ferramenta tiver de ser retirada antes de uma ligação estar completa, solte o gatilho/interruptor de funcionamento, prima o botão de retração *(figura 1)*.

AVISO Sempre que se pressionar o botão de retração, a prensagem NÃO está concluída, e a ligação deverá ser prensada novamente para garantir a conclusão. Se a ferramenta funcionar incorretamente durante a utilização, utilize este procedimento.

4. Liberte o gatilho/interruptor de funcionamento.
5. Aperte os braços do atuador para abri-lo. Retire o atuador do anel.
6. Retire o anel do engaste. Evite arestas afiadas que possam ter-se formado no engaste durante o processo de prensagem.
7. Quando a operação estiver concluída. Retire a bateria da ferramenta.

Inspecionar a ligação prensada

1. Inspecione o engaste prensado relativamente a:
   - Inserção completa do tubo no engaste.
   - Desalinhamento excessivo dos tubos. Um ligeiro desalinhamento numa ligação de prensagem é considerada normal.
   - Alinhamento incorreto do acessório com contorno do engaste. Engaste distorcido ou deformado.
   - Quaisquer outros problemas de acordo com o fabricante do engaste. Isto poderia incluir a remoção de um anel de controlo ou autocolante (utilizado para indicar que a ligação ainda não foi prensada).

   Se detetar quaisquer problemas, retire o engaste e instale uma ligação de prensagem nova.
2. Teste a ligação de prensagem de acordo com as instruções do fabricante do conector, a prática comum e os códigos aplicáveis.

Funcionamento em climas frios

À medida que a temperatura cai, o fluido hidráulico fica mais espesso e o desempenho da bateria piora. Para reduzir o risco de funcionamento inadequado, a ferramenta de prensagem RP 251 não funcionará fora do intervalo de temperatura especificado, como indicado pelas luzes de estado da ferramenta *(figura 5)*.

Quando as condições ambientais estiverem fora do intervalo de temperatura especificado, guarde a ferramenta e as baterias num espaço acondicionado até que estejam prontas a utilizar.

Armazenagem

Retire a bateria da ferramenta de prensagem. Guarde a ferramenta de prensagem, os acessórios e a bateria na caixa. Evite guardar em ambientes extremamente quentes ou frios. A ferramenta não ligará se esta estiver fora do intervalo de especificação.

⚠ AVISO Guarde a ferramenta num local seco, seguro e fechado, fora do alcance de crianças e pessoas não familiarizadas com a ferramenta de prensagem. A ferramenta é perigosa nas mãos de utilizadores sem formação profissional.

Instruções de manutenção

⚠ AVISO

Certifique-se de que a bateria foi retirada da ferramenta antes de realizar manutenção ou qualquer ajuste.

Limpeza e lubrificação

1. Limpe o exterior da ferramenta diariamente com um pano limpo e seco.
2. Inspecione a cavilha de montagem do acessório e lubrifique a cavilha com lubrificante de silicone conforme necessário.
3. Verifique as molas de retorno nos acessórios em cada utilização. Os acessórios devem abrir e fechar livremente com apenas um esforço de dedos moderado.

Atualização do firmware

Para uma melhor experiência do utilizador, recomenda-se que o firmware seja mantido atualizado. Verifique e, se necessário, atualize o firmware das ferramentas antes da primeira utilização do produto e, posteriormente, com regularidade. *Consulte a secção Ligações da aplicação RIDGID Link*.

Resolução de problemas

PROBLEMA	CAUSA POSSÍVEL	SOLUÇÃO
A ferramenta não se liga ao premir o gatilho/interruptor de funcionamento.	A bateria está completamente descarregada ou a bateria falhou.	Introduza uma bateria completamente carregada/substitua a bateria.
	A bateria não está corretamente inserida no manípulo da ferramenta.	Verifique se a bateria está completamente inserida.
O acessório está bloqueado no engaste.	A ligação de prensagem não foi concluída com sucesso.	Pressione o botão de retração de pressão para retirar os mordentes do engaste. Inspecione e volte a prensar o engaste.
As ligações prensadas produzidas não estão completas.	Utilização de mordente errado para o tamanho do tubo ou os materiais.	Instale o acessório correto.
	A ferramenta não estava alinhada com o tubo.	Volte a fazer a ligação de prensagem com o novo engaste e tubo. Certifique-se que a ferramenta está alinhada com o tubo.
	O contorno do acessório não foi alinhado com o contorno do engaste.	Volte a fazer a ligação de prensagem com o engaste e o tubo novo. Certifique-se de que o contorno de prensagem do acessório está alinhado com o contorno do engaste.
	A ferramenta necessita de reparação.	*Veja Informações de contacto* para saber qual o centro de assistência independente da RIDGID mais próximo.
Existe uma fuga de óleo da ferramenta.	Problemas de vedação ou mecânicos.	
O motor funciona mas a ferramenta não completa um ciclo.	Nível de óleo baixo.	*Veja Informações de contacto* para saber qual o centro de assistência independente da RIDGID mais próximo.
A ferramenta para durante o funcionamento.	Nível de óleo baixo.	

Veja a Figura 5 relativamente a Luzes de estado da ferramenta.
Ver a secção Ligações da aplicação RIDGID Link para atualizações de firmware.

Assistência e reparação

⚠ AVISO

Serviço ou reparação impróprios podem tornar a máquina insegura de operar.

A assistência técnica e a reparação da Ferramenta de prensagem REP 251 devem ser realizadas por um centro de assistência independente autorizado para ferramentas de prensagem RIDGID.

Para mais informações sobre o Centro de Assistência Independente Autorizado da RIDGID mais próximo de si ou para questões sobre assistência e reparação, consulte a secção *Informações de Contacto* deste manual.

Equipamento opcional

⚠ AVISO

Para reduzir o risco de ferimentos graves, utilize apenas equipamento específico concebido e recomendado para utilização com a ferramenta de prensagem RP 251s da RIDGID, como o listado abaixo.

N.º catálogo	Descrição
78258	Caixa de transporte, RP 251

Conjunto de baterias

N.º catálogo	Descrição	Capacidade
55183	RB-1225R	12 V 2,5 Ah lões de lítio

A bateria funcionará com qualquer Carregador de Bateria com número de catálogo RBC-121.

Carregadores e Cabos

N.º catálogo	Descrição	Região	Tipo de ficha
55193	Carregador	EUA, Canadá e México	A
55198	Carregador	Europa	C
55203	Carregador	China	A
55208	Carregador	Austrália e América Latina	I
55213	Carregador	Japão	A
55218	Carregador	Reino Unido	G
44798	Fio do Carregador	América do Norte	A
44808	Fio do Carregador	Europa	C
44803	Fio do Carregador	China	A
44813	Fio do Carregador	Austrália & LA	I
44818	Fio do Carregador	Japão	A
44828	Fio do Carregador	Reino Unido	G

Para uma lista completa de equipamento RIDGID® disponível para esta ferramenta, *veja o Catálogo Ridge Tool online em RIDGID.com ou veja Informações de contacto.*

Eliminação

Ferramentas, baterias, acessórios e embalagens aplicáveis devem ser reciclados de forma ambientalmente segura. Existem empresas especializadas em reciclagem que podem ser encontradas localmente. Elimine em conformidade com todos os regulamentos aplicáveis. Contacte as autoridades locais de gestão dos resíduos para mais informações.



Não misture equipamentos elétricos e baterias com o lixo doméstico!

Para os países da UE: em conformidade com a diretiva europeia 2012/19/UE relativa aos resíduos de equipamentos elétricos e eletrónicos e a sua transposição para a legislação nacional, os equipamentos elétricos que já não possam ser usados e, em conformidade com o regulamento (UE) 2023/1542, as baterias que já não possam ser usadas devem ser recolhidos em separado e eliminadas de forma ambientalmente segura.

Compatibilidade Eletromagnética (EMC)

O termo compatibilidade eletromagnética significa a capacidade do produto funcionar sem problemas num ambiente onde a radiação eletromagnética e as descargas eletrostáticas estão presentes e não causar interferência eletromagnética noutro equipamento.

NOTA Estas ferramentas estão em conformidade com todas as normas CEM. Contudo, a possibilidade destes causarem interferência noutros aparelhos não pode ser excluída. Todas as normas relacionadas com a CEM que tenham sido testadas são referidas no documento técnico da ferramenta.

RP 251 Pressverktyg



⚠ VARNING!

Läs den här bruksanvisningen noggrant innan du använder utrustningen. Om du använder utrustningen utan att ha förstått eller följt innehållet i bruksanvisningen finns risk för elchock, brand och/eller personskador.

RIDGID

Innehåll

Säkerhetssymboler 117

Allmänna säkerhetsvarningar för motordrivna verktyg 117
- Säkerhet på arbetsområdet 117
- Elsäkerhet 117
- Personsäkerhet 118
- Användning och skötsel av motordrivna verktyg 118
- Användning och skötsel av batteridrivna verktyg 119
- Service 119

Särskild säkerhetsinformation 119
- Säkerhet för pressverktyget 119

RIDGID-kontaktinformation 120

Beskrivning 120

Specifikationer 121
- Standardutrustning 123

RIDGID Link App-anslutning (trådlös kommunikation) 123

Inspektion före användning 123

Inställning och användning 124
- Ta bort/installera ett redskap 124
- Förbereda anslutning 125
- Pressa ett beslag med typiska saxkäftar 125
- Pressa ett beslag med en typisk aktuator och pressringsats 126
- Inspektera pressanslutningen 127

Användning i kallt väder 127

Förvaring 127

Anvisningar för underhåll 127
- Rengöring och smörjning 127
- Uppdatering av den fasta programvaran 127
- Felsökning 128
- Service och reparationer 128

Extrautrustning 128

Bortskaffande 129

Elektromagnetisk kompatibilitet (EMC) 129

FCC/ICES-meddelande ..... Insidan av bakre kåpan

Rapportera en säkerhetsbrist hos en produkt ..... På insidan av omslagets baksida

Försäkran om överensstämmelse ..... På insidan av omslagets baksida

Livstidsgaranti ..... Omslagets baksida

Översättning av originalbruksanvisning

Säkerhetssymboler

I den här bruksanvisningen och på produkten används säkerhetssymboler och signalord för att kommunicera viktig säkerhetsinformation. Det här avsnittet syftar till att förbättra förståelsen av dessa signalord och symboler.



Detta är en säkerhetssymbol. Den används för att göra dig uppmärksam på risker för personskador. Rätta dig efter alla säkerhetsföreskrifter som följer efter denna symbol, för att undvika personskador eller dödsfall.

⚠ FARA FARA betecknar en farlig situation som kommer att orsaka dödsfall eller allvarliga personskador, om situationen inte undviks.

⚠ VARNING VARNING betecknar en farlig situation som kan orsaka dödsfall eller allvarliga personskador, om situationen inte undviks.

⚠ SE UPP SE UPP betecknar en farlig situation som kan orsaka lindriga eller medelsvåra personskador, om situationen inte undviks.

OBS OBS betecknar information som avser skydd av egendom.



Den här symbolen betyder att bruksanvisningen ska läsas noggrant innan utrustningen används. Bruksanvisningen innehåller viktig information om säker och korrekt användning av utrustningen.



Den här symbolen visar att skyddsglasögon med sidoskydd eller goggles alltid ska bäras när utrustningen används, för att minska risken för kroppsskador.



Den här symbolen indikerar att det här är elektrisk utrustning som uppfyller kraven i tillämpliga EG-direktiv.



Symbolen indikerar att det här är elektrisk utrustning som inte ska kasseras med hushållsavfallet. *De avsnittet "Bortskaffande".*



Det här är en informationssymbol och indikerar den tillgängliga produktinformationen (inklusive bruksanvisningen) genom att skanna QR-koden intill.



De här symbolen indikerar produktens tillverkningsår.



Den här symbolen visar att det finns risk för krosskador på händer, fingrar eller andra kroppsdelar.



Den här symbolen betecknar risk för elchock.



Den här symbolen indikerar att RIDGID® RB-12XXX-seriens batterier (som RIDGID RB1225R och RB-1225) kan användas med den här utrustningen.

Allmänna säkerhetsvarningar för motordrivna verktyg*

⚠ VARNING

Läs alla säkerhetsvarningar, anvisningar, illustrationer och specifikationer som medföljer det här motordrivna verktyget. Om du använder utrustningen utan att förstå eller följa anvisningarna nedan finns risk för elstöt, brand och/eller allvarliga personskador.

SPARA ALLA VARNINGAR OCH ANVISNINGAR SOM REFERENS I FRAMTIDEN!

Termen "motordrivet verktyg" i varningstexterna avser ett nätdrivet motordrivet verktyg (med sladd) eller ett batteridrivet motordrivet verktyg (sladdlöst).

Säkerhet på arbetsområdet

- **Håll arbetsområdet städat och väl upplyst.** Stökiga eller mörka områden gör att olyckor inträffar lättare.
- **Använd inte motordrivna verktyg i omgivningar med explosiv atmosfär, till exempel i närheten av brandfarliga vätskor, gaser eller damm.** Motordrivna verktyg kan avge gnistor som kan antända dammet eller ångorna.
- **Håll barn och kringstående på behörigt avstånd medan du använder ett motordrivet verktyg.** Distraktioner kan få dig att tappa kontrollen.

Elsäkerhet

- **Motordrivna verktygs elkontakter måste passa i motsvarande uttag. Du får aldrig modifiera kontakten på något sätt.**

* Texten i avsnittet Allmänna säkerhetsvarningar för motordrivna verktyg i den här bruksanvisningen är ordagrann, enligt krav, från tillämplig standard UL/CSA/EN 62841-1. Det här avsnittet innehåller allmänna säkerhetsrutiner för många olika typer av motordrivna verktyg. Alla föreskrifter gäller inte för alla verktyg, och vissa gäller inte för det här verktyget.

Använd inga adapterkontakter tillsammans med jordade motordrivna verktyg. Icke modifierade stickproppar och matchande uttag minskar risken för elstöt.

- **Undvik kroppskontakt med jordade ytor som t.ex. rör, värmeelement, spisar och kylskåp.** Risken för elstöt ökar om din kropp är jordad.
- **Utsätt inte motordrivna verktyg för regn eller väta.** Om vatten kommer in i ett motordrivet verktyg ökar risken för elstöt.
- **Misshandla inte kabeln. Använd aldrig kabeln till att bära eller dra det motordrivna verktyget. Håll kabeln på avstånd från värme, olja, vassa kanter och rörliga delar.** Skadade eller ihoptrasslade kablar ökar risken för elstötar.
- **När ett motordrivet verktyg används utomhus ska du använda en förlängningskabel som är avsedd för utomhusanvändning.** Användning av en kabel som är lämplig för utomhusanvändning minskar risken för elchock.
- **Använd en krets med jordfelsbrytare om ett motordrivet verktyg måste användas på en fuktig plats.** En jordfelsbrytare minskar risken för elchock.
- **Använd en krets med jordfelsbrytare om ett motordrivet verktyg måste användas på en fuktig plats.** En jordfelsbrytare minskar risken för elstötar.
- **Vi rekommenderar att verktyget alltid strömförsörjs via en jordfelsbrytare med reström på 30 mA eller mindre.**

Personsäkerhet

- **Var uppmärksam, ha uppsikt över det du gör, och använd sunt förnuft när du använder ett motordrivet verktyg. Använd inte ett motordrivet verktyg om du är trött eller påverkad av mediciner, alkohol eller annat.** Ett enda ouppmärksamt ögonblick vid användning av verktyg kan leda till allvarliga personskador.
- **Använd personlig skyddsutrustning. Bär alltid ögonskydd.** Skyddsutrustning som ansiktsmasker, halkfria skyddsskor, hjälm eller hörselskydd minskar risken för personskador.
- **Förhindra oavsiktliga starter. Se till att strömställaren är i läge AV innan du ansluter till strömkällan och/eller batteripaketet, plockar upp eller bär verktyget.** Att bära motordrivna verktyg med fingret på strömställaren eller att strömsätta motordrivna verktyg som har strömställaren PÅ ökar risken för olyckor.
- **Ta bort alla justeringsverktyg och skruvnycklar innan du sätter ett motordrivet verktyg i läge PÅ.** Ett verktyg eller en nyckel som går emot en roterande del av det motordrivna verktyget kan orsaka personskador.
- **Sträck dig inte för långt. Stå alltid stadigt och balanserat.** Då har du bättre kontroll över maskinen vid oväntade situationer.
- **Använd lämpliga kläder. Bär inte löst sittande kläder eller smycken. Håll hår, kläder och handskar på behörigt avstånd från rörliga delar.** Löst sittande kläder, smycken och långt hår kan fastna i rörliga delar.
- **Om det finns utrustning för dammutsug och dammuppsamling måste sådan utrustning vara ordentligt ansluten och användas på rätt sätt.** Användning av dammutsug kan minska dammrelaterade risker.
- **Var alltid uppmärksam, överskatta inte din egen erfarenhet och följ alltid alla säkerhetsprinciper.** En slarvig åtgärd kan orsaka personskada på bråkdelen av en sekund.

Användning och skötsel av motordrivna verktyg

- **Använd inte överdriven kraft. Använd rätt motordrivet verktyg för din tillämpning.** Rätt eldrivet verktyg utför uppgiften bättre och säkrare vid den hastighet som det är konstruerat för.
- **Använd inte det motordrivna verktyget om PÅ/AV-brytaren inte slår PÅ och AV.** Motordrivna verktyg där omkopplaren inte fungerar är farliga, och måste repareras.
- **Koppla ur kontakten från strömkällan och/eller ta ut batteriet, om detta är möjligt, ur det motordrivna verktyget innan du utför några justeringar, byter några tillbehör, eller förvarar några motordrivna verktyg.** Sådana förebyggande säkerhetsåtgärder minskar risken för att det motordrivna verktyget ska startas oavsiktligt.
- **Förvara motordrivna verktyg som inte används utom räckhåll från barn. Personer som inte är vana vid motordrivna verktyg och som inte har läst den här bruksanvisningen får inte använda verktyget.** Motordrivna verktyg är farliga i händerna på outbildade användare.

- **Utför underhåll på motordrivna verktyg. Kontrollera om det finns några felinställda eller kärvande rörliga delar, om några delar har gått sönder eller något annat tillstånd som kan påverka verktygets drift. Om ett motordrivet verktyg är skadat måste det repareras före användning.** Många olyckor orsakas av dåligt underhållna motordrivna verktyg.
- **Håll alla kapverktyg vassa och rena.** Rätt underhållna skärande verktyg med vassa skärande eggar kärvar inte lika lätt och är lättare att kontrollera.
- **Använd det motordrivna verktyget, tillbehören och bitarna osv. i enlighet med dessa anvisningar, med hänsyn tagen till arbetsförhållandena och det arbete som ska utföras.** Användning av motordrivna verktyg i andra syften än de avsedda kan resultera i en farlig situation.
- **Håll handtagen och greppytorna torra, rena och fettfria.** Hala handtag och gripytor gör hanteringen osäker och du kanske inte kan kontrollera verktyget vid oväntade situationer.

Användning och skötsel av batteridrivna verktyg

- **Batterierna får bara laddas med den laddare som tillverkaren angivit.** En laddare som bara passar en typ av batterier kan orsaka brandrisk vid användning tillsammans med ett annat batteri.
- **Utrustningen får endast användas med specialkonstruerade batterier.** Användning av andra batterier kan innebära risk för personskador och brand.
- **När batterier inte används ska de hållas på avstånd från andra metallföremål som gem, mynt, nycklar, spikar, skruvar eller andra små metallföremål som kan skapa en anslutning från en punkt till en annan.** Kortslutning av batteriernas poler kan orsaka brännskador eller brand.
- **Om batteriet missbrukas kan vätska sprutas ut – undvik kontakt. Vid oavsiktlig kontakt ska du skölja med vatten. Sök läkare om du får vätska i ögonen.** Vätska som sprutas ut från batteriet kan orsaka irritation eller brännskador.
- **Använd inte ett batteripaket eller ett verktyg som är skadat eller modifierat.** Skadade eller modifierade batterier kan uppvisa oväntat beteende som kan orsaka brand, explosioner eller risk för skador.
- **Exponera inte batteripaket eller verktyg för brand eller höga temperaturer.** Exponering för brand eller temperaturer över 265 °F (130 °C) kan orsaka explosioner.
- **Följ alla laddningsanvisningar och ladda eller förvara inte batteriet eller verktyget vid temperaturer utanför det temperaturintervall som anges i anvisningarna.** Felaktig laddning eller vid temperaturer utanför det angivna området kan skada batteriet och öka risken för brand.

Service

- **Service på det motordrivna verktyget ska utföras av en behörig reparatör och eventuella reservdelar måste vara identiska originaldelar.** Detta ser till att det motordrivna verktygets säkerhet hålls intakt.
- **Utför aldrig service på skadade batterier.** Service på batterier får endast utföras av tillverkaren eller auktoriserade serviceleverantörer.

Särskild säkerhetsinformation

⚠ VARNING

Det här avsnittet innehåller viktig säkerhetsinformation som gäller specifikt för det här verktyget.

Läs dessa försiktighetsåtgärder noggrant innan du använder pressverktygen, så att du minskar risken för elstöt eller andra allvarliga personskador.

SPARA ALLA VARNINGAR OCH ANVISNINGAR SOM REFERENS I FRAMTIDEN!

I verktygsväskan finns ett särskilt utrymme för bruksanvisningen. Förvara bruksanvisningen tillsammans med verktyget, så att operatören alltid har tillgång till den.

Säkerhet för pressverktyget

- **Håll fingrar och händer på avstånd från pressredskap under presscykeln.** Det finns risk för krosskador, frakturer eller amputation på fingrar och händer om de fastnar i redskapet eller mellan komponenterna och något annat föremål.
- **Försök aldrig att reparera pressredskap som är slitna eller skadade.. Kassera hela det slitna eller skadade redskapet.** Ett redskap som har svetsats, slipats, borrats eller modifierats på något

vis kan spricka under pressning och orsaka allvarliga skador. Om inte hela pressredskapet byts kan det leda till komponenthaveri och allvarliga kroppsskador.

- **Stora krafter genereras när produkten används, och dessa krafter kan bryta loss eller kasta iväg detaljer och orsaka personskador.** Håll onödig personal på avstånd från arbetsområdet. Stå på behörigt avstånd under användning och bär alltid lämplig skyddsutrustning, även ögonskydd.
- **En person ska kontrollera arbetsprocessen och verktygsfunktionen.** För att minska risken för personskador bör endast operatören befinna sig i området när verktyget är igång.
- **Använd endast RIDGID® pressverktyg med lämpliga presstillbehör från RIDGID eller som godkänts av RIDGID.** Andra användningar eller modifiering av pressverktygen för andra tillämpningar kan skada pressverktyget, skada fästen och/eller orsaka personskador.
- **Använd korrekta verktygs-, redskaps- och anslutningskombinationer.** Felaktiga kombinationer kan leda till en ofullständig fog, vilket ökar risken för läckor, utrustningsskador och kroppsskador.
- **Modifiera inte verktyget.** Om du modifierar verktyget på något sätt kan det orsaka personskador och upphäva verktygets garanti.
- **Innan du använder ett RIDGID®-pressverktyg måste du ha läst och förstått:**
  - Den här bruksanvisningen
  - Instruktionerna för alla tillbehör som används
  - Bruksanvisningen för batteriet/laddaren
  - Beslagtillverkarens monteringsanvisningar
  - Anvisningarna för all annan utrustning eller material som används tillsammans med det här verktyget.

  Om du inte följer alla anvisningar och varningar finns risk för allvarliga personskador eller skador på egendom.

RIDGID-kontaktinformation

Om du har någon fråga om den här RIDGID®-produkten:

- Kontakta närmaste RIDGID-distributör.
- Besök RIDGID.com för uppgift om närmaste RIDGID-representant.
- Kontakta Ridge Tool Technical Service Department på ProToolsTechService@Emerson.com. Om du befinner dig i USA och Kanada ring 844-789-8665.

Beskrivning

När pressverktyget RIDGID® RP 251 används tillsammans med lämpliga tillbehör är utformade för att mekaniskt pressa beslag på rör för att skapa vattentäta och permanenta tätningar, t.ex. för rörmokeri-, värme-, ventilations- och kyltillämpningar.

När avtryckaren/körreglaget på pressverktyget trycks in börjar en intern elmotor driva en hydraulpump som skickar vätska till verktygets cylinder och flyttar tryckkolven framåt och tillämpar kraft på redskapet, vilket pressar anslutningen. Presscykeln tar cirka 4 sekunder. När cykeln börjar deformera en anslutning fortsätter den automatiskt tills den har slutförts, även om avtryckaren/körreglaget släpps.

Verktyget inkluderar ett andra driftläge ("kontrolläge") som kan slås på med RIDGID Link-appen. I kontrolläget kan anslutningen aktiveras före pressning för att tillåta bekräftelse av korrekt inriktning av redskapet, anslutningen och slangen.

Verktygsstatuslamporna indikerar saker som verktygsstatus, batteristatus, underhållsbehov eller felaktig temperatur. En arbetslampa tänds när avtryckaren/körreglaget trycks in för att starta verktyget och hjälper till att lysa upp arbetsområdet. Verktyget stängs av efter 120 sekunders inaktivitet.

Huvudet kan roteras 360° för bättre åtkomst i trånga utrymmen. Verktyget levereras med tygöglor som kan användas med lämpliga redskap som axelremmar eller upphängningslinor.

Pressverktyget innefattar trådlös teknik för att möjliggöra anslutning till smarttelefoner och surfplattor. Läs mer i avsnittet *"RIDGID Link App-anslutning (trådlös kommunikation)"*.



Bild 1A – RIDGID RP 251 pressverktyg



Bild 1B – Statuslampor/varningsdekal



Bild 2 – Maskinens serienummer – de inringade siffrorna anger år och månad för tillverkningen. (ÅÅ = år, MM = månad,)

Specifikationer

Redskap ..... RIDGID Compact Series

Slaglängd ..... 1,2 tum (30,5 mm)

Kolvkraft ..... 5 400 lbs. (24 kN)

Motor

Spänning ..... 10,8 V DC nominell

Strömstyrka ..... 24 A

Effekt ..... 260 W

Huvudrotation ..... 360°

Arbetscykel ..... 3 pressningar /min.

Strömförsörjning ... 12 V laddningsbart batteripaket (RIDGID RB-1200-serien)

Räckvidd för trådlös anslutning ..... 33 ft. (10 m)

Tillåten luftfuktighet ..... 80 % maximalt

Arbetstemperaturområde ..... 15 °F till 122 °F (-10 °C till 50 °C)

Förvaringstemperatur ..... 32 °F till 113 °F (0 °C till 45 °C)

Vikt (inget batteri/fäste) ..... 3,57 lbs. (1,62 kg)

Mått (utan batteri/tillbehör) ..... 13" x 4,3" x 2,6" (330 mm x 109 mm x 66 mm)

Ljudtryck (L_{PA})* ..... < 67,8 dB(A), K=2,5 dB(A)

Ljudeffekt (L_{PW})* ..... < 75,8 dB(A), K=2,5 dB(A)

Vibrationer* ..... < 0,71 m/s², K=1,5 m/s²

* Ljud- och vibrationsmått mäts i enlighet med ett standardiserat test enligt standard EN 62481-1.

- Vibrationsnivåerna kan användas för jämförelse med andra verktyg och för preliminär bedömning av exponeringen.
- Ljud- och vibrationsutsläppen kan variera beroende på platsen och den specifika användningen av de här verktygen.
- Dagliga exponeringsnivåer för ljud och vibrationer måste utvärderas för varje tillämpning och lämpliga säkerhetsåtgärder vidtas vid behov. Utvärdering av exponeringsnivåer ska väga in tiden när ett verktyg är avstängt och inte används. Det kan minska exponeringsnivån för hela arbetsperioden avsevärt.

Styrning	Märkning	Beskrivning
Avtryckare/ körreglage	–	Om du trycker in/ släpper avtryckaren/körreglaget startar verktyget (den ringformade LED-arbetslampan och verktygets statuslampa tänds). Verktyget kan nu användas. Verktyget hålls strömförsörjt och klart för användning i 2 minuter. Om lamporna slocknar måste omkopplaren tryckas in igen för att verktyget ska kunna köras. **Normalt läge:** tryck in avtryckaren för att starta presscykeln och släpp när verktyget låses i läge. Normalläget är fabriksinställningen. **Kontrolläge:** tryck in avtryckaren för att fästa redskapet på arbetsstycket. Gör justeringar efter behov. Tryck på avtryckaren igen för att starta presscykeln och släpp när verktyget låses i läge. Att släppa brytaren stoppar inte verktyget när det väl har låsts i läge. Detta säkerställer konsekvent, upprepbar hållbarhet hos pressanslutningarna. Läget kan ändras med RIDGID Link App. Se avsnittet "Anslutning till RIDGID Link App (trådlös kommunikation)".
Indragningsknapp		Gör att verktyget kan frigöras utan att slutföra pressningen. Om den används är pressanslutningen inte slutförd och måste upprepas.
Redskapets monteringsstift	–	Håller redskapet på verktyget. Måste sättas i helt för att verktyget ska fungera

Bild 3 – Reglagetabell

Ikon	Fast ljus 	Blinkande ljus 	Beskrivning
		Blå	Anslutning till RIDGID Link app möjlig.
	Blå		Anslutning till RIDGID Link app etablerad.
	Grön		Verktyget är i "normalt läge", standby, klart att användas.
	Blå		Verktyget är i "kontrolläge", standby, klart att användas.
		Grön	Presscykeln är klar.
		Röd (4 sekunder)	Presscykeln avbruten (ventilen öppnades manuellt/för tidigt innan tryck uppnåtts). Bekräfta korrekt installation och starta om användningen. Se RIDGID Link-appen för mer information.
		Röd	Redskapets fäststift är inte helt isatt. Verktyget fungerar inte. Sätt i stiftet hela vägen. Om lamporna fortfarande lyser, lämna in verktyget på service.
	Röd		Fel på maskinen så att den inte fungerar. Ta ut batteriet och låt maskinen ligga en stund innan du sätter i batteriet igen. Om lampan fortfarande lyser, lämna in maskinen på service. Se RIDGID Link-appen för mer information.
		Gul	Låg batteriladdning. Ladda batteriet/sätt i ett fulladdat batteri.
		Röd + gul	Låg batteriladdning. Verktyget fungerar inte. Ladda batteriet/sätt i ett fulladdat batteri.
	Gul		Verktyg nära låsning med "Stöldskydd". Användaren kan låsa upp verktyget med hjälp av RIDGID Link-appen. Om det inte är ditt verktyg lämnar du tillbaka det till servicecentret eller till ursprungsanvändaren.
		Gul	
	Gul		Verktyget är låst med "Stöldskydd". Användaren kan låsa upp verktyget med hjälp av RIDGID Link-appen. Om det inte är ditt verktyg lämnar du tillbaka det till servicecentret eller till ursprungsanvändaren.
	Röd		

Bild 4 – Verktygsstatuslampor

Standardutrustning

*Se RIDGID-katalogen*för uppgifter om levererad utrustning med specifika katalognummer.

OBS! RIDGID-pressverktygets redskap erbjuds i två serier:

- Standardserien
- Kompaktserien

Dessa redskapsserier är inte utbytbara. Standardseriens redskap fungerar endast med standardseriens verktyg (RP 350, RP 351, RP 342-XL, RP 340, RP 330, 320-E, CT-400). Kompaktseriens redskap fungerar endast med kompaktseriens verktyg (RP 251, RP 240, RP 241, RP 200, RP 210, 100B).

⚠ VARNING Använd endast RIDGID pressverktyg och RIDGID redskap för pressverktyg när kopplingstillverkaren specificerar det för sitt system. Användning av felaktiga pressverktyg och/eller redskap för ett system kan orsaka systemläckor, skada pressverktyget eller tillbehöret, upphäva garantier eller orsaka allvarliga personskador.

OBS Val av lämpliga material och fogningsmetoder är systemkonstruktörens och/eller installatörens ansvar. Innan du försöker installera bör du utföra en noggrann utvärdering av den specifika servicemiljön, inklusive den kemiska miljön och servicetemperaturen. *Kontakta pressystemtillverkaren för att få information om urval*.

Kontakta kopplingstillverkaren för specifik information om systemet, inklusive kompatibla rör, material, installationsanvisningar, minimiavstånd mellan kopplingar, tätningsmaterial, inspektion, tester osv. Felaktig installation kan orsaka systemläckor och omfattande egendomsskador.

RIDGID Link App-anslutning (trådlös kommunikation)

RIDGID® RP-251 Pressverktyg innehåller trådlös teknik som möjliggör kommunikation med korrekt utrustade smartphones eller surfplattor ("enheter" som kör iOS- eller Android-operativsystem. Detta gör det möjligt för användaren att granska och ladda ner lagrade jobbdata, skapa rapporter och uppdatera fast programvara. För bästa möjliga användarupplevelse rekommenderas att den inbyggda programvaran hålls uppdaterad. Kontrollera och uppdatera vid behov verktygets fasta programvara innan produkten används för första gången och därefter regelbundet.

1. Hämta den lämpliga RIDGID® Link-appen till din enhet på RIDGID.com/apps eller i Google Play Store eller Apple App Store.
2. När verktyget är påslaget blinkar ((•)) blått när det går att ansluta till en enhet. *Se figur 4.*
3. Hitta RIDGID Link App-ikonen på enheten och starta appen via ikonen. Använd appen för att söka efter verktyg i närheten och välj önskat RIDGID-verktyg. Se enhetsanvisningarna för specifik information om hur du ansluter via trådlös teknik. När anslutningen är klar lyser lampan ((•)) med fast blått sken.

   Efter den inledande parkopplingen ansluter de flesta enheter automatiskt till maskinen när den trådlösa tekniken är aktiv och inom räckvidd och om enhetsinställningarna är konfigurerade för detta. Maskinen bör befinna sig mindre än 10 m (33 ft.) från den enhet som ska detekteras. Eventuella hinder mellan maskinen och enheten kan reducera driftområdet.
4. Efter parkopplingen söker systemet efter uppdateringar av den fasta programvaran. Följ anvisningarna i appen för att starta uppdateringen om det behövs. Använd inte verktyget när uppdateringar pågår. När en uppdatering av den fasta programvaran pågår tänds inga LED-lampor. Kontrollera anvisningarna i appen för att bekräfta att den nya fasta programvaran är installerad.
5. Följ användningsinstruktionerna i appen. Låt inte användandet av appen distrahera dig från att övervaka processen. Om du inte är uppmärksam på processen kan du tappa kontrollen.
6. Den trådlösa kommunikationen stängs AV när huvudströmmen kopplas från. Stäng av den trådlösa kommunikation på enheten för att minska enhetens batteriförbrukning.

Inspektion före användning

⚠ VARNING

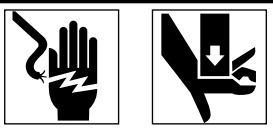

Inspektera pressverktyget och tillbehören varje dag före användning. Åtgärda

eventuella problem för att minska risken för allvarliga personskador från elstötar, krosskador, redskapsfel eller andra orsaker och för att förhindra skador på verktyget.

1. Ta ut batteriet från elverktyget.
2. Rengör olja, fett och smuts från gängningsmaskinen, inklusive handtag och reglage. Detta underlättar inspektionen och förhindrar att verktyget eller reglagen glider ur handen vid användningen.
3. Inspektera pressverktyget avseende:
   - Korrekt montering, underhåll och fullständighet.
   - Trasiga, slitna, saknade, felinställda eller kärvande delar. Bekräfta att textilslingorna är i gott skick.
   - Smidig borttagning av redskapsfäststiftet mellan helt öppet och helt stängt läge. Stiftet ska låsa i varje läge. Bekräfta att avtryckaren/körreglaget rör sig fritt och inte kärvar eller fastnar.
   - Att varningsetiketten sitter på plats och går att läsa *(bild 1A eller 1B)*.
   - Alla andra tillstånd som kan förhindra säker och normal drift.

   Använd inte pressverktyget förrän problemen har reparerats.
4. Inspektera och underhåll redskapsfästen enligt deras instruktioner. Ta bort redskapet från verktyget. Bekräfta att redskapen är i gott skick och tydligt märkta efter hur de ska användas.
5. Utför inspektion och underhåll av all annan utrustning enligt anvisningarna och kontrollera att allt fungerar korrekt.

Inställning och användning

⚠ VARNING



Håll fingrar och händer på avstånd från pressredskap under presscykeln. Det finns risk för krosskador, frakturer eller amputation på fingrar och händer om de fastnar i redskapet eller mellan redskapet och något annat föremål (t.ex. verktyg, arbetsstycke och omgivning).

Stora krafter genereras när produkten används, och dessa krafter kan bryta loss eller kasta iväg detaljer och orsaka personskador. Stå på behörigt avstånd under användning och bär alltid lämplig skyddsutrustning, även ögonskydd.

Använd korrekta verktygs-, redskaps- och anslutningskombinationer. Felaktiga kombinationer kan leda till en ofullständig pressanslutning, vilket ökar risken för läckor, utrustningsskador och kroppsskador.

Följ Inställning och Drift för att minska risken för personskador orsakade av krossning och andra orsaker samt för att förhindra skador på verktygen.

1. Bekräfta ett lämpligt arbetsområde *(Se Säkerhetsvarning för allmänna kraftverktyg).* Använd på en tydlig, jämn, stabil och torr plats. Använd inte verktyget om du står i vatten.
2. Inspektera det arbete som ska utföras och avgör det korrekta RIDGID-verktyget och RIDGID-redskapet för tillämpningen enligt specifikationerna. Om fel utrustning används för en viss uppgift finns risk för personskador, skador på verktyget samt risk för felaktiga anslutningar.
3. Kontrollera att all utrustning har inspekterats och inställts enligt anvisningarna.

Ta bort/installera ett redskap

1. Ta ut batteriet från elverktyget.
2. Öppna redskapets fäststift helt. Ta bort/sätt i det lämpliga redskapet *(bild 5)*.
3. Stäng redskapets fäststift helt tills det låses i låst läge. Redskapets fäststift måste stängas helt för att hindra verktygsskador under användning.

Obs! Använd inte verktyget utan redskapet på plats. Detta kan skada verktyget.



Bild 5 – Redskapets monteringsstift

Förbereda anslutning

OBS Dessa anvisningar är generella metoder för flera typer av pressverktygsredskap. Följ alltid de specifika anvisningarna för pressverktygsredskapet som används och anslutningstillverkarens specifika installationsanvisningar för att minska risken för felaktiga pressanslutningar och omfattande egendomsskador.

1. Förbered pressanslutningen enligt anslutningstillverkarens anvisningar.
2. Sätt i ett fulladdat batteri i verktyget och se till att du gör det med torra händer.
3. När batteriet har satts i är verktyget inte PÅ förrän avtryckaren trycks in och släpps för att starta verktyget. När verktyget är påslaget tänds den ringformade LED-arbetslampan och verktygets statuslampa lyser grönt eller blått beroende på läge. Verktyget kan nu användas.
4. Efter 120 sekunder utan drift stängs verktyget av tills avtryckaren trycks in för att starta verktyget igen. Verktyget är avstängt om den ringformade LED-arbetslampan är släckt. Ett tryck på avtryckaren för att starta aktiverar inte verktyget. Det krävs ett tryck till på avtryckaren för att starta verktygscykeln.

Pressa ett beslag med typiska saxkäftar

1. Kläm ihop käftarmarna för att öppna käftarna. I många fall kan detta göras med en hand *(se bild 6)*.



Bild 6 – Öppning av käken med en hand

2. Placera de öppna käftarna runt anslutningen *(figur 7)*. Rikta in käftens pressprofil efter beslags kontur enligt instruktionerna i *beslagtillverkarens installationsanvisningar.* Frigör käftarmarna för att sluta käftarna runt anslutningen. Häng inte käftsatsen från anslutningen. Verktyget kan falla oväntat och orsaka allvarliga kroppsskador eller dödsfall.



Bild 7 – Placera käftar av saxstil runt beslaget



Bild 8 – Käftarna vinkelräta mot beslaget

3. Bekräfta att käften sitter rätt och inriktat efter beslaget *(figur 8)*. Håll fingrar och händer borta från käftarna för att undvika krosskador i käftarna eller mellan käftarna och omgivningarna.

   Om verktygets arbetslampa är SLÄCKT, slå på verktyget genom att trycka in och släppa verktygsbrytaren en gång. Verktyget är nu klart för pressning.

   Normalt läge: Tryck in avtryckaren/körreglaget *(bild 9)*. När verktygscykeln börjar och rullarna kommer i kontakt med käftarmarna låses verktyget i läge och slutför cykeln automatiskt. Att släppa brytaren stoppar inte verktyget när det väl har låsts i läge. Detta säkerställer konsekvent, upprepbar hållbarhet hos pressanslutningarna.

   Kontrolläge: Tryck in avtryckaren/körreglaget *(bild 9)*. Käftarna aktiverar anslutningen, men pressanslutningen har inte

gjorts. Gör justeringar efter behov. Tryck på avtryckaren igen så låses verktyget fast och slutför cykeln automatiskt. Att släppa brytaren stoppar inte verktyget när det väl har låsts i läge. Detta säkerställer konsekvent, upprepbar hållbarhet hos pressanslutningarna.

Om verktyget måste tas bort innan en anslutning är klar, släpp avtryckaren/körreglaget och tryck in indragningsknappen *(bild 1A och 1B)*.

OBS När frigöringsknappen trycks in är pressningen INTE slutförd och beslaget måste pressas igen för att garantera att den är slutförd. Om det uppstår fel på verktyget under drift, använd den här rutinen.



Bild 9 – Pressa in kopplingen

4. Släpp avtryckaren/körreglaget.
5. Kläm ihop käftarmarna för att öppna käftarna.
6. Ta bort käften från beslaget. Undvik vassa kanter som kan ha bildats på beslaget under pressningen.
7. Ta ut batteriet ur verktyget efter avslutad drift.

Pressa ett beslag med en typisk aktuator och pressringsats

1. Öppna ringen och placera den runt beslaget. Rikta in ringens pressprofil efter beslags kontur enligt instruktionerna i *beslagtillverkarens installationsanvisningar*. Släpp ringen så att den sluts runt beslaget *(figur 10)*.
2. Kontrollera att rätt aktuator sitter ordentligt i verktyget. Kläm ihop aktuatorarmarna för att öppna aktuatorspetsarna. Rikta in aktuatorspetsarna efter ringfickorna. Lossa aktuatorarmarna och sätt i aktuatorspetsarna helt i ringfickorna *(figur 10)*. Om aktuatorspetsarna riktas in fel i ringfickan kan det skada ringen eller aktuatorn under pressningen. Häng inte verktyget och aktuatorn från pressringen. Verktyget kan falla oväntat och orsaka allvarliga kroppsskador eller dödsfall.



Bild 10 – Fästa aktuatorn på pressringen

3. Bekräfta att ringen sitter rätt och inriktat efter beslaget. Håll fingrar och händer borta från aktuatorn och ringen för att undvika krosskador i beslaget eller mellan beslaget och omgivningarna.

   Om verktygets arbetslampa är SLÄCKT, aktivera verktyget genom att trycka in och släppa verktygsbrytaren en gång. Verktyget är nu klart för pressning.

   Normalt läge: Tryck in avtryckaren/körreglaget *(bild 1)*. När verktygscykeln börjar och rullarna kommer i kontakt med käftarmarna låses verktyget i läge och slutför cykeln automatiskt. Att släppa brytaren stoppar inte verktyget när det väl har låsts i läge. Detta säkerställer konsekvent, upprepbar hållbarhet hos pressanslutningarna.

   Kontrolläge: Tryck in avtryckaren/körreglaget *(bild 1)*. Käftarna aktiverar anslutningen, men pressanslutningen har inte gjorts. Gör justeringar efter behov. Tryck på avtryckaren igen så låses verktyget fast och slutför cykeln automatiskt. Att släppa brytaren stoppar inte verktyget när det väl har låsts i läge. Detta säkerställer konsekvent, upprepbar hållbarhet hos pressanslutningarna.

   Om verktyget måste tas bort innan en anslutning är klar, släpp avtryckaren/körreglaget och tryck in indragningsknappen *(bild 1)*.

   OBS När frigöringsknappen trycks in är pressningen INTE slutförd och beslaget måste pressas igen för att garantera att den är slutförd. Om det uppstår fel på verktyget under drift, använd den här rutinen.
4. Släpp avtryckaren/körreglaget.
5. Kläm ihop aktuatorarmarna för att öppna aktuatorn. Ta bort aktuatorn från ringen.

6. Ta bort ringen från beslaget. Undvik vassa kanter som kan ha bildats på beslaget under pressningen.
7. När operationen är klar. Ta ut batteriet från elverktyget.

Inspektera pressanslutningen

1. Inspektera pressverktyget avseende:
   - Full isättning av röret i belägget.
   - Kraftig felinriktning av slangarna. En liten felinriktning i en pressanslutning anses normalt.
   - Felaktig fästinriktning med anslutningskonturen. Förvriden eller deformerad anslutning.
   - Eventuella andra problem enligt anslutningstillverkaren. Detta kan innefatta borttagning av en styrring eller en dekal (används för att indikera att anslutningen inte har pressats ännu).

     Om du hittar några problem ta bort förskruvningen och installera en ny pressanslutning.
2. Testa pressanslutningen i enlighet med anvisningarna från anslutningskontaktens tillverkare, normal praxis samt tillämpliga standarder.

Användning i kallt väder

När temperaturen sjunker förtjockas hydraulvätskan och batteriers prestanda försämras. För att minska risken för felaktig drift fungerar pressverktyget RP 251 inte utanför det specificerade temperaturområdet som anges av verktygens statuslampor *(figur 5)*.

När omgivningsförhållandena ligger utanför det specificerade temperaturområdet ska verktyget och batterierna förvaras i ett tempererat område tills de kan användas.

Förvaring

Ta bort batteriet från pressverktyget. Förvara pressverktyget, redskapen och batteriet i väskan. Undvik att förvara verktyget i mycket hög eller mycket låg temperatur. Verktyget slås inte PÅ om verktyget är utanför specifikationsområdet.

⚠ VARNING Förvara verktyget i ett torrt, säkert, låst område som är oåtkomligt för barn och personer som inte är bekanta med pressverktyget. Verktyget är farligt i händerna på outbildade användare.

Anvisningar för underhåll

⚠ VARNING

Kontrollera att batteriet är urtaget ur verktyget innan du utför underhåll eller gör några justeringar.

Rengöring och smörjning

1. Torka av elverktygets utsida dagligen med en ren torr trasa.
2. Inspektera redskapets fäststift och smörj stiftet med silikonsmörjmedel efter behov.
3. Kontrollera returfjädrarna i redskapen vid varje användning. Redskapen ska öppnas och stängas lätt med endast måttlig fingerkraft.

Uppdatering av den fasta programvaran

För bästa möjliga användarupplevelse rekommenderas att den inbyggda programvaran hålls uppdaterad. Kontrollera och uppdatera vid behov verktygets fasta programvara innan produkten används för första gången och därefter regelbundet. *Läs mer i avsnittet RIDGID Link App-anslutning*.

Felsökning

PROBLEM	TÄNKBAR ORSAK	LÖSNING
Verktyget slås inte på när avtryckaren/ körreglaget trycks in.	Batteriet är helt urladdat eller trasigt.	Sätt in ett fulladdat batteri/byt ut batteriet.
	Batteriet har inte satts in ordentligt i verktygets handtag.	Kontrollera att batteriet är ordentligt insatt.
Redskapet har låsts fast på beslaget.	Pressanslutningen slutfördes inte helt.	Tryck på tryckfrigöringsknappen för att lossa käftarna från anslutningen. Inspektera och pressa om anslutningen.
De pressade förbanden som skapas är inte fullständiga.	Fel käft för rörstorleken eller material-et har använts.	Montera rätt redskap.
	Verktyget var inte rätt placerat i förhållande till röret.	Gör om pressanslutningen med en ny anslutning och en ny slang. Kontrollera att verktyget sitter korrekt i förhållande till slangen.
	Redskapets presskontur var inte inriktad efter beslagets kontur.	Gör om pressanslutningen med en ny anslutning och en ny slang. Se till att anslutningens presskontur riktas in efter anslutningens kontur.
	Verktyget behöver repareras.	*Se kontaktuppgifter* för närmaste oberoende auktoriserade RIDGID-serviceverkstad.
Olja läcker ut från verktyget.	Tätningsproblem eller mekaniska problem.	
Motorn är igång men verktyget slutför inte en arbetscykel.	Låg oljenivå.	*Se kontaktuppgifter* för närmaste oberoende auktoriserade RIDGID-serviceverkstad.
Verktyget stannar under drift.	Låg oljenivå.	

Se figur 5 för verktygsstatuslampor.
Läs mer i avsnittet RIDGID Link App-anslutning för uppdateringar av den fasta programvaran.

Service och reparationer

⚠ VARNING

Felaktigt utförd service eller reparation kan göra maskinen osäker att använda.

Service och reparationer på pressverktyget RP 251 måste utföras av ett oberoende auktoriserat RIDGID-servicecenter för pressverktyg.

Information om närmaste auktoriserat oberoende RIDGID-servicecenter eller svar på frågor om service eller reparationer *hittar du i kontaktuppgifterna* i den här handboken.

Extrautrustning

⚠ VARNING

Minska risken för personskador genom att endast använda utrustning som är särskilt konstruerad och rekommenderas för användning med pressverktyget RP 251s, t.ex. de som anges nedan.

Katalognr	Beskrivning
78258	Bärväska, RP 251

Batteripaket

Katalognr	Beskrivning	Kapacitet
55183	RB-1225R	12 V 2,5 Ah litiumjon

Batteriet fungerar med alla katalognummer RBC-121 batteriladdare.

Laddare och sladdar

Katalognr	Beskrivning	Område	Kontakttyp
55193	Laddare	USA, Kanada och Mexiko	A
55198	Laddare	Europa	C
55203	Laddare	Kina	A
55208	Laddare	Australien och Latinamerika	I
55213	Laddare	Japan	A
55218	Laddare	Storbritannien	G
44798	Laddarsladd	Nordamerika	A
44808	Laddarsladd	Europa	C
44803	Laddarsladd	Kina	A
44813	Laddarsladd	Australien & LA	I
44818	Laddarsladd	Japan	A
44828	Laddarsladd	Storbritannien	G

Du kan få en fullständig lista över RIDGID®-utrustning för det här verktyget i *Ridge Tool-katalogen på webben på RIDGID.com eller via kontaktuppgifterna.*

Bortskaffande

Verktyget samt eventuella batterier, tillbehör och förpackningar ska återvinnas på ett miljövänligt sätt. Det finns företag som specialiserar sig på återvinning. Avfallshantera i enlighet med tillämpliga föreskrifter. Kontakta återvinningsmyndigheten i din kommun för mer information.



Släng inte elektrisk utrustning eller batterier i hushållssoporna!

För EU-länder: Enligt EU-direktiv 2012/19/EU om avfall som utgörs av eller innehåller elektrisk och elektronisk utrustning och dess implementering i nationell lagstiftning ska förbrukad elektrisk utrustning, samt enligt förordning (EU) 2023/1542 förbrukade batterier samlas in separat och avfallshanteras på ett miljövänligt sätt.

Elektromagnetisk kompatibilitet (EMC)

Termen elektromagnetisk kompatibilitet avser produktens förmåga att fungera väl i en omgivning där elektromagnetisk strålning och elektrostatiska urladdningar förekommer, utan att orsaka elektromagnetiska störningar hos annan utrustning.

OBS De här verktygen uppfyller alla tillämpliga EMC-standarder. Det går dock inte att förutsätta att andra enheter inte störs. Alla provningar enligt EMC-relaterade standarder beskrivs i verktygets tekniska dokument.

Presseværktøj RP 251



⚠ ADVARSEL!

Læs denne brugervejledning grundigt, før du bruger dette værktøj. Det kan medføre elektrisk stød, brand og/eller alvorlig personskade, hvis indholdet i denne vejledning ikke læses og følges.

RIDGID

Indholdsfortegnelse

Sikkerhedssymboler 133

Generelle sikkerhedsadvarsler for maskinværktøj 133
Sikkerhed i arbejdsområdet 133
Elektrisk sikkerhed 133
Personlig sikkerhed 134
Anvendelse og vedligeholdelse af maskinværktøj 134
Anvendelse og vedligeholdelse af batteridrevet værktøj 135
Service 135

Specifik sikkerhedsinformation 135
Sikkerhed i relation til presseværktøjet 136

Kontaktoplysninger til RIDGID 136

Beskrivelse 136

Specifikationer 137
Standardudstyr 139

Forbindelse til RIDGID Link-app (trådløs kommunikation) 139

Eftersyn før brug 140

Opsætning og drift 140
Afmontering/montering af tilbehør 140
Forberedelse af forbindelse 141
Presning af en fitting med almindelige saksekæber 141
Presning af en fitting med et almindeligt aktuator- og presseringsæt 142
Kontrol af den pressede forbindelse 143

Anvendelse i koldt vejr 143

Opbevaring 143
Fejlfinding 144

Vedligeholdelsesvejledning 144
Rengøring og smøring 144
Opdatering af firmware 144
Service og reparation 145

Ekstraudstyr 145

Bortskaffelse 145

Elektromagnetisk kompatibilitet (EMC) 146

FCC-/ICES-erklæring ..... Inderside af bagside

Indberet en sikkerhedsrisiko ved et produkt ..... Inderside af bagside

EU-overensstemmelseserklæring ..... Inderside af bagside

Livstidsgaranti ..... Bagside

Oversættelse af den originale brugervejledning

Sikkerhedssymboler

I denne brugervejledning og på selve produktet anvendes sikkerhedssymboler og signalord til at formidle vigtige sikkerhedsoplysninger. Dette afsnit indeholder yderligere oplysninger om disse signalord og symboler.

Dette er symbolet for en sikkerhedsmeddelelse. Symbolet bruges til at gøre dig opmærksom på en potentiel fare for personskade. Overhold alle sikkerhedsmeddelelser, der efterfølger dette symbol, for at undgå mulig personskade eller dødsfald.

⚠ FARE FARE angiver en farlig situation, som vil resultere i død eller alvorlig personskade, hvis den ikke undgås.

⚠ ADVARSEL ADVARSEL angiver en farlig situation, som kan resultere i død eller alvorlig personskade, hvis den ikke undgås.

⚠ FORSIGTIG FORSIGTIG angiver en farlig situation, som kan resultere i mindre eller moderat personskade, hvis den ikke undgås.

BEMÆRK BEMÆRK angiver oplysninger, der vedrører beskyttelse af ejendom.

Dette symbol betyder, at du skal læse brugervejledningen grundigt, før du anvender udstyret. Brugervejledningen indeholder vigtige oplysninger om sikker og korrekt brug af udstyret.

Dette symbol betyder, at du altid skal bære sikkerhedsbriller med sideværn eller beskyttelsesbriller, når du anvender dette udstyr – derved nedsættes risikoen for personskade.

Dette symbol angiver, at dette elektriske udstyr overholdere kravene i de gældende EU-direktiver.

Dette symbol angiver, at det er elektrisk udstyr, der ikke må bortskaffes sammen med husholdningsaffaldet. *Se afsnittet "Bortskaffelse".*

Dette er oplysningssymbolet, som angiver, at det er muligt at hente produktoplysninger (herunder brugervejledningen) ved at scanne QR-koden ved siden af.

Dette symbol angiver produktets produktionsår.

Dette symbol angiver, at der er risiko for at hænder, fingre og andre kropsdele bliver mast.

Dette symbol angiver, at der er risiko for elektrisk stød.

Dette symbol angiver, at batterier i RB-12XXX-serien fra RIDGID® (som for eksempel RIDGID RB1225R og RB-1225) kan bruges sammen med dette udstyr.

Generelle sikkerhedsadvarsler for maskinværktøj*

⚠ ADVARSEL

Læs alle sikkerhedsadvarsler, anvisninger, illustrationer og specifikationer, der følger med dette maskinværktøj. Det kan medføre elektrisk stød, brand og/eller alvorlig personskade, hvis de i det følgende anførte anvisninger ikke overholdes.

GEM ALLE ADVARSLER OG ANVISNINGER TIL SENERE BRUG!

Termen "maskinværktøj" i advarslerne henviser til dit eldrevne (kablede) maskinværktøj eller batteridrevne (kabelløse) maskinværktøj.

Sikkerhed i arbejdsområdet

- **Hold arbejdsområdet rent og godt oplyst.** Rodede eller mørke områder øger risikoen for ulykker.
- **Brug ikke maskinværktøjer i eksplosive atmosfærer, som f.eks. ved tilstedeværelse af brændbare væsker, gasser eller støv.** Maskinværktøjer danner gnister, som kan antænde støv eller dampe.
- **Hold børn og andre uvedkommende personer på afstand, når et maskinværktøj bruges.** Du kan miste kontrollen over værktøjet, hvis du bliver distraheret.

Elektrisk sikkerhed

- **Maskinværktøjets stik skal passe til stikkontakten. Foretag aldrig ændringer af stikket på nogen måde. Brug**

* Teksten i afsnittet "Generelle sikkerhedsadvarsler for maskinværktøj" i denne vejledning er efter behov overtaget ordret fra den relevante standard UL/CSA/EN 62841-1. Dette afsnit indeholder information om generel sikkerhedspraksis for mange forskellige typer maskinværktøj. Det er ikke alle forholdsregler, der gælder for hvert eneste værktøj, og nogle forholdsregler gælder ikke for dette værktøj.

ikke adapterstik sammen med jordede maskinværktøjer. Ikke-modificerede stik og passende stikkontakter nedsætter risikoen for elektrisk stød.

- **Undgå kropskontakt med jordede/stelforbundne overflader som f.eks. rør, radiatorer, komfurer og køleskabe.** Der er en øget risiko for elektrisk stød, hvis din krop har stel- eller jordforbindelse.
- **Udsæt ikke maskinværktøjer for regn eller våde forhold.** Hvis der trænger vand ind i maskinværktøjet, øges risikoen for elektrisk stød.
- **Håndter ledningen korrekt. Brug aldrig ledningen til at bære, trække eller afbryde maskinværktøjet. Hold ledningen væk fra varme, olie, skarpe kanter og bevægelige dele.** Beskadigede eller sammenfiltrede ledninger øger risikoen for elektrisk stød.
- **Anvend en forlængerledning, der er egnet til udendørs brug, når et maskinværktøj anvendes udendørs.** Anvendelse af en ledning, der er egnet til udendørs brug, mindsker risikoen for elektrisk stød.
- **Brug en strømkilde med fejlstrømsafbryder (GFCI), hvis et maskinværktøj absolut skal anvendes et fugtigt sted.** Brugen af en fejlstrømsafbryder mindsker risikoen for elektrisk stød.
- **Brug en strømkilde med fejlstrømsafbryder (RCD), hvis et maskinværktøj absolut skal anvendes et fugtigt sted.** Anvendelsen af en fejlstrømsafbryder (RCD) nedsætter risikoen for elektrisk stød.
- **Det anbefales, at værktøjet altid forsynes via en fejlstrømsafbryder (RCD) med en reststrøm på højest 30 mA.**

Personlig sikkerhed

- **Vær hele tiden opmærksom, og hold øje med det, du foretager dig. Brug almindelig sund fornuft, når du arbejder med maskinværktøj. Brug ikke maskinværktøj, når du er træt eller påvirket af stoffer, alkohol eller medicin.** Et øjebliks uopmærksomhed, mens du bruger maskinværktøjer, kan medføre alvorlig personskade.
- **Brug personligt beskyttelsesudstyr. Brug altid beskyttelsesbriller.** Beskyttelsesudstyr, som f.eks. støvmaske, skridsikkert sikkerhedsfodtøj, hjelm eller høreværn, der anvendes under de relevante forhold, vil begrænse risikoen for personskade.
- **Forebyg utilsigtet start. Sørg for, at kontakten er slået fra (OFF), inden værktøjet sluttes til en strømkilde og/eller en batterienhed, og inden det samles op eller bæres.** Hvis du bærer maskinværktøj med fingeren på kontakten eller aktiverer maskinværktøj, der har kontakten i positionen TIL, er der høj risiko for ulykker.
- **Fjern eventuelle justeringsnøgler, inden der tændes for maskinværktøjet.** En nøgle, der er fastgjort til en roterende del på maskinværktøjet, kan eventuelt forårsage personskade.
- **Brug ikke værktøjet i uhensigtsmæssige arbejdsstillinger. Hav altid ordentligt fodfæste og god balance.** Det giver bedre kontrol over maskinværktøjet i uventede situationer.
- **Brug fornuftigt arbejdstøj. Bær ikke løstsiddende tøj eller smykker. Hold hår, tøj og handsker væk fra bevægelige dele.** Løst tøj, smykker eller langt hår kan blive fanget i bevægelige dele.
- **Sørg for, at støvudsugnings- og opsamlingsenheder er tilsluttet og anvendes korrekt, hvis der er mulighed for tilslutning af disse.** Brug af støvopsamling kan mindske støvrelaterede risici.
- **Lad ikke den fortrolighed, der følger med hyppig anvendelse af værktøjer, få dig til at slække på og ignorere sikkerhedsprincipperne for værktøjer.** En skødesløs handling kan medføre alvorlig personskade i løbet af et splitsekund.

Anvendelse og vedligeholdelse af maskinværktøj

- **Forsøg ikke på at forcere maskinværktøjet. Brug det korrekte maskinværktøj til anvendelsesformålet.** Det korrekte værktøj udfører opgaven bedre og mere sikkert med den hastighed, det er konstrueret til.
- **Brug ikke maskinværktøjet, hvis kontakten ikke kan tænde og slukke for værktøjet.** Ethvert maskinværktøj, som ikke kan styres med kontakten, er farligt og skal repareres.
- **Afbryd stikket fra strømkilden og/eller tag batterienheden (såfremt udtagelig) ud af maskinværktøjet, inden der fore-**

tages justeringer, skiftes tilbehør eller maskinværktøjet lægges til opbevaring. Disse forebyggende sikkerhedsforanstaltninger mindsker risikoen for utilsigtet start af maskinværktøjet.

- **Opbevar inaktive maskinværktøjer, så de er utilgængelige for børn, og lad ikke personer, der ikke er fortrolige med brugen af maskinværktøjet eller med disse anvisninger, anvende værktøjet.** Et maskinværktøj er farligt i hænderne på uerfarne brugere.
- **Vedligehold maskinværktøj og tilbehør. Kontrollér, om bevægelige dele er fejljusteret eller binder, om dele er ødelagt, og om der er andre forhold, som kan påvirke maskinværktøjets funktion. Hvis maskinværktøjet er beskadiget, skal det repareres inden brug.** Mange ulykker skyldes, at maskinværktøjet er dårligt vedligeholdt.
- **Hold skæreværktøjer skarpe og rene.** Det er mindre sandsynligt, at et korrekt vedligeholdt skæreværktøj med skarpe skær binder, og de er nemmere at styre.
- **Anvend maskinværktøj, tilbehør og indsatser osv. i overensstemmelse med disse anvisninger og under hensyntagen til arbejdsforholdene og det arbejde, der skal udføres.** Hvis maskinværktøjet anvendes til andre formål end, hvad det er beregnet til, kan det medføre farlige situationer.
- **Hold håndtag og gribeflader tørre, rene og fri for olie og fedt.** Glatte håndtag og gribeflader hindrer sikker håndtering og kontrol over værktøjet i uventede situationer.

Anvendelse og vedligeholdelse af batteridrevet værktøj

- **Foretag udelukkende opladning med den oplader, som producenten har angivet.** En oplader, som er beregnet til én type batterier, kan udgøre en brandfare, hvis den anvendes til en anden type batterier.
- **Brug kun maskinværktøj med batterier, som er beregnet til udstyret.** Hvis der anvendes andre batterier, kan der opstå fare for skader og brand.
- **Hold batterienheden væk fra andre metalgenstande som f.eks. papirklips, mønter, nøgler, søm, skruer og andre små metalgenstande, som kan være strømledende fra en pol til en anden, når batterienheden ikke er i brug.** Hvis batteripolerne kortsluttes, kan det forårsage forbrændinger eller brand.
- **Hvis batteriet håndteres forkert, kan det afgive væske – undgå al kontakt med denne væske. Skyl med vand, hvis du alligevel kommer i kontakt med væsken ved et uheld. Hvis væsken kommer i øjnene, skal du desuden søge lægehjælp.** Batterivæske kan forårsage irritation eller forbrændinger.
- **Anvend ikke en batterienhed eller et værktøj, der er beskadiget eller modificeret.** Beskadigede eller modificerede batterier kan opføre sig uforudsigeligt og forårsage brand, eksplosion eller fare for personskade.
- **Udsæt ikke en batteripakke eller værktøj for brand eller meget høje temperaturer.** Hvis batteripakken udsættes for brand eller temperaturer over 265 °F (130 °C), kan det medføre eksplosion.
- **Følg alle anvisninger for opladning, og undgå at oplade eller opbevare batteripakken uden for det temperaturområde, der er angivet i vejledningen.** Forkert opladning eller opladning ved temperaturer uden for det angivne område kan beskadige batteriet og øge risikoen for brand.

Service

- **Få maskinværktøjet serviceret af en kvalificeret tekniker, der udelukkende anvender identiske reservedele.** På denne måde opretholdes sikkerheden ved maskinværktøjet.
- **Udfør aldrig servicearbejde på beskadigede batterienheder.** Servicearbejde på batterienheder må kun udføres af producenten eller autoriserede serviceudbydere.

Specifik sikkerhedsinformation

⚠ ADVARSEL

Dette afsnit indeholder vigtig sikkerhedsinformation, der gælder specifikt for dette værktøj.

Gennemlæs disse forholdsregler nøje, inden du bruger presseværktøjerne, for at nedsætte risikoen for elektrisk stød eller anden form for alvorlig personskade.

GEM ALLE ADVARSLER OG ANVISNINGER TIL SENERE BRUG!

I transporttasken til værktøjet er der et opbevaringsrum til denne vejledning, så den kan opbevares sammen med værktøjet og altid er klar til, at operatøren kan bruge den.

Sikkerhed i relation til presseværktøjet

- **Hold fingre og hænder væk fra pressetilbehør under presningen.** Fingrene eller hænderne kan blive knust, brækket eller amputeret, hvis de kommer i klemme i tilbehøret eller mellem disse komponenter og en anden genstand.
- **Forsøg aldrig at reparere slidte eller beskadigede presseanordninger. Kassér hele det slidte eller beskadigede tilbehør.** Et stykke tilbehør, der er blevet svejset, slebet, boret i eller modificeret på nogen måde, kan gå i stykker under presningen og forårsage alvorlig personskade. Det kan føre til komponentsvigt og alvorlig personskade, såfremt det komplette pressetilbehør ikke udskiftes.
- **Der genereres stor kraft under anvendelsen af værktøjet, som kan medføre, at dele brækker af eller kastes ud og forårsager personskade.** Hold medarbejdere, der ikke er påkrævet til arbejdet, væk fra arbejdsområdet. Stå i sikker afstand under anvendelsen, og anvend passende sikkerhedsudstyr, herunder beskyttelsesbriller.
- **Én person skal styre arbejdsprocessen og værktøjets drift.** For at mindske risikoen for personskader bør kun operatøren opholde sig i området, når værktøjet kører.
- **Brug kun RIDGID®-presseværktøj med passende RIDGID- eller RIDGID-godkendt pressetilbehør.** Andre former for anvendelse eller modificering af presseværktøjerne til andre anvendelsesformål kan beskadige presseværktøjet, beskadige tilbehøret og/eller forårsage personskade.
- **Anvend korrekte kombinationer af værktøj, tilbehør og fittings.** Ukorrekte kombinationer kan resultere i en ufuldstændig samling, der øger risikoen for utætheder, skade på udstyret og personskade.
- **Forsøg ikke på at modificere værktøj.** Enhver form for modificering af værktøjet kan resultere i personskader og ugyldiggørelse af værktøjets garanti.
- **Det er påkrævet at læse og sætte sig ind i følgende, inden et presseværktøj fra RIDGID® anvendes:**
  - Denne brugervejledning
  - Instruktionerne til alt anvendt tilbehør
  - Vejledningen til batteri/oplader
  - Monteringsanvisningerne fra producenten af fittings
  - Anvisningerne for alt andet udstyr eller materiale, der anvendes sammen med dette værktøj

  Hvis ikke samtlige advarsler og anvisninger overholdes, kan det medføre skader på udstyr og/eller alvorlig personskade.

Kontaktoplysninger til RIDGID

Hvis du har spørgsmål angående dette RIDGID®-produkt:

- Kontakt den lokale RIDGID-forhandler.
- Gå ind på RIDGID.com for at finde dit lokale RIDGID-kontaktpunkt.
- Kontakt Ridge Tool's tekniske serviceafdeling på ProToolsTechService@Emerson.com, eller ring på telefonnummeret 844-789-8665 i USA og Canada.

Beskrivelse

Presseværktøjet RIDGID® RP 251 er beregnet til sammen med passende tilbehør mekanisk at presse fittings på rør for at skabe en vandtæt og permanent forsegling, for eksempel ved sanitære installationer, varmeinstallationer, airconditionanlæg og køleinstallationer.

Når der trykkes på udløser-/aktiveringskontakten på presseværktøjet, aktiverer en indbygget el-motor en hydraulikpumpe, der sender væske ind i værktøjets cylinder, så stemplet bevæges fremad og påfører kraft på tilbehøret, så fittingen presses. Pressecyklussen har en varighed af ca. 4 sekunder. Når en fitting begynder at blive deformeret, kører cyklussen færdig, også selvom udløser-/aktiveringskontakten slippes.

Værktøjet har en anden driftsfunktionstilstand ("Kontrolfunktionstilstand"), der kan aktiveres ved hjælp af RIDGID Link-appen. Kontrolfunktionstilstanden gør det muligt at fittingen kan sættes i indgreb, inden presningen udføres, så korrekt tilpasning af tilbehøret, fittingen og røret kan bekræftes.

Værktøjets statuslamper angiver for eksempel værktøjsstatus, batteristatus, påkrævet vedligeholdelse eller ukorrekt temperatur. Der

tændes en arbejdslampe, når der trykkes på udløser-/aktiveringskontakten for at tænde for værktøjet, hvilket er med til at oplyse arbejdsområdet. Værktøjet slukker efter 120 sekunders inaktivitet.

Hovedet kan roteres 360° for at opnå bedre adgang på steder med begrænset plads. Værktøjet er ved leveringen forsynet med stropper, der kan anvendes sammen med passende tilbehør som for eksempel skulderstropper eller bindesnore.

Presseværktøjet har indbygget trådløs teknologi for at muliggøre forbindelse med smartphones og tablets. Se afsnittet *"Forbindelse til RIDGID Link-app (trådløs kommunikation)"* for yderligere oplysninger.

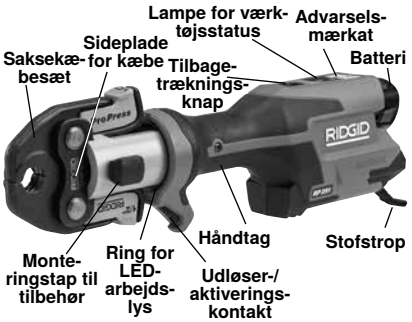

Figur 1A – RIDGID RP 251 presseværktøj



Figur 1B – Statuslamper/advarselsmærkat



Figur 2 – Maskinserienummer – Tegnene, der er markeret med en cirkel, angiver produktionsåret og -måneden. (YY = år, MM = måned,)

Specifikationer

Tilbehør ..... RIDGID Compact series

Slaglængde ..... 1,2" (30,5 mm)

Stempelkraft ..... 5.400 lbs. (24 kN)

Motor

Spænding ..... 10,8 V DC nominel

Amperetal ..... 24 A

Effekt ..... 260 watt

Hovedrotation ..... 360°

Driftscyklus ..... 3 pres /min.

Strømforsyning ..... 12V Li-ion genopladelig batteripakke (RIDGID RB-1200-serie)

Trådløs forbindelse
Rækkevidde ..... 33 ft. (10 m)

Tilladt
luftfugtighed ..... Maks. 80%

Driftstemperaturområde ..... 15 °F til 122 °F (-10 °C til 50 °C)

Opbevaringstemperatur ..... 32 °F til 113 °F (0 °C til 45 °C)

Vægt (uden batteri/
tilbehør) ..... 3,57 lbs. (1,62 kg)

Mål (uden batteri/
tilbehør) ..... 13" x 4,3" x 2,6" (330 mm x 109 mm x 66 mm)

Lydtryk
(L_{PA})* ..... < 67,8 dB(A), K=2,5 dB(A)

Lydeffekt
(L_{PW})* ..... < 75,8 dB(A), K=2,5 dB(A)

Vibration* ..... < 0.71 m/s², K=1,5 m/s²

* Målingerne af lyd og vibration er foretaget i overensstemmelse med en standardiseret test i henhold til standarden EN 62481-1.
- Vibrationsniveauerne kan bruges til sammenligning med andre værktøjer og til foreløbig vurdering af eksponering.
- Lyd- og vibrationsemissionerne kan variere alt efter anvendelsesstedet og den specifikke anvendelse af disse værktøjer.
- De daglig eksponeringsniveauer for lyd og vibration skal evalueres for hver anvendelse, og de relevante sikkerhedstiltag skal implementeres efter behov. Ved evalueringen af eksponeringsniveauerne bør det tidsrum, hvor et værktøj er slukket (OFF) og ikke anvendes, tages i betragtning. Dette kan reducere eksponeringsniveauet for hele arbejdsperioden betydeligt.

Kontrol	Mærkning	Beskrivelse
Udløser-/aktiveringskontakt	—	Med et enkelt tryk/slip på udløser-/aktiveringskontakten tænder værktøjet (LED-arbejdslysring og værktøjsstatuslys lyser). Værktøjet kan nu bruges. Værktøjet forbliver tændt og klar til brug i 2 minutter. Hvis lyset slukkes, skal der trykkes på kontakten igen for at få værktøjet til at køre. **Normal funktionstilstand:** Tryk på aktiveringskontakten for at starte pressecyklussen, og slip den, når værktøjet låses fast. Den normale funktionstilstand er indstillingen fra fabrikken. **Kontrolfunktionstilstand:** Tryk på aktiveringskontakten for at sætte tilbehøret på arbejdsemnet. Foretag justeringer efter behov. Tryk på aktiveringskontakten igen for at starte pressecyklussen, og slip den, når værktøjet låses fast. Når værktøjet først er fastlåst, standser værktøjet ikke, selvom kontakten slippes. Dette sikrer, at der skabes en ensartet og repeterbar presseforbindelse. Tilstanden kan ændres med RIDGID Link-appen. Se afsnittet "Forbindelse til RIDGID Link-appen (trådløs kommunikation)".
Tilbagetrækningsknap	⇨	Den muliggør, at værktøjet kan udløses, uden at presningen fuldføres. Hvis den anvendes, er presningen ikke fuldført og den skal gentages.
Monteringstap til tilbehør	—	Den fastholder tilbehøret på værktøjet. Den skal isættes fuldstændigt for at værktøjet fungerer

Figur 3 – Kontrolskema

Ikon	Lyser konstant	Blinker	Beskrivelse
		Blåt	Forbindelse til RIDGID Link-appen er mulig.
	Blåt		Forbindelse til RIDGID Link-appen oprettet.
	Grøn		Værktøjet er i "normal tilstand", standby, klar til anvendelse.
	Blåt		Værktøjet er i "kontroltilstand", standby, klar til anvendelse.
		Grøn	Pressecyklus færdig.
		Rød (4 sekunder)	Pressecyklus afbrudt (ventil åbnet manuelt/for tidligt, før trykket er nået). Kontrollér, at opsætningen er korrekt, og start anvendelsen igen. Se RIDGID Link-appen for yderligere information.
		Rød	Monteringstappen til tilbehøret er ikke isat fuldstændigt. Værktøjet fungerer ikke. Isæt tappen fuldstændigt. Hvis lamperne stadig lyser, skal værktøjet serviceres.
	Rød		Der er en funktionsfejl på maskinen, og den fungerer ikke. Tag batteriet ud, og lad maskinen hvile et stykke tid, og sæt derefter batteriet i igen. Hvis lampen stadig lyser, skal maskinen serviceres. Se RIDGID Link-appen for yderligere information.
		Gul	Lavt batteriniveau. Genoplad batteriet/isæt et fuldt opladet batteri.
		Rød + gul	Lavt batteriniveau. Værktøjet fungerer ikke. Genoplad batteriet/isæt et fuldt opladet batteri.
	Gul		Værktøj tæt på låsning med "tyverisikring". Brugeren kan låse værktøjet op via RIDGID Link-appen. Hvis det ikke er dit værktøj, skal du returnere det til servicecentret eller den oprindelige bruger.
		Gul	
	Gul		Værktøj låst med "tyverisikring". Brugeren kan låse værktøjet op via RIDGID Link-appen. Hvis det ikke er dit værktøj, skal du returnere det til servicecentret eller den oprindelige bruger.
	Rød		

Figur 4 – Værktøjets statuslamper

Standardudstyr

Se flere oplysninger om det udstyr, der følger med de specifikke værktøjskatalognumre i RIDGID-kataloget.

BEMÆRK! Presseværktøjstilbehør fra RIDGID fås i to "serier":

- Standard-serie
- Compact-serie

Disse tilbehørsserier er ikke ombyttelige. Tilbehør i standard-serien kan kun anvendes sammen med værktøjer i standard-serien (RP 350, RP 351, RP 342-XL, RP 340, RP 330, 320-E, CT-400). Tilbehør i compact-serien kan kun anvendes sammen med værktøjer i compact-serien (RP 251, RP 240, RP 241, RP 200, RP 210, 100B).

⚠ ADVARSEL Anvend kun presseværktøjer og presseværktøjstilbehør fra RIDGID, når fittingproducenten har specificeret, at disse kan anvendes sammen med producentens system. Anvendelse af forkerte presseværkøjer og/eller forkert tilbehør til et system kan forårsage systemlækage, beskadige presseværktøjet eller tilbehøret, gøre garantier ugyldige eller forårsage alvorlig personskade.

BEMÆRK Systemkonstruktøren og/eller -installatøren er ansvarlig for at udvælge passende materialer og de rette tilkoblingsmetoder. Inden der foretages forsøg på montering, skal det specifikke anvendelsesmiljø, herunder det kemiske miljø og anvendelsestemperaturen, vurderes nøje. *Konsulter producenten af pressefittingsystemer for oplysninger om udvalget*.

Kontakt fittingproducenten for at indhente specifik information om producentens system, herunder kompatible rør, materialer, monteringsanvisninger, minimumsafstand mellem fittings, tætningsmateriale, eftersyn, test osv. Forkert montering kan forårsage systemlækage og omfattende tingskade.

Forbindelse til RIDGID Link-app (trådløs kommunikation)

RIDGID® RP-251 presseværktøj indeholder trådløs teknologi, der gør det muligt at kommunikere med korrekt udstyrede smartphones eller tablets ("enheder"), der kører iOS- eller Android-operativsystemer. Det giver brugeren mulighed for at gennemse og downloade lagrede jobdata, oprette rapporter og opdatere firmware. For at få den bedste brugeroplevelse anbefales det, at firmwaren holdes opdateret. Kontrollér og opdatér om nødvendigt værktøjets firmware, før du bruger produktet første gang og derefter regelmæssigt.

1. Download den relevante RIDGID® Link-app på din enhed ved at gå ind på RIDGID.com/apps, Google Play Store eller Apple App Store.
2. Når værktøjet er tændt, blinker lampen (( )) blåt, når det er muligt at oprette forbindelse til en enhed. *Se figur 4.*
3. Find ikonet for RIDGID Link-appen på din enhed, og start appen ved at vælge ikonet. Søg efter værktøjer i nærheden, og vælg det ønskede værktøj fra RIDGID via appen. Der henvises til anvisningerne for din enhed for specifik information om, hvordan der oprettes forbindelse via trådløs teknologi. Når den er tilsluttet, lyser lampen (( )) konstant blåt.

   Efter den indledende parring opretter de fleste enheder automatisk forbindelse til maskinen, når den trådløse teknologi er aktiveret og inden for rækkevidde, og hvis enhedens indstillinger er konfigureret til det. Maskinen skal være mindre end 10 m (33 ft.) fra den enhed, der skal registreres. Eventuelle forhindringer mellem maskinen og enheden kan reducere driftsområdet.
4. Efter parring kontrollerer systemet, om der er firmwareopdateringer. Følg instruktionerne i appen for at starte opdateringen, hvis det er nødvendigt. Brug ikke værktøjet, mens der gennemføres opdateringer. Mens en firmwareopdatering er i gang, er ingen LED'er tændt. Kontrollér instruktionerne til appen for at bekræfte, at den nye firmware er installeret.
5. Følg anvisningerne i appen for anvendelse. Lad ikke brugen af appen distrahere dig fra at overvåge processen. Uopmærksomhed på processen kan få dig til at miste kontrollen.
6. Den trådløse kommunikation SLUKKER, når hovedstrømmen fjernes. Slå trådløs kommunikation fra på enheden for at reducere enhedens batteriforbrug.

Eftersyn før brug

⚠ ADVARSEL



Efterse presseværktøjet og tilbehøret hver dag før brug. Afhjælp eventuelle problemer for at mindske risikoen for alvorlig personskade som følge af elektrisk stød, klemningsskader, fejl i tilbehør eller andre årsager og for at forhindre, at værktøjet beskadiges.

1. Tag batteripakken ud af elværktøjet.
2. Rengør udstyret for olie, fedt samt snavs – især håndtag og betjeningsanordninger. Dette understøtter eftersynet og er med til at forhindre, at værktøjet eller betjeningsanordningerne glider ud af hånden på dig.
3. Kontrollér presseværktøjet for følgende:
   - Korrekt montage, vedligeholdelse og fuldstændighed.
   - Dele, der er i stykker, slidte, mangler, sidder skævt eller binder. Kontrollér, at stofstropperne er i god stand.
   - Uhindret bevægelse af monteringstappen til tilbehøret mellem helt åben og helt lukket stilling. Tappen skal låse i hver af stillingerne. Kontrollér, at udløser-/aktiveringskontakten er frit bevægelig, og at den ikke binder eller sidder fast.
   - Tilstedeværelse og læsbarhed af advarselsmærkat *(Figur 1A eller 1B)*.
   - Andre forhold, der kan forhindre en sikker og normal funktion.
   - Anvend ikke presseværktøjet, før eventuelle problemer er blevet afhjulpet.
4. Efterse og vedligehold værktøjstilbehøret i henhold til anvisningerne herfor. Fjern tilbehøret fra værktøjet. Kontrollér, at tilbehøret er i god stand og tydeligt mærket i forhold til anvendelsen.
5. Kontrollér og vedligehold alt udstyr, der anvendes, i henhold til anvisningerne for at sikre, at det fungerer korrekt.

Opsætning og drift

⚠ ADVARSEL



Hold fingre og hænder væk fra pressetilbehør under presningen. Dine fingre eller hænder kan blive knust, brække eller blive amputeret i tilbehøret eller mellem tilbehøret og andre genstande (f.eks. værktøjet, arbejdsemnet og omgivelserne).

Der genereres stor kraft under anvendelsen af værktøjet, som kan medføre, at dele brækker af eller kastes ud og forårsager personskade. Stå i sikker afstand under anvendelsen, og anvend passende sikkerhedsudstyr, herunder beskyttelsesbriller.

Anvend korrekte kombinationer af værktøj, tilbehør og fittings. Ukorrekte kombinationer kan resultere i en ufuldstændig pressetilslutning, der øger risikoen for utætheder, skade på udstyret og personskade.

Følg anvisningerne for opsætning og drift for at nedsætte risikoen for personskade som følge af klemning eller andre årsager og for at undgå, at værktøjet beskadiges.

1. Kontrollér, at arbejdsområdet er i orden *(Se "Generelle sikkerhedsadvarsler for maskinværktøj").* Arbejd på et ryddeligt, plant, stabilt og tørt sted. Brug ikke værktøjet, hvis du står i vand.
2. Kontrollér det arbejde, der skal udføres, og fastlæg hvad der er det korrekte RIDGID-værktøj og RIDGID-tilbehør til anvendelsen på basis af specifikationerne. Anvendelse af forkert udstyr til en arbejdsopgave kan forårsage personskade, beskadigelse af værktøjet og frembringe ukomplette forbindelser.
3. Sørg for, at alt udstyr er blevet efterset og sat op i overensstemmelse med anvisningerne herfor.

Afmontering/montering af tilbehør

1. Tag batteripakken ud af elværktøjet.
2. Åbn monteringstappen til tilbehøret helt. Fjern/påsæt det rette tilbehør *(figur 5)*.
3. Luk monteringstappen til tilbehøret helt, så den låses i lukket stilling. Monteringstappen til tilbehøret skal være

helt lukket for at undgå, at værktøjet beskadiges under anvendelsen.

BEMÆRK! Anvend ikke værktøjet, uden at tilbehøret er påsat, da værktøjet ellers kan blive beskadiget.



Figur 5 – Monteringstap til tilbehør

Forberedelse af forbindelse

BEMÆRK Disse anvisninger gælder generelt for adskillige typer af presseværktøjstilbehør. lagttag altid de specifikke anvisninger for det presseværktøjstilbehør, der anvendes, og de specifikke monteringsanvisninger fra fittingproducenten for at nedsætte risikoen for at skabe ukorrekte presseforbindelser og forårsage omfattende tingskade.

1. Klargør presseforbindelsen i overensstemmelse med anvisningerne fra fittingproducenten.
2. Sæt et helt opladet batteri i værktøjet med tørre hænder.
3. Når batteriet er sat i, tænder værktøjet ikke, før udløseren trykkes ind og slippes for at tænde for værktøjet. Når den er tændt, tændes LED-arbejdslysringen, og værktøjets statuslampe lyser grønt eller blåt afhængigt af tilstanden. Værktøjet kan nu bruges.
4. Efter 120 sekunders stilstand slukker værktøjet, indtil der trykkes på udløseren for at tænde værktøjet igen. Værktøjet er slukket, hvis LED-arbejdslysringen er slukket. Et tryk på aktiveringsudløseren aktiverer ikke værktøjet. Der skal trykkes på udløseren igen for at starte værktøjscyklussen.

Presning af en fitting med almindelige saksekæber

1. Klem kæbearmene sammen for at åbne kæberne. I mange tilfælde kan dette gøres med én hånd *(se figur 6)*.



Figur 6 – Åbning af kæben med én hånd

2. Anbring de åbne kæber omkring fittingen *(figur 7)*. Tilpas kæbens presseprofil i forhold til fittingens kontur som angivet i *monteringsanvisningerne fra fittingproducenten.* Udløs kæbearmene for at lukke kæberne omkring fittingen. Undlad at hænge kæbesættet i fittingen. Værktøjet ville uventet kunne falde ned og forårsage alvorlig personskade eller dødsfald.



Figur 7 – Placering af saksekæber omkring fitting

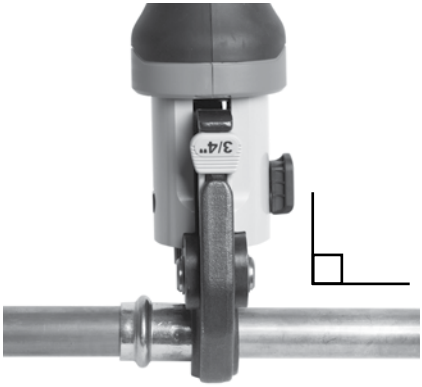

Figur 8 – Kæber, der er lige i forhold til fittingen

3. Kontrollér, at kæben er placeret korrekt og lige i forhold til fittingen *(figur 8)*. Hold fingre og hænder væk fra kæberne for at undgå knusningsskader i kæberne eller mellem kæberne og omkringliggende elementer.

   Hvis værktøjets arbejdslys er SLUKKET, skal du tænde for værktøjet ved at trykke værktøjskontakten ind og slippe den én gang. Værktøjet er nu klar til at lave en presning.

   Normal tilstand: Tryk på udløser-/aktiveringskontakten *(figur 9)*. Når værktøjets arbejdscyklus starter, og rullerne er i kontakt med kæbearmene, fastlåses værktøjet og processen gennemføres automatisk. Når værktøjet først er fastlåst, standser værktøjet ikke, selvom kontakten slippes. Dette sikrer, at der skabes en ensartet og repeterbar presseforbindelse.

   Kontroltilstand: Tryk på udløser-/aktiveringskontakten *(figur 9)*. Kæberne sætter fittingen i indgreb, men presseforbindelsen skabes ikke. Foretag justeringer efter behov. Tryk på aktiveringskontakten igen, og værktøjet vil låses og automatisk gennemføre cyklussen. Når værktøjet først er fastlåst, standser værktøjet ikke, selvom kontakten slippes. Dette sikrer, at der skabes en ensartet og repeterbar presseforbindelse.

   Hvis værktøjet skal fjernes, før en tilslutning er færdig, skal du slippe udløser-/aktiveringskontakten og trykke på tilbagetrækningsknappen *(figur 1A og 1B)*.

BEMÆRK Når der trykkes på tilbagetrækningsknappen, fuldføres presningen IKKE, og der skal foretages fornyet presning af forbindelsen for at sikre, at den fuldføres. Anvend denne procedure, hvis værktøjet ikke fungerer korrekt under arbejdet.



Figur 9 – Presning på fittingen

4. Slip udløser-/aktiveringskontakten.
5. Klem kæbearmene sammen for at åbne kæberne.
6. Fjern kæben fra fittingen. Undgå skarpe kanter, der kan være fremkommet på fittingen under presseprocessen.
7. Tag batteriet ud af værktøjet, når arbejdet er færdigt.

Presning af en fitting med et almindeligt aktuator- og presseringsæt

1. Åbn ringen, og anbring den omkring fittingen. Tilpas ringens presseprofil i forhold til fittingens kontur som angivet i *monteringsanvisningerne fra fittingproducenten.* Slip ringen, så den lukkes omkring fittingen *(figur 10)*.
2. Kontrollér, at den rette aktuator er monteret korrekt i værktøjet. Klem aktuatorarmene for at åbne aktuatorspidserne. Tilpas aktuatorspidserne i forhold til ringfordybningerne. Slip aktuatorarmene, og lad aktuatorspidserne gå helt i indgreb i ringfordybningerne *(figur 10)*. Hvis aktuatorspidsen og ringfordybningen ikke er tilpasset korrekt i forhold til hinanden, kan det medføre, at ringen eller aktuatoren beskadiges under presningen. Lad ikke værktøjet og aktuatoren hænge ned fra presseringen. Værktøjet ville uventet kunne falde ned og forårsage alvorlig personskade eller dødsfald.



Figur 10 – Fastgørelse af aktuator på pressering

3. Kontrollér, at ringen er placeret korrekt og lige i forhold til fittingen. Hold fingre og hænder væk fra aktuatoren og ringen for at undgå knusningsskader i tilbehøret eller mellem tilbehøret og omkringliggende elementer.

   Hvis værktøjets arbejdslys er SLUKKET, skal du tænde for værktøjet ved at trykke værktøjskontakten ind og slippe den én gang. Værktøjet er nu klar til at lave en presning.

   Normal tilstand: Tryk på udløser-/aktiveringskontakten *(figur 1)*. Når værktøjets arbejdscyklus starter, og rullerne er i kontakt med kæbearmene, fastlåses værktøjet og processen gennemføres automatisk. Når værktøjet først er fastlåst, standser værktøjet ikke, selvom kontakten slippes. Dette sikrer, at der skabes en ensartet og repeterbar presseforbindelse.

   Kontroltilstand: Tryk på udløser-/aktiveringskontakten *(figur 1)*. Kæberne sætter fittingen i indgreb, men presseforbindelsen skabes ikke. Foretag justeringer efter behov. Tryk på aktiveringskontakten igen, og værktøjet vil låses og automatisk gennemføre cyklussen. Når værktøjet først er fastlåst, standser værktøjet ikke, selvom kontakten slippes. Dette sikrer, at der skabes en ensartet og repeterbar presseforbindelse.

   Hvis værktøjet skal fjernes, før en tilslutning er færdig, skal du slippe udløser-/aktiveringskontakten og trykke på tilbagetrækningsknappen *(figur 1)*.

   BEMÆRK Når der trykkes på tilbagetrækningsknappen, fuldføres presningen IKKE, og der skal foretages fornyet presning af forbindelsen for at sikre, at den fuldføres. Anvend denne procedure, hvis værktøjet ikke fungerer korrekt under arbejdet.

4. Slip udløser-/aktiveringskontakten.
5. Klem aktuatorarmene for at åbne aktuatoren. Fjern aktuatoren fra ringen.
6. Fjern ringen fra fittingen. Undgå skarpe kanter, der kan være fremkommet på fittingen under presseprocessen.
7. Når operationen er færdig. Tag batteripakken ud af elværktøjet.

Kontrol af den pressede forbindelse

1. Kontrollér den pressede fitting for følgende:
   - Komplet isætning af røret i fittingen.
   - Voldsom fejljustering af rørene. En mindre fejljustering ved en presseforbindelse anses for at være inden for normalområdet.
   - Ukorrekt tilbehørstilpasning i forhold til fittingkonturen. Vredet eller deformeret fitting.
   - Andre forhold i henhold til fittingproducenten. Herunder fjernelsen af en kontrolring eller mærkat (til angivelse af, at presningen af forbindelsen endnu ikke er udført).

     Fjern fittingen og lav en ny presseforbindelse, hvis der er nogen former for problemer.
2. Test presseforbindelsen i henhold til anvisningerne fra producenten og gældende regler i almindelig praksis.

Anvendelse i koldt vejr

Hydraulikvæsken fortykkes og batteriydelsen nedsættes, når temperaturen falder. For at nedsætte risikoen for ukorrekt anvendelse vil RP 251 presseværktøj ikke fungere uden for det specificerede temperaturinterval som angivet af værktøjets statuslamper *(figur 5)*.

Når de omgivende forhold er uden for det specificerede temperaturområde, skal værktøjet og batterierne opbevares et tempereret sted, indtil de skal anvendes.

Opbevaring

Tag batteriet ud af presseværktøjet. Opbevar presseværktøjet, tilbehøret og batteriet i en taske. Undgå opbevaring ved ekstrem varme eller kulde. Værktøjet kan ikke tændes, hvis værktøjet er uden for specifikationsområdet.

⚠ ADVARSEL Opbevar værktøjet på et tørt, sikkert og aflåst sted, der er utilgængeligt for børn og personer, der ikke er fortrolige med

brugen af presseværktøjet. Værktøjet er farligt i hænderne på uerfarne brugere.

Vedligeholdelsesvejledning

⚠ ADVARSEL

Batteriet skal være fjernet fra værktøjet, før der foretages vedligeholdelse eller nogen former for justeringer.

Rengøring og smøring

1. Tør værktøjet af med en ren og tør klud hver dag.
2. Kontrollér tilbehørets monteringstap, og smør tappen med silikonesmøremiddel efter behov.
3. Kontrollér returfjedrene i tilbehøret ved hver anvendelse. Tilbehør skal kunne åbnes og lukkes ubesværet under anvendelse af kun moderat håndkraft.

Opdatering af firmware

For at få den bedste brugeroplevelse anbefales det, at firmwaren holdes opdateret. Kontrollér og opdatér om nødvendigt værktøjets firmware, før du bruger produktet første gang og derefter regelmæssigt. *Se afsnittet Forbindelse til RIDGID Link-app*.

Fejlfinding

PROBLEM	MULIG ÅRSAG	LØSNING
Værktøjet tændes ikke, når der trykkes på udløser-/aktiveringskontakten.	Batteriet er helt afladet, eller batteriet er defekt.	Isæt et helt opladet batteri/udskift batteriet.
	Batteriet er ikke korrekt isat i værktøjets håndtag.	Kontrollér, at batteriet er korrekt isat.
Tilbehøret er fastlåst på fittingen.	Presseforbindelsen blev ikke fuldført ordentligt.	Tryk på tilbagetrækningsknappen for at fjerne kæberne fra fittingen. Kontrollér fittingen, og udfør ny presning.
De pressede forbindelser er ikke fuldførte.	Der er anvendt en forkert kæbe til rørstørrelsen eller -materialet.	Monter det korrekte tilbehør.
	Værktøjet var placeret ikke lige i forhold til røret.	Omgør presseforbindelsen med en ny fitting og et nyt rør. Værktøjet skal være lige i forhold til røret.
	Tilbehørets pressekontur var ikke tilpasset i forhold til fittingens kontur.	Omgør presseforbindelsen med fitting og et nyt rør. Sørg for, at tilbehørets pressekontur er tilpasset i forhold til fittingens kontur.
	Værktøjet skal repareres.	*Se kontaktoplysningerne* for det nærmeste, selvstændige RIDGID-autoriserede servicecenter.
Der lækker olie fra værktøjet.	Tætningsmæssige eller mekaniske fejl.	
Motoren arbejder, men værktøjet gennemfører ikke en cyklus.	Lavt olieniveau.	*Se kontaktoplysningerne* for det nærmeste, selvstændige RIDGID-autoriserede servicecenter.
Værktøjet standser under drift.	Lavt olieniveau.	

Se figur 5 vedrørende værktøjets statuslamper.
Se afsnittet Forbindelse til RIDGID Link-appen for firmwareopdateringer.

Service og reparation

⚠ ADVARSEL

Ukorrekt eftersyn eller reparation kan bevirke, at maskinen bliver farlig at bruge.

Service og reparation af presseværktøjet RP 251 skal udføres af et uafhængigt RIDGID-autoriseret servicecenter for presseværktøjer.

Der henvises til afsnittet *Kontaktoplysninger* i denne vejledning for oplysninger om det nærmeste uafhængige RIDGID-autoriserede servicecenter, eller såfremt du har spørgsmål angående service eller reparation.

Ekstraudstyr

⚠ ADVARSEL

For at nedsætte risikoen for personskader må der kun anvendes udstyr, der er specielt konstrueret og anbefalet til brug sammen med presseværktøjet RP 251s, som anført nedenfor.

Katalognr.	Beskrivelse
78258	Transporttaske, RP 251

Batteripakke

Katalognr.	Beskrivning	Kapacitet
55183	RB-1225R	12 V 2,5 Ah li-ion

Batteriet fungerer sammen med batteriopladeren RBC-121 (forskellige katalognumre).

Opladere og ledninger

Katalognr.	Beskrivelse	Region	Stiktype
55193	Oplader	USA, Canada og Mexico	A
55198	Oplader	Europa	C
55203	Oplader	Kina	A
55208	Oplader	Australien og Latinamerika	I
55213	Oplader	Japan	A
55218	Oplader	Storbritannien	G
44798	opladerledning	Nordamerika	A
44808	opladerledning	Europa	C
44803	opladerledning	Kina	A
44813	Opladerledning	Australien og LA	I
44818	opladerledning	Japan	A
44828	opladerledning	Storbritannien	G

Se den komplette liste over udstyr fra RIDGID® til dette værktøj *i Ridge Tool-kataloget online på RIDGID.com, eller se under Kontaktoplysninger.*

Bortskaffelse

Værktøjet samt eventuelle batterier, tilbehør og emballage skal bortskaffes på en miljømæssigt forsvarlig måde. I lokalområdet findes der evt. virksomheder, som specialiserer sig i genbrug. Bortskaf komponenterne i overensstemmelse med alle gældende regler. Kontakt det lokale renovationsvæsen for yderligere oplysninger.



Elektrisk udstyr og batterier må ikke bortskaffes sammen med husholdningsaffald!

For EU-lande: I henhold til EU-direktiv 2012/19/EU om affald af elektrisk og elektronisk udstyr og dets gennemførelse i national lovgivning skal elektrisk udstyr, der ikke længere kan bruges, samt batterier, der ikke længere kan bruges, i henhold til forordning (EU) 2023/1542 indsamles separat og bortskaffes på en miljømæssigt forsvarlig måde.

Elektromagnetisk kompatibilitet (EMC)

Termen elektromagnetisk kompatibilitet defineres som produktets funktionsduelighed i et miljø med elektromagnetisk stråling og elektrostatiske udladninger, uden at det forårsager elektromagnetisk interferens i andet udstyr.

BEMÆRK Dette værktøj er i overensstemmelse med alle gældende EMC-standarder. Dog kan det ikke udelukkes, at de skaber interferens i andet udstyr. Alle EMC-relaterede standarder, der er blevet testet, er anført i værktøjets tekniske dokumentation.

RP 251 Presseverktøy



⚠ ADVARSEL!

Les bruksanvisningen før du tar i bruk verktøyet. Dersom innholdet i instruksjonsboken ikke overholdes, kan det resultere i elektrisk støt, brann og/ eller alvorlig personskade.

RIDGID

Innholdsfortegnelse

Sikkerhetssymboler 149

Generelle sikkerhetsadvarsler for el-verktøy 149
Sikkerhet på stedet hvor arbeidet utføres 149
Elektrisk sikkerhet 149
Personlig sikkerhet 150
Bruk og håndtering av el-verktøy 150
Bruk og håndtering av batteridrevne verktøy 151
Vedlikehold 151

Spesifikk sikkerhetsinformasjon 151
Sikker bruk av pressverktøy 151

RIDGID kontaktinformasjon 152

Beskrivelse 152

Spesifikasjoner 153
Standardutstyr 154

RIDGID Link App-forbindelse (Trådløs kommunikasjon) 155

Inspeksjon før drift 155

Klargjøring og bruk 156
Fjerne/installere tilbehør 156
Forberede tilkobling 156
Presse en kobling med typiske pressbakker 157
Presse en presskobling med typisk aktuator og pressringsett 158
Inspeksjon av den ferdige presskoblingen 159

Bruk i kalde omgivelser 159

Oppbevaring 159

Instruksjoner for vedlikehold 159
Rengjøring og smøring 159
Oppdatering av fastvare 159
Feilsøking 160
Vedlikehold og reparasjon 160

Tilleggsutstyr 160

Avfallshåndtering 161

Elektromagnetisk kompatibilitet (EMC) 161

FCC/ICES-uttalelse ..... På innsiden av bakre omslag

Rapporter et sikkerhetsproblem i produktet ..... På innsiden av bakre omslag

Samsvarserklæring ..... På innsiden av bakre omslag

Livstidsgaranti ..... Bakside

Oversettelse av den originale bruksanvisningen

Sikkerhetssymboler

I denne bruksanvisningen og på produktet formidles viktig sikkerhetsinformasjon gjennom symboler og signalord. Denne delen er utarbeidet for å bedre forståelsen av disse signalordene og symbolene.

Dette symbolet indikerer en sikkerhetsadvarsel. Det brukes for å advare om potensiell fare for personskade. Følg alle sikkerhetsadvarsler med dette symbolet for å unngå personskade eller dødsfall.

⚠ FARE FARE indikerer en farlig situasjon som vil føre til dødsfall eller alvorlig personskade dersom den ikke unngås.

⚠ ADVARSEL ADVARSEL indikerer en farlig situasjon som kan føre til dødsfall eller alvorlig personskade dersom den ikke unngås.

⚠ FORSIKTIG FORSIKTIG indikerer en farlig situasjon som kan føre til en mindre eller moderat personskade dersom den ikke unngås.

MERK MERK indikerer informasjon om mulig skade på eiendom.

Dette symbolet betyr at du bør lese bruksanvisningen grundig før du tar utstyret i bruk. Bruksanvisningen inneholder viktig informasjon om trygg og riktig bruk av utstyret.

Dette symbolet betyr at man alltid må bruke vernebriller med sidebeskyttelse eller beskyttelsesbriller når utstyret brukes for å redusere risikoen for skader.

Dette symbolet indikerer at dette er elektrisk utstyr som samsvarer med kravene i gjeldende EF-direktiver.

Dette symbolet indikerer at dette er elektrisk utstyr som ikke må kasseres sammen med husholdningsavfallet. *Se avsnittet "Kassasjon".*

Dette er et informasjonssymbol og indikerer tilgjengelig produktinformasjon (inkludert bruksanvisningen) ved å skanne den tilhørende QR-koden.

Dette symbolet indikerer produksjonsåret for produktet.

Dette symbolet indikerer risiko for at hender, fingre eller andre kroppsdeler kan bli fanget.

Dette symbolet betyr risiko for elektrisk støt.

Dette symbolet indikerer at batterier i RIDGID® RB-12XXX-serien (som RIDGID RB1225R og RB-1225) kan brukes med dette utstyret.

Generelle sikkerhetsadvarsler for el-verktøy*

⚠ ADVARSEL

Les alle sikkerhetsadvarsler, instruksjoner, illustrasjoner og spesifikasjoner som følger med dette el-verktøyet. Unnlatelse av å følge alle instruksjonene som er oppført nedenfor kan føre til elektrisk støt, brann og/eller alvorlig personskade.

TA VARE PÅ ALLE ADVARSLER OG INSTRUKSJONER FOR FREMTIDIG REFERANSE!

Begrepet "el-verktøy" i advarslene henviser til elektrisk verktøy med strømforsyning fra strømnettet (med strømledning) og batteridrevet elektrisk verktøy (uten strømledning).

Sikkerhet på stedet hvor arbeidet utføres

- **Hold arbeidsstedet rent og godt belyst.** Det kan oppstå uhell i rotete eller mørke omgivelser.
- **Ikke bruk elektriske verktøy i eksplosive omgivelser, som for eksempel i nærheten av brennbare væsker, gasser eller støv.** El-verktøy danner gnister som kan antenne støv eller damp.
- **Hold barn og andre personer på avstand mens el-verktøyet brukes.** Hvis du blir distrahert, kan du miste kontrollen.

Elektrisk sikkerhet

- **El-verktøyets støpsler må passe til uttaket. Ikke modifiser støpselet på noen måte. Bruk ikke adapterstøpsler med**

* Teksten brukt i avsnittet Generelle sikkerhetsadvarsler for el-verktøy i denne bruksanvisningen er ordrett, som påkrevd, fra den gjeldende standarden UL/CSA/EN 62841-1. Denne delen inneholder generell sikkerhetspraksis for mange ulike typer el-verktøy. Ikke alle forholdsregler gjelder for hvert verktøy, og noen gjelder ikke for dette verktøyet.

jordede el-verktøy. Umodifiserte støpsler og passende uttak vil redusere risikoen for elektrisk støt.

- **Unngå kroppskontakt med jordede overflater, for eksempel rør, radiatorer, komfyrer og kjøleskap.** Det er økt fare for elektrisk støt hvis kroppen din er jordet.
- **El-verktøy må ikke utsettes for regn eller fuktighet.** Risikoen for elektrisk støt øker hvis det kommer vann inn i et el-verktøy.
- **Strømledningen må håndteres forsiktig. Bruk ikke strømledningen til å bære eller trekke el-verktøyet, og ikke trekk støpselet ut av uttaket ved å dra i strømledningen. Hold ledningen unna varme, olje, skarpe kanter og bevegelige deler.** Skadede eller sammenfiltrede ledninger øker faren for elektrisk støt.
- **Hvis el-verktøyet brukes utendørs, må det brukes en skjøteledning som er egnet for bruk utendørs.** Bruk av en ledning som er egnet for bruk utendørs, reduserer faren for elektrisk støt.
- **Hvis el-verktøyet må brukes i fuktige omgivelser, må det brukes en strømforsyning med jordfeilbryter (GFCI).** Dette reduserer risikoen for elektrisk støt.
- **Hvis el-verktøyet må brukes i fuktige omgivelser, må det brukes en strømforsyning med strømkretsbryter (RCD).** Bruk av RCD reduserer risikoen for elektrisk støt.
- **Det anbefales at verktøyet alltid forsynes via en RCD med en lekkasjestrøm på 30 mA eller mindre.**

Personlig sikkerhet

- **Vær årvåken og oppmerksom på det du gjør, og bruk sunn fornuft når du bruker el-verktøy. Ikke bruk el-verktøy hvis du er trett eller påvirket av narkotika, alkohol eller medisiner.** Et øyeblikks uoppmerksomhet når du bruker el-verktøy kan føre til alvorlig personskade.
- **Bruk personlig verneutstyr. Bruk alltid øyebeskyttelse/vernebriller.** Bruk av verneutstyr når det trengs, som støvmaske, vernesko med antisklisåle, hjelm og hørselsvern, reduserer risikoen for personskader.
- **Forhindre utilsiktet start av utstyret. Sørg for at bryteren står i AV-stillingen før du kobler verktøyet til en strømkilde og/eller batteripakke, plukker det opp eller bærer det.** Hvis du bærer el-verktøy med fingeren på bryteren eller batteridrevne el-verktøy med bryteren PÅ, ber du om ulykker.
- **Fjern alle justeringsnøkler eller skiftenøkler før du slår el-verktøyet PÅ.** En skiftenøkkel eller justeringsnøkkel som er festet til den roterende delen av el-verktøyet kan føre til personskade.
- **Ikke strekk deg for langt. Sørg for å ha sikkert fotfeste og god balanse hele tiden.** Dette gir bedre kontroll over el-verktøyet i uforutsette situasjoner.
- **Sørg for å være riktig kledd. Unngå løstsittende klær eller smykker. Hold hår, klær og hansker unna bevegelige deler.** Løse klær, smykker eller langt hår kan sette seg fast i bevegelige deler.
- **Hvis det er mulighet for tilkobling av enheter for støvuttrekking og støvoppsamling, må slike enheter kobles til og brukes riktig.** Bruk av støvoppsamlere kan redusere risiko forbundet med støv.
- **Ikke la erfaringer fra hyppig bruk av verktøy gjøre deg uvøren og overse sikkerhetsprinsippene for verktøy.** En uforsiktig handling kan forårsake alvorlig personskade på en brøkdel av et sekund.

Bruk og håndtering av el-verktøy

- **Ikke bruk makt på el-verktøyet. Bruk riktig el-verktøy til anvendelsen.** Bruk av riktig el-verktøy sikrer at jobben utføres bedre, sikrere og i samsvar med utstyrets bruksområde.
- **Ikke bruk el-verktøyet dersom bryteren ikke slår det PÅ og AV.** El-verktøy som ikke kan kontrolleres med bryteren, er farlig, og må repareres.
- **Trekk ut støpselet fra kontakten og/eller koble batteriet fra el-verktøyet hvis dette kan tas av, før du foretar noen justeringer, bytter tilbehør eller plasserer el-verktøyet for oppbevaring.** Slike forebyggende sikkerhetstiltak reduserer risikoen for at el-verktøyet kan startes opp ved et uhell.
- **Oppbevar verktøy som ikke er i bruk utenfor barns rekkevidde og der det er utilgjengelig for andre som ikke er fortrolige med el-verktøyet eller disse instruksjonene for bruk av el-verktøyet.**

El-verktøy er farlige i hendene på brukere som ikke har fått opplæring.

- **Vedlikehold av elektriske verktøy og tilbehør. Kontroller at det ikke er feiljusteringer eller kiling i bevegelige deler, og at det ikke er brudd på deler eller andre forhold som kan påvirke driften av el-verktøyet. Hvis el-verktøyet er skadet, må det repareres før bruk.** Mange ulykker skyldes dårlig vedlikeholdte el-verktøy.
- **Kutteverktøy må holdes skarpe og rene.** Riktig vedlikeholdte kutteverktøy med skarpe kuttekanter vil redusere risikoen for kiling, og de er lettere å kontrollere.
- **Bruk el-verktøy, tilbehør og verktøybits osv. i samsvar med disse instruksjonene, og ta hensyn til forholdene på arbeidsstedet og arbeidet som skal utføres.** Bruk av el-verktøyet til andre formål enn de er ment for kan føre til en farlig situasjon.
- **Hold håndtak og gripeflater tørre, rene og fri for olje og fett.** Glatte håndtak og gripeflater gir ikke sikker håndtering og kontroll over verktøyet i uventede situasjoner.

Bruk og håndtering av batteridrevne verktøy

- **Lad kun batteriet opp med lader som er spesifisert av produsent.** Å bruke en lader for én type batteripakke til en annen type, kan forårsake risiko for brann.
- **Bruk kun el-verktøy med batteripakker som er spesifikt utformet for det.** Bruk av andre batteripakker kan forårsake risiko for personskade og brann.
- **Når batteripakken ikke er i bruk, må den holdes unna andre metallobjekter, som binders, mynter, nøkler, spikere, skruer eller andre små metallobjekter som kan skape forbindelse fra en terminal til en annen.** Hvis batteriets poler kortsluttes, kan det forårsake brannsår eller brann.
- **Ved misbrukstilstander kan væske støtes ut fra batteriet. Unngå kontakt. Hvis kontakt oppstår, skyll med vann. Hvis væsken kommer i kontakt med øyne, skyll med vann og kontakt lege.** Væske som kommer ut av batteriet kan forårsake irritasjon eller brannsår.
- **Ikke bruk en batteripakke eller verktøy som er skadet eller modifisert.** Skadde eller modifiserte batterier kan vise uforutsigbar adferd som kan medføre brann, eksplosjon eller fare for personskader.
- **Ikke utsett en batteripakke eller et batteriverktøy for flammer eller overtemperatur.** Hvis batteriene utsettes for flammer eller temperaturer over 265 °F (130 °C), kan det forårsake eksplosjon.
- **Følg alle ladeinstrukser og ikke lad batteripakken utenfor temperaturområdet som er spesifisert i bruksanvisningen.** Feilaktig lading eller lading ved temperaturer utenfor det spesifiserte området kan føre til skade på batteriet og øke risikoen for brann.

Vedlikehold

- **El-verktøyet skal vedlikeholdes av en kvalifisert reparatør, og det skal bare brukes identiske reservedeler.** Dette vil sikre at el-verktøyets sikkerhet opprettholdes.
- **Utfør aldri vedlikehold på skadde batteripakker.** Batteripakker skal kun vedlikeholdes av produsenten eller autoriserte vedlikeholdsleverandører.

Spesifikk sikkerhetsinformasjon

⚠ ADVARSEL

Denne delen inneholder viktig sikkerhetsinformasjon som gjelder spesifikt for dette verktøyet.

Les disse forholdsreglene grundig før du bruker pressverktøyet for å redusere risikoen for elektrisk støt eller andre alvorlige personskader.

TA VARE PÅ ALLE ADVARSLER OG INSTRUKSJONER FOR FREMTIDIG REFERANSE!

Et rom i bærekofferten er ment for oppbevaring av instruksjonsboken sammen med verktøyet for lett tilgang for brukeren.

Sikker bruk av pressverktøy

- **Hold fingre og hender borte fra prestilbehør under pressesyklusen.** Fingre og hender kan bli knust, brukket eller amputert hvis de blir fanget mellom tilbe-

høret eller mellom komponentene og andre objekter.

- **Forsøk aldri å reparere slitte eller skadde pressefester. Kast hele det slitte eller skadde tilbehøret.** Et tilbehør som er sveiset, slipt, boret eller modifisert på noen måte, kan splintre under pressing og medføre alvorlige personskader. Dersom ikke hele presstilbehøret skiftes ut, kan det medføre feil i komponenter og alvorlige personskader.
- **Det skapes store krefter under bruk som kan ødelegge eller kaste deler og forårsake personskade.** Hold uvedkommende unna arbeidsområdet. Hold avstand under drift og bruk beskyttende utstyr, inkludert vernebriller.
- **Kun én person må kontrollere både arbeidet og driften av verktøyet.** For å redusere risikoen for personskader bør kun operatøren oppholde seg i området når verktøyet er i gang.
- **Bruk kun RIDGID®-pressverktøy med passende RIDGID- eller RIDGID-godkjent presseutstyr.** Annen bruk eller modifisering av pressverktøyet for annet bruk kan skade pressverktøyet, skade tilbehøret og/eller forårsake personskader.
- **Bruk riktig verktøy, tilbehør og presskoblingskombinasjoner.** Feil kombinasjoner kan medføre ufullstendig kobling som øker faren for lekkasjer, skade på utstyr og personskader.
- **Ikke modifiser verktøyet.** Enhver form for modifisering av verktøyet kan føre til personskade og ugyldiggjøring av verktøyets garanti.
- **Før drift av et RIDGID®-pressverktøy må du lese og forstå:**
  - Denne bruksanvisningen
  - Instruksjonene for eventuelt tilbehør som brukes
  - Anvisningene for batteri/lader
  - Anvisninger fra produsenten av rørdeler
  - Instruksjoner for alt annet utstyr eller materialer som brukes sammen med dette verktøyet

  Dersom advarslene og instruksjonene ikke følges, kan det føre til skade på eiendom og/eller alvorlig personskade.

RIDGID kontaktinformasjon

Hvis du har spørsmål vedrørende dette RIDGID®-produktet:

- Kontakt din lokale RIDGID-forhandler.
- Gå til RIDGID.com for å finne din lokale RIDGID-kontakt.
- Ta kontakt med Ridge Tool teknisk serviceavdeling på ProToolsTechService@Emerson.com eller i USA og Canada ring 844-789-8665.

Beskrivelse

RIDGID® RP 251 Pressverktøy, når det benyttes sammen med passende tilbehør, er designet for å presse fast presskoblinger på rør mekanisk for å skape en vanntett og permanent tetning, til f.eks. vannrør, varmeanlegg, klimaanlegg og kjølesystemer.

Når bryteren for utløser/kjøring på pressverktøyet trykkes inn, driver en intern elektrisk motor en hydraulisk pumpe som sender væske inn i verktøyets sylinder, stempelet beveges forover for å legge kraft på tilbehøret og presse presskoblingen. Press-syklusen tar omtrent 4 sekunder. Når syklusen begynner å deformere en presskobling, vil den automatisk fortsette til den er ferdig, selv om bryteren for utløser/kjøring slippes.

Verktøyet inneholder en ekstra driftsmodus ("kontrollmodus") som kan slås på ved å bruke RIDGID Link-appen. Kontrollmodus gjør at presskoblingen kan nås før pressingen for å bekrefte korrekt tilpasning av tilbehør, presskobling og rør.

Verktøyets statuslamper indikerer ting som f.eks. verktøyets status, batteristatus, nødvendig vedlikehold eller feil temperatur. En arbeidslampe slås på når bryteren for utløser/kjøring trykkes inn for å slå på verktøyet, og bidrar til å lyse opp arbeidsområdet. Verktøyet slår seg AV etter 120 sekunder uten aktivitet.

Hodet kan roteres 360° for bedre tilgang på trange steder. Verktøyet leveres med stoffhemper som kan brukes passende tilbehør, som skulderstropper eller sikringsline.

Pressverktøyet har trådløs teknologi for å kunne kobles til smarttelefoner og nettbrett. Se avsnittet *"RIDGID Link-app-forbindelse (Trådløs kommunikasjon)"* for detaljer.



Figur 1A - RIDGID RP 251 Pressverktøy



Figur 1B - Statuslamper/varseletikett



Figur 2 - Maskinens serienummer - Tall med sirkel indikerer produksjonsår og måned. (ÅÅ = år, MM = måned,)

Spesifikasjoner

Tilbehør ..... RIDGID Compact serie

Slaglengde ..... 1.2" (30,5 mm)

Trykkraft ..... 5400 lb (24 kN)

Motor

Spenning ..... 10,8 V DC nominell

Strøm ..... 24 A

Strøm ..... 260 Watts

Hoderotasjon ..... 360°

Arbeidssykler ..... 3 pressinger /min.

Strømforsyning ..... 12 V Li-ion oppladbart batteri (RIDGID RB-1200-serien)

Rekkevidde for trådløs tilkobling ... 33 ft (10 m)

Tillat luftfuktighet .. maksimum 80 %

Betjening	Merke	Beskrivelse
Bryter for utløser/ kjøring	—	Ett enkelt trykk på/løsgjøring av bryteren for utløser/kjøring vil slå på verktøyet (LED-arbeidslysring og verktøyets statuslampe lyser). Verktøyet kan nå tas i bruk. Verktøyet vil være slått på og klart til bruk i 2 minutter. Hvis lysene slås av, må bryteren trykkes inn igjen for at verktøyet skal kunne kjøre. **Normalmodus:** Trykk inn kjørebryter for å starte press-syklusen, slipp når verktøyet låses. Normalmodus er fabrikkinnstilling. **Kontrollmodus:** Trykk inn kjørebryteren for å sette an tilbehøret på arbeidsstykket. Utfør nødvendige justeringer. Trykk kjørebryteren igjen for å starte press-syklusen, frigjør når verktøyet låses. Verktøyet vil ikke stoppe når det har låst seg fast, selv om du slipper bryteren. Dette sørger for konsekvent presskoblingsintegritet som kan gjentas. Modus kan endres med RIDGID Link-app, se avsnittet "RIDGID Link-app-forbindelse (Trådløs kommunikasjon)".
Tilbaketrekkingsknapp	⇨	Tillater at verktøyet frigjøres uten å fullføre presset. Hvis det brukes, er presskoblingen ikke fullført og må gjentas.
Monteringspinne for tilbehør	—	Holder tilbehøret på verktøyet. Må være satt helt inn for at verktøyet skal fungere

Figur 3 – Skjema over betjeningselementene

Ikon	Uavbrutt lys	Blinkende lys	Beskrivelse
		Blå	Forbindelse til RIDGID Link app er mulig.
	Blå		Forbindelse til RIDGID Link app er etablert.
	Grønt		Verktøy i "Normalmodus", hvilestilling, klart til bruk.
	Blå		Verktøy i "Kontrollmodus", hvilestilling, klart til bruk.
		Grønt	Trykk på syklus ferdig.
		Rød (4 sekunder)	Pressesyklus avbrutt (ventil åpnet manuelt/for tidlig før trykket ble nådd). Bekreft korrekt oppsett og start bruken på nytt. Se RIDGID Link app for mer informasjon.
		Rødt	Monteringspinnen for tilbehør er ikke satt helt inn. Verktøyet virker ikke. Sett pinnen helt inn. Hvis lampen fortsatt er på, må verktøyet vedlikeholdes.
	Rødt		Maskinen har funksjonsfeil og fungerer ikke. Fjern batteriet og la maskinen hvile, sett deretter inn batteriet igjen. Hvis lyset fortsatt er PÅ, må maskinen vedlikeholdes. Se RIDGID Link app for mer informasjon.
		Gult	Lavt batterinivå. Lad batteriet på nytt/Sett inn fullt oppladede batterier.
		Rød + gul	Lavt batterinivå. Verktøyet virker ikke. Lad batteriet på nytt/Sett inn fullt oppladede batterier.
	Gult		Verktøy i nærheten av låsing med "Tyverisikring". Brukeren kan låse opp verktøyet via RIDGID Link-appen. Hvis det ikke er ditt verktøy, må du returnere det til servicesenteret eller den opprinnelige brukeren.
		Gult	
	Gult		Verktøyet er låst med "Tyverisikring". Brukeren kan låse opp verktøyet via RIDGID Link-appen. Hvis det ikke er ditt verktøy, må du returnere det til servicesenteret eller den opprinnelige brukeren.
	Rødt		

Figur 4 – Verktøyets statuslys

Driftstemperaturområde ..... 15 °F til 122 °F (-10 °C til 50 °C)

Lagringstemperatur ..... 32 °F til 113 °F (0 °C til 45 °C)

Vekt (uten batteri/tilbehør) ..... 3.57 lb (1,62 kg)

Mål (uten batteri/tilbehør) ..... 13" x 4,3" x 2,6" (330 mm x 109 mm x 66 mm)

Lydtrykk (L_{PA})* ..... < 67,8 dB(A), K=2,5 dB(A)

Lydtrykk (L_{PW})* ..... < 75,8 dB(A), K=2,5 dB(A)

Vibrasjon* ..... < 0,71 m/s², K=1,5 m/s²

* Lyd- og vibrasjonsmål blir målt i henhold til en standardisert test iht. standarden NEK EN 62481-1.
- Vibrasjonsnivåer kan brukes for sammenligning med andre verktøy og for foreløpig vurdering av eksponering.
- Lyd- og vibrasjonsemisjoner kan variere ut fra sted og spesifikk bruk av disse verktøyene.
- Daglige eksponeringsnivåer for lyd og vibrasjon må evalueres for hver bruk, og egnede sikkerhetstiltak må iverksettes om nødvendig. Evaluering av eksponeringsnivåer må ta tiden et verktøy er slått AV og ikke i bruk, med i beregningene. Dette kan redusere eksponeringsnivået betraktelig i løpet av den totale arbeidsperioden.

Standardutstyr

Se RIDGID-katalogen for detaljer om tilbehør med spesifikke verktøykatalognummer.

OBS! RIDGID pressverktøytilbehør tilbys i to "serier":

- Standardserie
- Kompaktserie

Disse tilbehørseriene må ikke forbyttes. Standardserietilbehør virker bare med standardserieverktøy (RP 350, RP 351, RP 342-XL, RP 340, RP 330, 320-E, CT-400). Kompaktserietilbehør virker bare med kompaktserieverktøy (RP 251, RP 240, RP 241, RP 200, RP 210, 100B).

⚠ ADVARSEL Bruk bare RIDGID pressverktøy og RIDGID pressverktøytilbehør som er spesifisert av presskoblingsprodusenten for bruk

med systemet deres. Bruk av feil pressverktøy og/eller tilbehør for et system kan medføre systemlekkasjer, skade på pressverktøy eller tilbehør, ugyldige garantier eller medføre alvorlige personskader.

MERK Valg av egnede materialer og skjøtemetoder er systemdesigneren og/eller installatørens ansvar. Før det forsøkes noen montering må det utføres en nøye evaluering av det spesielle servicemiljøet, inkludert kjemisk miljø og servicetemperatur. *Ta kontakt med produsenten for presskoblingssystemet for informasjon om valg*.

Ta kontakt med presskoblingsprodusenten for spesifikk informasjon om deres system, inkludert kompatible rør, materialer, monteringsinstruksjoner, minsteavstand mellom koblinger, tetningsmaterialer, inspeksjon, testing osv. Feil montering kan medføre systemlekkasjer og overdreven skade på eiendom.

RIDGID Link App-forbindelse (Trådløs kommunikasjon)

RIDGID® RP-251 Pressverktøy inkluderer trådløs teknologi som gjør det mulig å kommunisere med riktig utstyrte smarttelefoner eller nettbrett ("enheter") som kjører iOS- eller Android-operativsystemer. Dette gjør det mulig for brukeren å se gjennom og laste ned lagrede jobbdata, opprette rapporter og oppdatere fastvaren. For å få best mulig brukeropplevelse anbefales det at fastvaren holdes oppdatert. Kontroller og oppdater om nødvendig verktøyets fastvare før første gangs bruk av produktet, og deretter med jevne mellomrom.

1. Last ned riktig RIDGID® Link-app til din enhet ved å gå til RIDGID.com/apps eller ved å gå til Google Play-butikk eller Apple App Store.
2. Når verktøyet er PÅ, blinker ((•))-lampen blått når det er mulig å koble til en enhet. *Se figur 4.*
3. Finn RIDGID Link-app-ikonet på din enhet og start appen ved å velge ikonet. I appen søkes verktøy i nærheten og det ønskede RIDGID-verktøyet velges. Se instruksjonene for din enhet for spesifikk informasjon om hvordan det tilkobles via trådløs teknologi. Når den er tilkoblet, lyser ((•))-lampen konstant blått.

   Etter den opprinnelige koblingen vil de fleste enhetene kobles automatisk til maskinen når trådløs teknologi er aktiv og innen rekkevidde og hvis enhetens innstillinger er konfigurert for dette. Maskinen må være mindre enn 33 ft (10 m) fra enheten som skal detekteres. Alle hindringer mellom maskinen og enheten kan redusere driftsrekkevidden.
4. Etter sammenkobling vil systemet se etter fastvareoppdateringer. Følg instruksjonene i appen for å starte oppdateringen hvis det er nødvendig. Ikke bruk verktøyet mens oppdateringer pågår. Ingen LED-lamper vil være PÅ mens en fastvareoppdatering pågår. Sjekk instruksjonene i appen for å bekrefte at den nye fastvaren er installert.
5. Følg app-instruksjonene for bruk. Ikke la bruken av appen distrahere deg fra å overvåke prosessen. Uoppmerksomhet på prosessen kan føre til at du mister kontrollen.
6. Den trådløse kommunikasjonen slås AV når hovedstrømforsyningen kobles fra. Slå av trådløs kommunikasjon på enheten for å redusere enhetens batteriforbruk.

Inspeksjon før drift

⚠ ADVARSEL

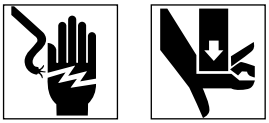

Inspiser pressverktøyet og tilbehøret hver dag før bruk. Rett opp i eventuelle problemer for å redusere risikoen for alvorlige personskader som elektrisk støt, klemskader, utstyrssvikt eller andre skader, og for å forhindre at verktøyet blir ødelagt.

1. Ta ut batteriet fra verktøyet.
2. Fjern olje, fett eller smuss fra utstyret, spesielt håndtakene og betjeningsenhetene. Dette gjør inspeksjonen lettere og bidrar til å hindre at du mister taket på verktøyet eller betjeningselementene.
3. Sjekk pressverktøyet for:
   - Riktig montering og vedlikehold og at den er komplett.

- Ødelagte, slitte, manglende, feilinnrettede eller fastsittende deler. Bekreft at stoffhemper har god tilstand.
- Jevn bevegelse i tilbehørets monteringspinne mellom helt åpen og helt lukket posisjon. Pinnen skal kunne låses i alle posisjoner. Bekreft at bryteren for utløser/kjøring beveger seg fritt og ikke kiles eller sitter fast.
- Tilstedeværelse og lesbarhet av advarselsmerking *(Figur 1A eller 1B)*.
- Andre forhold som kan forhindre trygg og normal drift.

  Ikke bruk pressverktøyet før problemer er reparert.

4. Inspiser og vedlikehold verktøytilbehør i henhold til instruksjoner. Fjern tilbehør fra verktøyet. Bekreft at tilbehøret er i god tilstand og tydelig merket for bruk.
5. Undersøk og vedlikehold alt annet utstyr som brukes i henhold til instruksjonene for å sikre at alt fungerer som det skal.

Klargjøring og bruk

⚠ ADVARSEL



Hold fingre og hender borte fra presstilbehør under pressesyklusen. Fingre eller hender kan bli knust, brukket eller amputert i tilbehøret eller mellom tilbehøret og andre gjenstander (f.eks. verktøyet, arbeidsstykket og omgivelsene).

Det skapes store krefter under bruk som kan ødelegge eller kaste deler og forårsake personskade. Hold avstand under drift og bruk beskyttende utstyr, inkludert vernebriller.

Bruk riktig verktøy, tilbehør og presskoblingskombinasjoner. Feil kombinasjoner kan medføre ufullstendig presskobling som øker faren for lekkasjer, skade på utstyr og personskader.

Følg Oppsett og Drift for å redusere risikoen for personskader som klemskader eller andre skader, og for å forhindre at verktøyet blir ødelagt.

1. Bekreft passende arbeidsområde *(Se Generelle sikkerhetsadvarsler for el-verktøy)*. Bruk verktøyet på et ryddig, jevnt, stabilt og tørt sted. Ikke bruk verktøyet når du står i vann.
2. Inspiser arbeidet som skal gjøres og bestem korrekt RIDGID-verktøy og RIDGID-tilbehør for applikasjonen i henhold til spesifikasjonene. Bruk av feil utstyr kan forårsake personskade, ødelegge verktøyet og lage ufullstendige koblinger.
3. Bekreft at alt utstyr er kontrollert og satt opp i samsvar med instruksjonene.

Fjerne/installere tilbehør

1. Ta ut batteriet fra verktøyet.
2. Åpne tilbehørets monteringspinne helt. Fjern/sett inn aktuelt tilbehør *(Figur 5)*.
3. Lukk tilbehørets monteringspinne helt inntil den låses i den lukkede posisjonen. Tilbehørets monteringspinne må være helt lukket for å hindre skader på verktøyet under bruk.

MERK: Ikke bruk verktøyet uten tilbehøret på plass, dette kan skade verktøyet.



Figur 5 – Monteringspinne for tilbehør

Forberede tilkobling

MERK Disse instruksjonene er generelle arbeidsmåter for flere typer av pressverktøytilbehør. Følg alltid spesifikke instruksjoner for pressverktøytilbehøret som brukes og presskoblingsprodusentens spesifikke monteringsinstruksjoner for å redusere faren for ukorrekte presskoblinger og omfattende skade på eiendom.

1. Klargjør presskoblingen i henhold til presskoblingsprodusentens instruksjoner.
2. Sett inn et fulladet batteri i verktøyet med tørre hender.

3. Etter at batteriet er satt inn, vil ikke verktøyet være PÅ før utløseren trykkes inn og slippes opp for å slå verktøyet på. Når det er slått på, tennes LED-arbeidslysringen, og verktøyets statuslampe lyser grønt eller blått, avhengig av modus. Verktøyet kan nå tas i bruk.
4. Etter 120 sekunder uten drift vil verktøyet slå seg av inntil utløseren trykkes inn for å slå verktøyet på igjen. Verktøyet er slått av hvis LED-arbeidslysringen er AV. Når du trykker på utløseren for å slå på strømmen, aktiveres ikke verktøyet; det kreves et nytt trykk på utløseren for å starte verktøysyklusen.

Presse en kobling med typiske pressbakker

1. Klem pressbakkene for å åpne dem. I mange tilfeller kan dette gjøres med én hånd *(se figur 6)*.



Figur 6 - Åpning av kjeven med én hånd

2. Plasser åpne pressbakker rundt presskoblingen *(Figur 7)*. Juster pressbakkeprofil riktig til konturen av presskoblingen som spesifisert i *presskoblingsprodusentens monteringsinstruksjoner.* Frigjør pressbakkearmene for å lukke pressbakkene rundt presskoblingen. Ikke heng kjevesettet fra presskoblingen. Verktøyet kan plutselig falle og forårsake alvorlige personskader eller dødsfall.



Figur 7 - Plassering av pressbakkene rundt presskoblingen



Figur 8 – Pressbakkene vinkelrett på koblingen

3. Bekreft at pressbakken er riktig plassert og i rett vinkel til presskoblingen *(Figur 8)*. Hold fingre og hender unna pressbakkene for å unngå knuseskader i pressbakkene eller mellom pressbakkene og omgivelsene.

   Hvis arbeidslyset er slått AV, slår du på verktøyet ved å trykke inn og slippe verktøybryteren én gang. Verktøyet er nå klart til å lage en pressing.

   Normal modus: Trykk inn bryteren for utløser/kjøring *(figur 9)*. Når verktøyssyklusen starter og rullene får kontakt med kjevearmene, vil verktøyet låse seg fast og automatisk fullføre syklusen. Verktøyet vil ikke stoppe når det har låst seg fast, selv om du slipper bryteren. Dette sørger for konsekvent presskoblingsintegritet som kan gjentas.

Kontrollmodus: Trykk inn bryteren for utløser/kjøring *(figur 9)*. Pressbakkene griper presskoblingen, men presskoblingen er ikke laget. Utfør nødvendige justeringer. Trykk inn kjørebryteren igjen, verktøyet vil låse og automatisk fullføre syklusen. Verktøyet vil ikke stoppe når det har låst seg fast, selv om du slipper bryteren. Dette sørger for konsekvent presskoblingsintegritet som kan gjentas.

Hvis verktøyet må fjernes før tilkoblingen er fullført, slipper du bryteren for utløser/kjøring og trykker inn tilbaketrekkingsknappen *(figur 1A og 1B)*.

MERK Når tilbaketrekkingsknappen er trykket inn, blir pressingen IKKE fullført og forbindelsen må presses igjen for å sørge for at den er fullført. Hvis verktøyet svikter under drift, må denne prosedyren følges.



Figur 9 - Pressing av presskoblingen

4. Slipp bryteren for utløser/kjøring.
5. Klem pressbakkene for å åpne dem.
6. Fjern pressbakken fra presskoblingen. Pass opp for skarpe kanter som kan ha dannet seg på presskoblingen under pressing.
7. Når operasjonen er fullført, tar du batteriet ut av verktøyet.

Presse en presskobling med typisk aktuator og pressringsett

1. Åpne ringen og plasser den rundt presskoblingen. Juster ringens pressprofil riktig til konturen av presskoblingen som spesifisert i *presskoblingsprodusentens monteringsinstruksjoner*. Slipp ringen så den lukker seg rundt presskoblingen *(Figur 10)*.
2. Bekreft at riktig aktuator er korrekt installert i verktøyet. Klem på aktuatorarmene for å åpne aktuatorendene. Juster aktuatorendene til ringlommene. Slipp aktuatorarmene og la aktuatorendene gå på plass i ringlommene *(Figur 10)*. Feiljusterte aktuatorender i forhold til ringlommene kan skade ringen eller aktuatoren under pressingen. Ikke heng verktøyet og aktuatoren etter pressringen. Verktøyet kan plutselig falle og forårsake alvorlige personskader eller dødsfall.



Figur 10 – Feste aktuatoren til pressringen

3. Bekreft at ringen er riktig plassert og i rett vinkel til presskoblingen. Hold fingre og hender unna aktuator og ring for å unngå knuseskader i utstyret eller mellom utstyret og omgivelsene.

   Hvis verktøyets arbeidslys er slått AV, vekkes verktøyet ved å trykke inn og slippe verktøybryteren én gang. Verktøyet er nå klart til å lage en pressing.

   Normal modus: Trykk inn bryteren for utløser/kjøring *(figur 1)*. Når verktøyssyklusen starter og rullene får kontakt med kjevearmene, vil verktøyet låse seg fast og automatisk fullføre syklusen. Verktøyet vil ikke stoppe når det har låst seg fast, selv om du slipper bryteren. Dette sørger for konsekvent presskoblingsintegritet som kan gjentas.

   Kontrollmodus: Trykk inn bryteren for utløser/kjøring *(figur 1)*. Pressbakkene griper presskoblingen, men presskoblingen er ikke laget. Utfør nødvendige justeringer. Trykk inn kjørebryteren igjen, verktøyet vil låse og automatisk fullføre syklusen. Verktøyet vil ikke stoppe når det har låst seg fast, selv om du slipper bryteren. Dette sørger for konsekvent presskoblingsintegritet som kan gjentas.

   Hvis verktøyet må fjernes før tilkoblingen er fullført, slipper du bryteren for utløser/kjøring og trykker inn tilbaketrekkingsknappen *(figur 1)*.

   MERK Når tilbaketrekkingsknappen er trykket inn, blir pressingen IKKE fullført og forbindelsen må presses igjen for å sørge

for at den er fullført. Hvis verktøyet svikter under drift, må denne prosedyren følges.

4. Slipp bryteren for utløser/kjøring.
5. Klem på aktuatorarmene for å åpne aktuatoren. Fjern aktuatoren fra ringen.
6. Fjern ringen fra utstyret. Pass opp for skarpe kanter som kan ha dannet seg på presskoblingen under pressing.
7. Når operasjonen er fullført. Ta ut batteriet fra verktøyet.

Inspeksjon av den ferdige presskoblingen

1. Kontroller presskoblingen for:
   - Fullstendig innføring av rør i presskoblingen.
   - Overdreven feiltilpasning av rørene. En liten feiltilpasning ved en presskobling anses som normalt.
   - Ukorrekt tilpasning av tilbehøret til presskoblingens kontur. Forvrengt eller deformert presskobling.
   - Alle andre problemer i henhold til presskoblingsprodusenten. Dette kan inkludere fjerningen av styreringen eller dekal (brukt for å indikere at koblingen ennå ikke er presset).

     Dersom noen problemer oppdages, fjernes presskoblingen og det installeres en ny presskobling.
2. Test presskoblingen i samsvar med koblingsprodusentens instruksjoner, vanlig praksis og gjeldende normer.

Bruk i kalde omgivelser

Når temperaturen faller, tykner hydraulikkvæsken og batteriets ytelse reduseres. For å redusere faren for feilfunksjon vil RP 251 Pressverktøy ikke kunne betjenes utenfor spesifisert temperaturområde som angitt av statuslampene for verktøyet *(Figur 5)*.

Når omgivelsesforholdene er utenfor det spesifiserte temperaturområdet, oppbevares verktøyet og batteriene i et oppvarmet rom til utstyret kan brukes.

Oppbevaring

Ta batteriet ut av presseverktøyet. Oppbevar pressverktøyet, tilbehøret og batteriet i kofferten. Unngå oppbevaring i ekstrem hete eller kulde. Verktøyet vil ikke bli slått PÅ hvis verktøyet er utenfor spesifikasjonens område.

⚠ ADVARSEL Oppbevar verktøyet på et tørt, sikkert og låst sted som er utenfor barns rekkevidde og der det er utilgjengelig for andre som ikke er fortrolige med pressverktøyet. Verktøyet er farlig i hendene på brukere som ikke har fått opplæring.

Instruksjoner for vedlikehold

⚠ ADVARSEL

Sørg for at batteriet blir fjernet fra verktøyet før vedlikehold eller justeringer utføres.

Rengjøring og smøring

1. Tørk av verktøyet utvendig hver dag med en tørr ren fille.
2. Kontroller monteringspinnen for tilbehør og smør pinnen med silikonbasert smøremiddel etter behov.
3. Kontroller returfjærer i tilbehør med enkel bruk. Tilbehør skal åpne og lukke fritt med bare moderat fingerstyrke.

Oppdatering av fastvare

For å få best mulig brukeropplevelse anbefales det at fastvaren holdes oppdatert. Kontroller og oppdater om nødvendig verktøyets fastvare før første gangs bruk av produktet, og deretter med jevne mellomrom. *Se avsnittet RIDGID Link-app-forbindelse*.

Feilsøking

PROBLEM	MULIG ÅRSAK	LØSNING
Verktøyet slår seg ikke PÅ når bryter for utløser/kjøring trykkes inn.	Batteriet er helt utladet, eller batteriet har sviktet.	Sett inn fulladet batteri/erstatt batteri.
	Batteriet er ikke satt korrekt inn i verktøyets håndtak.	Sjekk at batteriet er satt helt inn.
Pressbakken er låst på presskoblingen.	Presskoblingen ble ikke fullstendig fullført.	Trykk tilbaketrekkingsknappen for å fjerne pressbakker fra presskoblingen. Inspiser og press presskoblingen igjen.
Presskoblingene er ikke fullstendig fullførte.	Brukt feil pressbakker for rørdimensjonen eller materialet.	Installer riktig tilbehør.
	Verktøyet var ikke montert vinkelrett på røret.	Gjenta presskoblingen med ny presskobling og nytt rør. Sørg for at verktøyet er rett mot røret.
	Tilbehørets presskontur ble ikke rett i forhold til presskoblingens kontur.	Gjenta presskoblingen med presskobling og nytt rør. Sørg for at tilbehørets presskontur er tilpasset i forhold til presskoblingens kontur.
	Verktøyet trenger reparasjon.	*Se kontaktinformasjon* for nærmeste uavhengige autoriserte RIDGID-servicesenter.
Olje lekker fra verktøyet.	Pakning eller mekanisk problem.	
Motoren går, men verktøyet vil ikke fullføre en syklus.	Oljenivå lavt.	*Se kontaktinformasjon* for nærmeste uavhengige autoriserte RIDGID-servicesenter.
Verktøyet stopper ved bruk.	Oljenivå lavt.	

Se figur 5 for verktøyets statuslampe.
Se avsnittet RIDGID Link-app-forbindelse for oppdateringer av fastvare.

Vedlikehold og reparasjon

⚠ ADVARSEL

Feil vedlikehold eller reparasjon kan gjøre maskinen farlig å bruke.

Service og reparasjon av RP 251 pressverktøy må utføres av et uavhengig autorisert RIDGID-servicesenter for pressverktøy.

For informasjon om ditt nærmeste autoriserte uavhengige RIDGID-servicesenter eller for spørsmål om service eller reparasjon, se avsnittet *Kontaktinformasjon* i denne håndboken.

Tilleggsutstyr

⚠ ADVARSEL

For å redusere risikoen for personskader må det bare brukes tilbehør som er spesielt designet og anbefalt for bruk sammen med RP 251-pressverktøyet, som oppført i listen nedenfor.

Katalognr.	Beskrivelse
78258	Bærekoffert, RP 251

Batteripakke

Katalognr.	Beskrivning	Kapasitet
55183	RB-1225R	12V 2.5Ah Li-Ion

Batteriet fungerer sammen med alle RBC-121 batteriladere uansett katalognummer.

Ladere og ledninger

Katalognr.	Beskrivelse	Region	Pluggtype
55193	Lader	USA, Canada og Mexico	A
55198	Lader	Europa	C
55203	Lader	Kina	A
55208	Lader	Australia og Latin-Amerika	I
55213	Lader	Japan	A
55218	Lader	Storbritannia	G
44798	Ladekabel	Nord-Amerika	A
44808	Ladekabel	Europa	C
44803	Ladekabel	Kina	A
44813	Ladekabel	Australia og LA	I
44818	Ladekabel	Japan	A
44828	Ladekabel	Storbritannia	G

For en fullstendig liste over RIDGID®-utstyr som er tilgjengelig for dette verktøyet, *se Ridge Tool-katalogen online på RIDGID.com eller se Kontaktinformasjon.*

Avfallshåndtering

Verktøyet samt eventuelle batterier, redskaper og emballasje bør resirkuleres på en miljøvennlig måte. Det kan finnes lokale selskaper som spesialiserer seg på resirkulering. Kasser i samsvar med alle gjeldende bestemmelser. Kontakt dine lokale myndigheter for mer informasjon om avfallshåndtering.



Ikke kasser elektrisk utstyr og batterier sammen med husholdningsavfall!

For EU-land: I henhold til EUdirektiv 2012/19/EU om avfall fra elektrisk og elektronisk utstyr og gjennomføringen av dette i nasjonal lovgivning, må elektrisk utstyr som ikke lenger er brukbart, samt batterier som ikke lenger er brukbare i henhold til forordning (EU) 2023/1542, samles inn separat og kasseres på en miljømessig forsvarlig måte.

Elektromagnetisk kompatibilitet (EMC)

Begrepet elektromagnetisk kompatibilitet betyr produktets evne til å fungere jevnt i omgivelser hvor det finnes elektromagnetisk stråling og elektrostatisk utlading, uten at det forårsaker elektromagnetisk interferens på annet utstyr.

MERK Disse verktøyene samsvarer med alle gjeldende EMC-standarder. Det er imidlertid umulig å utelukke muligheten for interferens på andre apparater. Alle EMC-relaterte standarder som har blitt testes nevnes i verktøyets tekniske dokument.

RP 251 Puristustyökalu



⚠ VAROITUS!

Lue tämä käyttäjän opas huolellisesti ennen laitteen käyttöä. Jos tämän käyttöohjeen sisältö ymmärretään väärin tai sitä ei noudateta, seurauksena voi olla sähköisku, tulipalo ja/tai vakava henkilövahinko.

RIDGID

Sisällysluettelo

Turvallisuussymbolit 165

Yleiset sähkötyökaluihin liittyvät turvallisuusvaroitukset 165
- Työalueen turvallisuus 165
- Sähköturvallisuus 165
- Henkilökohtainen turvallisuus 166
- Sähkötyökalun käyttäminen ja hoitaminen 166
- Akkutyökalun käyttäminen ja hoitaminen 167
- Huolto 167

Erityisiä turvallisuustietoja 167
- Puristustyökalun turvallisuus 167

RIDGID-yhteystiedot 168

Tyyppi 168

Tekniset tiedot 169
- Vakiovarusteet 171

RIDGID Link -sovelluksen yhdistäminen (langaton tiedonsiirto) 171

Tarkastus ennen käyttöä 172

Valmistelut ja käyttö 172
- Lisälaitteen irrotus/asennus 172
- Liitännän valmistelu 173
- Liittimen puristaminen tyypillisillä saksileuoilla 173
- Liittimen puristaminen tyypillisellä käyttölaitteella ja puristusrengassarjalla 174
- Puristetun liitännän tarkastus 175

Käyttö kylmällä säällä 175

Säilytys 175

Huolto-ohjeet 175
- Puhdistus ja voitelu 175
- Laiteohjelmiston päivittäminen 175
- Vianmääritys 176
- Huolto ja korjaus 176

Lisävarusteet 176

Hävittäminen 177

Sähkömagneettinen yhteensopivuus (EMC) 177

FCC/ICES-lausunto ..... Takakannen sisäpuolella

Ilmoita tuotteen tietoturva-aukosta ..... Takakannen sisäpuolella

Vaatimustenmukaisuusvakuutus ..... Takakannen sisäpuolella

Elinikäinen takuu ..... Takakansi

Alkuperäisten ohjeiden käännös

Turvallisuussymbolit

Tässä käyttäjän käsikirjassa ja tuotteessa annetaan tärkeitä turvallisuustietoja käyttämällä turvallisuussymboleja ja signaalisanoja. Tässä osiossa kuvataan nämä signaalisanat ja symbolit.

Tämä on turvallisuusasiasta varoittava symboli. Sitä käytetään varoittamaan mahdollisesta henkilövahingon vaarasta. Noudata symbolin perässä annettuja turvallisuusohjeita, jotta vältät mahdollisen henkilövahingon tai kuoleman.

⚠ VAARA VAARA tarkoittaa vaarallista tilannetta, joka johtaa kuolemaan tai vakavaan henkilövahinkoon, ellei sitä vältetä.

⚠ VAROITUS VAROITUS tarkoittaa vaarallista tilannetta, joka voi johtaa kuolemaan tai vakavaan henkilövahinkoon, ellei sitä vältetä.

⚠ HUOMIO HUOMIO tarkoittaa vaarallista tilannetta, josta voi olla seurauksena lievä tai kohtuullinen loukkaantuminen, ellei sitä vältetä.

HUOMAUTUS HUOMAUTUS tarkoittaa tietoja, jotka auttavat välttämään omaisuusvahinkoja.

Tämä symboli tarkoittaa, että käyttäjän käsikirja on luettava huolellisesti ennen laitteen käyttämistä. Käyttäjän käsikirja sisältää tärkeitä tietoja laitteen turvallisesta ja oikeaoppisesta käytöstä.

Tämä symboli tarkoittaa, että tätä laitetta käytettäessä on aina käytettävä sivusuojuksilla varustettuja turvalaseja tai suojalaseja vammojen välttämiseksi.

Tämä symboli ilmaisee, että sähkölaite täyttää sovellettavien EY-direktiivien vaatimukset.

Tämä symboli tarkoittaa, että tätä sähkölaitetta ei saa hävittää kotitalousjätteen mukana. *Katso kohta "Hävittäminen".*

Tämä on tietosymboli ja osoittaa käytettävissä olevat tuotetiedot (mukaan lukien käyttäjän käsikirja) skannaamalla viereinen QR -koodi.

Tämä symboli ilmaisee tuotteen valmistusvuoden.

Tämä symboli tarkoittaa käsien, sormien tai kehon muiden osien puristumisvaaraa.

Tämä symboli tarkoittaa sähköiskun vaaraa.

Tämä symboli tarkoittaa, että RIDGID® RB-12XXX-sarjan akut (kuten RIDGID RB1225R ja RB-1225) voidaan ladata tällä laitteistolla.

Yleiset sähkötyökaluihin liittyvät turvallisuusvaroitukset*

⚠ VAROITUS

Lue kaikki turvallisuusvaroitukset, ohjeet, kuvat ja erittelyt ennen tämän sähkötyökalun käyttöä. Jos kaikkia seuraavassa lueteltuja ohjeita ei noudateta, seurauksena saattaa olla sähköisku, tulipalo ja/tai vakava henkilövahinko.

SÄILYTÄ KAIKKI VAROITUKSET JA OHJEET MYÖHEMPÄÄ KÄYTTÖÄ VARTEN!

Varoituksissa käytettävä termi "sähkötyökalu" viittaa verkkovirtakäyttöisiin sähkötyökaluihin (joissa on virtajohto) sekä akkukäyttöisiin sähkötyökaluihin (joissa ei ole virtajohtoa).

Työalueen turvallisuus

- **Pidä työalue siistinä ja hyvin valaistuna.** Epäsiisti tai pimeä työalue altistaa onnettomuuksille.
- **Älä käytä sähkötyökaluja räjähdysherkissä ympäristöissä, kuten syttyvien nesteiden, kaasujen tai pölyn läheisyydessä.** Sähkötyökaluista syntyy kipinöitä, jotka saattavat sytyttää pölyn tai höyryt.
- **Älä käytä sähkötyökalua lasten tai sivullisten läheisyydessä.** Häiriötekijät saattavat johtaa hallinnan menettämiseen.

Sähköturvallisuus

- **Sähkötyökalun pistokkeiden on sovittava pistorasiaan. Pistoketta ei saa koskaan muuttaa millään tavalla. Älä käytä pistokeadaptereita maadoitettujen säh-**

* Tämän käyttöohjeen sähkötyökaluja koskevien yleisten turvallisuusohjeiden osiossa käytetty teksti on soveltuvan standardin UL/CSA//EN 62841-1 version mukainen. Tämä osa sisältää useiden erityyppisten sähkötyökalujen yleisiä turvallisuuskäytäntöjä. Kaikki varoitukset eivät päde kaikkiin työkaluihin ja jotkin niistä eivät päde tähän työkaluun.

kötyökalujen kanssa. Muokkaamattomat pistokkeet ja sopivat pistorasiat pienentävät sähköiskun vaaraa.

- **Vältä kosketusta maadoitettuihin pintoihin, kuten putkiin, lämpöpattereihin, liesiin ja jääkaappeihin.** Sähköiskun vaara kasvaa, jos kehosi on maadoitettu.
- **Älä altista sähkötyökaluja sateelle tai märille olosuhteille.** Sähkötyökaluun pääsevä vesi lisää sähköiskun vaaraa.
- **Älä vahingoita virtajohtoa. Älä koskaan käytä virtajohtoa sähkötyökalun kantamiseen, vetämiseen tai irrottamiseen pistorasiasta. Älä altista virtajohtoa kuumuudelle, öljylle, teräville reunoille tai liikkuville osille.** Vialliset tai sotkeutuneet johdot lisäävät sähköiskun vaaraa.
- **Kun käytät sähkötyökalua ulkona, käytä ulkokäyttöön sopivaa jatkojohtoa.** Ulkokäyttöön tarkoitetun jatkojohdon käyttäminen vähentää sähköiskun vaaraa.
- **Jos sähkötyökalua käytetään kosteissa olosuhteissa, käytä vikavirtakatkaisimella (GFCI) suojattua virtalähdettä.** Vikavirtakatkaisimen käyttäminen vähentää sähköiskun vaaraa.
- **Jos sähkötyökalua käytetään kosteissa olosuhteissa, käytä vikavirtasuojakytkimellä (RCD) suojattua virtalähdettä.** Vikavirtasuojan käyttö vähentää sähköiskun vaaraa.
- **On suositeltavaa, että työkalun virta syötetään aina vikavirtalaitteen kautta, jonka jäännösvirta on enintään 30 mA.**

Henkilökohtainen turvallisuus

- **Ole valppaana, keskity tekemiseesi ja käytä maalaisjärkeä käyttäessäsi sähkötyökalua. Älä käytä sähkötyökaluja väsyneenä tai huumeiden, alkoholin tai lääkkeiden vaikutuksen alaisena.** Hetkellinen valppauden menettäminen sähkötyökaluja käytettäessä voi johtaa vakaviin henkilövahinkoihin.
- **Käytä henkilösuojaimia. Käytä aina silmiensuojaimia.** Suojavarusteiden, kuten hengityssuojaimen, luistamattomien turvakenkien, suojakypärän ja kuulonsuojaimien käyttö vähentää henkilövahinkojen vaaraa.
- **Estä tahaton käynnistyminen. Varmista, että virtakytkin on OFF-asennossa, ennen kuin kytket virtalähteen ja/tai akun tai nostat tai kannat työkalua.** Työkalun virtakytkimen painaminen tai virtalähteen/akun kytkeminen virtakytkimen ollessa ON-asennossa konetta nostettaessa tai kannettaessa voi aiheuttaa vakavan onnettomuuden.
- **Poista säätöavaimet tai -työkalut ennen kuin kytket virran sähkötyökaluun.** Sähkötyökalun pyörivään osaan kiinni jätetty säätötyökalu tai avain saattaa johtaa henkilövahinkoon.
- **Älä kurottele. Pidä jalkasi tukevalla alustalla ja säilytä tasapainosi.** Näin voit parantaa sähkötyökalun hallintaa yllättävissä tilanteissa.
- **Pukeudu asianmukaisesti. Älä käytä löysiä vaatteita tai koruja. Pidä hiukset, vaatteet ja käsineet erossa liikkuvista osista.** Löysät vaatteet, korut tai pitkät hiukset voivat takertua liikkuviin osiin.
- **Jos laitteessa on liitäntä pölynpoistolle ja keräyslaitteille, varmista, että ne on liitetty ja niitä käytetään oikein.** Pölynkeräyslaitteen käyttäminen voi vähentää pölyn aiheuttamia vaaroja.
- **Älä anna työkalujen runsaasta käytöstä johtuvan tottuneisuuden aiheuttaa liikaa itsevarmuutta ja työkalun turvallisuusperiaatteiden laiminlyöntiä.** Huolimaton toiminta voi aiheuttaa vakavia vammoja sekunnin murto-osassa.

Sähkötyökalun käyttäminen ja hoitaminen

- **Älä ylikuormita sähkötyökalua. Käytä käyttötarkoitukseen soveltuvaa sähkötyökalua.** Oikea sähkötyökalu suoriutuu tehtävästä paremmin ja turvallisesti.
- **Älä käytä sähkötyökalua, jos sitä ei voida käynnistää ja pysäyttää virtakytkimellä.** Jos sähkötyökalua ei voi hallita kytkimellä, se on vaarallinen ja se on korjattava ennen käyttöä.
- **Irrota pistoke virtalähteestä ja/tai akku sähkötyökalusta, ennen kuin suoritat säätöjä, vaihdat lisäosia tai varastoit sähkötyökaluja.** Nämä ennakoivat turvatoimet vähentävät sähkötyökalun tahattoman käynnistymisen riskiä.
- **Säilytä sähkötyökalut poissa lasten ulottuvilta äläkä anna sellaisten henkilöiden käyttää työkalua, jotka eivät ole perehtyneet sähkötyökalun käyttöön ja näihin ohjeisiin.** Sähkötyökalut ovat vaarallisia tottumattomien käyttäjien käsissä.

- **Huolla sähkötyökalut ja lisävarusteet. Tarkista, esiintyykö liikkuvissa osissa kohdistusvirheitä tai takertumista ja onko työkalussa vaurioituneita osia tai muita sähkötyökalun toimintaan vaikuttavia vikoja. Viallinen sähkötyökalu on korjattava ennen käyttöä.** Monet onnettomuudet johtuvat huonosti huolletuista sähkötyökaluista.
- **Pidä leikkaustyökalut terävinä ja puhtaina.** Oikein huolletut ja terävät leikkaustyökalut jäävät todennäköisesti vähemmän herkästi jumiin, ja niitä on helpompi hallita.
- **Käytä sähkötyökalua, lisävarusteita, teriä, jne. näiden ohjeiden mukaisesti ja ota huomioon työolosuhteet ja suoritettava työ.** Jos sähkötyökalua käytetään muuhun kuin sen alkuperäiseen käyttötarkoitukseen, seurauksena saattaa olla vaaratilanne.
- **Pidä kahvat ja tartuntapinnat kuivina, puhtaina, öljyttöminä ja rasvattomina.** Liukkaat kahvat ja tartuntapinnat estävät työkalun turvallisen käsittelyn ja hallinnan yllättävissä tilanteissa.

Akkutyökalun käyttäminen ja hoitaminen

- **Lataa akku ainoastaan valmistajan määrittämällä laturilla.** Tietylle akulle sopiva laturityyppi saattaa toisen akun kanssa käytettäessä aiheuttaa tulipalovaaran.
- **Käytä sähkötyökaluissa ainoastaan niille tarkoitettuja akkuja.** Muiden akkujen käyttäminen saattaa aiheuttaa henkilövahinko- tai tulipalovaaran.
- **Kun akku ei ole käytössä, pidä se erossa metalliesineistä, kuten paperiliittimistä, kolikoista, avaimista, nauloista, ruuveista ja muista pienistä metalliesineistä, jotka voivat yhdistää navat toisiinsa.** Akun napojen oikosulkeminen saattaa aiheuttaa palovammoja tai tulipalon.
- **Jos akku vaurioituu, siitä saattaa vuotaa nestettä. Vältä tämän nesteen koskettamista. Jos kosketus tapahtuu, huuhtele vedellä. Jos nestettä pääsee silmiin, ota yhteys lääkäriin.** Akkuneste saattaa aiheuttaa ärsytystä tai palovammoja.
- **Älä käytä vaurioitunutta tai muunnettua akkua tai työkalua.** Vaurioituneet tai muunnetut paristot voivat toimia arvaamattomasti, mikä voi johtaa tulipaloon, räjähdykseen tai loukkaantumisvaaraan.
- **Älä altista akkua tai työkalua avotulelle tai liian korkeille lämpötiloille.** Altistuminen avotulelle tai yli 265 °F (130 °C) lämpötiloille voi aiheuttaa räjähdyksen.
- **Noudata kaikkia latausohjeita äläkä lataa tai säilytä akkua tai työkalua ohjeissa ilmoitetun lämpötila-alueen ulkopuolella.** Virheellinen tai määritetyn lämpötila-alueen ulkopuolella suoritettu lataus voi vahingoittaa akkua ja lisätä tulipalon vaaraa.

Huolto

- **Sähkötyökalu on annettava pätevän korjaajan huollettavaksi, ja työssä saa käyttää ainoastaan identtisiä varaosia.** Tämä varmistaa sähkötyökalun turvallisuuden.
- **Älä koskaan huolla vahingoittuneita akkuja.** Akut saa huoltaa ainoastaan valmistaja tai valtuutettu huoltoliike.

Erityisiä turvallisuustietoja

⚠ VAROITUS

Tämä osio sisältää nimenomaan tähän työkaluun liittyviä tärkeitä turvallisuusohjeita.

Lue nämä turvallisuustiedot huolellisesti ennen puristustyökalujen käyttöä, jotta pienennät sähköiskun ja muiden vakavien henkilövahinkojen vaaraa.

SÄILYTÄ KAIKKI VAROITUKSET JA OHJEET MYÖHEMPÄÄ KÄYTTÖÄ VARTEN!

Työkalun kantokotelossa on lokero, jossa tätä käyttöohjetta voidaan säilyttää työkalun mukana käyttäjän käytettäväksi.

Puristustyökalun turvallisuus

- **Pidä sormet ja kädet etäällä lisälaitteista puristussyklin aikana.** Sormet ja kädet saattavat murskautua, murtua tai amputoitua, jos ne jäävät lisälaitteen tai näiden komponenttien ja muiden esineiden väliin.
- **Älä koskaan yritä korjata kuluneita tai vaurioituneita puristuslisälaitteita. Hävitä kulunut tai vaurioitunut lisälaite**

kokonaisuudessaan. Millä tahansa tavalla hitsattu, hiottu, porattu tai muunnettu lisälaite voi pirstoutua puristuksen aikana ja aiheuttaa vakavan vamman. Jos koko lisälaitetta ei vaihdeta, seurauksena voi olla komponentin vikaantuminen ja vakava henkilövahinko.

- **Tuotteen käytön aikana muodostuu suuria voimia, jotka voivat murtaa tai singota osia ja aiheuttaa henkilövahinkoja.** Pidä sivulliset poissa työskentelyalueelta. Seiso riittävän matkan päässä ja käytä asianmukaisia suojavarusteita silmiensuojaimet mukaan lukien.
- **Yhden henkilön on ohjattava työprosessia ja työkalun käyttöä.** Loukkaantumisriskin pienentämiseksi ainoastaan käyttäjä saa olla työkalun käyttämisen aikana työskentelyalueella.
- **Käytä RIDGID®-puristustyökaluja ainoastaan RIDGIDin valmistamien tai hyväksymien sopivien puristuslisälaitteiden kanssa.** Puristustyökalujen muu käyttö tai muuttaminen voi vahingoittaa puristustyökalua, lisälaitteita ja/tai aiheuttaa henkilövahingon.
- **Käytä oikeita työkalun, lisälaitteen ja kiinnikkeen yhdistelmiä.** Väärät yhdistelmät voivat aiheuttaa epätäydellisen liitoksen, joka lisää vuotojen, laitevaurioiden ja tapaturmien vaaraa.
- **Älä muokkaa työkalua.** Kaikenlainen työkalun muokkaaminen voi aiheuttaa henkilövahinkoja ja mitätöidä työkalun takuun.
- **Ennen RIDGID®-puristustyökalun käyttöä lue ja ymmärrä:**
  - Tämä käyttäjän käsikirja
  - Kaikkien käytettävien lisälaitteiden käyttöohjeet
  - Akun/latauslaitteen käyttöohje
  - Liitinvalmistajan asennusohjeet
  - Muiden tämän työkalun kanssa käytettävien laitteiden tai materiaalien ohjeet

  Jos kaikkia varoituksia ja ohjeita ei noudateta, seurauksena voi olla omaisuusvahinkoja tai vakava henkilövahinko.

RIDGID-yhteystiedot

Jos sinulla on kysyttävää tästä RIDGID®-tuotteesta:

- Ota yhteys paikalliseen RIDGID-jälleenmyyjään.
- Lähimmän RIDGID-edustajan löydät osoitteesta RIDGID.com.
- Ota yhteyttä Ridge Toolin tekniseen huolto-osastoon osoitteessa ProToolsTechService@Emerson.com tai soita Yhdysvalloissa ja Kanadassa numeroon 844-789-8665.

Tyyppi

RIDGID® RP 251 -puristustyökalu on oikeiden lisälaitteiden kanssa käytettynä tarkoitettu liittimien puristamiseen mekaanisesti putkiin vesitiiviiden ja pysyvien liitosten tekemiseksi esimerkiksi putki-, lämmitys-, ilmanvaihto- ja kylmälaitekäyttöön.

Kun puristustyökalun liipaisinta/käyttökytkintä painetaan, sisäinen sähkömoottori käyttää hydraulipumppua, joka lähettää nestettä työkalun sylinteriin liikuttamalla mäntää eteenpäin ja kohdistamalla voimaa lisälaitteeseen puristaen liittimen. Puristussykli kestää noin 4 sekuntia. Kun sykli alkaa muovata liitintä, se jatkuu automaattisesti loppuun asti, vaikka liipaisin/käyttökytkin vapautettaisiin.

Työkalussa on toinen toimintatila (”Ohjaustila”), joka voidaan kytkeä päälle RIDGID Link -sovelluksella. Ohjaustila mahdollistaa liittimen kytkemisen ennen puristamista, jolloin voidaan varmistaa lisälaitteen, liittimen ja putken oikea kohdistus.

Työkalun tilavalot ilmaisevat esimerkiksi työkalun tilan, akun tilan, huoltotarpeen tai väärän lämpötilan. Työvalo syttyy, kun työkalu käynnistetään painamalla liipaisinta/käyttökytkintä, ja se auttaa työalueen valaisemisessa. Työkalun virta katkeaa, kun työkalua ei ole käytetty 120 sekuntiin.

Päätä voidaan kääntää 360°, jolloin sillä päästään paremmin ahtaisiin paikkoihin. Työkalun mukana toimitetaan kangaslenkit, joita voidaan käyttää sopivien kiinnikkeiden kanssa, esim. olkahihna tai kaulanauha.

Puristustyökalu on varustettu langattomalla tekniikalla, joka mahdollistaa yhteyden älypuhelimiin ja tabletteihin. Katso lisätietoja kohdasta *"RIDGID Link -sovelluksen yhdistäminen (langaton tiedonsiirto)"*.

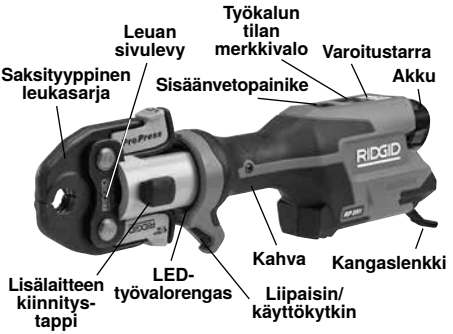

Kuva 1A - RIDGID RP 251 -puristustyökalu

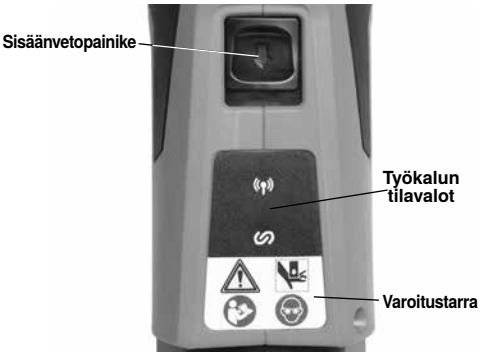

Kuva 1B - Tilavalot/varoitustarra



Kuva 2 – Koneen sarjanumero - Ympyröidyt numerot osoittavat valmistusvuoden ja -kuukauden. (YY = vuosi, MM = kuukausi,)

Tekniset tiedot

Lisälaitteet ..... RIDGID Compact -sarja

Iskunpituus ..... 1,2” (30,5 mm)

Männän voima ..... 5 400 lbs. (24 kN)

Moottori

Jännite ..... nimellisjännite 10,8 V DC

Virranvoimakkuus 24 A

Teho ..... 260 W

Pään kääntyminen ..... 360°

Työjakso ..... 3 puristusta /min.

Tehonsyöttö ..... 12 V ladattava litiumioni-akku (RIDGID RB-1200 -sarja)

Langattoman yhteyden kantama ..... 33 ft. (10 m)

Sallittu kosteus ..... Maks. 80 %

Käyttölämpötila-alue ..... 15–122 °F (-10–50 °C)

Säilytys-lämpötila .. 32–113 °F (0–45 °C)

Paino (ilman akkua/ lisälaitteita) ..... 3,57 lbs. (1,62 kg)

Mitat (ilman akkua/ lisälaitteita) ..... 13 x 4,3 x 2,6" (330 x 109 x 66 mm)

Äänenpaine (L_{PA})* ..... < 67,8 dB(A), K=2,5 dB(A)

Ääniteho (L_{PW})* ..... < 75,8 dB(A), K=2,5 dB(A)

Tärinä* ..... < 0,71 m/s², K=1,5 m/s²

* Ääni- ja tärinämittaukset on tehty standardin EN 62481-1 mukaisen standardoidun testin mukaisesti.
- Tärinätasoja voidaan käyttää vertailuissa muiden työkalujen kanssa altistuksen alustavaan arviointiin.
- Ääni- ja tärinätasot voivat vaihdella paikan ja näiden työkalujen käytön mukaan.
- Äänen ja tärinän päivittäiset altistustasot on arvioitava tapauskohtaisesti ja tarvittaessa on ryhdyttävä asianmukaisiin turvatoimenpiteisiin. Altistumistasojen arvioinnissa on otettava huomioon aika, jonka työkalu on päältäkytkettynä ja pois käytöstä. Tämä voi pienentää koko työskentelyjakson altistustasoa merkittävästi.

Säädin	Merkintä	Tyyppi
Liipaisin/ käyttökytkin	—	Liipaisin/käyttökytkimen painaminen tai vapauttaminen käynnistää työkalun (LED-työvalorengas ja työkalun tilan merkkivalo palavat). Työkalu on nyt käyttövalmis. Työkalun virta pysyy kytkettynä ja työkalu on käyttövalmis kahden minuutin ajan. Jos merkkivalot sammuvat, työkalun käyttämiseksi kytkintä on painettava uudelleen. **Normaalitila:** Käynnistä puristussykli painamalla käyttökytkintä, vapauta, kun työkalu lukittuu. Normaalitila on tehdasasetus. **Ohjaustila:** Kiinnitä lisälaite työkappaleeseen painamalla käyttökytkintä. Tee säädöt tarvittaessa. Käynnistä puristussykli painamalla käyttökytkintä uudelleen, vapauta, kun työkalu lukittuu. Kytkimen vapauttaminen ei pysäytä työkalua sen jälkeen, kun se on lukittunut. Tämä varmistaa yhtenäiset ja toistuvat puristusliitokset. Tilaa voidaan muuttaa RIDGID Link -sovelluksella, katso kohta "RIDGID Link -sovelluksen yhdistäminen (langaton tiedonsiirto)".
Sisäänvetopainike	⇨	Mahdollistaa työkalun vapauttamisen suorittamatta puristusta loppuun. Jos tätä käytetään, puristusliitosta ei tehdä valmiiksi ja se on toistettava.
Lisälaitteen kiinnitystappi	—	Pitää lisälaitteen työkalussa. On työnnettävä täysin paikalleen, jotta työkalu toimisi

Kuva 3 – Säädinkaavio

Kuvake	Palaa	Vilkkuu	Tyyppi
		Sininen	Yhteys RIDGID Link -sovellukseen mahdollista.
	Sininen		Yhteys RIDGID Link -sovellukseen muodostettu.
	Vihreä		Työkalu on "Normaalitilassa", valmiina, puristustyökalu käyttövalmis.
	Sininen		Työkalu on "Hallitussa tilassa", valmiina, puristustyökalu käyttövalmis.
		Vihreä	Puristusjakso päättynyt.
		Punainen (4 sekuntia)	Puristusjakso keskeytynyt (venttiili avattu manuaalisesti / auennut ennen paineen saavuttamista). Vahvista oikea asennus ja aloita käyttö uudelleen. Saat lisätietoja RIDGID Link -sovelluksesta.
		Punainen	Lisälaitteen kiinnitystappi ei ole kunnolla paikallaan. Työkalu ei toimi. Työnnä tappi täysin paikalleen. Jos valot palavat edelleen, huollata työkalu.
	Punainen		Koneessa on toimintahäiriö eikä se toimi. Poista akku, anna koneen jäähtyä hetki ja aseta akku takaisin paikalleen. Jos valo palaa edelleen, huollata kone. Saat lisätietoja RIDGID Link -sovelluksesta.
		Keltainen	Akku lähes tyhjä. Lataa akku/aseta täytetään ladattu akku paikalleen.
		Punainen + keltainen	Akku lähes tyhjä. Työkalu ei toimi. Lataa akku/aseta täytetään ladattu akku paikalleen.
	Keltainen		Työkalu lukitaan pian "Varkaussuojaus"-toiminnolla. Käyttäjä voi avata työkalun lukituksen RIDGID Link -sovelluksen avulla. Jos työkalu ei ole sinun, palauta työkalu huoltokeskukseen tai alkuperäiselle käyttäjälle.
		Keltainen	
	Keltainen		Työkalu lukittu "Varkaussuojaus"-toiminnolla. Käyttäjä voi avata työkalun lukituksen RIDGID Link -sovelluksen avulla. Jos työkalu ei ole sinun, palauta työkalu huoltokeskukseen tai alkuperäiselle käyttäjälle.
	Punainen		

Kuva 4 – Työkalun tilavalot

Vakiovarusteet

Katso RIDGID-luettelosta lisätietoja kyseisen koneen mukana toimitetuista lisävarusteista luettelonumeroineen.

HUOMAA! RIDGID-puristustyökalujen lisälaitteet on saatavana kahtena sarjana:

- Standard-sarja
- Compact-sarja

Nämä lisälaitesarjat eivät ole keskenään vaihdettavissa. Standard-sarjan lisälaitteet toimivat ainoastaan Standard-sarjan työkalujen kanssa (RP 350, RP 351, RP 342-XL, RP 340, RP 330, 320-E, CT-400). Compact-sarjan lisälaitteet toimivat ainoastaan Compact-sarjan työkalujen kanssa (RP 251, RP 240, RP 241, RP 200, RP 210, 100B).

⚠ VAROITUS RIDGID-puristustyökaluja ja RIDGID-puristustyökalujen lisälaitteita saa käyttää vain, jos liitinvalmistaja on hyväksynyt niiden käytön järjestelmän kanssa. Vääränlaisten puristustyökalujen ja/tai -varusteiden käytön seurauksena voi olla vuotoja järjestelmässä tai puristustyökalun tai -varusteiden vaurioituminen, takuun mitätöityminen tai vakavia henkilövahinkoja.

HUOMAUTUS Oikeiden materiaalien ja liittämismenetelmien valinta on järjestelmän suunnittelijan ja/tai asentajan vastuulla. Erityinen huoltoympäristö, mukaan lukien kemiallinen ympäristö ja käyttölämpötila, on arvioitava huolellisesti ennen asennusta. *Tarkempia tietoja valinnasta saat puristusliitinjärjestelmän valmistajalta*.

Ota tarvittaessa yhteys liitinvalmistajaan ja pyydä tarkat tiedot kohdejärjestelmästä (yhteensopivat letkut, materiaalit, asennusohjeet, kiinnitysten välinen vähimmäisetäisyys, tiivistemateriaalit, tarkastukset, testaukset jne.). Virheellisen asennuksen seurauksena voi olla järjestelmävuotoja ja merkittäviä materiaalivahinkoja.

RIDGID Link -sovelluksen yhdistäminen (langaton tiedonsiirto)

RIDGID® RP-251 -puristustyökalu käyttää langaton tekniikkaa, joka mahdollistaa tietoliikenteen iOS- tai Android-käyttöjärjestelmää käyttävien älypuhelinten tai tablettien ("laitteet") kanssa. Tämän avulla käyttäjä voi tarkastella ja ladata tallennettuja työtietoja, luoda raportteja ja päivittää laiteohjelmiston. Parhaan käyttökokemuksen saavuttamiseksi on suositeltavaa pitää laiteohjelmisto ajan tasalla. Tarkista ja tarvittaessa päivitä työkalun laiteohjelmisto ennen tuotteen ensimmäistä käyttökertaa ja sen jälkeen säännöllisesti.

1. Lataa RIDGID® Link -sovellus laitteeseesi osoitteesta RIDGID.com/apps, Google Play Kaupasta tai Apple App Storesta.
2. Kun työkalun virta on päällä, (( ))-merkkivalo vilkkuu sinisenä, kun laitteeseen voi muodostaa yhteyden. *Katso kuva 4.*
3. Etsi RIDGID Link -sovelluksen kuvake laitteestasi ja käynnistä sovellus valitsemalla kuvake. Etsi sovelluksen kautta lähellä olevia työkaluja ja valitse haluamasi RIDGID-työkalu. Katso laitteesi ohjeista tarkemmat tiedot yhteyden muodostamisesta langattomalla tekniikalla. Kun yhteys on muodostettu, (( ))-merkkivalo palaa sinisenä.

   Ensimmäisen pariliitoksen muodostamisen jälkeen useimmat laitteet muodostavat automaattisesti yhteyden koneeseen, kun langaton tekniikka on käytössä ja kantama-alueella ja jos laitteen asetukset on määritetty tekemään niin. Koneen on oltava alle 10 metrin (33 ft.) etäisyydellä tunnistettavasta laitteesta. Koneen ja laitteen välinen este voi lyhentää kantamaa.
4. Pariliitoksen muodostamisen jälkeen järjestelmä tarkistaa laiteohjelmistopäivityksien saatavuuden. Noudata sovelluksen ohjeita ja käynnistä päivitys tarvittaessa. Älä käytä työkalua päivityksen ollessa käynnissä. Kun laiteohjelmiston päivitys on käynnissä, mikään LED-merkkivalo ei pala. Varmista sovelluksen ohjeiden avulla, että uusi laiteohjelmisto on asennettu.
5. Noudata sovelluksen ohjeita konetta käyttäessäsi. Älä anna sovelluksen käytön häiritä prosessin valvomista. Prosessin valvomatta jättäminen voi aiheuttaa hallinnan menettämisen.
6. Langaton tiedonsiirto kytkeytyy POIS PÄÄLTÄ, kun päävirta katkaistaan. Vähennä laitteen virrankulutusta kytkemällä langaton tiedonsiirto pois päältä laitteesta.

Tarkastus ennen käyttöä

⚠ VAROITUS



Tarkasta puristustyökalu ja lisälaitteet päivittäin ennen käyttöä. Korjaa mahdolliset ongelmat pienentääksesi ruhjoutumisesta, sähköiskusta, laiteviasta ja muista syistä johtuvan vakavan henkilövahingon riskiä ja estääksesi työkalun vaurioitumisen.

1. Poista akku työkalusta.
2. Puhdista öljy, rasva ja lika laitteesta, erityisesti kahvoista ja säätimistä. Tämä helpottaa koneen tarkastusta ja estää työkalun tai hallintalaitteiden irtoamisen otteestasi tai sen hallinnan menettämisen.
3. Tarkasta puristustyökalusta seuraavat asiat:
   - Oikea asennus, kunnossapito ja täydellisyys.
   - Katkenneet, kuluneet, puuttuvat, väärin suunnatut tai juuttuvat osat. Tarkista, että kangaslenkit ovat hyvässä kunnossa.
   - Lisälaitteen kiinnitystapin tasainen liike auki- ja kiinni-asentojen välillä. Tapin on naksahdettava kuhunkin asentoon. Varmista, että liipaisin/käyttökytkin liikkuu esteettä eikä takertele tai juutu kiinni.
   - Varmista, että varoitustarra on paikallaan ja että se on luettavissa *(kuva 1A tai 1B)*.
   - Mahdolliset muut seikat, jotka voivat estää turvallisen ja normaalin käytön.

     Älä käytä puristustyökalua, ennen kuin ongelmat on korjattu.
4. Tarkasta ja huolla työkalun lisälaitteet niiden ohjeiden mukaisesti. Irrota lisälaite työkalusta. Varmista, että lisälaitteet ovat hyvässä kunnossa ja selvästi merkittyjä käytettäviksi.
5. Tarkasta ja huolla kaikki muut käytettävät laitteet niiden ohjeiden mukaan ja varmista, että ne toimivat oikein.

Valmistelut ja käyttö

⚠ VAROITUS



Pidä sormet ja kädet etäällä lisälaitteista puristussyklin aikana. Sormet tai kädet voivat murskautua, murtua tai katketa lisälaitteessa tai lisälaitteen ja muiden esineiden (kuten työkalun, työkappaleen ja ympäristön) välissä.

Tuotteen käytön aikana muodostuu suuria voimia, jotka voivat murtaa tai singota osia ja aiheuttaa henkilövahinkoja. Seiso riittävän matkan päässä ja käytä asianmukaisia suojavarusteita silmiensuojaimet mukaan lukien.

Käytä oikeita työkalun, lisälaitteen ja kiinnikkeen yhdistelmiä. Väärät yhdistelmät voivat aiheuttaa epätäydellisen puristusliitoksen, joka suurentaa vuotojen, laitevaurioiden ja tapaturmien vaaraa.

Noudata asennus- ja käyttöohjeita pienentääksesi ruhjoutumisen ja muiden syiden aiheuttamaa vaaraa ja estääksesi työkalun vaurioitumisen.

1. Varmista, että työalue on asianmukainen *(Katso Sähkötyökalujen yleiset turvallisuusvaroitukset)*. Työskentele esteettömässä, tasaisessa, tukevassa ja kuivassa paikassa. Älä käytä työkalua seistessäsi vedessä.
2. Tarkista tehtävä työ ja varmista, että käytössä on tarkoitukseen sopiva RIDGID-työkalu ja RIDGID-lisälaite. Työtehtävän kannalta väärän laitteen käyttö voi aiheuttaa henkilövahingon, vaurioittaa työkaluja ja aiheuttaa epätäydellisiä liitoksia.
3. Varmista, että kaikki laitteet on tarkastettu ja laitettu kuntoon ohjeidensa mukaan.

Lisälaitteen irrotus/asennus

1. Poista akku työkalusta.
2. Avaa lisälaitteen kiinnitystappi täysin auki. Irrota/aseta sopiva lisälaite *(kuva 5)*.
3. Sulje lisälaitteen kiinnitystappi niin, että se lukittuu kiinni-asentoon. Lisälaitteen kiinnitystapin on oltava täysin kiinni työkalun vaurioitumisen estämiseksi käytön aikana.

HUOMAUTUS: Älä käytä työkalua ilman lisälaitetta. Muussa tapauksessa työkalu voi vahingoittua.



Kuva 5 – Lisälaitteen kiinnitystappi

Liitännän valmistelu

HUOMAUTUS Nämä ohjeet ovat yleisiä menettelyjä erityyppisille puristustyökalujen lisälaitteille. Noudata aina käytetyn puristustyökalun kanssa käytettävän lisälaitteen ja liitinvalmistajan erityisiä asennusohjeita, jotta vältät virheelliset puristusliitokset ja mittavien omaisuusvahinkojen riskin.

1. Valmistele puristusliitos liitinvalmistajan ohjeiden mukaisesti.
2. Aseta täyteen ladattu akku tai verkkolaite työkaluun kuivin käsin.
3. Kun akku on asetettu työkaluun, työkalun virta ei ole päällä ennen kuin liipaisinta painetaan ja se vapautetaan virran kytkemiseksi työkaluun. Kun virta on kytketty päälle, LED-työvalorenkaan valo syttyy ja työkalun tilan merkkivalo palaa vihreänä tai sinisenä toimintatilasta riippuen. Työkalu on nyt käyttövalmis.
4. Jos työkalua ei ole käytetty 120 sekuntiin, sen virta katkeaa, ja työkalun virta on kytkettävä uudelleen painamalla liipaisinta. Työkalun virta ei ole päällä, jos LED-työvalorengas ei pala. Yksi liipaisimen painallus ei aktivoi työkalua, vaan työkalun puristuksen käynnistämiseksi liipaisinta on painettava uudelleen.

Liittimen puristaminen tyypillisillä saksileuoilla

1. Avaa leuat puristamalla leuan varsia. Tämä voidaan usein tehdä yhdellä kädellä *(katso kuva 6)*.



Kuva 6 – Leuan avaaminen yhdellä kädellä

2. Aseta avoimet leuat liittimen ympärille *(kuva 7)*. Kohdista leuan puristusprofiili oikein liittimeen muotoon *liitinvalmistajan asennusohjeissa kuvatulla tavalla.* Sulje leuat liittimen ympärille vapauttamalla leukojen varret. Älä ripusta leukasarjaa liittimestä. Työkalu saattaa pudota odottamatta ja aiheuttaa vakavan henkilövahingon tai kuoleman.



Kuva 7 – Saksityyppisten leukojen asettaminen liittimen ympärille



Kuva 8 – Leuat kohtisuorassa liittimeen

3. Tarkista, että leuka on sijoitettu oikein ja kohtisuorassa liittimeen nähden. *(kuva 8)*. Pidä sormet ja kädet etäällä leuoista välttääksesi puristumisvammat leuoissa tai leukojen ja ympäristön välillä.

   Jos työkalun työvalo EI PALA, kytke työkaluun virta painamalla työkalun kytkintä ja vapauttamalla se kerran. Työkalu on nyt valmis puristusta varten.

   Normaalitila: Paina liipaisin-/käyttökytkintä *(kuva 9)*. Kun työkalun toimintasykli alkaa ja rullat koskettavat leuan varsiin, työkalu lukittuu automaattisesti ja suorittaa syklin automaattisesti loppuun. Kytkimen vapauttaminen ei pysäytä työkalua sen jälkeen, kun se on lukittunut. Tämä varmistaa yhtenäiset ja toistuvat puristusliitokset.

   Hallittu tila: Paina liipaisin-/käyttökytkintä *(kuva 9)*. Leuat kytkevät liittimen, mutta puristusliitosta ei tehdä. Tee säädöt tarvittaessa. Paina käyttökytkintä uudelleen, jolloin työkalu lukittuu ja suorittaa syklin loppuun automaattisesti. Kytkimen vapauttaminen ei pysäytä työkalua sen jälkeen, kun se on lukittunut. Tämä varmistaa yhtenäiset ja toistuvat puristusliitokset.

   Jos työkalu on irrotettava ennen liitännän valmistumista, vapauta liipaisin/käyttökytkin ja paina sisäänvetopainiketta *(kuvat 1A ja 1B)*.

HUOMAUTUS Kun sisäänvetopainiketta on painettu, puristus EI ole valmis ja liitos on puristettava uudelleen sen täydellisyyden varmistamiseksi. Jos työkaluun tulee toimintahäiriö käytön aikana, käytä tätä menetelmää.



Kuva 9 – Liittimen puristaminen

4. Vapauta liipaisin/käyttökytkin.
5. Avaa leuat puristamalla leuan varsia.
6. Irrota leuka liittimestä. Varo teräviä reunoja, joita liittimeen voi muodostua puristuksen aikana.
7. Poista akku työkalusta, kun lopetat työkalun käytön.

Liittimen puristaminen tyypillisellä käyttölaitteella ja puristusrengassarjalla

1. Avaa rengas ja aseta se liittimen ympärille. Kohdista renkaan puristusprofiili oikein liittimen muotoon *liitinvalmistajan asennusohjeissa kuvatulla tavalla.* Vapauta rengas sen sulkemiseksi liittimen ympärille *(kuva 10)*.
2. Tarkista, että asianmukainen käyttölaite on asennettu oikein työkaluun. Purista toimilaitteen varsia sen kärkien avaamiseksi. Kohdista toimilaitteen kärjet rengastaskujen kanssa. Vapauta toimilaitteen varret ja kiinnitä käyttölaitteen kärjet täysin rengastaskuihin *(kuva 10)*. Jos toimilaitteen kärki ei ole rengastaskun kohdalla, rengas ja toimilaite saattavat vahingoittua puristamisen aikana. Älä anna työkalun ja toimilaitteen riippua puristusrenkaasta. Työkalu saattaa pudota odottamatta ja aiheuttaa vakavan henkilövahingon tai kuoleman.



Kuva 10 – Käyttölaitteen kiinnittäminen puristusrenkaaseen

3. Tarkista, että rengas on sijoitettu oikein ja kohtisuorassa liittimeen nähden. Pidä sormet ja kädet etäällä toimilaitteesta ja renkaasta välttääksesi puristumisvammat lisälaitteessa tai lisälaitteen ja ympäristön välillä.

   Jos työkalun työvalo on EI PALA, herätä työkalu painamalla työkalun kytkintä ja vapauttamalla se kerran. Työkalu on nyt valmis puristusta varten.

   Normaalitila: Paina liipaisin-/käyttökytkintä *(kuva 1)*. Kun työkalun toimintasykli alkaa ja rullat koskettavat leuan varsiin, työkalu lukittuu automaattisesti ja suorittaa syklin automaattisesti loppuun.

Kytkimen vapauttaminen ei pysäytä työkalua sen jälkeen, kun se on lukittunut. Tämä varmistaa yhtenäiset ja toistuvat puristusliitokset.

Hallittu tila: Paina liipaisin-/käyttökytkintä *(kuva 1)*. Leuat kytkevät liittimen, mutta puristusliitosta ei tehdä. Tee säädöt tarvittaessa. Paina käyttökytkintä uudelleen, jolloin työkalu lukittuu ja suorittaa syklin loppuun automaattisesti. Kytkimen vapauttaminen ei pysäytä työkalua sen jälkeen, kun se on lukittunut. Tämä varmistaa yhtenäiset ja toistuvat puristusliitokset.

Jos työkalu on irrotettava ennen liitännän valmistumista, vapauta liipaisin/käyttökytkin ja paina sisäänvetopainiketta *(kuva 1)*.

HUOMAUTUS Kun sisäänvetopainiketta on painettu, puristus EI ole valmis ja liitos on puristettava uudelleen sen täydellisyyden varmistamiseksi. Jos työkaluun tulee toimintahäiriö käytön aikana, käytä tätä menetelmää.

4. Vapauta liipaisin/käyttökytkin.
5. Purista toimilaitteen varsia toimilaitteen avaamiseksi. Irrota toimilaite renkaasta.
6. Irrota rengas liittimestä. Varo teräviä reunoja, joita liittimeen voi muodostua puristuksen aikana.
7. Kun työvaihe on tehty loppuun. Poista akku työkalusta.

Puristetun liitännän tarkastus

1. Tarkasta puristettu liitin seuraavien varalta:
   - Putki on kokonaan liittimessä.
   - Putkien liiallinen kohdistusvirhe. Pieni kohdistusvirhe puristusliitoksessa katsotaan normaaliksi.
   - Lisälaitteen virheellinen kohdistus liittimen äärilinjojen mukaan. Vääntynyt liitin.
   - Mahdolliset muut ongelmat liitinvalmistajan mukaisesti. Tähän voi sisältyä säätörenkaan tai tarran poistaminen (käytetään osoittamaan, että liitosta ei ole vielä puristettu).

   Jos havaitaan ongelmia, irrota liitin ja asenna uusi puristusliitos.
2. Testaa puristusliitos liitinvalmistajan ohjeiden, normaalin käytännön ja soveltuvien sääntöjen mukaan.

Käyttö kylmällä säällä

Lämpötilan laskiessa hydraulineste sakeutuu ja akun suorituskyky heikkenee. Virheellisen toiminnan vaaran vähentämiseksi RP 251 -puristustyökalu ei toimi ilmoitetun lämpötila-alueen ulkopuolella. Tämä ilmaistaan työkalun tilavaloilla *(kuva 5)*.

Kun ympäristön olosuhteet ovat määritetyn lämpötila-alueen ulkopuolella, pidä työkalu ja akut ilmastoidussa tilassa, kunnes niitä voidaan jälleen käyttää.

Säilytys

Poista akku puristustyökalusta. Säilytä puristustyökalua, lisälaitteita ja akkua kotelossa. Vältä säilytystä erittäin kuumassa tai kylmässä paikassa. Työkalu ei kytkeydy päälle, jos työkalu on määritetyn alueen ulkopuolella.

⚠ VAROITUS Säilytä työkalu kuivassa, suojatussa ja lukitussa paikassa lasten ja puristustyökalujen käyttöön tottumattomien henkilöiden ulottumattomissa. Työkalu on vaarallinen tottumattomien käyttäjien käsissä.

Huolto-ohjeet

⚠ VAROITUS

Varmista ennen huolto- ja säätötöitä, että akku on irrotettu työkalusta.

Puhdistus ja voitelu

1. Pyyhi työkalu päivittäin puhtaaksi puhtaalla kuivalla liinalla.
2. Tarkista lisälaitteen kiinnitystappi ja voitele se tarvittaessa silikonirasvalla.
3. Tarkista lisälaitteiden palautusjouset jokaisen käyttökerran jälkeen. Lisälaitteiden tulee avautua ja sulkeutua esteettä pelkästään kohtuullisella sormivoimalla.

Laiteohjelmiston päivittäminen

Parhaan käyttökokemuksen saavuttamiseksi on suositeltavaa pitää laiteohjelmisto ajan tasalla. Tarkista ja tarvittaessa päivitä työkalun laiteohjelmisto ennen tuotteen ensimmäistä käyttökertaa ja sen jälkeen säännöllisesti. *Katso kohta RIDGID Link -sovelluksen yhdistäminen*.

Vianmääritys

ONGELMA	MAHDOLLINEN SYY	RATKAISU
Työkalun virta ei kytkeydy päälle, kun liipaisinta/käyttökytkintä painetaan.	Akku on täysin tyhjä tai vikaantunut.	Aseta täyteen ladattu akku/vaihda akku.
	Akku ei ole kunnolla paikallaan työkalun kädensijassa.	Tarkista, että akku on kunnolla paikallaan.
Lisävaruste on lukkiutunut liittimeen.	Puristusliitos ei suoritettu loppuun onnistuneesti.	Irrota leuat liittimestä painamalla sisäänvetopainiketta. Tarkista ja purista liitin uudelleen.
Puristetut liitännät eivät ole täydellisiä.	Käytetty putkikoolle tai -materiaalille väärää leukaa.	Asenna oikea lisävaruste.
	Työkalu ei ollut kohtisuorassa putkeen.	Tee puristusliitos uudelleen uudella liittimellä ja uudella putkella. Varmista, että työkalu on kohtisuorassa putkeen nähden.
	Lisävarusteen puristusmuoto ei ollut liittimen muodon kohdalla.	Tee puristusliitos uudelleen liittimellä ja uudella putkella. Varmista, että lisälaitteen puristusmuoto on liittimen puristusmuodon mukainen.
	Työkalu on korjauksen tarpeessa.	Katso lähin valtuutettu RIDGID-huolto yhteystiedoista.
Työkalusta vuotaa öljyä.	Tiiviste tai mekaaninen ongelma.	
Moottori käy, mutta työkalu ei suorita työjaksoa loppuun.	Öljytaso alhaalla.	Katso lähin valtuutettu RIDGID-huolto *yhteystiedoista.*
Työkalu pysähtyy käytön aikana.	Öljytaso alhaalla.	

Katso työkalun tilavalot kuvasta 5.
Katso lisätietoja laiteohjelmiston päivityksistä kohdasta RIDGID Link -sovelluksen yhdistäminen.

Huolto ja korjaus

⚠ VAROITUS

Epätäydellisen huollon tai korjauksen jälkeen laitteen käyttö ei välttämättä ole enää turvallista.

RP 251 -puristustyökalun huolto on annettava valtuutetun RIDGID-puristustyökaluhuollon tehtäväksi.

Lisätietoja valtuutetusta RIDGID-huollosta ja mahdollisista huoltoon ja korjauksiin liittyvistä kysymyksistä on annettu tämän oppaan kohdassa *Yhteystiedot*.

Lisävarusteet

⚠ VAROITUS

Pienennä loukkaantumisriskiä käyttämällä ainoastaan laitteita, jotka on suunniteltu RP 251s -puristustyökalulle. Näitä ovat esimerkiksi alla luetellut varusteet.

Luettelo nro	Tyyppi
78258	Kantolaatikko, RP 251

Akut

Luettelo nro	Tyyppi	Kapasiteetti
55183	RB-1225R	12 V 2,5 Ah Li-Ion

Akku toimii kaikissa luettelonumeron RBC-121 akkulatureissa.

Laturit ja johdot

Luettelo nro	Tyyppi	Alue	Pistoketyyppi
55193	Laturi	USA, Kanada ja Meksiko	A
55198	Laturi	Eurooppa	C
55203	Laturi	Kiina	A
55208	Laturi	Australia ja Latinalainen Amerikka	I
55213	Laturi	Japani	A
55218	Laturi	Yhdistyneet Kuningaskunnat	G
44798	Laturin johto	Pohjois-Amerikka	A
44808	Laturin johto	Eurooppa	C
44803	Laturin johto	Kiina	A
44813	Laturin johto	Australia & LA	I
44818	Laturin johto	Japani	A
44828	Laturin johto	Yhdistyneet Kuningaskunnat	G

katso täydellinen luettelo tähän työkaluun saatavista RIDGID®-varusteista *Ridge-työkaluluettelosta osoitteessa RIDGID.com tai katso kohta Yhteystiedot.*

Hävittäminen

Työkalu sekä siihen kuuluvat akut, lisävarusteet ja pakkaus on kierrätettävä ympäristöä säästävällä tavalla. Tällaisesta kierrätyksestä huolehtivat paikalliset erikoisyritykset. Hävittäminen on tehtävä kaikkien soveltuvien säännösten mukaan. Pyydä lisätietoja paikallisilta jätehuoltoviranomaisilta.



Älä hävitä sähkölaitteita ja paristoja/akkuja kotitalousjätteen mukana!

EU-maat: Käytöstä poistetut sähkölaitteet (sähkö- ja elektroniikkalaiteromua koskevan EU-direktiivin 2012/19/EU mukaisesti sellaisena kuin sen on pantu täytäntöön kansallisessa lainsäädännössä) sekä käytöstä poistetut paristot (asetuksen (EU) 2023/1542 mukaisesti) on kerättävä erikseen ja hävitettävä ympäristöä säästäen.

Sähkömagneettinen yhteensopivuus (EMC)

Sähkömagneettinen yhteensopivuus tarkoittaa tuotteen kykyä toimia tasaisesti ympäristössä, jossa esiintyy sähkömagneettista säteilyä ja sähköstaattisia purkauksia, sekä kykyä olla aiheuttamatta sähkömagneettista häiriötä muille laitteille.

HUOMAUTUS Nämä työkalut ovat kaikkien sovellettavien EMC-standardien mukaisia. Niiden muille laitteille aiheuttaman häiriön mahdollisuutta ei kuitenkaan voida sulkea pois. Kaikki testatut EMC-standardit on ilmoitettu työkalun teknisessä asiakirjassa.

Zaciskarka RP 251



⚠ OSTRZEŻENIE!

Przed przystąpieniem do użytkowania narzędzia prosimy dokładnie przeczytać tę instrukcję obsługi. Niedopełnienie obowiązku przyswojenia i stosowania się do zaleceń zawartych w niniejszym podręczniku obsługi może spowodować porażenie prądem, pożar i/lub poważne obrażenia ciała.

RIDGID

Spis treści

Symbole ostrzegawcze 181

Informacje ogólne dotyczące bezpieczeństwa narzędzi elektrycznych 181
Bezpieczeństwo w miejscu pracy 181
Bezpieczeństwo związane z elektrycznością 182
Bezpieczeństwo osobiste 182
Użytkowanie i konserwacja narzędzia elektrycznego 183
Użytkowanie i konserwacja narzędzia akumulatorowego 183
Serwis 184

Informacje dotyczące bezpieczeństwa 184
Bezpieczeństwo użytkowania zaciskarki 184

Informacje kontaktowe RIDGID 185

Opis 185

Dane techniczne 186
Wyposażenie standardowe 187

Połączenie z aplikacją RIDGID Link (komunikacja bezprzewodowa) 188

Przegląd przed rozpoczęciem pracy 188

Ustawienia i obsługa 189
Wymontowywanie/zakładanie osprzętu 189
Przygotowywanie połączenia 190
Zaciskanie okucia typowymi szczękami nożycowymi 190
Zaciskanie okucia z typowym siłownikiem i zestawem pierścieni zaciskowych 191
Sprawdzanie zagniecionego połączenia 192

Praca przy niskich temperaturach otoczenia 192

Przechowywanie 192

Instrukcje konserwacji 192
Czyszczenie i smarowanie 193
Aktualizacja oprogramowania sprzętowego 193
Rozwiązywanie problemów 193
Serwis i naprawa 194

Wyposażenie opcjonalne 194

Utylizacja 194

Zgodność elektromagnetyczna (EMC) 195

Oświadczenie FCC/ICES ..... Wewnętrzna strona tylnej okładki

Zgłaszanie luk w zabezpieczeniach produktu ..... Wewnętrzna strona tylnej okładki

Deklaracja zgodności ..... Wewnętrzna strona tylnej okładki

Dożywotnia gwarancja ..... Tylna okładka

Tłumaczenie instrukcji oryginalnej

Symbole ostrzegawcze

W tej instrukcji obsługi oraz na produkcie użyto znaków i słów ostrzegawczych, które służą do zakomunikowania ważnych informacji dotyczących bezpieczeństwa. W tym rozdziale objaśniono znaczenie słów i znaków ostrzegawczych.



To jest symbol alertu bezpieczeństwa. Ostrzega przed potencjalnym ryzykiem odniesienia obrażeń ciała. Przestrzeganie wszystkich zasad bezpieczeństwa, które występują po tym symbolu, pozwoli uniknąć obrażeń lub śmierci.

⚠ NIEBEZPIECZEŃSTWO NIEBEZPIECZEŃSTWO oznacza ryzyko wystąpienia sytuacji, która grozi śmiercią lub poważnymi obrażeniami, jeśli jej się nie zapobiegnie.

⚠ OSTRZEŻENIE OSTRZEŻENIE oznacza ryzyko wystąpienia sytuacji, która może spowodować śmierć lub poważne obrażenia, jeśli jej się nie zapobiegnie.

⚠ UWAGA UWAGA oznacza ryzyko wystąpienia sytuacji, która może spowodować małe lub średnie obrażenia, jeśli jej się nie zapobiegnie.

NOTATKA NOTATKA oznacza informację dotyczącą ochrony mienia.



Ten symbol oznacza, że należy dokładnie przeczytać instrukcję obsługi, zanim zacznie się korzystać z urządzenia. Instrukcja obsługi zawiera ważne informacje dotyczące bezpieczeństwa i prawidłowej obsługi sprzętu.



Ten symbol oznacza, że należy założyć okulary ochronne z bocznymi osłonami lub gogle podczas obsługi tego urządzenia, aby zmniejszyć ryzyko obrażeń.



Ten symbol oznacza, że urządzenie elektryczne spełnia wymagania odpowiednich dyrektyw WE.



Ten symbol oznacza, że dane urządzenie elektryczne nie może być utylizowane razem z odpadami pochodzącymi z gospodarstw domowych. *Zob. rozdział „Utylizacja”.*



Jest to symbol informacyjny, który wskazuje informacje o produkcie (w tym instrukcję obsługi) dostępne po zeskanowaniu znajdującego się obok kodu QR.



Ten symbol określa rok produkcji produktu.



Ten symbol wskazuje na ryzyko zmiażdżenia dłoni, palców lub innych części ciała.



Ten symbol oznacza ryzyko porażenia prądem.



Ten symbol oznacza, że za pomocą tego wyposażenia można ładować akumulatory RIDGID® z serii RB-12XX (np. RIDGIDRB1225R i RB-1225).

Informacje ogólne dotyczące bezpieczeństwa narzędzi elektrycznych*

⚠ OSTRZEŻENIE

Należy zapoznać się ze wszystkimi ostrzeżeniami, instrukcjami, ilustracjami i parametrami dotyczącymi bezpieczeństwa, dostarczonymi z tym narzędziem elektrycznym. Niestosowanie się do wszystkich poniższych instrukcji może spowodować porażenie prądem elektrycznym, pożar i/lub poważne obrażenia ciała.

ZACHOWAĆ WSZYSTKIE OSTRZEŻENIA I INSTRUKCJE NA PRZYSZŁOŚĆ!

Termin “narzędzie elektryczne” występujący w ostrzeżeniach, odnosi się do urządzeń elektrycznych zasilanych z sieci (przewodowych) lub zasilanych z baterii (bezprzewodowych).

Bezpieczeństwo w miejscu pracy

- **Należy utrzymywać miejsce pracy w czystości i dobrze oświetlone.** Nieuporządkowane lub ciemne miejsce pracy zwiększa ryzyko wypadku.
- **Nie używać narzędzi elektrycznych w atmosferze wybuchowej, na przykład w obecności łatwopalnych cieczy, gazów lub pyłów.** Narzędzia elektryczne generują iskry, które mogą spowodować zapłon pyłu lub oparów.

* Tekst w rozdziale Informacje ogólne dotyczące bezpieczeństwa narzędzi elektrycznych niniejszego podręcznika jest zgodnie z wymogiem dosłownym cytowaniem stosownej normy edycji UL/CSA /EN 62841-1. Ten rozdział zawiera ogólne praktyki bezpieczeństwa dotyczące wielu różnych typów narzędzi elektrycznych. Nie wszystkie ostrzeżenia mają zastosowanie do każdego narzędzia, a niektóre nie mają zastosowania do tego narzędzia.

- **Trzymać dzieci i inne osoby postronne z dala podczas obsługi narzędzia elektrycznego.** Odwrócenie uwagi może doprowadzić do utraty kontroli.

Bezpieczeństwo związane z elektrycznością

- **Wtyczka narzędzia elektrycznego musi pasować do gniazdka zasilania. Nie modyfikować w żaden sposób wtyczki. Nie stosować żadnych adapterów przy podłączaniu do gniazdka uziemionych narzędzi elektrycznych.** Pozostawianie bez zmian oryginalnych wtyczek i używanie ich w pasujących gniazdach zmniejsza ryzyko porażenia prądem elektrycznym.
- **Unikać kontaktu ciała z powierzchniami uziemionymi lub połączonymi z masą, takimi jak rury, grzejniki, kuchenki i lodówki.** Ryzyko porażenia prądem wzrasta, gdy ciało ma styczność z uziemieniem lub masą.
- **Nie wystawiać narzędzi elektrycznych na działanie deszczu lub wilgoci.** Woda przedostająca się do wnętrza narzędzia elektrycznego zwiększa ryzyko porażenia prądem elektrycznym.
- **Nie wolno nadwyrężać przewodu. Nigdy nie używać przewodu do przenoszenia, ciągnięcia lub wyjmowania z gniazdka wtyczki narzędzia elektrycznego. Chronić przewód przed gorącem, ostrymi krawędziami lub poruszającymi się częściami.** Uszkodzone lub splątane przewody elektryczne zwiększają ryzyko porażenia prądem.
- **Podczas pracy narzędziem elektrycznym na zewnątrz należy stosować przedłużacz odpowiedni do użytku na wolnym powietrzu.** Stosowanie przedłużacza odpowiedniego do użytku na otwartym powietrzu zmniejsza ryzyko porażenia prądem.
- **Jeżeli nie można uniknąć pracy w wilgotnym środowisku, należy zastosować źródło zasilania zabezpieczone wyłącznikiem różnicowo-prądowym (GFCI).** Stosowanie wyłącznika GFCI zmniejsza ryzyka porażenia prądem elektrycznym.
- **Jeżeli nie można uniknąć pracy w wilgotnym środowisku, należy korzystać z zasilania z wyłącznikiem różnicowo-prądowym (RCD).** Stosowanie bezpiecznika RCD zmniejsza ryzyko porażenia prądem elektrycznym.
- **Zaleca się, aby narzędzie było zawsze zasilane poprzez bezpiecznik różnicowo-prądowy o prądzie nominalnym 30 mA lub mniejszym.**

Bezpieczeństwo osobiste

- **Podczas pracy z narzędziem elektrycznym należy zachować czujność, ostrożność i kierować się zdrowym rozsądkiem. Nie należy używać elektronarzędzi w stanie zmęczenia lub będąc pod wpływem narkotyków, alkoholu lub leków.** Chwila nieuwagi podczas pracy narzędziem elektrycznym może doprowadzić do poważnych obrażeń ciała.
- **Należy stosować środki ochrony osobistej. Zawsze należy stosować ochronę oczu.** Odpowiednie środki ochrony osobistej, takie jak maska przeciwpyłowa, nieślizgające się obuwie ochronne, kask lub ochrona słuchu stosowane w odpowiednich okolicznościach, zmniejszają ryzyko obrażeń.
- **Zapobiegać przypadkowemu uruchomieniu. Upewnić się, że przed podłączeniem urządzenia do prądu i/lub pakietu akumulatorów, podnoszeniem i przenoszeniem urządzenia, przełącznik znajduje się w położeniu wyłączenia (OFF).** Przenoszenie narzędzi elektrycznych z palcem umieszczonym na przełączniku lub podłączanie narzędzi elektrycznych, które mają przełącznik przestawiony w położenie ON, stwarza ryzyko wypadku.
- **Przed włączeniem narzędzia elektrycznego należy zdjąć z niego wszystkie klucze lub narzędzia służące do jego regulowania.** Urządzenie regulacyjne lub klucz założone na obracającej się części elektronarzędzia może spowodować obrażenia.
- **Nie sięgać za daleko. Przez cały czas utrzymywać odpowiednie oparcie dla stóp i równowagę.** Zapewni to lepszą kontrolę narzędzia elektrycznego w niespodziewanych sytuacjach.
- **Nosić odpowiednią odzież. Nie nosić luźnej odzieży ani biżuterii. Włosy, ubrania i rękawice trzymać z dala od elementów ruchomych.** Luźna odzież, biżuteria lub długie włosy mogą zostać pochwycone przez części ruchome.

- **Jeżeli urządzenie jest wyposażone w przyłącze odciągu pyłu i elementy zbierające, upewnić się, że są właściwie podłączone i działają prawidłowo.** Zbieranie pyłu może zmniejszyć ryzyko związane z zapyleniem.
- **Nie pozwól, aby obeznanie zdobyte dzięki częstemu używaniu narzędzi pozwoliło ci popaść w samozadowolenie i zignorować zasady bezpieczeństwa narzędzi.** Nieuwaga może w ułamku sekundy doprowadzić do poważnych obrażeń.

Użytkowanie i konserwacja narzędzia elektrycznego

- **Nie przeciążać narzędzia elektrycznego. Używać narzędzia elektrycznego odpowiedniego do danego zastosowania.** Właściwe narzędzie elektryczne zostało zaprojektowane tak, by wykonać prace lepiej i bezpieczniej.
- **Nie używać narzędzia elektrycznego, jeśli wyłącznik nie działa prawidłowo.** Każde narzędzie elektryczne, nie dające się kontrolować za pomocą wyłącznika jest niebezpieczne i musi zostać naprawione.
- **Przed dokonaniem jakichkolwiek regulacji, wymianą wyposażenia dodatkowego lub przechowywaniem narzędzia elektrycznego należy odłączyć je od źródła zasilania i/lub wyjąć akumulator.** Takie środki ostrożności zapobiegają przypadkowemu uruchomieniu narzędzia elektrycznego.
- **Przechowywać nieużywane narzędzia elektryczne poza zasięgiem dzieci i nie pozwalać używać tych narzędzi osobom niezaznajomionym z ich obsługą lub tymi instrukcjami.** Narzędzia elektryczne w rękach niewyszkolonych użytkowników stają się niebezpieczne.
- **Narzędzie z napędem elektrycznym i akcesoria należy poddawać odpowiedniej konserwacji. Sprawdzić części ruchome pod kątem niewłaściwej regulacji lub ocierania, uszkodzenia części i wszystkich innych warunków, mających wpływ na pracę narzędzia elektrycznego. W razie wykrycia uszkodzenia narzędzia elektrycznego należy je naprawić przed użyciem.** Wiele wypadków spowodowanych jest przez niewłaściwie serwisowane narzędzia elektryczne.
- **Narzędzia do cięcia powinny być przez cały czas ostre i czyste.** Właściwie konserwowane narzędzia do cięcia z ostrymi krawędziami tnącymi są łatwiejsze do kontrolowania i nie blokują się tak często.
- **Używać narzędzia elektrycznego, wyposażenia dodatkowego i końcówek narzędziowych itp. zgodnie z tymi instrukcjami, uwzględniając warunki robocze i pracę do wykonania.** Używanie narzędzi elektrycznych w czynnościach innych niż te, do których są przeznaczone, może doprowadzić do sytuacji niebezpiecznej.
- **Uchwyty i powierzchnie chwytu utrzymywać w stanie suchym, czystym i wolne od oleju oraz smarów.** Śliskie uchwyty i powierzchnie chwytu uniemożliwiają bezpieczną obsługę i kontrolę narzędzia w niespodziewanych sytuacjach.

Użytkowanie i konserwacja narzędzia akumulatorowego

- **Ładować tylko przy użyciu ładowarki określonej przez producenta.** Ładowarka przeznaczona do jednego typu akumulatorów może po podłączeniu jej do innego typu akumulatora spowodować zagrożenie pożarowe.
- **Do narzędzi elektrycznych stosować tylko zespoły akumulatorów specjalnie do nich przeznaczone.** Zastosowanie innych akumulatorów może doprowadzić do wystąpienia ryzyka obrażeń ciała lub pożaru.
- **Gdy akumulator nie jest używany, należy go przechowywać z dala od przedmiotów metalowych, takich jak spinacze, monety, gwoździe, śruby lub inne małe przedmioty z metalu, które mogą doprowadzić do połączenia ze sobą zacisków akumulatora.** Zwarcie zacisków akumulatora może doprowadzić do poparzenia skóry lub pożaru.
- **W skrajnych przypadkach, może dojść do wyrzucenia cieczy z akumulatora; unikać zetknięcia się z nią. Jeśli nastąpi przypadkowy kontakt, należy miejsce kontaktu przemyć wodą. Jeśli ciecz dostanie się do oczu, należy również skontaktować się z lekarzem.** Wyrzucana z akumulatora ciecz może

doprowadzić do podrażnienia lub oparzenia skóry.

- **Nie używać uszkodzonego lub zmodyfikowanego zespołu akumulatora lub narzędzia.** W przypadku uszkodzonych lub zmodyfikowanych akumulatorów istnieje ryzyko nieprzewidywalnego działania, które może doprowadzić do pożaru, wybuchu lub obrażeń.
- **Nie narażać zespołu akumulatorów ani elektronarzędzia na działanie ognia ani nadmiernej temperatury.** Wystawienie na działanie ognia lub temperatury powyżej 130°C (265°F) może spowodować wybuch.
- **Przestrzegać wszystkich instrukcji ładowania i nie ładować zespołu akumulatorów ani elektronarzędzia w temperaturze wykraczającej poza przedział temperatury określonych w instrukcjach.** Nieprawidłowe ładowanie lub przy temperaturach wykraczających poza podany zakres może spowodować uszkodzenie akumulatora i zwiększyć ryzyko pożaru.

Serwis

- **Serwisowanie narzędzia elektrycznego należy powierzać wykwalifikowanej osobie używającej wyłącznie identycznych części zapasowych.** Dzięki temu zachowane zostanie bezpieczeństwo narzędzia elektrycznego.
- **Nigdy nie wolno serwisować uszkodzonych zestawów akumulatorów.** Naprawy zestawów akumulatorów mogą być wykonywane wyłącznie przez producenta lub autoryzowany serwis.

Informacje dotyczące bezpieczeństwa

⚠ OSTRZEŻENIE

Ten rozdział zawiera ważne informacje dotyczące bezpieczeństwa użytkowania tego narzędzia.

Przed przystąpieniem do pracy z zaciskarkami należy dokładnie zapoznać się z niniejszymi zaleceniami, aby zmniejszyć ryzyko porażenia prądem elektrycznym lub innych poważnych obrażeń ciała.

ZACHOWAĆ WSZYSTKIE OSTRZEŻENIA I INSTRUKCJE NA PRZYSZŁOŚĆ!

W walizce do przenoszenia przewidziano miejsce na przechowywanie niniejszego podręcznika razem z narzędziem do użytku operatora.

Bezpieczeństwo użytkowania zaciskarki

- **Podczas cyklu zaciskania nie zbliżać palców ani dłoni do osprzętu do zaciskania.** Palce lub dłonie mogą zostać zmiażdżone, połamane lub amputowane, jeśli zostaną pochwycone między osprzęt lub między te podzespoły i inne przedmioty.
- **W żadnym wypadku nie wolno podejmować prób naprawy zużytych lub uszkodzonych elementów osprzętu do zaciskania**. **Należy wyrzucić cały zużyty lub uszkodzony osprzęt.** Osprzęt, który został poddany spawaniu, uziemieniu, wierceniu lub został zmodyfikowany w jakikolwiek inny sposób może rozpaść się podczas zaciskania i doprowadzić do poważnych obrażeń. Należy wymienić cały osprzęt do zaciskania; w przeciwnym razie może dojść do uszkodzenia podzespołu i poważnych obrażeń.
- **Podczas pracy tego produktu powstają duże siły, które mogą łamać lub miotać fragmenty obrabianego materiału, powodując obrażenia.** W miejscu pracy nie mogą przebywać osoby, które nie uczestniczą w czynnościach roboczych. Podczas pracy zachować odpowiedni odstęp i nosić sprzęt ochronny, w tym ochronę oczu.
- **Przebieg pracy i obsługę narzędzia musi kontrolować jedna osoba.** Aby zmniejszyć ryzyko obrażeń, podczas pracy narzędzia w obszarze powinien znajdować się tylko operator.
- **Zaciskarek RIDGID® należy używać wyłącznie z odpowiednim osprzętem do zaciskania marki RIDGID lub zatwierdzonym przez firmę RIDGID.** Stosowanie zaciskarek do innych celów lub ich modyfikowanie do innych zastosowań może spowodować uszkodzenie zaciskarki, osprzętu i/lub doprowadzić do uszkodzeń ciała.

- **Stosować właściwe połączenia narzędzia, osprzętu i okuć.** Nieprawidłowe kombinacje mogą sprawić, że połączenie będzie niedokładne, co zwiększy ryzyko nieszczelności, uszkodzenia urządzenia i obrażeń.
- **Nie wolno modyfikować narzędzia.** Zmodyfikowanie narzędzia w jakikolwiek sposób może skutkować obrażeniami ciała i unieważnieniem gwarancji na narzędzie.
- **Przed przystąpieniem do obsługi zaciskarki RIDGID® należy ze zrozumieniem przeczytać:**
  – Instrukcję obsługi
  – Instrukcje używanego osprzętu
  –Instrukcję obsługi ładowarki/akumulatora
  – Instrukcje montażu podawane przez producenta okucia
  – Instrukcje obsługi wszelkiego innego sprzętu lub materiałów używanych z tym narzędziem

  Niestosowanie do wszystkich instrukcji i ostrzeżeń może być przyczyną szkód materialnych lub poważnych obrażeń ciała.

Informacje kontaktowe RIDGID

W razie jakichkolwiek pytań dotyczących tego produktu RIDGID® należy:

– Skontaktować się z lokalnym dystrybutorem firmy RIDGID.
– Proszę odwiedzić stronę RIDGID.com w celu znalezienia lokalnego punktu kontaktowego RIDGID.
– Skontaktować się z działem obsługi technicznej Ridge Tool, pisząc na adres ProToolsTechService@Emerson.com lub dzwoniąc pod numer 844-789-8665 w USA i Kanadzie.

Opis

Zaciskarka RIDGID® RP 251 używana z odpowiednim osprzętem służy do mechanicznego zaciskania okuć na rurach w celu utworzenia wodoszczelnych, stałych połączeń stosowanych w instalacjach kanalizacyjnych, ciepłowniczych, klimatyzacyjnych i chłodniczych.

Po naciśnięciu spustu/przełącznika pracy na zaciskarce wewnętrzny silnik elektryczny zasila pompę hydrauliczną, która przesyła płyn do siłownika narzędzia, przesuwając tłok do przodu i wywierając nacisk na osprzęt zaciskający okucie. Cykl zaciskania trwa około 4 sekund. Po rozpoczęciu cyklu odkształcania okucia będzie on wykonywany automatycznie aż do zakończenia, nawet po zwolnieniu spustu/przełącznika pracy.

Narzędzie można przełączyć w drugi tryb pracy („tryb sterowania"), do włączenia którego służy aplikacja RIDGID Link. Tryb sterowania umożliwia założenie okucia przed zaciśnięciem, co pozwala na prawidłowe ustawienie względem siebie osprzętu, okucia i rury.

Lampki kontrolne stanu narzędzia wskazują stan narzędzia, stan akumulatora, wymagane czynności konserwacyjne lub nieprawidłową temperaturę. Oświetlenie robocze włącza się po naciśnięciu spustu/przełącznika pracy w celu uruchomienia narzędzia i pomaga oświetlać obszar roboczy. Narzędzie wyłącza się po 120 sekundach bezczynności.

Głowica może obracać się o 360°, co ułatwia dostęp do wąskich miejsc. Narzędzie jest dostarczane z materiałowymi pętelkami, których można używać z odpowiednimi zamocowaniami, takimi jak pas naramienny lub liny uprzęży.

Zaciskarka ma technologię bezprzewodową umożliwiającą łączność z telefonami i tabletami. Szczegółowe informacje zawiera sekcja *„Połączenie z aplikacją RIDGID Link (komunikacja bezprzewodowa)"*.



Rysunek 1A – Zaciskarka RIDGID RP 251

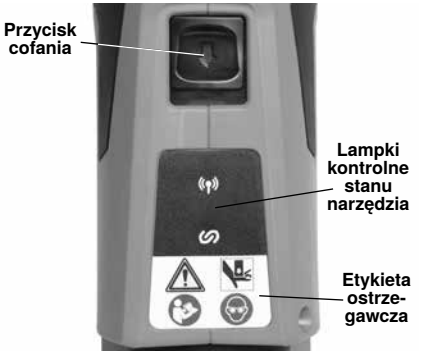

Rysunek 1B – Lampki kontrolne stanu/etykieta ostrzegawcza



Rysunek 2 – Numer seryjny maszyny — Zakreślone cyfry oznaczają rok i miesiąc produkcji. (YY = rok, MM = miesiąc,)

Dane techniczne

Osprzęt.....RIDGID z serii Compact

Skok .....30,5 mm (1,2")

Siła tłoka.....24 kN (5400 lbs.)

Silnik

Napięcie .....10,8 V DC znamionowe

Pobór prądu .....24 A

Moc.....260 watów

Zakres obrotu głowicy .....360°

Cykl roboczy ..... 3 zaciśnięcia /min.

Zasilanie..... Akumulator litowo-jonowy 12 V (seria RIDGID RB-1200)

Zasięg połączenia bezprzewodowego ..... 10 m (33 ft.)

Dopuszczalna wilgotność ..... 80% maksymalnie

Zakres temperatur pracy.....od -10 °C do 50 °C (od 15 °F do 122 °F)

Temperatura przechowywania .....od 0 °C do 45 °C (od 32 °F do 113 °F)

Masa (bez akumulatora/ osprzętu) .....1,62 kg (3,57 lbs.)

Wymiary (bez akumulatora/ osprzętu) .....330 mm x 109 mm x 66 mm (13" x 4,3" x 2,6")

Ciśnienie akustyczne (L_{PA})*.....< 67,8 dB(A), K=2,5 dB(A)

Moc akustyczna (L_{PW})* .....< 75,8 dB(A), K=2,5 dB(A)

Drgania*.....< 0,71 m/s², K=1,5 m/s²

Kontrola	Znakowanie	Opis
Spust/przełącznik pracy	—	Pojedyncze naciśnięcie/zwolnienie spustu/przełącznika pracy spowoduje włączenie zasilania narzędzia (zaświeci się pierścień oświetlenia roboczego LED i lampka kontrolna stanu narzędzia). Teraz można używać narzędzia. Narzędzie pozostanie włączone i gotowe do użycia przez 2 minuty. Jeśli lampki zgasną, konieczne będzie ponowne naciśnięcie przełącznika, aby umożliwić pracę narzędzia. **Tryb normalny:** Nacisnąć przełącznik pracy, aby rozpocząć cykl zaciskania, zwolnić po zablokowaniu narzędzia. Tryb normalny jest ustawiony fabrycznie. **Tryb sterowania:** Nacisnąć przełącznik pracy, aby zaczepić osprzęt na detalu. Należy wykonać odpowiednie regulacje. Nacisnąć przełącznik pracy ponownie, aby rozpocząć cykl zaciskania, zwolnić po zablokowaniu narzędzia. Zwolnienie przycisku nie zatrzyma narzędzia, gdy się ono zablokuje. Zapewnia to jednakową, powtarzalną spójność połączeń zaciskanych. Tryb można zmienić w aplikacji RIDGID Link, patrz sekcja „Połączenie z aplikacją RIDGID Link (komunikacja bezprzewodowa)”.
Przycisk cofania	⇨	Umożliwia zwolnienie narzędzia bez ukończenia zaciskania. Po jego użyciu połączenie zaciskane nie jest wykonywane i jego wykonanie należy powtórzyć.
Sworzeń montażowy osprzętu	—	Mocuje osprzęt do narzędzia. Aby narzędzie działało, musi być całkowicie wsunięty

Rysunek 3 – Tabela kontroli

Ikona	Światło ciągłe	Światło migające	Opis
		Niebieskie	Możliwość połączenia z aplikacją RIDGID Link.
	Niebieskie		Ustanowione połączenie z aplikacją RIDGID Link.
	Zielona		Narzędzie w „trybie normalnym", gotowość, gotowe do pracy.
	Niebieskie		Narzędzie w „trybie sterowania", gotowość, gotowe do pracy.
		Zielona	Cykl zasikania zakończony.
		Czerwone (4 sekundy)	Cykl zaciskania przerwany (zawór otwarty ręcznie/za wcześnie przed osiągnięciem ciśnienia). Potwierdzić prawidłową konfigurację i ponownie uruchomić urządzenie. Więcej informacji można znaleźć w aplikacji RIDGID Link app.
		Czerwona	Sworzeń montażowy osprzętu nie jest całkowicie osadzony. Narzędzie nie będzie działać. Wsunąć sworzeń do końca. Jeśli lampki nadal świecą, narzędzie należy przekazać do serwisu.
	Czerwona		Maszyna uległa awarii i nie będzie działała. Wyjąć akumulator z maszyny i odczekać chwilę, a następnie włożyć go ponownie. Jeśli lampka nadal świeci, maszynę należy przekazać do serwisu. Więcej informacji można znaleźć w aplikacji RIDGID Link app.
		Żółta	Niski stan naładowania akumulatora. Naładować akumulator/wstawić całkowicie naładowany akumulator.
		Czerwone + żółte	Niski stan naładowania akumulatora. Narzędzie nie będzie działać. Naładować akumulator/wstawić całkowicie naładowany akumulator.
	Żółta		Narzędzie bliskie zablokowania przez „zabezpieczenie przeciwkradzieżowe". Użytkownik może odblokować narzędzie w aplikacji RIDGID Link. Jeśli nie jesteś właścicielem narzędzia, zwróć je do centrum serwisowego lub oryginalnego użytkownika.
		Żółta	
	Żółta		Narzędzie zablokowane przez „zabezpieczenie przeciwkradzieżowe". Użytkownik może odblokować narzędzie w aplikacji RIDGID Link. Jeśli nie jesteś właścicielem narzędzia, zwróć je do centrum serwisowego lub oryginalnego użytkownika.
	Czerwona		

Rysunek 4 – Lampki stanu narzędzia

* Pomiary dźwięku i wibracji są dokonywane zgodnie ze standaryzowanymi badaniami zgodnymi z Normą EN 62481-1.
- Poziomy wibracji mogą zostać użyte do porównania z innymi narzędziami oraz wstępnej oceny narażenia.
- Emisja dźwięku i wibracji może się różnić w zależności od położenia i konkretnego zastosowania narzędzi.
- Poziomy dziennego narażenia na dźwięk i wibracje muszą zostać oszacowane dla każdego zastosowania, a także zastosowane odpowiednie środki zapobiegawcze, jeśli zajdzie taka potrzeba. Oszacowanie poziomów narażenia powinno uwzględniać czas, gdy narzędzie jest WYŁĄCZONE i nie jest w użytku. Może to drastycznie zmniejszyć poziom narażenia w całkowitym czasie pracy.

Wyposażenie standardowe

Szczegółowe informacje dotyczące dostarczonego wyposażenia wraz z właściwymi numerami katalogowymi narzędzia podano w katalogu RIDGID.

UWAGA! Osprzęt zaciskarek RIDGID jest dostępny w dwóch „seriach":

• Seria Standard

• Seria Compact

Osprzęt z tych serii nie jest wymienny. Osprzęt z serii Standard działa tylko z narzędziami z serii Standard (RP 350, RP 351, RP 342-XL, RP 340, RP 330, 320-E, CT-400). Osprzęt z serii Compact działa tylko z narzędziami z serii Compact (RP 251, RP 240, RP 241, RP 200, RP 210, 100B).

⚠ OSTRZEŻENIE Należy używać zaciskarek RIDGID i przeznaczonego do nich osprzętu RIDGID wyłącznie, jeśli producent okuć zatwierdził używanie ich w połączeniu ze swoją instalacją. Używanie zaciskarek i/lub elementów osprzętu niewłaściwych do danej instalacji może spowodować nieszczelność instalacji, uszkodzenie zaciskarki lub osprzętu, unieważnienie gwarancji lub poważne obrażenia ciała.

NOTATKA Za wybór odpowiednich materiałów oraz metod łączenia odpowiada projektant

lub monter instalacji. Przed podjęciem próby instalacji należy dokonać dokładnej oceny specyficznego środowiska serwisowego, z uwzględnieniem warunków chemicznych i temperatury serwisowej. *Aby uzyskać informacje dotyczące wyboru, należy skontaktować się z producentem systemu okuć zaciskanych*.

Aby uzyskać szczegółowe informacje o instalacji, w tym o kompatybilnych rurkach, materiałach, instrukcjach instalacji, minimalnej odległości między okuciami, materiałem uszczelnienia, kontrolą, testami itp., należy się skontaktować z producentem okuć. Niewłaściwa instalacja może spowodować nieszczelność systemu i poważne uszkodzenie mienia.

Połączenie z aplikacją RIDGID Link (komunikacja bezprzewodowa)

Zaciskarka RIDGID® RP-251 jest wyposażona w technologię bezprzewodową umożliwiającą komunikację z obsługiwanymi smartfonami lub tabletami („urządzeniami") z systemem operacyjnym iOS lub Android. Dzięki temu użytkownik może przeglądać i pobierać zapisane dane dotyczące pracy oraz tworzyć raporty i aktualizować oprogramowanie sprzętowe. Aby zapewnić jak najlepszy komfort obsługi, zaleca się regularne aktualizowanie oprogramowania sprzętowego. Należy sprawdzić i w razie potrzeby zaktualizować oprogramowanie sprzętowe narzędzia przed pierwszym użyciem produktu, a następnie robić to regularnie.

1. Pobrać na swoje urządzenie odpowiednią aplikację RIDGID® Link, przechodząc na stronę RIDGID.com/apps, do Google Play Store albo Apple App Store.
2. Po włączeniu narzędzia lampka (( )) będzie błyskać na niebiesko, gdy połączenie z urządzeniem jest możliwe. *Patrz rys. 4.*
3. Znaleźć ikonę aplikacji RIDGID Link na swoim urządzeniu i uruchomić aplikację, wybierając tę ikonę. Za pomocą aplikacji wyszukaj narzędzia znajdujące się w pobliżu i wybierz żądane narzędzie RIDGID. Szczegółowe informacje na temat łączenia się za pomocą technologii bezprzewodowej można znaleźć w instrukcji obsługi urządzenia. Po połączeniu lampka (( )) będzie świecić na niebiesko w sposób ciągły.

   Po początkowym sparowaniu większość urządzeń będzie automatycznie łączyć się z maszyną po aktywowaniu technologii bezprzewodowej i w jej zasięgu oraz pod warunkiem, że ustawienia urządzenia są odpowiednio skonfigurowane. Maszyna powinna znajdować się w odległości mniejszej niż 10 m (33 ft.) od wykrywanego urządzenia. Wszelkie przeszkody między maszyną a urządzeniem mogą zmniejszyć zasięg roboczy.
4. Po sparowaniu system sprawdzi dostępność aktualizacji oprogramowania sprzętowego. W razie potrzeby należy postępować zgodnie z instrukcjami aplikacji, aby zainicjować aktualizację. Nie używać narzędzia w trakcie aktualizacji. W trakcie aktualizacji oprogramowania sprzętowego żaden wskaźnik LED nie będzie się świecić. Sprawdzić instrukcje aplikacji, aby potwierdzić instalację nowego oprogramowania sprzętowego.
5. Należy postępować zgodnie z instrukcjami aplikacji dotyczącymi korzystania. Korzystanie z aplikacji nie może odwracać uwagi od monitorowania procesu. Nieuwaga podczas procesu może doprowadzić do utraty kontroli.
6. Komunikacja bezprzewodowa WYŁĄCZA się po odłączeniu zasilania. Wyłączyć komunikację bezprzewodową na urządzeniu, aby zmniejszyć zużycie jego baterii.

Przegląd przed rozpoczęciem pracy

⚠ OSTRZEŻENIE

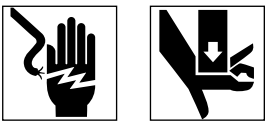

Codziennie przed użyciem należy sprawdzać zaciskarkę i osprzęt. Należy usunąć wszelkie problemy, aby zmniejszyć ryzyko poważnych obrażeń ciała na skutek porażenia elektrycznego, zmiażdżenia, awarii osprzętu i innych przyczyn oraz zapobiec uszkodzeniu narzędzia.

1. Wymontować akumulator z narzędzia elektrycznego.

2. Usunąć olej, smar i brud z wyposażenia, zwłaszcza z uchwytów i elementów sterujących. Ułatwi to przegląd i sprawi, że całe narzędzie lub element obsługowy nie wyśliźnie się z ręki operatora.
3. Sprawdzić zaciskarkę w następującym zakresie:
   - Właściwy montaż, konserwację i kompletność maszyny.
   - Jakichkolwiek uszkodzonych, zużytych, brakujących, niedopasowanych lub ocierających się części. Upewnić się, czy pętle z tkaniny są w dobrym stanie.
   - Płynność ruchów sworznia montażowego osprzętu pomiędzy położeniem całkowicie otwartym i całkowicie zamkniętym. Sworzeń powinien blokować się w każdym z tych położeń. Sprawdzić, czy spust/przełącznik pracy porusza się swobodnie i nie zakleszcza się ani nie blokuje.
   - Obecność i czytelność etykiety ostrzegawczej *(rysunek 1A lub 1B)*.
   - Wszelkie inne stany, które mogą negatywnie wpłynąć na bezpieczne i normalne działanie.

     Nie używać zaciskarki do chwili usunięcia wszelkich istniejących problemów.
4. Przegląd i konserwację osprzętu narzędzi należy przeprowadzać według odpowiednich instrukcji. Wymontować osprzęt z narzędzia. Upewnić się, czy osprzęt jest w dobrym stanie i jest wyraźnie oznaczony, jako przeznaczony do użycia.
5. Dokonać przeglądu i konserwacji całego innego sprzętu używanego zgodnie z instrukcjami, aby upewnić się co do jego prawidłowego działania.

Ustawienia i obsługa

⚠ OSTRZEŻENIE



Podczas cyklu zaciskania nie zbliżać palców ani dłoni do osprzętu do zaciskania. Palce lub dłonie mogą zostać zmiażdżone, połamane lub amputowane, jeśli znajdą się w osprzęcie lub między osprzętem a innymi obiektami (takimi jak narzędzie, detal i otoczenie).

Podczas pracy tego produktu powstają duże siły, które mogą łamać lub miotać fragmenty obrabianego materiału, powodując obrażenia. Podczas pracy zachować odpowiedni odstęp i nosić sprzęt ochronny, w tym ochronę oczu.

Stosować właściwe połączenia narzędzia, osprzętu i okuć. Nieprawidłowe połączenia mogą sprawić, że zaciśnięte połączenie będzie niedokładne, co zwiększa ryzyko nieszczelności, uszkodzenia wyposażenia i obrażeń.

Aby zmniejszyć ryzyko obrażeń na skutek zmiażdżenia i innych przyczyn oraz zapobiec uszkodzeniu narzędzia, należy postępować według opisów w punkcie Ustawienia i obsługa.

1. Sprawdzić, czy obszar pracy jest prawidłowy *(Patrz Informacje ogólne dotyczące bezpieczeństwa narzędzi elektrycznych).* Pracować w czystym, równym, stabilnym i suchym miejscu. Nie użytkować narzędzia stojąc w wodzie.
2. Zapoznać się z zadaniem, jakie ma zostać wykonane i dobrać narzędzie RIDGID i osprzęt RIDGID odpowiednie do zastosowania w zależności od ich parametrów technicznych. Użycie urządzenia nieodpowiedniego do wykonywanego zadania może prowadzić do obrażeń, uszkodzenia narzędzia i wykonania złączy o słabszej jakości.
3. Upewnić się, że cały sprzęt do użycia został właściwie sprawdzony i przygotowany zgodnie z instrukcją obsługi.

Wymontowywanie/zakładanie osprzętu

1. Wymontować akumulator z narzędzia elektrycznego.
2. Otworzyć całkowicie sworzeń montażowy osprzętu. Wyjąć/wsunąć odpowiedni osprzęt *(rysunek 5)*.
3. Całkowicie zamknąć sworzeń montażowy osprzętu, tak aby się zablokował w położeniu zamkniętym. Sworzeń montażowy osprzętu musi być całkowicie zamknięty, aby uniknąć uszkodzeniu narzędzia podczas eksploatacji.

UWAGA: nie uruchamiać narzędzia bez założonego osprzętu, ponieważ może to spowodować uszkodzenie narzędzia.



Rys. 5 – Sworzeń montażowy osprzętu

Przygotowywanie połączenia

NOTATKA Instrukcje te określają ogólne praktyki dotyczące kilku typów osprzętów zaciskarki. Zawsze należy przestrzegać wyznaczonych instrukcji dotyczących używanego osprzętu zaciskarki oraz instrukcji montażu określonych producentów okuć, aby zredukować ryzyko nieprawidłowych połączeń i szkód materialnych.

1. Przygotować połączenie zaciskane zgodnie z instrukcjami producenta okucia.
2. Suchymi rękami należy włożyć do narzędzia całkowicie naładowany akumulator.
3. Po włożeniu akumulatora narzędzie nie zostanie włączone, dopóki spust nie zostanie naciśnięty i zwolniony w celu włączenia zasilania. Po włączeniu zasilania pierścień oświetlenia roboczego LED zaświeci się i lampka kontrolna stanu narzędzia będzie świecić na zielono lub niebiesko w zależności od trybu. Teraz można używać narzędzia.
4. Po 120 s bezczynności narzędzie wyłączy się i będzie wyłączone, dopóki spust nie zostanie naciśnięty w celu ponownego włączenia zasilania. Narzędzie jest wyłączone, gdy pierścień oświetlenia roboczego LED nie świeci Naciśnięcie spustu włączającego zasilanie nie powoduje aktywowania narzędzia. Aby rozpocząć cykl pracy, należy ponownie nacisnąć spust.

Zaciskanie okucia typowymi szczękami nożycowymi

1. Ścisnąć ramiona szczęk, by otworzyć szczęki. W wielu przypadkach można to zrobić jedną ręką *(patrz rysunek 6)*.



Rysunek 6 – Otwieranie szczęki jedną ręką

2. Umieścić otwarte szczęki wokół okucia *(Rysunek 7)*. Ustawić prawidłowo profil zaciskania szczęki względem konturu okucia, zgodnie z *Instrukcjami montażu podanymi przez producenta okucia.* Zwolnić ramiona szczęki, aby zamknąć szczęki wokół okucia. Zestaw szczęk nie powinien zwisać z okucia. Narzędzie może niespodziewanie spaść, powodując poważną kontuzję lub śmierć.



Rys. 7 – Umieszczanie szczęk nożycowych wokół okucia



Rys. 8 – Szczęki ustawione prostopadle do okucia

3. Potwierdzić, że szczęki są właściwie osadzone i ustawione prostopadle do okucia *(Rysunek 8)*. Trzymać palce i dłonie z dala od szczęk, aby uniknąć zmiażdżenia przez szczęki lub między szczękami a znajdującymi się w pobliżu przedmiotami.

   Jeśli oświetlenie robocze jest WYŁĄCZONE, włączyć narzędzie, naciskając i zwalniając raz jego przełącznik. Narzędzie jest teraz gotowe do zaciskania.

   Tryb normalny: nacisnąć spust/przełącznik pracy *(rysunek 9)*. Gdy rozpocznie się cykl pracy narzędzia i rolki dotkną ramion szczęk, narzędzie zablokuje się i automatycznie dokończy cykl. Zwolnienie przycisku nie zatrzyma narzędzia, gdy się ono zablokuje. Zapewnia to jednakową, powtarzalną spójność połączeń zaciskanych.

   Tryb sterowania: nacisnąć spust/przełącznik pracy *(rysunek 9)*. Szczęki załączają się na okuciu, ale połączenie zaciskane nie zostaje wykonane. Należy wykonać odpowiednie regulacje. Nacisnąć ponownie przełącznik pracy, narzędzie zablokuje się i automatycznie dokończy cykl. Zwolnienie przycisku nie zatrzyma narzędzia, gdy się ono zablokuje. Zapewnia to jednakową, powtarzalną spójność połączeń zaciskanych.

   Jeśli narzędzie musi zostać zdjęte przed dokończeniem połączenia, zwolnić spust/przełącznik pracy i nacisnąć przycisk cofania *(rysunki 1A i 1B)*.

NOTATKA Każde naciśnięcie przycisku cofania powoduje, że zaciskanie NIE jest dokańczane i połączenie musi zostać zaciśnięte ponownie, aby zostało ukończone. Jeśli narzędzie zawiedzie podczas pracy, użyć następującej procedury.



Rysunek 9 – Zaciskanie okucia

4. Zwolnić spust/przełącznik pracy.
5. Ścisnąć ramiona szczęk, by otworzyć szczęki.
6. Zdjąć szczękę z okucia. Unikać ostrych krawędzi, które mogły zostać utworzone na okuciu w trakcie operacji zaciskania.
7. Po zakończeniu pracy wyjąć akumulator z narzędzia.

Zaciskanie okucia z typowym siłownikiem i zestawem pierścieni zaciskowych

1. Otworzyć pierścień i założyć wokół okucia. Ustawić prawidłowo profil zaciskania pierścienia względem konturu okucia zgodnie z *Instrukcjami montażu podanymi przez producenta okucia*. Zwolnić pierścień, aby zamknąć go wokół okucia *(Rysunek 10)*.
2. Potwierdzić, że właściwy siłownik jest dokładnie zamontowany w narzędziu. Ścisnąć ramiona siłownika, aby otworzyć końcówki siłownika. Ustawić końcówki siłownika w linii z wgłębieniami pierścienia. Zwolnić ramiona siłownika i w pełni zacisnąć końcówki siłownika we wgłębieniach pierścienia *(Rysunek 10)*. Niewłaściwe ułożenie końcówki siłownika względem wgłębienia pierścienia może uszkodzić pierścień lub siłownik podczas zaciskania. Nie zawieszać urządzenia, ani siłownika na pierścieniu zaciskowym. Narzędzie może niespodziewanie spaść, powodując poważną kontuzję lub śmierć.



Rysunek 10 – Dołączanie siłownika do pierścienia zaciskowego

3. Potwierdzić, że pierścień jest właściwie osadzony, prostopadle do okucia. Trzymać palce i ręce z dala od siłownika i pierścienia, aby uniknąć zmiażdżenia przez element dołączany lub między elementem dołączanym a otoczeniem.

Jeśli oświetlenie robocze jest WYŁĄCZONE, wzbudzić narzędzie, naciskając i zwalniając raz jego przełącznik. Narzędzie jest teraz gotowe do zaciskania.

Tryb normalny: nacisnąć spust/przełącznik pracy *(rysunek 1)*. Gdy rozpocznie się cykl pracy narzędzia i rolki dotkną ramion szczęk, narzędzie zablokuje się i automatycznie dokończy cykl. Zwolnienie przycisku nie zatrzyma narzędzia, gdy się ono zablokuje. Zapewnia to jednakową, powtarzalną spójność połączeń zaciskanych.

Tryb sterowania: nacisnąć spust/przełącznik pracy *(rysunek 1)*. Szczęki załączają się na okuciu, ale połączenie zaciskane nie zostaje wykonane. Należy wykonać odpowiednie regulacje. Nacisnąć ponownie przełącznik pracy, narzędzie zablokuje się i automatycznie dokończy cykl. Zwolnienie przycisku nie zatrzyma narzędzia, gdy się ono zablokuje. Zapewnia to jednakową, powtarzalną spójność połączeń zaciskanych.

Jeśli narzędzie musi zostać zdjęte przed dokończeniem połączenia, zwolnić spust/przełącznik pracy i nacisnąć przycisk cofania *(rysunek 1)*.

NOTATKA Każde naciśnięcie przycisku cofania powoduje, że zaciskanie NIE jest dokańczane i połączenie musi zostać zaciśnięte ponownie, aby zostało ukończone. Jeśli narzędzie zawiedzie podczas pracy, użyć następującej procedury.

4. Zwolnić spust/przełącznik pracy.
5. Ścisnąć siłownik, aby otworzyć końcówki siłownika. Zdjąć siłownik z pierścienia.
6. Zdjąć pierścień z okucia. Unikać ostrych krawędzi, które mogły zostać utworzone na okuciu w trakcie operacji zaciskania.
7. Po zakończeniu pracy. Wymontować akumulator z narzędzia elektrycznego.

Sprawdzanie zagniecionego połączenia

1. Sprawdzić zaciśnięte połączenie pod względem:
   - Pełnego wstawienia rury do okucia.
   - Nadmiernego niedopasowania rur. Niewielkie niedopasowanie przy połączeniu zaciskanym jest uznawane jako normalne.
   - Nieprawidłowego ustawienia osprzętu względem konturu okucia. Zniszczonego lub odkształconego okucia.
   - Innych problemów związanych z producentem okucia. Może to dotyczyć usunięcia pierścienia regulacyjnego lub plakietki (służy do wskazywania, że połączenie nie zostało jeszcze zaciśnięte).

     W razie stwierdzenia jakichkolwiek innych problemów, usunąć okucie i zamontować nowe połączenie zaciskane.
2. Sprawdzić połączenie zaciskane zgodnie z instrukcjami producenta złącza, ogólnymi praktykami i stosownymi przepisami.

Praca przy niskich temperaturach otoczenia

Kiedy temperatura spada, płyn hydrauliczny gęstnieje i wydajność akumulatora spada. Aby zmniejszyć ryzyko nieprawidłowej obsługi, zaciskarka RP 251 nie będzie pracowała poza podanym w specyfikacji zakresem temperatury pracy, zgodnie ze wskazaniami lampek kontrolnych stanu narzędzia *(rysunek 5)*.

Gdy warunki otoczenia wykraczają poza podany zakres temperatury, narzędzie i akumulatory należy przechowywać w przestrzeni o odpowiednich warunkach, do czasu osiągnięcia gotowości do użycia.

Przechowywanie

Wyjąć akumulator z zaciskarki. Schować zaciskarkę, osprzęt i akumulator do futerału. Unikać przechowywania ich w ekstremalnym cieple lub zimnie. Narzędzie nie włączy się, jeśli parametry pracy narzędzia będą poza zakresem.

⚠ OSTRZEŻENIE Przechowywać narzędzie w suchym, bezpiecznym i zamkniętym miejscu, znajdującym się poza zasięgiem dzieci i osób niezaznajomionych z działaniem zaciskarki. W rękach niewyszkolonych użytkowników narzędzie stwarza niebezpieczeństwo.

Instrukcje konserwacji

⚠ OSTRZEŻENIE

Przed przystąpieniem do czynności konserwacyjnych i regulacyjnych upewnić się, że akumulator jest wyjęty z narzędzia.

Czyszczenie i smarowanie

1. Narzędzie wycierać codziennie do czysta suchą czystą szmatką.
2. Sprawdzić sworzeń montażowy osprzętu i jeżeli zachodzi potrzeba, nasmarować sworzeń smarem silikonowym.
3. Przy każdym użyciu sprawdzić sprężyny powrotne osprzętu. Osprzęt powinien się swobodnie otwierać i zamykać po naciśnięciu palcem z umiarkowaną siłą.

Aktualizacja oprogramowania sprzętowego

Aby zapewnić jak najlepszy komfort obsługi, zaleca się regularne aktualizowanie oprogramowania sprzętowego. Należy sprawdzić i w razie potrzeby zaktualizować oprogramowanie sprzętowe narzędzia przed pierwszym użyciem produktu, a następnie robić to regularnie. *Patrz sekcja Połączenie z aplikacją RIDGID Link*.

Rozwiązywanie problemów

PROBLEM	MOŻLIWA PRZYCZYNA	ROZWIĄZANIE
Narzędzie nie włączy się po naciśnięciu spustu/przełącznika pracy.	Akumulator jest całkowicie rozładowany lub posiada usterkę.	Włożyć w pełni naładowany akumulator/wymienić akumulator.
	Akumulator nie jest prawidłowo włożony do uchwytu narzędzia.	Upewnić się, czy akumulator jest wsunięty do końca.
Osprzęt jest zablokowany na okuciu.	Połączenie zaciskane nie zostało wykonane z powodzeniem.	Nacisnąć przycisk cofania, aby zwolnić szczęki z okucia. Sprawdzić i ponownie zacisnąć okucie.
Wykonywane połączenia zagniatane nie są w pełni zaciśnięte.	Zastosowano nieprawidłową szczękę w stosunku do rozmiaru lub materiału rury.	Zamontować prawidłowy osprzęt.
	Narzędzie nie było ustawione pod kątem prostym względem rury.	Wykonać ponownie połączenie zaciskane z użyciem nowego okucia i nowej rury. Dopilnować, aby narzędzie było ustawione pod kątem prostym względem rury.
	Kontur zaciskający osprzętu nie został ustawiony w linii względem konturu okucia.	Wykonać ponownie połączenie zaciskane z użyciem okucia i nowej rury. Sprawdzić, czy kontur zaciskający osprzętu został ustawiony w linii względem konturu okucia..
	Narzędzie wymaga naprawy.	*Zobacz informacje kontaktowe* najbliższego autoryzowanego, niezależnego centrum serwisowego RIDGID.
Z narzędzia wycieka olej.	Wadliwe uszczelnienie lub problemy mechaniczne.	
Silnik działa, ale narzędzie nie kończy cyklu.	Niski poziom oleju.	*Zobacz informacje kontaktowe* najbliższego autoryzowanego, niezależnego centrum serwisowego RIDGID.
Narzędzie zatrzymuje się podczas działania.	Niski poziom oleju.	

Zobacz Rys. 5 odnośnie do lampek kontrolnych stanu narzędzia.
Informacje o aktualizacjach oprogramowania sprzętowego zawiera sekcja Połączenie z aplikacją RIDGID Link.

Serwis i naprawa

⚠ OSTRZEŻENIE

Nieprawidłowe serwisowanie i naprawa mogą spowodować, że maszyna będzie niebezpieczna w obsłudze.

Serwisowanie i naprawy zaciskarki RP 251 należy powierzać autoryzowanemu, niezależnemu centrum serwisowemu zaciskarek firmy RIDGID.

Aby uzyskać informacje o najbliższym niezależnym autoryzowanym centrum serwisowym RIDGID lub w razie pytań związanych z serwisem lub naprawami, należy zapoznać się z informacjami w rozdziale *Informacje o kontaktach* w tej instrukcji obsługi.

Wyposażenie opcjonalne

⚠ OSTRZEŻENIE

Aby zmniejszyć ryzyko obrażeń, należy używać wyposażenia przeznaczonego i zalecanego do używania z zaciskarką RP 251, które podano poniżej.

Nr katalogowy	Opis
78258	Futerał ochronny, RP 251

Akumulator

Nr katalogowy	Opis	Zakres średnic rur
55183	RB-1225R	12V 2,5Ah Li-Ion

Akumulator będzie pracował z każdą ładowarką akumulatorów o numerze katalogowym RBC-121.

Ładowarki i kable

Nr katalogowy	Opis	Region	Typ wtyczki
55193	Ładowarka	USA, Kanada i Meksyk	A
55198	Ładowarka	Europa	C
55203	Ładowarka	Chiny	A
55208	Ładowarka	Australia i Ameryka Łacińska	I
55213	Ładowarka	Japonia	A
55218	Ładowarka	Wielka Brytania	G
44798	Kabel ładowarki	Ameryka Północna	A
44808	Kabel ładowarki	Europa	C
44803	Kabel ładowarki	Chiny	A
44813	Kabel ładowarki	Australia i Ameryka Łacińska	I
44818	Kabel ładowarki	Japonia	A
44828	Kabel ładowarki	Wielka Brytania	G

Pełny wykaz wyposażenia RIDGID® dostępnego do tego narzędzia *jest dostępny w katalogu online Ridge Tool pod adresem RIDGID.com. Można też skorzystać z informacji kontaktowych.*

Utylizacja

Narzędzie oraz wszelkie odpowiednie akumulatory, akcesoria i opakowania należy poddać recyklingowi w sposób przyjazny dla środowiska. Lokalnie można znaleźć firmy specjalizujące się w recyklingu. Zutylizować zgodnie z wszystkimi stosownymi przepisami. W celu uzyskania dalszych informacji należy skontaktować się z lokalnymi władzami odpowiedzialnymi za gospodarkę odpadami.



Nie wyrzucać urządzeń elektrycznych i akumulatorów wraz z odpadami komunalnymi!

Dla krajów WE: Zgodnie z dyrektywą UE 2012/19/UE w sprawie zużytego sprzętu elektrycznego i elektronicznego oraz jej wdrożeniem do prawa krajowego, sprzęt elektryczny, który nie nadaje się już do użytku, a także – zgodnie z rozporządzeniem (UE) 2023/1542 – akumulatory, które nie nadają się już do

użytku, należy zbierać oddzielnie i utylizować w sposób przyjazny dla środowiska.

Zgodność elektromagnetyczna (EMC)

Termin „zgodność elektromagnetyczna" oznacza zdolność produktu do bezproblemowego działania w otoczeniu, w którym występują wyładowania elektromagnetyczne i elektrostatyczne bez wywoływania zakłóceń elektromagnetycznych oddziałujących na inne urządzenia.

NOTATKA Te narzędzia spełniają wymagania wszystkich obowiązujących norm EMC. Nie można jednak wykluczyć możliwości wywoływania przez nie zakłóceń w innych urządzeniach. Wszystkie normy związane z kompatybilnością elektromagnetyczną (EMC) zostały sprawdzone i przytoczone w dokumentacji technicznej narzędzia.

RP 251 Lisovací nástroj



⚠ VÝSTRAHA!

Před používáním tohoto nástroje si pečlivě přečtěte tento návod k použití. Nepochopení a nedodržení obsahu tohoto návodu může vést k úrazu elektrickým proudem, vzniku požáru nebo k závažné újmě na zdraví.

RIDGID

Obsah

Bezpečnostní symboly 199

Všeobecné bezpečnostní výstrahy týkající se elektrického nářadí 199
Bezpečnost na pracovišti 199
Elektrobezpečnost 199
Osobní bezpečnost 200
Používání a údržba elektrického nářadí 200
Používání a údržba bateriového nástroje 201
Servis 201

Specifické informace o bezpečnosti 201
Bezpečnost lisovací nástroje 202

Kontaktní údaje RIDGID 202

Popis 202

Specifikace 203
Standardní vybavení 204

Připojení aplikace RIDGID Link (bezdrátová komunikace) 205

Kontrola před zahájením práce 205

Nastavení a provoz 206
Demontáž/montáž nástavce 206
Příprava spoje 206
Lisování armatury pomocí typických nůžkových čelistí 207
Lisování armatury pomocí typického pohonu a sady lisovacího kroužku 208
Kontrola lisovaného spoje 208

Provoz v chladném počasí 209

Uskladnění 209
Řešení problémů 209

Návod k údržbě 210
Čištění a mazání 210
Aktualizace firmwaru 210
Servis a opravy 210

Volitelné vybavení 210

Likvidace 210

Elektromagnetická kompatibilita (EMC) 211

Prohlášení úřadu FCC/ICES ..... Na vnitřní straně zadního obalu

Nahlásit bezpečnostní chybu produktu ..... Na vnitřní straně zadního obalu

Prohlášení o shodě ..... Ne vnitřní straně zadního obalu

Záruka po dobu životnosti ..... Zadní strana obálky

Překlad původního návodu k použití

Bezpečnostní symboly

V tomto návodu k obsluze a na výrobku jsou použity bezpečnostní symboly a signální slova, která sdělují důležité informace týkající se bezpečnosti. Úlohou tohoto oddílu je snaha o lepší porozumění těmto signálním slovům a symbolům.



Toto je výstražný bezpečnostní symbol. Je používán pro to, aby vás upozornil na možné nebezpečí poranění osob. Dodržujte všechna upozornění týkající se bezpečnosti, na která tento symbol upozorňuje, abyste se vyvarovali možného poranění nebo usmrcení.

⚠ NEBEZPEČÍ NEBEZPEČÍ označuje nebezpečnou situaci, která - kdyby nastala - by mohla mít za následek smrt nebo vážný úraz.

⚠ VÝSTRAHA VÝSTRAHA označuje nebezpečnou situaci, následkem které může dojít k usmrcení nebo vážnému zranění, pokud se jí nevyvarujete.

⚠ VAROVÁNÍ VAROVÁNÍ označuje nebezpečnou situaci, která - kdyby nastala - by mohla mít za následek menší nebo lehký úraz.

POZNÁMKA POZNÁMKA označuje informaci, která se vztahuje k ochraně majetku.



Tento symbol znamená, že si před prací s tímto zařízením musíte pečlivě pročíst návod k použití. Návod k použití obsahuje důležité informace o bezpečné a správné obsluze zařízení.



Tento symbol znamená, že musíte při práci s tímto nástrojem používat ochranné brýle s bočnicemi nebo bezpečnostní brýle typu lyžařských brýlí pro snížení rizika zranění.



Tento symbol značí, že toto elektrické zařízení splňuje požadavky příslušných evropských směrnic.



Tento symbol značí, že by se toto elektrické zařízení nemělo likvidovat spolu s domácím odpadem. *Viz část „Likvidace“.*



Tento symbol je informační a označuje informace o výrobku dostupné (včetně návodu k obsluze) po naskenování přiloženého QR kódu.



Tento symbol značí rok výroby produktu.



Tento symbol označuje nebezpečí rozdrcení rukou, prstů nebo jiných částí těla.



Tento symbol značí nebezpečí zasažení elektrickým proudem.



Tento symbol značí, že pomocí tohoto zařízení lze nabíjet akumulátory RIDGID® řady RB-12XXX (jako např. RB1225R a RB-1225).

Všeobecné bezpečnostní výstrahy týkající se elektrického nářadí*

⚠ VÝSTRAHA

Pročtěte si všechna bezpečnostní varování, pokyny a specifikace poskytnuté s tímto elektrickým nástrojem. Nedodržení všech níže uvedených pokynů může mít za následek úraz elektrickým proudem, vznik požáru nebo závažnou újmu na zdraví.

VŠECHNA VAROVÁNÍ A POKYNY UCHOVEJTE PRO PŘÍŠTÍ POUŽITÍ!

Termín “elektrické nářadí” v části varování uvádí hlavní část elektrického nářadí (připojené kabelem) nebo dobíjený baterií (bezdrátový).

Bezpečnost na pracovišti

- **Pracoviště udržujte čisté a dobře osvětlené.** Temná pracoviště nebo pracoviště plná nepořádku jsou zdrojem nehod.
- **S elektrickým nářadím nepracujte ve výbušném prostředí, např. v přítomnosti lehce zápalných kapalin, plynů nebo prachu.** Elektrické nářadí jiskří a jiskry mohou zapálit prach nebo výpary.
- **Děti a okolostojící osoby by se neměly přibližovat k elektrickému nářadí, pokud je používáno.** Rozptylování může mít za následek ztrátu kontroly.

Elektrobezpečnost

- **Zásuvky přívodu elektrického proudu musí být vhodné pro zástrčky elektrického nástroje. Nikdy zástrčku žádným způsobem neupravujte. Zástrčky adaptérů nepoužívejte s uzemněným (ukostřeným) elektrickým nářadím.**

*Znění části všeobecné bezpečnostní výstrahy týkající se elektrického nástroje tohoto návodu je doslovně shodné se zněním uvedeným v příslušné normě UL/CSA/EN 62841-1. Tato část obsahuje všeobecné bezpečnostní pokyny pro mnoho různých druhů elektrického nářadí. Ne každé preventivní opatření je vhodné pro všechno nářadí a některá nejsou vhodná pro toto nářadí.

Neupravené zástrčky a vhodné zásuvky snižují riziko úrazu elektrickým proudem.

- **Vyhýbejte se tělesnému kontaktu s uzemněnými nebo ukostřenými povrchy jako jsou potrubí, radiátory, kuchyňské sporáky a lednice.** Je zde zvýšené riziko úrazu elektrickým proudem, je-li vaše tělo uzemněno.
- **Elektrické nářadí nevystavujte dešti nebo vlhkému prostředí.** Pokud se do elektrického nástroje dostane voda, zvýší se riziko úrazu elektrickým proudem.
- **S kabelem nezacházejte hrubě. Nikdy kabel nepoužívejte pro nošení, vytažení či vypojování nástroje ze zásuvky. Kabel chraňte před horkem, olejem, ostrými hranami nebo pohybujícími se částmi.** Poškozené nebo zamotané kabely zvyšují nebezpečí úrazu elektrickým proudem.
- **Při práci s elektrickým nářadím ve venkovním prostředí používejte prodlužovací kabely vhodné pro venkovní použití.** Používání prodlužovacího kabelu vhodného pro venkovní použití snižuje riziko zasažení elektrickým proudem.
- **Pokud musíte pracovat s elektrickým nářadím ve vlhkém místě, používejte přívod elektrického proudu s proudovým chráničem (GFCI).** Použití proudového chrániče snižuje riziko úrazu elektrickým proudem.
- **Pokud je nevyhnutelné použití elektrického nářadí ve vlhkém prostředí, použijte zdroj napájení chráněný pomocí zařízení pro zbytkový proud.** Použití zařízení pro zbytkový proud snižuje riziko úrazu elektrickým proudem.
- **Nářadí se doporučuje vždy napájet pomocí zařízení pro zbytkový proud se zbytkovým proudem o hodnotě 30 mA nebo menší.**

Osobní bezpečnost

- **Buďte ostražití, věnujte pozornost prováděným činnostem a při práci s elektrickým nářadím používejte zdravý rozum. Nepoužívejte elektrické nástroje, pokud jste unaveni nebo pod vlivem drog, alkoholu či léků.** Stačí okamžik nepozornosti při používání tohoto nástroje a může dojít k závažné újmě na zdraví.
- **Používejte osobní ochranné pomůcky. Vždy noste ochranu očí.** Ochranné pomůcky, jako protiprachová maska, neklouzavá bezpečnostní obuv, ochranná přilba nebo ochrana sluchu, používané v příslušných podmínkách, snižují počet osobních zranění.
- **Zabraňte neúmyslnému spuštění nástroje. Než nářadí připojíte ke zdroji napájení nebo k modulu akumulátoru a než budete nářadí zvedat nebo přenášet, zkontrolujte, zda je spínač ve VYPNUTÉ poloze.** Přenášením nářadí s prstem na spínači nebo připojováním elektrického nářadí ke zdroji proudu při ZAPNUTÉM spínači riskujete úraz.
- **Odstraňte jakýkoliv seřizovací či imbusový klíč předtím, než elektrické nářadí ZAPNETE.** Klíč, který zůstane připevněn k rotující části nástroje, může mít za následek zranění osob.
- **Nezacházejte příliš daleko. Správně se vždy postavte a udržujte rovnováhu.** To vám umožní lepší ovládání elektrického nářadí v neočekávaných situacích.
- **Správně se oblékejte. Nenoste volný oděv nebo přívěsky. Chraňte vlasy, oděv a rukavice před přiblížením k částem, které se otáčejí.** Volný oděv, přívěsky nebo dlouhé vlasy mohou být otáčejícími se součástmi zachyceny.
- **Pokud jsou součástí zařízení pro připojení k zachycení prachu a pro další sběr, ujistěte se, že jsou připojena a používána správně.** Použití zařízení na zachycování prachu může snížit rizika spojená s prachem.
- **Nedovolte, aby vám obeznámenost s nástrojem získaná jeho častým používáním dovolila ignorovat zásady bezpečné práce s nástrojem.** Neopatrná činnost může způsobit vážná zranění během zlomku sekundy.

Používání a údržba elektrického nářadí

- **Elektrické nářadí nepřetěžujte. Pro daný účel použijte správné elektrické nářadí.** Správný elektrický nástroj vám poslouží lépe a bezpečněji, pokud je použit takovým způsobem, ke kterému byl navržen.
- **Nepoužívejte elektrické nářadí, pokud jej nelze vypínačem ZAPNOUT a VYPNOUT.** Každé elektrické nářadí, které nelze ovládat spínačem, je nebezpečné a musí být opraveno.

- **Před seřizováním, výměnou příslušenství nebo uložením odpojte zástrčku elektrického nářadí od napájení nebo vyjměte modul akumulátoru, pokud je odpojitelný.** Tato preventivní bezpečnostní opatření snižují riziko náhodného spuštění elektrického nástroje.
- **Elektrické nářadí, s kterým nepracujete, ukládejte z dosahu dětí a nedovolte pracovat s elektrickým nářadím osobám, které s ním nebo s tímto návodem nejsou obeznámeny.** Elektrické nástroje jsou v rukou neproškolených uživatelů nebezpečné.
- **Provádějte údržbu elektrického nářadí a příslušenství. Zkontrolujte souosost a spojení pohyblivých částí, zda součásti nejsou popraskané nebo nevykazují nějaký jiný stav, který může ovlivnit funkci elektrického nástroje. Pokud je poškozený, nechte elektrický nástroj před použitím opravit.** Mnoho úrazů je zapříčiněno špatně udržovanými elektrickými nástroji.
- **Řezací nástroje musejí být ostré a čisté.** Řádně udržované řezné nástroje s ostrými břity jsou méně náchylné k zadření a jdou snadněji ovládat.
- **Elektrické nářadí, příslušenství a koncovky nářadí apod. používejte v souladu s tímto návodem a berte v úvahu pracovní podmínky a vykonávanou práci.** Používání elektrického nástroje na práce, pro který není určen, by mohlo způsobit nebezpečnou situaci.
- **Rukojeti a madla udržujte suchá, čistá a prostá oleje a mastnoty.** Kluzká držadla a madla neumožňují bezpečné zacházení a ovládání nástroje v neočekávaných situacích.

Používání a údržba bateriového nástroje

- **Nabíjejte pouze nabíječkou specifikovanou výrobcem.** Nabíječka, která je vhodná pro jeden typ bateriového modulu, může představovat riziko požáru při nabíjení jiného bateriového modulu.
- **Používejte elektrické nástroje pouze s přesně určenými bateriovými moduly.** Používání jiného bateriového modulu může mít za následek úraz nebo požár.
- **Když akumulátorový modul nepoužíváte, neukládejte jej do blízkosti kovových předmětů, jako jsou sponky na papír, mince, klíče, hřebíky, šrouby nebo jiné kovové předměty, které mohou spojit jeden pól s druhým.** Zkratování pólů baterie může způsobit popálení nebo požár.
- **Při nevhodných podmínkách se z baterie může uvolnit tekutina; vyvarujte se kontaktu. Pokud ke kontaktu dojde, opláchněte postižené místo proudem vody. Pokud se kapalina dostane do očí, vyhledejte navíc lékařskou pomoc.** Z baterie uvolněná kapalina může způsobit podráždění nebo popálení.
- **Nepoužívejte bateriový modul nebo nástroj, který je poškozený nebo upravený.** Poškozené nebo upravené baterie mohou vykazovat nepředvídatelné chování mající za následek požár, výbuch nebo možnou újmu na zdraví.
- **Nevystavujte bateriový modul nebo nástroj ohni nebo nadměrným teplotám.** Vystavení ohni nebo teplotám nad 265 °F (130 °C) může způsobit výbuch.
- **Řiďte se pokyny pro nabíjení a nenabíjejte bateriový modul nebo nástroj mimo teplotní rozsah uvedený v pokynech.** Nesprávné nabíjení nebo při venkovních teplotách mimo specifikovaný rozsah může baterii poškodit nebo zvýšit riziko požáru.

Servis

- **Servis elektrického nástroje si nechte provést kvalifikovaným opravářem, který použije pouze shodné náhradní díly.** To zaručí, že bezpečnost elektrického nářadí zůstane zachována.
- **Nikdy neprovádějte servis poškozených akumulátorových modulů.** Servis akumulátorových modulů by měl provádět pouze výrobce nebo poskytovatelé autorizovaného servisu.

Specifické informace o bezpečnosti

⚠ VÝSTRAHA

Tento odstavec obsahuje důležité bezpečnostní informace specifické pro tento nástroj.

Pečlivě si tato bezpečnostní opatření pročtěte dřív, než začnete lisovací nástroje používat, abyste snížili riziko úrazu elektrickým proudem nebo jiného vážného osobního poranění.

VŠECHNA VAROVÁNÍ A POKYNY UCHOVEJTE PRO PŘÍŠTÍ POUŽITÍ!

Přenosné pouzdro nástroje je vybaveno držákem návodu, do kterého je možné umístit tento návod, aby ho mohla použít obsluha nástroje.

Bezpečnost lisovací nástroje

- **Během lisovacího cyklu držte prsty a ruce mimo lisovací nástavce.** Mohlo by dojít k rozdrcení, zlomení či amputaci vašich prstů či rukou, pokud by se zachytily mezi nástavec nebo tyto komponenty a jakékoliv další předměty.
- **Nikdy se nepokoušejte opravovat opotřebené nebo poškozené lisovací nástavce. Vyhoďte celý opotřebený nebo poškozený nástavec.** Nástavec, který byl jakýmkoliv způsobem svařován, pilován, broušen, vrtán či pozměněn, se může během lisování roztříštit a způsobit vážná zranění. Pokud nevyměníte celý lisovací nástavec, může to vést k závadě součásti a vážnému zranění.
- **Během použití dochází k vyvíjení velkých sil, které mohou odlomit nebo odmrštit různé části a způsobit tak zranění.** Nepotřebný personál udržujte mimo pracovní oblast. Během provozu stůjte mimo dosah nástroje a vždy používejte vhodné osobní ochranné prostředky včetně ochrany očí.
- **Jedna osoba musí kontrolovat pracovní činnost a provoz nástroje.** Aby se snížilo riziko poranění, měla by se v oblasti s nářadím v chodu nacházet pouze obsluha.
- **Lisovací nářadí RIDGID® používejte pouze s příslušnými lisovacími nástavci RIDGID nebo nástavci, které společnost RIDGID schválila.** Jiná použití nebo úpravy lisovacích nástrojů mohou vést k poškození lisovacího nářadí nebo jeho nástavců či k úrazu osob.
- **Používejte správný nástroj, nástavec a kombinaci armatur.** Nesprávné kombinace mohou způsobit nekompletní spoje, které zvyšují riziko úniků, poškození vybavení a zranění.
- **Nářadí neupravujte.** Jakákoli úprava nářadí může vést k poranění osob a ztrátě záruky na nářadí.
- **Před použitím lisovacího nářadí RIDGID® si přečtěte následující dokumenty a ujistěte se, že jim rozumíte:**
  - Tomuto návodu k použití
  - Pokyny pro všechny používané přílohy
  - Návodu k použití baterie/nabíječky
  - Pokynům k instalaci výrobce armatury
  - Pokynům jakéhokoliv dalšího vybavení nebo materiálu používaného s tímto nástrojem

  Nedodržování všech těchto pokynů a varování může mít za následek škody na majetku nebo vážná zranění osob.

Kontaktní údaje RIDGID

Pokud máte nějaké dotazy týkající se tohoto výrobku firmy RIDGID®:

- Obraťte se na svého místního prodejce výrobků RIDGID.
- Navštivte RIDGID.com a vyhledejte vaše místní kontaktní místo pro výrobky RIDGID.
- Kontaktujte oddělení technického servisu společnosti Ridge Tool na adrese ProToolsTechService@Emerson.com nebo v USA a Kanadě na telefonním čísle 844-789-8665.

Popis

Lisovací nářadí RIDGID® RP 251 je při použití s vhodnými nástavci určeno k mechanickému lisování armatur na trubky za účelem vytvoření vodotěsného a trvalého utěsnění, jako např. při instalatérských, topenářských, klimatizačních nebo chladírenských aplikacích.

Při stisknutí spouště/provozního spínače na lisovacím nářadí vnitřní elektrický motor pohání hydraulické čerpadlo, které dodává kapalinu do válce nástroje, který hýbe pístem vpřed a vyvíjí sílu na nástavec, kterým se lisuje armatura. Lisovací cyklus zabere přibližně 4 sekundy. Jakmile cyklus začne s formováním armatury, bude automaticky pokračovat až do konce, i když uvolníte spoušť/provozní spínač.

Tento nástroj je vybaven druhým provozním režimem („kontrolním režimem“), který lze aktivovat pomocí aplikace RIDGID Link. Kontrolní režim umožňuje záběr armatury před vlastním lisováním, aby se umožnilo potvrzení správného vyrovnání nástavce, armatury a trubky.

Stavová kontrolka nástroje signalizuje věci jako stav nástroje, stav akumulátoru, požadovanou údržbu nebo nesprávnou teplotu. Po stisknutí spouště/provozního spínače a spuštění nářadí se zapne pracovní světlo, které pomáhá osvětlit pracovní plochu. Po 120 sekundách nečinnosti se nářadí vypne.

Hlavu lze otáčet o 360° pro lepší přístup do stísněných prostor. Tento nástroj se dodává s oky na popruh, které lze použít spolu s vhodným vybavením, jako jsou ramenní popruhy nebo odvazovací šňůry na zavěšení.

Lisovací nářadí využívá bezdrátovou technologii, která umožňuje připojení k chytrým telefonům a tabletům. Podrobnosti naleznete v kapitole *„Připojení aplikace RIDGID Link (bezdrátová komunikace)“*.

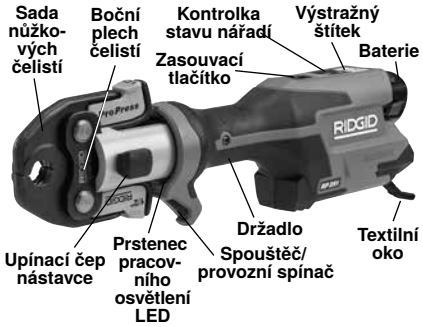

Obr. 1A - Lisovací nářadí RIDGID RP 251



Obr. 1B - Stavové kontrolky/Výstražný štítek



Obrázek 2 – Sériové číslo nástroje - Zakroužkované číslice představují rok a měsíc výroby. (YY = rok, MM = měsíc,)

Specifikace

Nástavce kompaktní řady	RIDGID
Délka záběru	1.2” (30,5 mm)
Síla pístu	5 400 lb (24 kN)
Motor	
Jmenovité napětí	10,8 V DC
Proud	24 A
Výkon	260 W
Otáčení hlavy	360°
Pracovní cyklus	3 lisování / min.
Napájecí zdroj	12V Li-ion dobíjecí akumulátory (řada RIDGID RB-1200)
Dosah bezdrátového připojení	33 ft (10 m)
Přípustná vlhkost	maximálně 80 %
Rozsah provozních teplot:	15 °F až 122 °F (-10 °C až 50 °C)
Skladovací teplota	32 °F až 113 °F (0 °C až 45 °C)
Hmotnost (bez akumulátoru/nástavce)	3.57 lb (1,62 kg)

Ovládání	Značení	Popis
Spouštěč/ provozní spínač	—	Jedním stisknutím/uvolněním spouště/provozního spínače se nářadí zapne (rozsvítí se prstenec pracovního osvětlení LED a kontrolka stavu nářadí). Nářadí lze nyní používat. Nářadí zůstane zapnuté a připravené k použití po dobu 2 minut. Pokud osvětlení zhasne, je třeba znovu stisknout spínač, aby se nářadí spustilo. **Normální režim:** Stiskněte provozní spínač, aby se nastartoval lisovací cyklu, a uvolněte jej, když se nástroj zajistí. Normální režim je nastaven z výroby. **Kontrolní režim:** Stiskněte provozní spínač, aby se nástavec zajistil na opracovávaném kusu. Dle potřeby proveďte úpravy. Stiskněte opět provozní spínač, aby se nastartoval lisovací cyklu, a uvolněte jej, když se nástroj zajistí. Uvolněním spínače nástroj nezastavíte, jakmile se zajistil. Tím se zajišťuje konzistentní, opakovatelná celistvost lisovaného spoje. Režim lze změnit pomocí aplikace RIDGID Link, viz kapitola "Připojení aplikace RIDGID Link (bezdrátová komunikace)".
Zasouvací tlačítko	⇨	Umožňuje uvolnění nástroje bez dokončení lisování. Pokud tuto funkci použijete, lisovaný spoj nebude úplný a lisování je nutné provést znovu.
Upínací čep nástavce	—	Drží nástavec na nástroji. Je nutné jej plně zasunout, aby mohl nástroj fungovat

Obr. 3 – Tabulka ovládání

Ikona	Trvale svítí	Blikající kontrolka	Popis
		Modrá	Připojení k aplikaci RIDGID Link je možné.
	Modrá		Připojení k aplikaci RIDGID Link navázáno.
	Zelená		Nářadí je v „normálním režimu“, v pohotovosti, připraveno k provozu.
	Modrá		Nářadí je v „režimu ovládání“, v pohotovosti, připraveno k provozu.
		Zelená	Cyklus lisování byl ukončen.
		Červená (4 sekundy)	Cyklus lisování byl přerušen (ventil byl otevřen ručně / příliš brzy před dosažením tlaku). Potvrďte správné nastavení a opět začněte používat. Další informace naleznete v aplikaci RIDGID Link.
		Červená	Upínací čep nástavce není plně zasunutý. Nástroje nebude pracovat. Plně zasuňte čep. Pokud kontrolky stále svítí, dejte nástroj do servisu.
	Červená		Zařízení se porouchalo a nefunguje. Vyjměte akumulátor a nechte stroj odpočinout, poté akumulátor znovu vložte. Pokud kontrolka stále svítí, dejte stroj do servisu. Další informace naleznete v aplikaci RIDGID Link.
		Žlutá	Baterie jsou slabé. Dobijte baterii/vložte plně nabitou baterii.
		Červená + žlutá	Baterie jsou slabé. Nástroje nebude pracovat. Dobijte baterii/vložte plně nabitou baterii.
	Žlutá		Nářadí se přiblížilo k uzamčení s „ochranou před krádeží“. Uživatel může nářadí odemknout pomocí aplikace RIDGID Link. Pokud se nejedná o vaše nářadí, vraťte jej servisnímu středisku nebo původnímu uživateli.
		Žlutá	
	Žlutá		Nářadí bylo uzamčeno pomocí „ochrany před krádeží“. Uživatel může nářadí odemknout pomocí aplikace RIDGID Link. Pokud se nejedná o vaše nářadí, vraťte jej servisnímu středisku nebo původnímu uživateli.
	Červená		

Obrázek 4 – Stavové kontrolky nástroje

Rozměry
(bez akumulátoru/nástavce) ... 13" x 4.3" x 2.6" (330 mm x 109 mm x 66 mm)

Akustický tlak (L_{PA})* ..... < 67,8 dB(A), K=2,5 dB(A)

Akustický výkon (L_{PW})* ..... < 75,8 dB(A), K=2,5 dB(A)

Vibrace* ..... < 0,71 m/s², K=1,5 m/s²

* Měření zvuku a vibrací probíhá v souladu se standardizovaným testem dle normy EN 62481-1.
- Úrovně vibrací lze použít pro srovnání s ostatními nástroji a pro předběžné vyhodnocení vlivu vystavení.
- Emise zvuků a vibrací se mohou měnit v závislosti na vaší lokaci a specifickém použití těchto nástrojů.
- U každé aplikace je nutné zhodnotit denní vystavení hlasitým zvukům a vibracím a v případě potřeby provést vhodná bezpečnostní opatření. Vyhodnocení úrovně vystavení by mělo brát v úvahu dobu, po kterou je nástroj VYPNUTÝ a nepoužívá se. Tento faktor může zásadně snížit úroveň vystavení během celé pracovní doby.

Standardní vybavení

Ohledně podrobností o vybavení dodávaným se specifickým katalogovým číslem nástroje - viz katalog RIDGID.

POZNÁMKA! Lisovací nástroje a nástavce RIDGID se nabízí ve dvou „řadách“:
- Standardní řada
- Kompaktní řada

Tyto řady nástavců nelze zaměňovat. Nástavce standardní řady budou fungovat pouze s nástroji standardní řady (RP 350, RP 351, RP 342-XL, RP 340, RP 330, 320-E, CT-400). Nástavce kompaktní řady budou fungovat pouze s nástroji kompaktní řady (RP 251, RP 240, RP 241, RP 200, RP 210, 100B).

⚠ VÝSTRAHA Lisovací nářadí RIDGID a nástavce na lisovací nářadí používejte pouze v případě, že je výrobce tvarovky určil pro použití s jejich systémem. Použití nesprávného lisovacího nářadí anebo nástavců pro daný systém může způsobit netěsnost systému, poškodit lisovací nářadí nebo nástavec, zrušit záruku nebo způsobit vážné zranění osob.

POZNÁMKA Za volbu vhodných materiálů a spojů je zodpovědný projektant nebo montér systému. Před pokusem o jakoukoliv instalaci by se mělo provést pečlivé zvážení specifického místa výkonu práce, včetně zhodnocení servisní teploty a chemického prostředí. *Ohledně údajů o volbě se obraťte na výrobce systému lisované armatury*.

Obraťte se na výrobce tvarovek, aby vám poskytl konkrétní informace o svém systému, včetně kompatibilních trubek, materiálů, pokynů pro instalaci, minimální vzdálenosti mezi tvarovkami, materiálu těsnění, kontroly, testování atd. Nesprávná instalace může způsobit netěsnosti systému a rozsáhlé škody na majetku.

Připojení aplikace RIDGID Link (bezdrátová komunikace)

Lisovací nářadí RIDGID® RP-251 využívá bezdrátovou technologii umožňující komunikaci s řádně vybavenými chytrými telefony nebo tablety („zařízeními“) s operačním systémem iOS nebo Android. To umožňuje uživateli prohlížet a stahovat uložená data úloh, vytvářet zprávy a aktualizovat firmware. Aby byl uživatelský zážitek co nejlepší, doporučuje se aktualizovat firmware. Zkontrolujte a v případě potřeby aktualizujte firmware nářadí před prvním použitím výrobku a poté pravidelně.

1. Stáhněte si příslušnou aplikaci RIDGID® Link do vašeho zařízení na webu RIDGID.com/apps nebo přes službu Google Play Store nebo Apple App Store.
2. Když je nářadí zapnuté a lze se připojit k zařízení, kontrolka bliká modře. *Viz Obrázek 4*.
3. Najděte na svém zařízení ikonu aplikace RIDGID Link a spusťte ji výběrem ikony. Prostřednictvím aplikace vyhledejte nářadí v okolí a vyberte požadovaný nástroj RIDGID. Viz návod k vašemu zařízení ohledně specifických informací, jak se připojit pomocí bezdrátové technologie. Po připojení bude kontrolka svítit modře.

   Po prvotním spárování se většina zařízení automaticky spojí se strojem, pokud je bezdrátová technologie aktivní a v dosahu a pokud je k tomu nakonfigurováno nastavení zařízení. Stroj by měl být od zařízení, které má být detekováno, vzdálen méně než 10 m (33 ft). Jakékoliv překážky mezi strojem a zařízením mohou snižovat provozní dosah.
4. Po spárování systém zkontroluje aktualizace firmwaru. V případě potřeby proveďte aktualizaci podle pokynů aplikace. Během aktualizace nářadí nepoužívejte. Během probíhající aktualizace firmwaru nebude svítit žádná kontrolka LED. Zkontrolujte pokyny aplikace a ověřte, zda je nový firmware nainstalován.
5. Při používání se řiďte pokyny dané aplikace. Nedovolte, aby vás používání aplikace odvádělo od sledování procesu. Nepozornost vůči procesu může vést ke ztrátě kontroly.
6. Bezdrátová komunikace se po odpojení hlavního napájení VYPNE . Vypnutím bezdrátové komunikace v zařízení zpomalíte vybíjení akumulátoru v zařízení.

Kontrola před zahájením práce

⚠ VÝSTRAHA

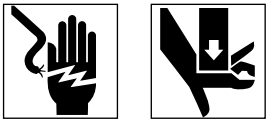

Lisovací nářadí a jeho nástavce kontrolujte každý den před použitím. Vyřešte veškeré problémy, abyste snížili nebezpečí vážného úrazu elektrickým proudem, rozdrcením, selháním nástavce či způsobeného jinými příčinami a zabránili poškození nástroje.

1. Vyndejte baterii z elektrického nástroje.
2. Z vybavení, obzvláště pak z držadel a ovládacích prvků, odstraňte veškeré stopy oleje, mastnoty či nečistot. Pomůže to provádění kontroly a napomůže zabránit tomu, aby vám nástroj nebo ovládání vyklouzlo z rukou.
3. U lisovacího nástroje zkontrolujte následující:
   - Správnou montáž, údržbu a úplnost.
   - Jakékoliv poškozené, opotřebované, chybějící, nesouosé nebo váznoucí části. Ujistěte se, že jsou oka na popruhy v dobrém stavu.
   - Hladký pohyb upínacího čepu nástavce mezi plně otevřenou a plně zavřenou polohou. Čep by se měl zajistit v obou polohách. Ujistěte se, že se spoušť/provozní spínač pohybuje volně a nevázne či se nezasekává.

- Přítomnost a čitelnost varovného štítku *(obr. 1A nebo 1B)*.
- Všechny ostatní podmínky, které mohou zabránit bezpečnému a normálnímu chodu.

  Lisovací nástroj nepoužívejte, dokud nejsou odstraněny všechny problémy.

4. Zkontrolujte a udržujte nástavce nástroje podle příslušných pokynů. Sundejte nástavec z nástroje. Ujistěte se, že jsou nástavce v dobrém stavu a mají jasně označené použití.
5. Zkontrolujte a proveďte údržbu veškerého dalšího používaného vybavení dle příslušných pokynů, abyste zajistili jeho správnou funkci.

Nastavení a provoz

⚠ VÝSTRAHA



Během lisovacího cyklu udržujte prsty a ruce mimo lisovací nástavce. V nástavci nebo mezi nástavcem a jinými předměty (např. nářadím, obrobkem a okolím) může dojít k rozdrcení, zlomenině nebo amputaci prstů nebo rukou.

Během použití dochází k vyvíjení velkých sil, které mohou odlomit nebo odmrštit různé části a způsobit tak zranění. Během provozu stůjte mimo dosah nástroje a vždy používejte vhodné osobní ochranné prostředky včetně ochrany očí.

Používejte správné nářadí, nástavec a kombinaci armatur. Nesprávné kombinace mohou vést k nedokončenému slisování spoje, což zvyšuje riziko úniků, poškození vybavení a poranění osob.

Řiďte s částmi Nastavení a Provoz, abyste snížili nebezpečí úrazu rozdrcením či úrazu z jiných příčin a zabránili poškození nástroje.

1. Zajistěte vhodné místo výkonu *(viz Všeobecné bezpečnostní výstrahy týkající se elektrického nářadí).* Pracujte na volném, rovném, stabilním a suchém místě. Nepoužívejte nástroj, pokud stojíte ve vodě.
2. Zkontrolujte vykonávanou práci a zvolte správný nástroj RIDGID a nástavec RIDGID podle specifikací daného úkolu. Použití nesprávného vybavení může u daného úkolu způsobit poranění osob, poškození nástroje a vytvoření neúplných spojů.
3. Ujistěte se, že bylo všechno vybavení zkontrolováno a nastaveno dle příslušných pokynů.

Demontáž/montáž nástavce

1. Vyndejte baterii z elektrického nástroje.
2. Plně otevřete upínací čep. Odstraňte/vložte vhodný nástavec *(Obr. 5)*.
3. Plně uzavřete upínací čep nástavce, dokud se nezajistí v uzavřené poloze. Upínací čep nástavce musí být plně uzavřený, aby se zabránilo poškození nástroje během jeho používání.

POZNÁMKA: Nářadí nepoužívejte bez nástavce na svém místě, jelikož se tím může nářadí poškodit.



Obrázek 5 – Upínací čep nástavce

Příprava spoje

POZNÁMKA Tyto pokyny představují všeobecné úkony pro několik typů nástavců lisovacího nástroje. Vždy se řiďte specifickými pokyny nástavce lisovacího nástroje, který používáte, a specifickými pokyny k instalaci výrobce armatury, abyste snížili riziko nesprávného lisovaného spoje a nadměrných škod na majetku.

1. Lisovaný spoj připravte v souladu s pokyny výrobce armatury.
2. Suchýma rukama vložte do nářadí plně nabitý akumulátor.
3. Po vložení akumulátoru se nářadí připojí k napájení a zapne se až po stisknutí a uvolnění spouště. Po zapnutí se rozsvítí prstenec pracovního osvětlení LED a stavová kontrolka nářadí bude v závislosti na režimu svítit zeleně nebo modře. Nářadí lze nyní používat.

4. Po 120 sekundách bez provozu se nářadí vypne a bude vypnuté do doby, než stisknete spoušť tak, aby se nářadí opět zapnulo. Pokud prstenec pracovního osvětlení LED nesvítí, je nářadí vypnuté. Stisknutí spouště při zapnutí nářadí neaktivuje - aby se spustil cyklus nářadí, musí se spoušť stisknout znovu.

Lisování armatury pomocí typických nůžkových čelistí

1. Stiskněte ramena čelistí k jejich otevření. V mnoha případech to lze provést jednou rukou *(viz obr. 6)*.



Obr. 6 - Otevírání čelistí jednou rukou

2. Umístěte otevřené čelisti kolem armatury *(Obrázek 7)*. Řádně vyrovnejte lisovací profil čelistí s obrysem armatury, jak je uvedeno v *instalačních pokynech výrobce armatury.* Uvolněte ramena čelistí k jejich uzavření okolo armatury. Nevěšte sadu čelistí za armaturu. Nástroj by mohl neočekávaně spadnout a způsobit vážné zranění nebo smrt.



Obrázek 7 – Umístění nůžkových čelistí kolem armatury



Obrázek 8 – Čelisti kolmo na armaturu

3. Ujistěte se, že je čelist správně umístěna rovně na armaturu *(Obrázek 8)*. Prsty a ruce držte mimo dosah čelistí, abyste zabránili zranění rozdrcením v čelistech nebo mezi čelistmi a okolím.

   Pokud pracovní osvětlení nářadí NESVÍTÍ, zapněte nářadí tak, že spínač na nářadí jednou stisknete a uvolníte. Nářadí je nyní připraveno k lisování.

   Normální režim: Stiskněte spoušť/provozní spínač *(obr. 9)*. Jakmile se spustí cyklus nástroje a válečky přijdou do styku s rameny čelistí, nástroj se zajistí a automaticky dokončí pracovní cyklus. Uvolněním spínače nástroj nezastavíte, jakmile se zajistil. Tím se zajišťuje konzistentní, opakovatelná celistvost lisovaného spoje.

   Režim ovládání: Stiskněte spoušť/provozní spínač *(obr. 9)*. Čelisti se přitisknou na armaturu, ale nedojde k vytvoření lisovaného spoje. Dle potřeby proveďte úpravy. Opětovným stisknutím provozního spínače se nástroj zajistí a automaticky dokončí pracovní cyklus. Uvolněním spínače nástroj nezastavíte, jakmile se zajistil. Tím se zajišťuje konzistentní, opakovatelná celistvost lisovaného spoje.

   Pokud je nutné nářadí vyjmout před dokončením spojení, uvolněte spoušť/provozní spínač a stiskněte zasouvací tlačítko *(obr. 1A a 1B)*.

POZNÁMKA Kdykoliv stisknete zasouvací tlačítko, lisování NEBYLO dokončeno a lisování spoje je nutné provést znovu, aby se zajistila jeho úplnost. Pokud nástroj během provozu selže, použijte tento postup.



Obr. 9 - Lisování armatury

4. Uvolněte spoušť/provozní spínač.
5. Stiskněte ramena čelistí k jejich otevření.
6. Sejměte čelisti z armatury. Vyvarujete se ostrých hran, které se mohly vytvořit na armatuře během lisování.
7. Po dokončení operace vyjměte akumulátor z nářadí.

Lisování armatury pomocí typického pohonu a sady lisovacího kroužku

1. Otevřete kroužek a umístěte jej kolem armatury. Řádně vyrovnejte lisovací profil kroužku s obrysem armatury, jak je uvedeno v *instalačních pokynech výrobce armatury*. Uvolněte kroužek, aby se uzavřel kolem armatury *(Obrázek 10)*.
2. Ujistěte se, že je v nástroji správně nainstalován pohon. Stiskněte ramena pohonu, aby se otevřely jeho špičky. Vyrovnejte špičky pohonu se sedly kroužku. Uvolněte ramena pohonu a plně zaveďte špičky pohonu do sedel kroužku *(Obrázek 10)*. Špatné vyrovnání špičky pohonu na sedlo kroužku může poškodit kroužek nebo pohon během lisování. Nezavěšujte nástroj a pohon za lisovací kroužek. Nástroj by mohl neočekávaně spadnout a způsobit vážné zranění nebo smrt.



Obrázek 10 – Připojení pohonu k lisovacímu kroužku

3. Ujistěte se, že je kroužek správně umístěn rovně na armaturu. Prsty a ruce držte mimo dosah pohonu a kroužku, abyste zabránili zranění rozdrcením v armatuře nebo mezi nástavcem a okolím.

   Pokud pracovní osvětlení nářadí NESVÍTÍ, aktivujte nářadí tak, že spínač na nářadí jednou stisknete a uvolníte. Nářadí je nyní připraveno k lisování.

   Normální režim: Stiskněte spoušť/provozní spínač *(obr. 1)*. Jakmile se spustí cyklus nástroje a válečky přijdou do styku s rameny čelistí, nástroj se zajistí a automaticky dokončí pracovní cyklus. Uvolněním spínače nástroj nezastavíte, jakmile se zajistil. Tím se zajišťuje konzistentní, opakovatelná celistvost lisovaného spoje.

   Režim ovládání: Stiskněte spoušť/provozní spínač *(obr. 1)*. Čelisti se přitisknou na armaturu, ale nedojde k vytvoření lisovaného spoje. Dle potřeby proveďte úpravy. Opětovným stisknutím provozního spínače se nástroj zajistí a automaticky dokončí pracovní cyklus. Uvolněním spínače nástroj nezastavíte, jakmile se zajistil. Tím se zajišťuje konzistentní, opakovatelná celistvost lisovaného spoje.

   Pokud je nutné nářadí vyjmout před dokončením spojení, uvolněte spoušť/provozní spínač a stiskněte zasouvací tlačítko *(obr. 1)*.

   POZNÁMKA Kdykoliv stisknete zasouvací tlačítko, lisování NEBYLO dokončeno a lisování spoje je nutné provést znovu, aby se zajistila jeho úplnost. Pokud nástroj během provozu selže, použijte tento postup.
4. Uvolněte spoušť/provozní spínač.
5. Stiskněte ramena pohonu k jeho otevření. Sejměte pohon z kroužku.
6. Sejměte kroužek z armatury. Vyvarujete se ostrých hran, které se mohly vytvořit na armatuře během lisování.
7. Po dokončení operace. Vyndejte baterii z elektrického nástroje.

Kontrola lisovaného spoje

1. Zkontrolujte lisovanou armaturu na:
   - Plné zavedení trubky do armatury.
   - Nadměrnou odchylku vyrovnání trubek. Lehká odchylka vyrovnání v místě lisovaného spoje se považuje za normální.
   - Nesprávné vyrovnání nástavce s obrysem armatury. Ohnutá nebo deformovaná armatura.

- Jakékoliv další problémy dle pokynů výrobce armatury. Ty mohou zahrnovat odstranění kontrolního kroužku nebo štítku (použitého k označení, že spoj ještě nebyl lisován).

  Pokud zjistíte jakékoliv problémy, odstraňte armaturu a nainstalujte nový lisovaný spoj.

2. Zkontrolujte lisovaný spoj v souladu s pokyny výrobce konektoru, běžnými postupy a platnými předpisy.

Provoz v chladném počasí

Jak klesá teplota, hydraulická kapalina houstne a snižuje se výkon akumulátoru. Aby se snížilo riziko nesprávného provozu, lisovací nářadí RP 251 nebude fungovat mimo specifikovaný teplotní rozsah signalizovaný stavovými kontrolkami nástrojů *(obr. 5)*.

Když jsou okolní podmínky mimo specifikovaný teplotní rozsah, uchovávejte nástroj a akumulátory v klimatizovaném prostoru, dokud nebudou připraveny k použití.

Uskladnění

Vyjměte akumulátor z lisovacího nářadí. Lisovací nářadí, nástavce a akumulátor skladujte v pouzdře. Vyhněte se skladování v extrémním horku či chladu. Nástroj se NEZAPNE, pokud se teploty nachází mimo specifikovaný rozsah.

⚠ VÝSTRAHA Nástroj uskladňujte na suchém, zajištěném, zamčeném místě mimo dosah dětí a osob, které nejsou seznámeny s použitím lisovacího nástroje. Nástroj je v rukou neproškolených uživatelů nebezpečný.

Řešení problémů

PROBLÉM	MOŽNÁ PŘÍČINA	ŘEŠENÍ
Nářadí se nezapne, když se stiskne spouštěč/provozní spínač.	Baterie je zcela vybitá nebo selhala.	Vložte plně nabitý akumulátor nebo akumulátor vyměňte.
	Baterie není správně vložená do držadla nástroje.	Zkontrolujte, zda je baterie plně zasunutá.
Nástavec vázne na armatuře.	Lisovaný spoj nebyl úspěšně dokončen.	Stiskněte zasouvací tlačítko (tlak), abyste odstranili čelisti z armatury. Zkontrolujte a proveďte znovu lisování.
Vytvořené lisované spoje jsou neúplné.	Byla použita nesprávná čelist s ohledem na velikost trubky nebo materiál.	Namontujte správný nástavec.
	Nástroj nebyl umístěn kolmo na trubku.	Zopakujte lisování spoje s novou armaturou a novou trubkou. Ujistěte se, že je nástroj rovně na trubce.
	Lisovací obrys nástavce nebyl vyrovnán s obrysem armatury.	Zopakujte lisování spoje s armaturou a novou trubkou. Ujistěte se, že je lisovací obrys nástavce vyrovnaný s obrysem armatury.
	Nástroj je zapotřebí opravit.	Nejbližší nezávislé autorizované servisní středisko RIDGID - viz Kontaktní informace.
Z nástroje uniká olej.	Problém s těsněním nebo mechanismem.	
Motor pracuje, ale nástroj nedokončí cyklus.	Nízká hladina oleje.	Nejbližší nezávislé autorizované servisní středisko RIDGID - viz Kontaktní informace.
Nástroj se během chodu zastaví.	Nízká hladina oleje.	

Viz Obrázek 5 ohledně stavových kontrolek nástroje.
Aktualizace firmwaru - viz kapitola Připojení aplikace RIDGID Link.

Návod k údržbě

⚠ VÝSTRAHA

Před údržbou nebo jakýmkoliv seřizováním nástroje se ujistěte, že jste vyndali akumulátor.

Čištění a mazání

1. Každý den zcela otřete nástroj čistým suchým hadrem.
2. Zkontrolujte upevňovací čep nástavce a v případě potřeby promažte čep silikonovým mazivem.
3. Při každém použití zkontrolujte vratné pružiny v nástavcích. Nástavce by se měly volně otevřít a zavřít pouhým středně silným dotekem prstu.

Aktualizace firmwaru

Aby byl uživatelský zážitek co nejlepší, doporučuje se aktualizovat firmware. Zkontrolujte a v případě potřeby aktualizujte firmware nářadí před prvním použitím výrobku a poté pravidelně. *Viz část Připojení aplikace RIDGID Link*.

Servis a opravy

⚠ VÝSTRAHA

Po nevhodném servisním zásahu nebo opravě může být nástroj při práci nebezpečný.

Servis a oprava lisovacího nářadí RP 251 musí být prováděna nezávislým autorizovaným servisním střediskem společnosti RIDGID pro lisovací nářadí.

Pro informace o vašem nejbližším nezávislém autorizovaném servisním středisku RIDGID, nebo máte-li jakékoliv otázky týkající se servisu či oprav, *podívejte se do části Kontaktní informace* v tomto návodu.

Volitelné vybavení

⚠ VÝSTRAHA

Abyste snížili nebezpečí úrazu, používejte pouze příslušenství speciálně určené a doporučené pro použití s lisovacím nářadím RP 251s, které je uvedeno níže.

Katalogové č.	Popis
78258	Přepravní pouzdro, RP 251

Sada akumulátorů

Katalogové č.	Popis	Kapacita
55183	RB-1225R	12 V 2,5 Ah Li-Ion

Baterii lze použít s libovolným katalogovým číslem nabíječky baterií RBC-121.

Nabíječky a kabely

Katalogové č.	Popis	Oblast	Typ zástrčky
55193	Nabíječka	USA, Kanada a Mexiko	A
55198	Nabíječka	Evropa	C
55203	Nabíječka	Čína	A
55208	Nabíječka	Austrálie a Jižní Amerika	I
55213	Nabíječka	Japonsko	A
55218	Nabíječka	Velká Británie	G
44798	Kabel nabíječky	Severní Amerika	A
44808	Kabel nabíječky	Evropa	C
44803	Kabel nabíječky	Čína	A
44813	Kabel nabíječky	Austrálie a LA	I
44818	Kabel nabíječky	Japonsko	A
44828	Kabel nabíječky	Velká Británie	G

Úplný seznam příslušenství RIDGID® pro tento nástroj *naleznete v online katalogu společnosti Ridge Tool na RIDGID.com nebo v části Kontaktní informace.*

Likvidace

Nářadí i veškeré příslušné akumulátory, baterie, příslušenství a obaly by měly být recyklovány způsobem šetrným k životnímu prostředí. Existují místní společnosti, které se na recyklování specializují, a které lze najít ve vaší oblasti. Vše likvidujte v souladu se všemi použitelnými předpisy. Pro získání dalších informací se spojte s místním úřadem pro nakládání s odpady.



Elektrická zařízení a akumulátory či baterie nevyhazujte do domovního odpadu!

Pro země EU: Podle evropské směrnice 2012/19/EU o odpadních elektrických a elektronických zařízeních a jejího provedení do vnitrostátních právních předpisů musí být elektrická zařízení, která již nejsou použitelná, a podle nařízení (EU) 2023/1542 také akumulátory či baterie, které již nejsou použitelné, sbírány odděleně a likvidovány způsobem šetrným k životnímu prostředí.

Elektromagnetická kompatibilita (EMC)

Termín elektromagnetická kompatibilita je použit k vyjádření schopnosti výrobku dobře fungovat v prostředí, kde se nacházejí elektromagnetická záření a elektrostatické výboje, aniž způsobí elektromagnetické rušení jiných zařízení.

POZNÁMKA Tyto nástroje splňují všechny použitelné standardy elektromagnetické kompatibility. Nelze však vyloučit jejich možnost vzájemného působení na jiné přístroje. Všechny normy týkající se elektromagnetické kompatibility, které byly testovány, jsou uvedeny v technické dokumentaci nástroje.

Lisovačka RP 251



⚠ VÝSTRAHA!

Pred používaním tohto náradia si dôkladne prečítajte návod na použitie. Nepochopenie a nedodržanie pokynov uvedených v tomto návode na použitie môže viesť k úrazu elektrickým prúdom, vzniku požiaru a/alebo vážnemu zraneniu osôb.

RIDGID

Obsah

Bezpečnostné symboly 215

Všeobecné bezpečnostné výstrahy pre elektrické náradie 215
Bezpečnosť na pracovisku 215
Elektrická bezpečnosť 216
Bezpečnosť osôb 216
Použitie a starostlivosť o elektrické náradie 217
Používanie akumulátorového náradia a starostlivosť oň 217
Servis 217

Špecifické bezpečnostné informácie 218
Bezpečnosť lisovačky 218

Kontaktné informácie spoločnosti RIDGID 218

Popis 219

Technické údaje 219
Štandardné vybavenie 221

Pripojenie aplikácie RIDGID Link (bezdrôtová komunikácia) 221

Kontrola pred prevádzkou 222

Nastavenie a prevádzka 222
Odstránenie/inštalácia nadstavca 223
Príprava spojenia 223
Stlačenie tvarovky pomocou typických nožnicových čeľustí 223
Stlačenie tvarovky pomocou typického akčného členu a súpravy lisovacieho krúžka .. 225
Kontrola lisovaného spoja 225

Používanie v studenom počasí 226

Skladovanie 226

Pokyny na údržbu 226
Čistenie a mazanie 226
Aktualizácia firmvéru 226
Servis a opravy 227

Voliteľné vybavenie 227
Riešenie problémov 227

Likvidácia 228

Elektromagnetická kompatibilita (EMC) 228

Vyhlásenie FCC/ICES ..... Vnútri zadného obalu

Nahlásenie bezpečnostnej chyby produktu ..... Vnútri zadného obalu

Vyhlásenie o zhode ..... Vnútri zadného obalu

Doživotná záruka ..... Zadný kryt

Preklad pôvodného návodu na použitie

Bezpečnostné symboly

V tomto návode na použitie a na výrobku sú použité bezpečnostné symboly a výstražné hlásenia, ktoré slúžia ako upozornenie na dôležité bezpečnostné informácie. Táto časť má pomôcť lepšie porozumieť týmto výstražným hláseniam a symbolom.



Toto je symbol bezpečnostnej výstrahy. Označuje riziko možného poranenia osôb. Dodržaním všetkých bezpečnostných pokynov, ktoré sú uvedené pod týmto symbolom, môžete predísť možným poraneniam alebo úrazom s následkom smrti.

⚠ NEBEZPEČENSTVO NEBEZPEČENSTVO označuje nebezpečnú situáciu, ktorá bude mať za následok vážne alebo smrteľné poranenie, ak jej nepredídete.

⚠ VÝSTRAHA VÝSTRAHA označuje nebezpečnú situáciu, ktorá môže mať za následok vážne alebo smrteľné poranenie, ak jej nepredídete.

⚠ UPOZORNENIE UPOZORNENIE označuje nebezpečnú situáciu, ktorá môže mať za následok ľahké alebo stredne vážne poranenie, ak jej nepredídete.

POZNÁMKA POZNÁMKA označuje informácie, ktoré sa vzťahujú na ochranu majetku.



Tento symbol znamená, že pred používaním zariadenia je nevyhnutné dôkladne si prečítať návod na použitie. Tento návod na použitie obsahuje informácie dôležité pre bezpečnosť a správnu obsluhu zariadenia.



Tento symbol znamená, že používateľ musí počas používania zariadenia vždy používať okuliare s bočnými krytmi alebo bezpečnostné okuliare, aby tak znížil riziko zranenia.



Tento symbol znamená, že toto je elektrické zariadenie, ktoré spĺňa požiadavky platných smerníc ES.



Tento symbol znamená, že toto je elektrické zariadenie, ktoré by sa nemalo likvidovať spolu s komunálnym odpadom. *Pozrite si časť „Likvidácia“.*



Toto je informačný symbol a označuje, že informácie o produkte (vrátane návodu na obsluhu) možno získať naskenovaním daného QR kódu.



Tento symbol uvádza rok výroby daného výrobku.



Tento symbol označuje riziko pomliaždenia rúk, prstov alebo iných častí tela.



Tento symbol označuje riziko zásahu elektrickým prúdom.



Tento symbol znamená, že pomocou tejto nabíjačky je možné nabíjať batérie RIDGID® série RB-12XXX (ako sú RIDGID RB1225R a RB-1225).

Všeobecné bezpečnostné výstrahy pre elektrické náradie*

⚠ VÝSTRAHA

Prečítajte si všetky bezpečnostné výstrahy, pokyny, ilustrácie a špecifikácie dodané s týmto elektrickým náradím. Nedodržanie všetkých nižšie uvedených pokynov môže mať za následok zásah elektrickým prúdom, požiar a/alebo vážne poranenie.

USCHOVAJTE VŠETKY VÝSTRAHY A POKYNY PRE PRÍPADNÉ ĎALŠIE POUŽITIE!

Pojem „elektrické náradie“ používaný vo všetkých nasledujúcich výstrahách sa vzťahuje na elektrické náradie napájané zo siete (napájacou šnúrou) alebo na elektrické náradie napájané akumulátormi (bez napájacej šnúry).

Bezpečnosť na pracovisku

- **Pracovisko udržujte čisté a dobre osvetlené.** Preplnené či tmavé miesta priťahujú nehody.
- **Nepoužívajte elektrické náradie vo výbušnom prostredí, napríklad v prítomnosti horľavých tekutín, plynov alebo prachu.** Elektrické náradie vytvára iskry, ktoré môžu vznietiť prach alebo výpary.
- **Zabezpečte, aby boli deti a okolostojace osoby počas obsluhy elektrického náradia v dostatočnej vzdialenosti.** V prípade odpútania pozornosti by ste mohli stratiť kontrolu nad náradím.

* Text použitý v časti všeobecných bezpečnostných výstrah pre elektrické náradie tohto návodu je doslovný, ako to vyžaduje platná norma UL/CSA/EN 62841-1. Táto časť obsahuje všeobecné bezpečnostné postupy pre mnohé rôzne typy elektrického náradia. Nie každé bezpečnostné opatrenie platí pre každé náradie a niektoré neplatia pre toto náradie.

Elektrická bezpečnosť

- **Zástrčky elektrického náradia sa musia typovo zhodovať so zásuvkami. Nikdy a žiadnym spôsobom nemodifikujte elektrické zástrčky. Nepoužívajte žiadne adaptéry, ak požívate uzemnené elektrické náradie.** Nezmenené zástrčky a zodpovedajúce elektrické zásuvky znížia riziko zasiahnutia elektrickým prúdom.
- **Vyhýbajte sa telesnému kontaktu s uzemnenými povrchmi, ako sú napríklad potrubia, radiátory, sporáky a chladničky.** Ak je vaše telo uzemnené, hrozí zvýšené riziko zasiahnutia elektrickým prúdom.
- **Elektrické náradie nevystavujte dažďu ani vlhku.**. Voda, ktorá vnikne do elektrického náradia, zvyšuje riziko zasiahnutia elektrickým prúdom.
- **Nepoškodzujte napájací kábel. Nikdy nepoužívajte napájací kábel na držanie, ťahanie alebo odpájanie elektrického náradia z elektrickej siete. Šnúru chráňte pred horúčavou, olejom, ostrými hranami alebo pohybujúcimi sa časťami zariadenia.** Poškodené alebo zamotané káble zvyšujú riziko zasiahnutia elektrickým prúdom.
- **Ak pracujete s elektrickým náradím vo vonkajšom prostredí, používajte len také predlžovacie káble, ktoré sú vhodné na použitie vo vonkajšom prostredí.** Používanie predlžovacieho kábla určeného na použitie vo vonkajšom prostredí znižuje riziko zásahu elektrickým prúdom.
- **Ak je prevádzka elektrického náradia vo vlhkom prostredí nevyhnutná, použite prerušovač elektrického obvodu (GFCI) s uzemnenou prúdovou ochranou.** Použitie prerušovača GFCI znižuje riziko zásahu elektrickým prúdom.
- **Ak je prevádzka elektrického náradia vo vlhkom prostredí nevyhnutná, použite zdroj s prúdovým chráničom (RCD) s uzemnenou prúdovou ochranou.** Použitie prúdového chrániča RCD znižuje riziko zásahu elektrickým prúdom.
- **Odporúčame vám, aby ste na napájanie náradia používali iba zdroj s prúdovým chráničom a rozdielovým prúdom 30 mA alebo nižším.**

Bezpečnosť osôb

- **Pri práci s elektrickým náradím buďte pozorní, konajte uvážlivo a sústreďte sa vždy na to, čo práve robíte. Nepoužívajte elektrické náradie, ak ste unavení, pod vplyvom drog, alkoholu alebo liekov.** Chvíľková nepozornosť pri práci s elektrickým náradím môže mať za následok vážne zranenie osôb.
- **Používajte osobné ochranné prostriedky. Vždy používajte ochranu očí.** Ochranné vybavenie, ako sú maska proti prachu, protišmyková obuv, ochranná prilba alebo chrániče sluchu, použité vo vhodných podmienkach znížia nebezpečenstvo poškodenia zdravia.
- **Zabráňte neočakávanému spusteniu. Pred pripojením elektrického náradia k napájaciemu zdroju a/alebo batérii, zdvíhaním alebo nosením náradia sa uistite, že hlavný spínač je v polohe OFF (VYPNUTÉ).** Pri nosení elektrického náradia s prstom na spínači alebo pripojení elektrického náradia, ktoré má spínač v polohe ON (ZAP), k napätiu, je veľmi pravdepodobné, že dôjde k nehode.
- **Pred presunutím spínača elektrického náradia do polohy ON (ZAPNUTÉ) odstráňte všetky nastavovacie alebo francúzske kľúče.** Francúzsky kľúč alebo kľúč ponechaný na otáčajúcej sa časti elektrického náradia môže spôsobiť zranenie osôb.
- **Nenaťahujte sa príliš ďaleko. Stále udržiavajte pevný postoj a rovnováhu.** To umožňuje lepšie ovládanie elektrického náradia v neočakávaných situáciách.
- **Pri práci noste vhodný pracovný odev. Neobliekajte si voľné oblečenie a nenoste šperky. Vlasy, oblečenie a rukavice udržiavajte mimo dosahu pohyblivých častí.** Voľný odev, šperky alebo dlhé vlasy sa môžu zachytiť do pohyblivých častí.
- **Ak používate zariadenia na odsávanie a zhromažďovanie prachu, uistite sa, že sú pripojené a používané správne.** Použitie zariadenia na odsávanie prachu môže zmierniť riziko spojené s prašnosťou.
- **Nedovoľte, aby vás skúsenosti nadobudnuté pri častom používaní stroja viedli k ľahkovážnosti a ignorovaniu bezpečnostných princípov.** Nedbanlivý úkon môže spôsobiť závažné poranenie v zlomku sekundy.

Použitie a starostlivosť o elektrické náradie

- **Pri obsluhe elektrického náradia nepoužívajte nadmernú silu. Použite správne elektrické náradie pre vašu aplikáciu.** Pomocou správneho elektrického náradia budete môcť vykonať požadovanú úlohu lepšie a bezpečnejšie rýchlosťou, pre ktorú je náradie skonštruovaný.
- **Nepoužívajte elektrické náradie, ak sa hlavný vypínač nedá ZAPNÚŤ a VYPNÚŤ.** Akékoľvek elektrické náradie, ktoré nie je možné ovládať vypínačom, je nebezpečné a musí sa opraviť.
- **Pred nastavovaním elektrického náradia, výmenou príslušenstva alebo uskladnením elektrického náradia odpojte zástrčku z elektrickej siete a/alebo odpojte batériu (ak ju možno odpojiť).** Takéto preventívne bezpečnostné opatrenia znižujú riziko neočakávaného uvedenia elektrického náradia do prevádzky.
- **Nepoužívané elektrické náradie skladujte mimo dosahu detí a osôb, ktoré nie sú dostatočne oboznámené s elektrickým náradím či týmto návodom na použitie elektrického náradia.** Používanie elektrického náradia neškolenými osobami je nebezpečné.
- **Vykonávajte údržbu elektrického náradia a príslušenstva. Skontrolujte, či sú pohyblivé súčiastky náradia správne zarovnané, či sa nezasekávajú, či nie sú zlomené alebo inak poškodené, čo by mohlo ovplyvniť fungovanie elektrického náradia. Pred použitím elektrického náradia dajte poškodené súčiastky opraviť.** Príčinou mnohých úrazov býva nedostatočná údržba elektrického náradia.
- **Rezné nástroje udržiavajte ostré a čisté.** Starostlivo ošetrované rezné nástroje s ostrými hranami sa menej často zasekávajú a ľahšie sa ovládajú.
- **Elektrické náradie, príslušenstvo, nadstavce atď. používajte podľa tohto návodu na použitie, pričom zohľadnite konkrétne pracovné podmienky a prácu, ktorá sa má vykonať.** Používanie elektrického náradia na iné ako určené účely môže vyvolať nebezpečnú situáciu.
- **Rukoväte a uchopovacie povrchy udržiavajte suché, čisté a bez oleja a mazív.** Klzké rukoväte a uchopovacie povrchy neumožňujú bezpečnú manipuláciu a ovládanie náradia v neočakávaných situáciách.

Používanie akumulátorového náradia a starostlivosť oň

- **Batériu nabíjajte len v nabíjačkách špecifikovaných výrobcom.** Ak sa nabíjačka vhodná pre jeden typ akumulátora použije s iným typom akumulátora, môže to predstavovať nebezpečenstvo požiaru.
- **Elektrické náradie používajte iba so špecifikovanými batériami.** Používanie iných akumulátorov môže mať za následok poranenie alebo vznik požiaru.
- **Keď batériu nepoužívate, zabezpečte, aby sa nedostala do styku s inými kovovými predmetmi, ako sú kancelárske spinky, mince, kľúče, klince, skrutky alebo iné drobné kovové predmety, ktoré by mohli spôsobiť skrat medzi svorkami batérie.** Skrat medzi svorkami akumulátora môže spôsobiť popáleniny alebo požiar.
- **Pri neopatrnom zaobchádzaní môže z batérie uniknúť tekutina. Dávajte pozor, aby ste s ňou v takom prípade neprišli do kontaktu. V prípade náhodného kontaktu umyte postihnuté miesto vodou. Ak sa kvapalina z akumulátora dostane do očí, vyhľadajte aj lekársku pomoc.** Kvapalina vytečená z akumulátora môže spôsobiť podráždenie alebo popáleniny.
- **Nepoužívajte batériu ani náradie, ktoré sú poškodené alebo upravené.** Poškodené alebo upravené batérie môžu prejavovať nepredvídateľné správanie, ktoré povedie k vzniku požiaru, výbuchu alebo riziku zranenia.
- **Batérie ani náradie nevystavujte pôsobeniu ohňa ani extrémnym teplotám.** Vystavenie ohňu alebo teplote vyššej ako 130 °C (265 °F) môže viesť k výbuchu.
- **Dodržiavajte všetky pokyny pre nabíjanie a batériu ani náradie nenabíjajte mimo teplotného rozsahu uvedeného v týchto pokynoch.** Nesprávne nabíjanie alebo nabíjanie mimo špecifikovaného teplotného rozsahu by mohlo batériu poškodiť a zvýšiť nebezpečenstvo vzniku požiaru.

Servis

- **Elektrické náradie zverte do opravy iba kvalifikovanému odborníkovi a používajte iba originálne náhradné súčiast-**

ky. Tým zaistíte bezpečnosť elektrického náradia.

- **Poškodené batérie nikdy neopravujte.** Servis batérií smie vykonávať len výrobca alebo autorizovaný poskytovateľ servisných služieb.

Špecifické bezpečnostné informácie

⚠ VÝSTRAHA

Táto časť obsahuje dôležité bezpečnostné informácie, ktoré sú špecifické pre tento nástroj.

Pred použitím týchto lisovačiek si dôkladne prečítajte tieto bezpečnostné pokyny, aby sa znížilo riziko zasiahnutia elektrickým prúdom alebo iného vážneho zranenia osôb.

USCHOVAJTE VŠETKY VÝSTRAHY A POKYNY PRE PRÍPADNÉ ĎALŠIE POUŽITIE!

V puzdre na prenášanie náradia je priehradka určená na uchovávanie tohto návodu pri náradí pre potreby operátora.

Bezpečnosť lisovačky

- **Počas lisovacieho cyklu sa nepribližujte prstami a rukami k lisovacím nadstavcom.** Ak dôjde k zachyteniu prstov alebo rúk medzi prvky nadstavca alebo medzi tieto komponenty a akýkoľvek iný predmet, môže dôjsť k ich pomliaždeniu, zlomeniu alebo amputácii.
- **Nikdy sa nepokúšajte opravovať opotrebované alebo poškodené lisovacie nadstavce. Zlikvidujte celý opotrebovaný alebo poškodený nadstavec.** Nadstavec, ktorý sa zváral, brúsil, vŕtal alebo akýmkoľvek spôsobom upravoval, sa počas lisovania môže rozletieť a spôsobiť vážne zranenie. Pokiaľ sa nevymení celý lisovací nadstavec, môže dôjsť k zlyhaniu komponentu a vážnemu zraneniu.
- **Počas používania výrobku vznikajú veľké sily, v dôsledku ktorých môže dôjsť k zlomeniu alebo vymrštení nejakej časti a k následnému zraneniu.** Do pracovnej oblasti nesmie vstupovať nepovolaný personál. Počas používania nástroja dodržiavajte od neho dostatočnú vzdialenosť a vždy používajte vhodné ochranné prostriedky vrátane ochrany zraku.
- **Pracovný proces a činnosť náradia musí ovládať jedna osoba.** V záujme zníženia rizika poranenia by sa v oblasti používania náradia mala nachádzať len obsluha.
- **Lisovačky RIDGID® používajte len s príslušnými lisovacími nadstavcami RIDGID alebo s nadstavcami schválenými spoločnosťou RIDGID.** Iné použitia alebo úprava lisovačiek na iné aplikácie môžu poškodiť lisovačku, nadstavce a/alebo spôsobiť zranenie osôb.
- **Používajte správne kombinácie náradia, nadstavca a tvarovky.** Nesprávne kombinácie môžu viesť k neúplnému spoju, ktorý zvýši riziko únikov, poškodenia zariadenia a zranenia.
- **Náradie neupravujte.** Akékoľvek úpravy náradia môžu vyústiť v poranenie osôb a v neplatnosť záruky na náradie.
- **Pred použitím lisovačky RIDGID® si s porozumením prečítajte nasledovné dokumenty:**
  - tento návod na použitie
  - Pokyny pre všetky používané nadstavce
  - príručka pre batérie/nabíjačku
  - návod výrobcu na inštaláciu tvarovky
  - Pokyny týkajúce sa akéhokoľvek iného vybavenia či materiálu používaného s týmto náradím

  Nedodržanie všetkých pokynov a výstrah môže mať za následok poškodenie majetku a/alebo vážne zranenia.

Kontaktné informácie spoločnosti RIDGID

Ak máte akékoľvek otázky, ktoré súvisia s týmto výrobkom značky RIDGID®:

- Kontaktujte svojho miestneho distribútora RIDGID.
- Navštívte webovú stránku RIDGID.com, kde získate informácie o miestnom kontaktnom bode pre výrobky značky RIDGID.
- Oddelenie technických služieb Ridge Tool môžete kontaktovať e-mailom na adrese ProToolsTechService@Emerson.com, resp. zavolajte na číslo 844-789-8665 (platí pre USA a Kanadu).

Popis

Lisovačka RIDGID® RP 251 je spolu s príslušnými nadstavcami určená na mechanické lisovanie tvaroviek na rúry s cieľom vytvorenia vodotesného a permanentného spoja, napr. pri inštalatérskych, kúrenárskych, klimatizačných a chladiarenských aplikáciách.

Po stlačení spínača spúšte/chodu na lisovačke vnútorný elektrický motor uvedie do činnosti hydraulické čerpadlo, ktoré odošle kvapalinu do valca náradia, čím sa posunie piest dopredu a vyvinie silu na nadstavec s následným stlačením tvarovky. Lisovací cyklus trvá približne 4 sekundy. Keď cyklus začne deformovať tvarovku, automaticky bude pokračovať v procese až do jeho dokončenia, aj keď sa spínač spúšte/chodu uvoľní.

Toto náradie zahŕňa aj druhý prevádzkový režim („režim ovládania“), ktorý sa dá zapnúť pomocou spojovacej aplikácie RIDGID Link. Režim ovládania umožňuje uchopenie tvarovky pred lisovaním, čo následne umožňuje overenie správneho zarovnania nadstavca, tvarovky a rúrky.

Stavové indikátory náradia uvádzajú javy, ako sú stav náradia, stav batérie, požadovaná údržba alebo nesprávna teplota. Pracovné svetlo sa zapne po stlačení spínača spúšte/chodu pri zapnutí náradia a osvetlí pracovný priestor. Náradie sa vypne po 120 sekundách nečinnosti.

Hlavu je možné otočiť o 360° na získanie lepšieho prístupu v stiesnených priestoroch. Toto náradie sa dodáva s textilnými uškami, ktoré možno použiť na vhodné upevnenie, napríklad na remienok na rameno alebo na upínacie popruhy.

Táto lisovačka obsahuje bezdrôtovú technológiu, vďaka ktorej sa dokáže pripojiť k smartfónom a tabletom. Podrobnosti nájdete v časti *„Pripojenie aplikácie RIDGID Link (bezdrôtová komunikácia)“*.

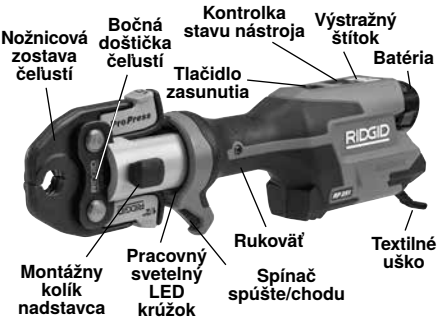

Obrázok 1A – Lisovačka RIDGID RP 251



Obrázok 1B – Stavové indikátory/výstražný štítok



Obrázok 2 – Výrobné číslo zariadenia - číslice v krúžku uvádzajú rok a mesiac výroby. (RR = rok, MM = mesiac,)

Technické údaje

Nadstavce ..... Kompaktná séria RIDGID

Dĺžka pohybu ..... 1.2" (30,5 mm)

Sila piesta..... 5,400 lbs. (24 kN)

Motor

Napätie..... 10,8 V DC (menovité)

Prúd..... 24 A

Výkon ..... 260 Wattov

Ovládací prvok	Označenie	Popis
Spínač spúšte/ chodu	—	Jedným stlačením/uvoľnením spínača spúšte/chodu sa náradie zapne (rozsvieti sa pracovný svetelný LED krúžok a kontrolka stavu náradia). Náradie je teraz možné používať. Náradie zostane zapnuté a pripravené na použitie 2 minúty. Ak kontrolky zhasnú, je potrebné znova stlačiť spínač, aby bolo náradie možné používať. **Normálny režim:** Stlačením spínača chodu spustite cyklus lisovania, uvoľnite ho, keď sa náradie uzamkne. Normálny režim je nastavenie z výroby. **Režim ovládania:** Stlačením spínača chodu založte nadstavec na obrobok. Podľa potreby vykonajte nastavenia. Opätovným stlačením spínača chodu spustite cyklus lisovania, uvoľnite ho, keď sa náradie uzamkne. Uvoľnenie spínača nezastaví nástroj, keď sa raz uzamkol. Týmto sa zaistí konzistentná, opakovateľná celistvosť lisovaného spoja. Režim je možné zmeniť pomocou aplikácie RIDGID Link. Pozrite si časť „Pripojenie aplikácie RIDGID Link (bezdrôtová komunikácia)“.
Tlačidlo zasunutia		Umožňuje uvoľniť náradie bez dokončenia stlačenia. Ak sa použije, lisovaný spoj sa nedokončí a bude sa musieť sa zopakovať.
Montážny kolík nadstavca	—	Pridržiava nadstavec na náradí. Musí sa úplne vložiť, aby mohlo náradie fungovať

Obrázok 3 – Tabuľka ovládacích prvkov

Ikona	Svietiaci indikátor 	Blikajúci indikátor 	Popis
		Modrý	Možnosť pripojenia k aplikácii RIDGID Link.
	Modrý		Pripojenie k aplikácii RIDGID Link bolo vytvorené.
	Zelená		Náradie je v „normálnom režime“, pohotovostnom režime, pripravené na činnosť.
	Modrý		Náradie je v „režime ovládania“, pohotovostnom režime, pripravené na činnosť.
		Zelená	Cyklus lisovania sa dokončil.
		Červený (4 sekundy)	Cyklus lisovania je prerušený (ventil bol otvorený manuálne/príliš skoro pred dosiahnutím tlaku). Potvrďte správne nastavenie a pred použitím reštartujte. Ďalšie informácie nájdete v aplikácii RIDGID Link.
		Červená	Montážny kolík nadstavca nezapadol úplne. Náradie sa nespustí. Úplne vložte kolík. Ak indikátory aj naďalej svietia, nechajte na náradí vykonať servis.
	Červená		Náradie má poruchu a nebude fungovať. Vyberte batériu a nechajte náradie odpočívať, potom batériu znova vložte. Ak kontrolka aj naďalej SVIETI, nechajte vykonať servis náradia. Ďalšie informácie nájdete v aplikácii RIDGID Link.
		Žltá	Slabá batéria. Dobite batériu/vložte úplne nabitú batériu.
		Červený + žltý	Slabá batéria. Náradie sa nespustí. Dobite batériu/vložte úplne nabitú batériu.
	Žltá		Náradie v blízkosti polohy zablokovania s „ochranou proti krádeži“. Používateľ môže náradie odblokovať prostredníctvom aplikácie RIDGID Link. Ak toto nie je vaše náradie, vráťte ho do servisného strediska alebo pôvodnému používateľovi.
		Žltá	
	Žltá		Náradie je zablokované pomocou funkcie „ochrany proti krádeži“. Používateľ môže náradie odblokovať prostredníctvom aplikácie RIDGID Link. Ak toto nie je vaše náradie, vráťte ho do servisného strediska alebo pôvodnému používateľovi.
	Červená		

Obrázok 4 – Kontrolky stavu náradia

Otáčanie hlavy ..... 360°

Prevádzkový cyklus .....3 stlačenia/min.

Napájací zdroj ..... 12 V lítiovo-iónový akumulátor (séria RIDGID RB-1200)

Dosah bezdrôtového pripojenia..... 33 ft. (10 m)

Povolená vlhkosť ..... 80 % maximálne

Rozsah prevádzkovej teploty.....15 °F až 122 °F (–10 °C až 50 °C)

Teplota skladovania .....32 °F až 113 °F (0 °C až 45 °C)

Hmotnosť (bez batérie/príslušenstva).....3.57 lbs. (1,62 kg)

Rozmery (bez batérie/príslušenstva).....13" x 4.3" x 2.6" (330 mm x 109 mm x 66 mm)

Akustický tlak (L_{PA})*..... < 67,8 dB(A), K=2,5 dB(A)

Akustický výkon (L_{PW})* ..... < 75,8 dB(A), K=2,5 dB(A)

Vibrácie*..... < 0,71 m/s², K=1,5 m/s²

* Zvuk a vibrácie sa merajú v súlade so štandardizovaným testovaním podľa normy EN 62481-1.
- Úrovne vibrácií je možné použiť pre porovnanie s iným náradím a na predbežné určenie expozície.
- Emisie zvuku a vibrácií sa môžu líšiť v závislosti od vašej polohy a konkrétneho použitia tohto náradia.
- Pri každej aplikácii treba vyhodnocovať denné úrovne expozície zvuku a vibráciám a v prípade potreby treba prijať príslušné bezpečnostné opatrenia. Pri vyhodnocovaní úrovní expozície treba zohľadniť dobu, keď je náradie vypnuté (OFF) a nepoužíva sa. Takto môže dôjsť k výraznému zníženiu úrovne expozície v priebehu celkovej pracovnej doby.

Štandardné vybavenie

Podrobnosti o vybavení dodanom s nástrojmi s konkrétnymi katalógovými číslami sú uvedené v katalógu produktov značky RIDGID.

POZNÁMKA! Nadstavce lisovačiek RIDGID sa ponúkajú v rámci dvoch „sérií“:

- Štandardná séria
- Kompaktná séria

Série týchto nadstavcov nie sú navzájom zameniteľné. Nadstavce štandardnej série budú fungovať len s náradím štandardnej série (RP 350, RP 351, RP 342-XL, RP 340, RP 330, 320-E, CT-400). Nadstavce kompaktnej série budú fungovať len s náradím kompaktnej série (RP 251, RP 240, RP 241, RP 200, RP 210, 100B).

⚠ VÝSTRAHA Používajte lisovačky RIDGID a lisovacie nadstavce RIDGID, len ak výrobca tvaroviek uvádza, že sa môžu používať s ich systémami. Použitie nesprávnych lisovačiek a/alebo nadstavcov so systémom môže spôsobiť netesnosť systému, poškodenie lisovačky alebo nadstavca, neplatnosť záruky alebo vážne poranenie.

POZNÁMKA Za výber vhodných materiálov a metódy spojenia je zodpovedný projektant a/alebo montér systému. Pred pokusom o akúkoľvek inštaláciu sa musí vykonať dôkladné vyhodnotenie konkrétneho pracovného prostredia vrátane chemického prostredia a pracovnej teploty. *Informácie k výberu získate od výrobcu systému lisovania tvaroviek*.

Od výrobcu fitingov si vyžiadajte špecifické informácie o ich systéme vrátane kompatibilných vedení, materiálov, pokynov na inštaláciu, minimálnej vzdialenosti medzi fitingami, tesniaceho materiálu, kontrol, testovania atď. Nesprávna inštalácia môže spôsobiť netesnosť systému a závažné poškodenie majetku.

Pripojenie aplikácie RIDGID Link (bezdrôtová komunikácia)

Lisovačka RIDGID® RP-251 obsahuje bezdrôtovú technológiu, ktorá umožňuje komunikáciu so smartfónmi alebo tabletmi („zariadenia“) s príslušným rozhraním s operačným systémom iOS alebo Android. Používateľovi umožňuje prezerať a sťahovať údaje o uložených úlohách, vytvárať správy a aktualizovať firmvér. V záujme dosiahnutia čo najlepších skúseností používateľa sa odporúča aktualizovať firmvér. Pred prvým použitím nástroja, a následne v pravidelných intervaloch, kontrolujte a v prípade potreby aktualizujte firmvér nástroja.

1. Stiahnite si riadnu aplikáciu RIDGID® Link do svojho zariadenia zo stránky RIDGID.com/apps, z obchodu Google Play či Apple App Store.
2. Po zapnutí nástroja bude kontrolka blikať namodro v prípade, ak je možné pripojenie k zariadeniu. *Pozrite si Obrázok 4.*
3. Nájdite ikonu aplikácie RIDGID Link vo svojom zariadení a aplikáciu spustite výberom ikony. Prostredníctvom apliká-

cie vyhľadajte nástroje v okolí a vyberte požadovaný nástroj RIDGID. Konkrétne informácie o spôsobe pripojenia prostredníctvom bezdrôtovej technológie nájdete v návode na obsluhu zariadenia. Po pripojení bude kontrolka (( )) svietiť namodro.

Po počiatočnom spárovaní sa väčšina zariadení automaticky pripojí k náradiu, keď je bezdrôtová technológia aktívna a v dosahu, a ak sú nastavenia zariadenia nakonfigurované na pripojenie. Náradie by malo byť vzdialené od zariadenia menej ako 33 ft. (10 m), inak ho nebude možné zaznamenať. Akákoľvek prekážka medzi náradím a zariadením môže skrátiť prevádzkový dosah.

4. Po spárovaní systém skontroluje aktualizácie firmvéru. V prípade potreby spustite aktualizáciu podľa pokynov v aplikácii. Počas prebiehajúcich aktualizácií náradie nepoužívajte. Počas prebiehajúcej aktualizácie firmvéru nebude svietiť žiadna LED kontrolka. Skontrolujte pokyny v aplikácii a overte si, či je nainštalovaný nový firmvér.
5. Postupujte podľa pokynov v aplikácii ohľadom použitia. Používanie aplikácie vás nesmie rozptyľovať od monitorovania procesu. Nepozornosť pri procese môže spôsobiť stratu kontroly.
6. Po vypnutí hlavného napájania sa VYPNE aj bezdrôtová komunikácia. Vypnite bezdrôtovú komunikáciu v zariadení, aby ste obmedzili vybíjanie batérie zariadenia.

Kontrola pred prevádzkou

⚠ VÝSTRAHA

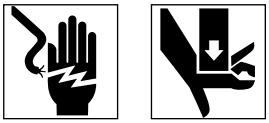

Lisovačku a nadstavce kontrolujte denne pred použitím. Vyriešte akékoľvek problémy s cieľom znížiť riziko vážneho zranenia v dôsledku zasiahnutia elektrickým prúdom, pomliaždenia, zlyhania nadstavca a iných príčin, ako aj zabrániť poškodeniu náradia.

1. Vyberte batériu z náradia.
2. Odstráňte akýkoľvek olej, mazivo alebo nečistotu zo zariadenia, hlavne z rukovätí a ovládacích prvkov. Tým sa uľahčí kontrola a zabráni sa vyšmyknutiu náradia alebo ovládacích prvkov z rúk.
3. Vykonajte nasledovnú kontrolu lisovačky:
   - Správnosť montáže, stav údržby a úplnosť.
   - Akékoľvek poškodené, opotrebované, chýbajúce, nesprávne nastavené alebo zasekávajúce sa časti. Overte, či sú textilné pútka v dobrom stave.
   - Plynulý pohyb montážneho kolíka nadstavca medzi úplne otvorenou a úplne zatvorenou polohou. Kolík by sa mal uzamknúť v každej polohe. Overte, či sa spínač spúšte/chodu pohybuje voľne a neviazne ani sa nezasekáva.
   - Prítomnosť a čitateľnosť výstražného štítku *(obrázok 1A alebo 1B)*.
   - Či sa nevyskytujú akékoľvek ďalšie okolnosti, ktoré by mohli brániť bezpečnej a normálnej činnosti.

     Nepoužívajte lisovačku, pokiaľ sa problémy nevyriešia.
4. Nadstavce náradia kontrolujte a udržiavajte podľa príslušných pokynov. Odstráňte nadstavec z náradia. Overte, či sú nadstavce v dobrom stave a jasne vyznačené ohľadom použitia.
5. Podľa príslušných pokynov vykonajte kontrolu a údržbu všetkých ostatných použitých zariadení, aby ste zaistili ich správnu funkčnosť.

Nastavenie a prevádzka

⚠ VÝSTRAHA



Počas lisovacieho cyklu sa nepribližujte prstami a rukami k lisovacím nadstavcom. Ak prsty alebo ruky vložíte do nadstavca alebo do priestoru medzi nadstavcom a inými predmetmi (napríklad náradím, obrobkom a okolím), náradie by ich vám mohlo rozdrviť, zlomiť alebo amputovať.

Počas používania výrobku vznikajú veľké sily, v dôsledku ktorých môže dôjsť k zlo-

meniu alebo vymrštení nejakej časti a k následnému zraneniu. Počas používania nástroja dodržiavajte od neho dostatočnú vzdialenosť a vždy používajte vhodné ochranné prostriedky vrátane ochrany zraku.

Používajte správne kombinácie náradia, nadstavca a tvarovky. Nesprávne kombinácie môžu viesť k neúplnému lisovaniu spoja, čím sa zvýši riziko únikov, poškodenia zariadenia a zranenia.

Dodržiavajte správny spôsob nastavenia a obsluhy, aby sa zamedzilo riziku zranenia v dôsledku pomliaždenia a iných príčin a zabránilo sa poškodeniu náradia.

1. Overte, či je pracovná oblasť vhodná na vykonávanie činnosti *(pozri Všeobecné bezpečnostné výstrahy týkajúce sa elektrického náradia).* Zariadenie používajte na čistom, rovnom, stabilnom a suchom mieste. Nepoužívajte náradie, ak stojíte vo vode.
2. Skontrolujte prácu, ktorá sa má vykonať, a určte správne náradie RIDGID a správny nadstavec RIDGID pre danú aplikáciu podľa ich technických parametrov. Použitie nesprávneho zariadenia pre danú aplikáciu môže spôsobiť zranenie, poškodiť náradie a vytvoriť neúplné spojenia.
3. Overte, či bolo všetko zariadenie skontrolované a nastavené podľa pokynov v príslušných návodoch.

Odstránenie/inštalácia nadstavca

1. Vyberte batériu z náradia.
2. Úplne otvorte montážny kolík nadstavca. Odpojte/pripojte správny nadstavec *(Obrázok 5)*.
3. Úplne zatvorte montážny kolík nadstavca tak, aby sa uzamkol v zatvorenej polohe. Montážny kolík nadstavca musí byť úplne zatvorený, aby nedošlo k poškodeniu náradia počas používania.

POZNÁMKA: Nepoužívajte náradie bez nasadeného nadstavca, pretože by sa mohlo poškodiť.



Obrázok 5 – Montážny kolík nadstavca

Príprava spojenia

POZNÁMKA Tento návod predstavuje zovšeobecnené postupy pre niekoľko typov nadstavcov lisovačky. Vždy dodržiavajte konkrétne pokyny týkajúce sa používaného nadstavca lisovačky a konkrétne pokyny na inštaláciu od výrobcu tvarovky, aby sa zamedzilo riziku vzniku nesprávnych lisovaných spojov a rozsiahleho poškodenia majetku.

1. Lisovaný spoj pripravte v súlade s pokynmi výrobcu tvarovky.
2. Suchými rukami vložte úplne nabitú batériu do náradia.
3. Po vložení batérie sa náradie zapne až po stlačení a uvoľnení spúšte. Po zapnutí sa rozsvieti pracovný svetelný LED krúžok a stavová kontrolka nástroja bude v závislosti od režimu svietiť nazeleno alebo namodro. Náradie je teraz možné používať.
4. Po 120 sekundách bez prevádzky sa náradie vypne, kým nestlačíte spúšť, čím ho znova zapnete. Ak pracovný svetelný LED krúžok nesvieti, náradie je vypnuté. Po prvotnom stlačení spúšte sa náradie neaktivuje – na spustenie cyklu náradia je potrebné ďalšie stlačenie spúšte.

Stlačenie tvarovky pomocou typických nožnicových čeľustí

1. Stlačením ramien čeľustí otvorte čeľuste. V mnohých prípadoch to možno vykonať jednou rukou *(pozri obrázok 6)*.



Obrázok 6 – Otváranie čeľustí jednou rukou

2. Umiestnite otvorené čeľuste okolo tvarovky *(Obrázok 7)*. Správne zarovnajte lisovací profil čeľustí s obrysom tvarovky tak, ako je to uvedené v *návode na inštaláciu od výrobcu tvarovky.* Uvoľnite ramená čeľustí, aby sa čeľuste zatvorili okolo tvarovky. Nenechávajte visieť nastavené čeľuste z tvarovky. Nástroj by mohol neočakávane spadnúť a spôsobiť vážne alebo smrteľné poranenie.



Obrázok 7 – Umiestnenie nožnicových čeľustí okolo tvarovky

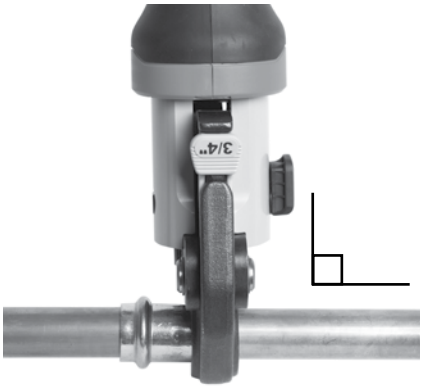

Obrázok 8 – Čeľuste usporiadané kolmo na tvarovku

3. Uistite sa, že čeľuste sú správne umiestnené a sú kolmo voči tvarovke *(Obrázok 8)*. Nepribližujte sa prstami a rukami k čeľustiam, aby nedošlo k zraneniam v dôsledku pomliaždenia v čeľustiach alebo medzi čeľusťami a okolím.

   Ak pracovná kontrolka náradia NESVIETI, zapnite náradie jedným stlačením a uvoľnením spínača náradia. Náradie je teraz pripravené na lisovanie.

   Normálny režim: Stlačte spínač spúšte/chodu *(obrázok 9)*. Hneď ako začne cyklus nástroja a valčeky sa dotknú ramien čeľustí, nástroj sa uzamkne a automaticky dokončí cyklus. Uvoľnenie spínača nezastaví nástroj, keď sa raz uzamkol. Týmto sa zaistí konzistentná, opakovateľná celistvosť lisovaného spoja.

   Režim ovládania: Stlačte spínač spúšte/chodu *(obrázok 9)*. Čeľuste uchopia tvarovku, ale lisovaný spoj sa nevytvorí. Podľa potreby vykonajte nastavenia. Znova stlačte spínač chodu, náradie sa uzamkne a automaticky dokončí cyklus. Uvoľnenie spínača nezastaví nástroj, keď sa raz uzamkol. Týmto sa zaistí konzistentná, opakovateľná celistvosť lisovaného spoja.

   Ak je potrebné náradie odstrániť pred dokončením spoja, uvoľnite spínač spúšte/chodu a stlačte tlačidlo zasunutia *(obrázky 1A a 1B)*.

POZNÁMKA Vždy, keď stlačíte tlačidlo zasunutia, lisovanie sa NEDOKONČÍ a daný spoj sa musí zlisovať znova, aby sa zaistilo jeho dokončenie. Ak dôjde k poruche nástroja počas činnosti, použite tento postup.



Obrázok 9 – Zlisovanie tvarovky

4. Uvoľnite spínač spúšte/chodu.
5. Stlačením ramien čeľustí otvorte čeľuste.
6. Odoberte čeľuste z tvarovky. Vyhýbajte sa ostrým hranám, ktoré sa mohli vytvoriť na tvarovke počas úkonu lisovania.

7. Po dokončení činnosti vyberte batériu z náradia.

Stlačenie tvarovky pomocou typického akčného členu a súpravy lisovacieho krúžka

1. Otvorte krúžok a umiestnite ho okolo tvarovky. Správne zarovnajte lisovací profil krúžka s obrysom tvarovky tak, ako je to uvedené v *návode na inštaláciu od výrobcu tvarovky*. Uvoľnite krúžok, aby sa zatvoril okolo tvarovky *(Obrázok 10)*.
2. Uistite sa, že v nástroji je správne nainštalovaný vhodný akčný člen. Stlačte ramená akčného člena na otvorenie jeho špičiek. Zarovnajte špičky akčného člena so zásuvkami krúžka. Uvoľnite ramená akčného člena a úplne založte špičky akčného člena do priehlbín krúžka *(Obrázok 10)*. Nesprávne zarovnanie špičky akčného člena so zásuvkou krúžka môže pri lisovaní poškodiť krúžok alebo akčný člen. Nástroj ani akčný člen nevešajte za lisovací krúžok. Nástroj by mohol neočakávane spadnúť a spôsobiť vážne alebo smrteľné poranenie.



Obrázok 10 – Pripojenie akčného člena k lisovaciemu krúžku

3. Uistite sa, že krúžok je správne umiestnený a je kolmo voči tvarovke. Nepribližujte sa prstami a rukami k akčnému členu a krúžku, aby nedošlo k zraneniam v dôsledku pomliaždenia nadstavcom alebo medzi nadstavcom a okolím.

   Ak pracovná kontrolka náradia NESVIETI, zapnite náradie jedným stlačením a uvoľnením spínača náradia. Náradie je teraz pripravené na lisovanie.

   Normálny režim: Stlačte spínač spúšte/chodu *(obrázok 1)*. Hneď ako začne cyklus nástroja a valčeky sa dotknú ramien čeľustí, nástroj sa uzamkne a automaticky dokončí cyklus. Uvoľnenie spínača nezastaví nástroj, keď sa raz uzamkol. Týmto sa zaistí konzistentná, opakovateľná celistvosť lisovaného spoja.

   Režim ovládania: Stlačte spínač spúšte/chodu *(obrázok 1)*. Čeľuste uchopia tvarovku, ale lisovaný spoj sa nevytvorí. Podľa potreby vykonajte nastavenia. Znova stlačte spínač chodu, náradie sa uzamkne a automaticky dokončí cyklus. Uvoľnenie spínača nezastaví nástroj, keď sa raz uzamkol. Týmto sa zaistí konzistentná, opakovateľná celistvosť lisovaného spoja.

   Ak je potrebné náradie odstrániť pred dokončením spoja, uvoľnite spínač spúšte/chodu a stlačte tlačidlo zasunutia *(obrázok 1)*.

   POZNÁMKA Vždy, keď stlačíte tlačidlo zasunutia, lisovanie sa NEDOKONČÍ a daný spoj sa musí zlisovať znova, aby sa zaistilo jeho dokončenie. Ak dôjde k poruche nástroja počas činnosti, použite tento postup.
4. Uvoľnite spínač spúšte/chodu.
5. Stlačte ramená akčného člena na jeho otvorenie. Odoberte akčný člen z krúžka.
6. Odoberte krúžok z tvarovky. Vyhýbajte sa ostrým hranám, ktoré sa mohli vytvoriť na tvarovke počas úkonu lisovania.
7. Po dokončení činnosti. Vyberte batériu z náradia.

Kontrola lisovaného spoja

1. Vykonajte nasledovnú kontrolu lisovaného spoja:
   - Úplné vloženie rúrky do tvarovky.
   - Nadmerná miera nevyrovnanosti rúrok. Nepatrná miera nevyrovnanosti lisovaného spoja sa považuje za normálnu.
   - Nesprávne zarovnanie nadstavca s obrysom tvarovky. Pokrivená alebo zdeformovaná tvarovka.
   - Akékoľvek ďalšie problémy podľa výrobcu tvarovky. To by mohlo zahŕňať odstránenie kontrolného krúžka alebo štítka (používaného na indikáciu toho, že spoj nebol ešte stlačený).

     Ak sa zistia nejaké problémy, odstráňte tvarovku a nainštalujte nový lisovaný spoj.
2. Vyskúšajte lisovaný spoj podľa pokynov výrobcu konektora, osvedčenej praxe a platných zákonov.

Používanie v studenom počasí

Pri poklese teploty hydraulická kvapalina zhustne a výkon batérie sa zníži. Aby sa zamedzilo riziku nesprávnej činnosti, lisovačka RP 251 nebude fungovať mimo určeného rozsahu teplôt tak, ako to uvádzajú stavové indikátory náradia *(Obrázok 5)*.

Keď sú okolité podmienky mimo určeného rozsahu teploty, uchovávajte náradie a akumulátory vo vhodnom prostredí dovtedy, kým nebudú pripravené na použitie.

Skladovanie

Vyberte batériu z lisovačky. Lisovačku, nadstavec a batériu skladujte v puzdre. Vyhnite sa skladovaniu v extrémne teplých či chladných podmienkach. Náradie sa nezapne, ak sa nachádza mimo rozsahu technických parametrov.

⚠ VÝSTRAHA Náradie skladujte na suchom, zabezpečenom, uzamknutom mieste, mimo dosahu detí a osôb, ktoré neboli s lisovačkou oboznámené. Toto náradie je nebezpečné v rukách používateľov bez náležitého vyškolenia.

Pokyny na údržbu

⚠ VÝSTRAHA

Pred údržbou alebo akoukoľvek úpravou nezabudnite odstrániť akumulátor z náradia.

Čistenie a mazanie

1. Náradie poutierajte každý deň čistou suchou handričkou.
2. Skontrolujte montážny kolík nadstavca a podľa potreby ho namažte silikónovým mazivom.
3. Pri každom použití skontrolujte vratné pružiny v nadstavcoch. Nadstavce by sa mali otvárať a zatvárať voľne len s potrebným miernym úsilím prsta.

Aktualizácia firmvéru

V záujme dosiahnutia čo najlepších skúseností používateľa sa odporúča aktualizovať firmvér. Pred prvým použitím nástroja, a následne v pravidelných intervaloch, kontrolujte a v prípade potreby aktualizujte firmvér nástroja. *Pozrite si časť Pripojenie aplikácie RIDGID Link*.

Riešenie problémov

PROBLÉM	MOŽNÁ PRÍČINA	RIEŠENIE
Náradie sa po stlačení spínača spúšte/ chodu nezapne.	Batéria je úplne vybitá alebo poškodená.	Vložte plne nabitú batériu/vymeňte batériu.
	Batéria nie je do rukoväte náradia správne vložená.	Skontrolujte úplné zasunutie batérie.
Nadstavec je uzamknutý na tvarovke.	Lisovaný spoj sa nedokončil úspešne.	Stlačením tlačidla zasunutia odstráňte čeľuste z tvarovky. Skontrolujte a znova stlačte tvarovku.
Vytvorené lisované spoje nie sú úplné.	Použili sa nesprávne čeľuste pre veľkosť alebo materiál rúrky.	Nainštalujte správny nadstavec.
	Náradie nebolo umiestnené kolmo na rúrku.	Znova vykonajte lisovaný spoj pomocou novej tvarovky a novej rúrky. Dbajte na to, aby náradie lícovalo s rúrkou.
	Obrys lisovacieho nadstavca nebol zarovnaný s obrysom tvarovky.	Znova vykonajte lisovaný spoj pomocou novej tvarovky a novej rúrky. Uistite sa, že obrys lisovacieho nadstavca je zarovnaný s obrysom tvarovky.
	Náradie treba opraviť.	*Pozrite si kontaktné informácie* pre najbližšie autorizované nezávislé servisné stredisko RIDGID.
Z náradia uniká olej.	Problémy tesnenia alebo mechanická porucha.	
Motor beží, ale náradie nedokončuje cyklus.	Nízka hladina oleja.	*Pozrite si kontaktné informácie* pre najbližšie autorizované nezávislé servisné stredisko RIDGID.
Náradie sa počas činnosti zastaví.	Nízka hladina oleja.	

Stavové indikátory náradia nájdete uvedené na Obrázku 5.
Informácie o aktualizáciách firmvéru nájdete v časti Pripojenie v aplikácii RIDGID Link.

Servis a opravy

⚠ VÝSTRAHA

Nesprávny servis alebo opravy môžu spôsobiť, že prevádzka stroja bude nebezpečná.

Servis a opravy lisovačky RP 251 musí vykonávať autorizované nezávislé servisné stredisko pre lisovačky RIDGID.

Informácie o najbližšom autorizovanom nezávislom servisnom stredisku spoločnosti RIDGID alebo otázky týkajúce sa servisu či opravy si *pozrite v časti Kontaktné informácie* v tomto návode.

Voliteľné vybavenie

⚠ VÝSTRAHA

Aby sa zamedzilo riziku zranenia, používajte len vybavenie výslovne navrhnuté a odporúčané pre používanie s lisovačkou RP 251 podľa nižšie uvedeného zoznamu.

Katalógové č.	Popis
78258	Prenosné puzdro, RP 251

Akumulátor

Katalógové č.	Popis	Kapacita
55183	RB-1225R	12 V 2,5 Ah lítium iónový

Akumulátor je kompatibilný s ktorýmkoľvek katalógovým číslom nabíjačky akumulátorov RBC-121.

Nabíjačky a káble

Katalógové č.	Popis	Región	Typ konektora
55193	Nabíjačka	USA, Kanada a Mexiko	A
55198	Nabíjačka	Európa	C
55203	Nabíjačka	Čína	A
55208	Nabíjačka	Austrália & Latinská Amerika	I
55213	Nabíjačka	Japonsko	A
55218	Nabíjačka	Spojené kráľovstvo	G
44798	Kábel nabíjačky	Severná Amerika	A
44808	Kábel nabíjačky	Európa	C
44803	Kábel nabíjačky	Čína	A
44813	Kábel nabíjačky	Austrália a LA	I
44818	Kábel nabíjačky	Japonsko	A
44828	Kábel nabíjačky	Spojené kráľovstvo	G

Kompletný zoznam vybavenia RIDGID®, ktoré je k dispozícii pre toto náradie, *nájdete v online katalógu náradia spoločnosti Ridge na stránke RIDGID.com, prípadne si pozrite časť Kontaktné informácie.*

Likvidácia

Zariadenie spolu s príslušnými batériami, príslušenstvom a obalom by ste mali recyklovať spôsobom šetrným k životnému prostrediu. Vo svojom okolí určite nájdete firmy, ktoré sa špecializujú na recykláciu. Likvidáciu vykonávajte v súlade s príslušnými nariadeniami. Ak potrebujete viac informácií, obráťte sa na váš miestny úrad, ktorý riadi odpadové hospodárstvo.



Elektrické zariadenia a batérie nevyhadzujte do komunálneho odpadu!

Pre krajiny EÚ: V súlade s európskou smernicou 2012/19/EÚ o odpadoch z elektrických a elektronických zariadení a jej transpozíciou do vnútroštátnych právnych predpisov sa nepoužiteľné elektrické zariadenia, a v súlade s nariadením (EÚ) 2023/1542 aj nepoužiteľné batérie musia zhromažďovať oddelene a likvidovať spôsobom šetrným k životnému prostrediu.

Elektromagnetická kompatibilita (EMC)

Pojem elektromagnetická kompatibilita znamená schopnosť produktu pracovať bez problémov v prostredí s elektromagnetickým žiarením a elektrostatickými výbojmi a nespôsobovať elektromagnetické rušenie iných zariadení.

POZNÁMKA Toto náradie spĺňa podmienky všetkých platných noriem týkajúcich sa elektromagnetickej kompatibility. Nemožno však vylúčiť možnosť, že náradie bude spôsobovať rušenie iných zariadení. Všetky normy vzťahujúce sa na elektromagnetickú kompatibilitu, ktoré boli testované, sú uvedené v technickej dokumentácii náradia.

Mașină-unealtă de presare RP 251 Press Tool



⚠ AVERTIZARE!

Citiți cu atenție acest manual de utilizare înainte de a folosi această mașină-unealtă. Neînțelegerea și nerespectarea conținutului acestui manual poate cauza electrocutări, incendii și/sau vătămări personale grave.

RIDGID

Cuprins

Simboluri de siguranță.... 231

Avertizări generale privind siguranța mașinilor-unelte electrice.... 231
Siguranța în zona de lucru.... 231
Siguranța din punct de vedere electric.... 232
Siguranța individuală.... 232
Utilizarea și întreținerea mașinilor-unelte electrice.... 233
Utilizarea și întreținerea mașinilor-unelte electrice cu baterie.... 233
Service.... 234

Informații specifice privind siguranța.... 234
Siguranța mașinii-unelte de presare Press Tool.... 234

Informații contact RIDGID.... 235

Denumire tip.... 235

Specificații.... 236
Echipament standard.... 236

Conectare RIDGID Link App (Comunicație Wireless).... 237

Inspecția înainte de utilizare.... 238

Inițializare și exploatare.... 239
Demontarea/Montarea atașamentului.... 239
Pregătirea racordului.... 239
Presarea unui fiting cu fălci foarfece specifice.... 240
Presarea unui fiting cu actuatorul tipic și setul de inele de presare.... 241
Examinarea racordului presat.... 242

Operarea pe vreme rece.... 242

Depozitare.... 242

Instrucțiuni de întreținere.... 242
Curățare și lubrifiere.... 242
Actualizarea firmware-ului.... 242
Service și reparații.... 243

Echipamente opționale.... 243
Depanare.... 243

Dezafectare.... 244

Compatibilitate electromagnetică (EMC).... 244

Declarația FCC/ICES.... Interior copertă spate

Raportați o vulnerabilitate de securitate a produsului.... Interior copertă spate

Declarație de conformitate CE.... Interior copertă spate

Garanție pe viață.... Coperta din spate

Traducerea instrucțiunilor originale

Simboluri de siguranță

În acest manual de utilizare și pe produs, simbolurile de siguranță și cuvintele de semnalizare sunt utilizate pentru a comunica informații importante privind siguranța. Acest capitol este prevăzut pentru a înțelege mai bine aceste cuvinte și simboluri de semnalizare.



Acesta este un simbol de avertizare privind siguranța. Este folosit pentru a avertiza asupra pericolelor potențiale de vătămare personală. Respectați toate mesajele de siguranță care urmează după acest simbol, pentru a evita posibilele vătămări sau deces.

⚠ PERICOL PERICOL indică o situație periculoasă care dacă nu este evitată, cauzează deces sau vătămări grave.

⚠ AVERTIZARE AVERTIZARE indică o situație periculoasă care dacă nu este evitată, poate cauza deces sau vătămări grave.

⚠ PRECAUȚIE PRECAUȚIE indică o situație periculoasă care, dacă nu este evitată, ar putea cauza accidentări minore sau moderate.

NOTĂ NOTĂ indică informații referitoare la protejarea proprietății.



Acest simbol înseamnă că trebuie să citiți cu atenție manualul de utilizare înainte de a folosi echipamentul. Manualul de utilizare conține informații importante referitoare la exploatarea sigură și corectă a echipamentului.



Acest simbol înseamnă că trebuie să purtați întotdeauna ochelari de protecție cu apărători laterale sau ochelari-mască atunci când utilizați acest echipament, pentru a reduce riscul vătămării.



Acest simbol indică faptul că acest echipament electric îndeplinește directivele CE aplicabile.



Acest simbol indică faptul că acest echipament electric nu trebuie aruncat împreună cu deșeurile menajere. *Consultați secțiunea „Aruncarea”.*



Acesta este simbolul de informații și indică informațiile disponibile în legătură cu produsul (inclusiv manualul de operare) prin scanarea codului QR alăturat.



Acest simbol indică anul fabricației acestui produs.



Acest simbol indică riscul de strivire pentru mâini, degete sau alte părți ale corpului.



Acest simbol indică riscul de electrocutare.



Acest simbol indică faptul că bateriile RIDGID® seria RB-12XXX (cum ar fi RIDGID RB-1225R și RB-1225) pot fi utilizate cu acest echipament.

Avertizări generale privind siguranța mașinilor-unelte electrice*

⚠ AVERTIZARE

Citiți toate avertizările de siguranță, instrucțiunile și specificațiile livrate cu această mașină-unealtă. Nerespectarea tuturor instrucțiunilor prezentate mai jos poate cauza electrocutări, incendii și/sau accidentări grave.

PĂSTRAȚI TOATE AVERTIZĂRILE ȘI INSTRUCȚIUNILE PENTRU CONSULTARE ULTERIOARĂ!

Termenul „mașină-unealtă electrică” din avertizări se referă la mașina-unealta electrică alimentată de la rețeaua electrică (cablată) sau mașina-unealtă electrică alimentată de la acumulator (necablată).

Siguranța în zona de lucru

- **Mențineți zona de lucru curată și bine luminată.** Zonele aglomerate sau întunecoase favorizează accidentele.
- **Nu operați mașinile-unelte electrice în atmosfere explozive, cum ar fi în prezența lichidelor, gazelor sau pulberilor inflamabile.** Mașinile-unelte electrice produc scântei care pot aprinde praful sau vaporii.
- **Țineți copiii și spectatorii la distanță în timpul operării unei mașini-unelte electrice.** Distragerea atenției poate cauza pierderea controlului.

* Textul utilizat în capitolul Avertizări generale privind siguranța mașinilor-unelte electrice al acestui manual este conform cerințelor, redarea cuvânt cu cuvânt a standardului aplicabil UL/CSA/EN 62841-1. Acest capitol conține practici de siguranță generală pentru o multitudine de tipuri diferite de mașini unelte electrice. Nu fiecare prevedere se aplică fiecărei unelte, și unele nu se aplică acestei unelte.

Siguranța din punct de vedere electric

- **Ștecherele mașinilor-unelte electrice trebuie să se potrivească prizelor. Nu modificați niciodată ștecherul în nici un fel. Nu utiliza ți ștechere adaptoare la mașinile-unelte electrice prevăzute cu împământare (legate la pământ).** Ștecherele nemodificate și prizele potrivite reduc riscul de electrocutare.
- **Evitați contactul corpului cu suprafețe pământate sau legate la masă, cum ar fi țevile, radiatoarele, plitele electrice și frigidere.** Riscul de electrocutare este mărit în cazul în care aveți corpul conectat la pământ sau masă.
- **Nu expuneți mașinile-unelte electrice la ploaie sau la condiții de umezeală.** Apa pătrunsă într-o mașină-unealtă electrică sporește riscul de electrocutare.
- **Nu maltratați cablul de alimentare. Nu utilizați niciodată cablul de alimentare pentru a transporta, trage sau deconecta mașinile-unelte electrice. Feriți cablul de alimentare de căldură, ulei, muchii ascuțite sau piese în mișcare.** Cablurile deteriorate sau încurcate sporesc pericolul de electrocutare.
- **Când exploatați o mașină-unealtă electrică în exterior, utilizați un cablu prelungitor adecvat pentru utilizare în exterior.** Utilizarea unui cablu potrivit pentru utilizarea în exterior reduce pericolul de electrocutare.
- **Dacă utilizarea unei mașini-unelte electrice într-un loc umed nu poate fi evitată, utilizați o sursă de alimentare protejată printr-un întrerupător de siguranță sensibil la curenți reziduali/ defect de pământare (GFCI).** Utilizarea unui GFCI (întrerupător de siguranță sensibil la defect de împământare) reduce pericolul de electrocutare.
- **Dacă utilizarea unei mașini-unelte electrice într-un loc umed nu poate fi evitată, utilizați o sursă de alimentare protejată printr-un dispozitiv de protecție la curent rezidual (RCD).** Utilizarea unui RCD (dispozitiv de protecție la curent rezidual) reduce pericolul de electrocutare.
- **Se recomandă ca mașina-unealtă să fie livrată întotdeauna cu un dispozitiv de curent rezidual cu un prag de deconectare la curent rezidual de 30 mA sau mai mic.**

Siguranța individuală

- **Fiți atent, concentrați-vă la ceea ce faceți și folosiți bunul simț când operați o mașină-unealtă electrică. Nu utilizați mașini-unelte electrice când sunteți obosit sau sub influența drogurilor, a alcoolului sau medicamentelor.** Un moment de neatenție în timp ce exploatați mașinile-unelte electrice poate avea drept rezultat accidentări personale grave.
- **Utilizați echipamentul individual de protecție. Întotdeauna purtați echipament de protecție pentru ochi.** Echipamentul de protecție, precum masca anti-praf, pantofii de protecție antiderapanți, casca sau antifoanele, folosite în condiții adecvate, reduc riscul de vătămare.
- **Împiedicați pornirea neintenționată. Asigurați-vă comutatorul să fie în poziția OFF (oprit) înainte de conectarea la sursa de energie electrică și/sau pachetul de baterii, ridicarea sau transportarea mașinii-unelte.** Transportul mașinilor-unelte electrice cu degetul pe întrerupător sau conectarea la sursă a mașinilor-unelte electrice cu întrerupătorul în poziția ON (pornit) favorizează accidentele.
- **Îndepărtați orice cheie înainte de a porni (ON) mașina-unealtă electrică.** O cheie fixă sau o cheie lăsată atașată la o piesă rotativă a mașinii-unelte electrice poate avea ca rezultat vătămări personale.
- **Nu vă dezechilibrați. Mențineți-vă permanent sprijinul adecvat pe sol și echilibrul.** Acest lucru asigură un control mai bun al mașinii-unelte electrice în situații neprevăzute.
- **Îmbrăcați-vă adecvat. Nu purtați haine largi sau bijuterii. Feriți părul, hainele și mănușile de piesele în mișcare.** Hainele largi, bijuteriile sau părul lung pot fi prinse în piesele în mișcare.
- **Dacă sunt prevăzute dispozitive pentru racordarea instalațiilor extractoare și colectoare de praf, asigurați-vă că acestea sunt conectate și utilizate corespunzător.** Colectarea prafului poate reduce pericolele provocate de acesta.
- **Nu lăsați ca familiarizarea prin utilizarea frecventă a mașinilor-unelte să vă facă încrezător și să ignorați principiile de siguranță.** O acțiune neglijentă poate cauza vătămări grave într-o fracțiune de secundă.

Utilizarea și întreținerea mașinilor-unelte electrice

- **Nu forțați mașinile-unelte electrice. Folosiți mașina-unealtă corectă pentru aplicația dumneavoastră.** Mașina-unealtă corectă va executa mai bine și mai sigur lucrarea în condițiile pentru care a fost proiectată.
- **Nu folosiți mașina-unealtă electrică dacă întrerupătorul nu conectează (ON) sau nu deconectează (OFF).** Orice mașină-unealtă electrică care nu poate fi controlată de la întrerupător este periculoasă și trebuie reparată.
- **Deconectați ștecherul de la sursa de alimentare electrică și/sau demontați pachetul de baterii, dacă este detașabil, din mașina-unealtă electrică înainte de a efectua orice reglaje, de a schimba accesorii sau de a depozita mașinile-unelte electrice.** Aceste măsuri preventive de siguranță reduc riscul pornirii accidentale a mașinilor-unelte electrice.
- **Deconectați ștecherul de la sursa de alimentare electrică și/sau pachetul de baterii din mașina-unealtă electrică înainte de a efectua orice reglaje, de a schimba accesorii sau de a depozita mașinile-unelte electrice.** Mașinile-unelte electrice sunt periculoase în mâinile utilizatorilor neinstruiți.
- **Întrețineți mașinile-unelte electrice și accesoriile. Depistați nealinierea sau blocarea pieselor în mișcare, deteriorarea componentelor și orice alte stări care ar putea afecta exploatarea mașinilor-unelte electrice. Dacă este avariată, duceți mașina-unealtă electrică la reparat înainte de a o utiliza.** Numeroase accidente sunt cauzate de mașini-unelte electrice incorect întreținute.
- **Mențineți sculele tăietoare ascuțite și curate.** Sculele tăietoare întreținute corespunzător, cu muchii tăietoare ascuțite sunt mai puțin expuse la blocare și sunt mai ușor de operat.
- **Utilizați mașina-unealtă electrică, accesoriile și piesele, etc. în conformitate cu aceste instrucțiuni, ținând cont de condițiile de lucru și de munca ce trebuie efectuată.** Utilizarea mașinii-unelte electrice pentru operațiuni diferite de cele pentru care este destinată poate duce la situații periculoase.
- **Mențineți mânerele și suprafețele de apucare uscate, curate și fără ulei sau vaselină.** Mânerele și suprafețele de apucare lunecoase nu permit manipularea și controlul sigur al mașinii-unelte în situații neașteptate.

Utilizarea și întreținerea mașinilor-unelte electrice cu baterie

- **Reîncărcați numai cu încărcătorul specificat de producător.** Un încărcător potrivit pentru un tip de pachet de acumulatori poate genera pericol de incendiu când este utilizat cu alt pachet de acumulatori.
- **Utilizați mașinile-unelte electrice numai cu pachetele de baterii indicate în mod special.** Utilizarea altor acumulatori poate genera pericol de răniri și incendii.
- **Când nu utilizați un pachet de baterii, țineți-l departe de alte obiecte metalice, cum ar fi cleme, monede, chei, cuie, șuruburi sau alte obiecte metalice mici care pot crea o conexiune între borne.** Scurtcircuitarea bornelor bateriei poate cauza arsuri sau incendiu.
- **În condiții greșite, lichidul poate ieși din acumulator; evitați contactul cu acesta. În caz de contact accidental, spălați cu apă. Dacă lichidul vine în contact cu ochii, solicitați asistență medicală.** Lichidul scos din acumulator poate produce iritații sau arsuri.
- **Nu folosiți un pachet de baterii sau o mașină-unealtă deteriorate sau modificate.** Bateriile deteriorate sau modificate pot prezenta un comportament imprevizibil, care poate cauza, foc, explozie sau pericol de vătămare.
- **Nu expuneți un pachet de baterii sau o mașină-unealtă la foc sau temperatură excesivă.** Expunerea la foc sau temperatură peste 265 °F (130 °C) poate cauza explozie.
- **Urmați toate instrucțiunile de încărcare și nu încărcați pachetul de baterii sau mașina-unealtă în afara domeniului de temperatură specificat în instrucțiuni.** Încărcarea necorespunzătoare sau la temperaturi în afara domeniului specificat poate deteriora bateria și mărește riscul de incendiu.

Service

- **Încredințați pentru service mașina-unealtă electrică a dvs. unei persoane calificate pentru reparații, utilizând numai piese de schimb identice.** Aceasta va asigura menținerea siguranței în exploatare a mașinii-unelte electrice.
- **Nu reparați niciodată pachete de baterii deteriorate.** Repararea pachetelor de baterii este permis să fie realizată numai de către producător sau un furnizor de service autorizat.

Informații specifice privind siguranța

⚠ AVERTIZARE

Acest capitol conține informații importante despre siguranță, specifice acestei mașini-unelte.

Citiți aceste avertizări cu atenție înainte de utiliza mașinile-unelte de presare, pentru a reduce riscul de electrocutare, lovire, strivire sau alte vătămări personale grave.

PĂSTRAȚI TOATE AVERTIZĂRILE ȘI INSTRUCȚIUNILE PENTRU CONSULTARE ULTERIOARĂ!

Un compartiment din cutia de transport a mașinii-unelte este prevăzut pentru păstrarea acestui manual împreună cu mașina-unealtă, în vederea utilizării de către operator.

Siguranța mașinii-unelte de presare Press Tool

- **Feriți degetele și mâinile de atașamentele de presare în timpul ciclului de presare.** Degetele sau mâinile dumneavoastră pot fi strivite, fracturate sau amputate dacă sunt prinse între atașamente sau aceste componente și oricare alt obiect.
- **Nu încercați niciodată să reparați atașamentele de presare uzate sau deteriorate. Aruncați întregul accesoriu uzat sau deteriorat.** Un atașament care a fost sudat, polizat, găurit sau modificat în orice mod se poate sparge în timpul presării, cauzând vătămări grave. Dacă nu se înlocuiește atașamentul complet, se pot produce defecțiuni ale componentei și vătămări grave.
- **În timpul utilizării produsului sunt generate forțe mari care pot rupe sau proiecta piese și să cauzeze vătămări.** Mențineți în afara zonei de lucru tot personalul neimplicat. Stați la distanță în timpul utilizării și purtați echipament de protecție corespunzător, inclusiv protecție pentru ochi.
- **O singură persoană are voie să țină sub control procesul de lucru și operarea mașinii-unelte.** Pentru a reduce riscul de rănire, numai operatorul trebuie să se afle în zonă atunci când mașina-unealtă este în funcțiune.
- **Utilizați numai mașini-unelte de presare RIDGID® cu accesorii de presare adecvate RIDGID sau aprobate de RIDGID.** Alte utilizări sau modificarea mașinii-unelte de presare pentru alte aplicații pot deteriora mașina-unealtă de presare, atașamentele și/sau să producă vătămări individuale.
- **Utilizați combinațiile adecvate de mașină-unealtă, atașament și fiting.** Combinațiile necorespunzătoare pot conduce la o îmbinare incompletă, care mărește riscul de scurgeri, deteriorare a echipamentelor și vătămare.
- **Nu modificați mașina-unealtă.** Modificarea mașinii unelte în orice mod poate duce la vătămări corporale și la anularea garanției mașinii-unelte.
- **Înainte de a opera o Mașină-unealtă de presare RIDGID® citiți și înțelegeți:**
  - Acest manual de utilizare
  - Instrucțiunile pentru orice atașament utilizat
  - Manualul bateriei/încărcătorului
  - Instrucțiunile de montaj ale producătorului fitingului

  Instrucțiunile pentru orice alt echipament sau material utilizat cu această mașină-unealtă

  Nerespectarea tuturor avertismentelor și instrucțiunilor poate cauza pagube materiale și/sau accidentări grave.

Informații contact RIDGID

Dacă aveți întrebări privind acest produs RIDGID®:

- Contactați distribuitorul local RIDGID.
- Vizitați RIDGID.com pentru a găsi distribuitorul local RIDGID.
- Contactați Departamentul tehnic de service Ridge Tool la ProToolsTechService@Emerson.com sau în SUA și Canada apelați 844-789-8665.

Denumire tip

Mașina-unealtă de presare RIDGID® RP 251, atunci când este utilizată cu atașamentele corespunzătoare, este destinată presării mecanice a fitingurilor pe țevi, pentru a crea o îmbinare etanșă la apă și permanentă, cum este în aplicațiile de instalații de țevi, încălzire, aer condiționat și refrigerare.

Când este apăsat declanșatorul/întrerupătorul de activare pe mașina-unealtă de presare, un motor electric interior acționează o pompă hidraulică care trimite fluid în cilindrul mașinii-unelte, împingând pistonul înainte și aplicând forță la atașament, apăsând fitingul. Ciclul de presare este de circa 4 secunde. Odată ce ciclul începe să deformeze un fiting, el continuă automat până la finalizare, chiar dacă declanșatorul/întrerupătorul de activare este eliberat.

Mașina-unealtă include un al doilea mod de operare („Control Mode" / Mod Control) care poate fi activat prin utilizarea aplicației RIDGID Link App. Control Mode (Modul Control) permite angajarea fitingului înainte de procesare pentru a permite confirmarea alinierii corecte a atașamentului, fitingului și țevii.

Luminile de stare ale mașinii-unelte indică elemente cum sunt starea mașinii-unelte, starea bateriei, întreținerea necesară sau temperatura necorespunzătoare. O lumină de lucru se aprinde atunci când declanșatorul/întrerupătorul de activare este apăsat pentru a alimenta mașina-unealtă și ajută la iluminarea zonei de lucru. Mașina-unealtă se oprește după 120 de secunde de inactivitate.

Capul poate fi rotit 360° pentru un acces mai bun în spațiile înguste. Mașina-unealtă este livrată cu o buclă din pânză, care poate fi utilizată cu atașamentele corespunzătoare ca o chingă de umăr sau ancoră de conducte.

Mașina-unealtă de presare include tehnologia de comunicație fără fir, care permite conectarea la telefoane inteligente și tablete. Vedeți secțiunea *„Conectare RIDGID Link App (Comunicație Wireless)"* pentru detalii.

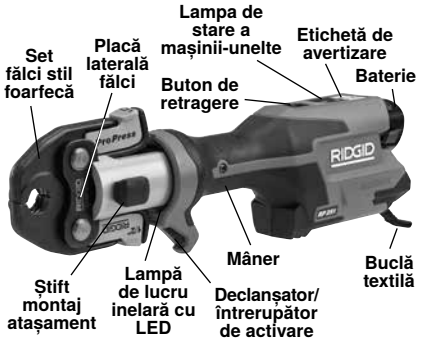

Figura 1A – Mașina-unealtă de presare RIDGID RP 251

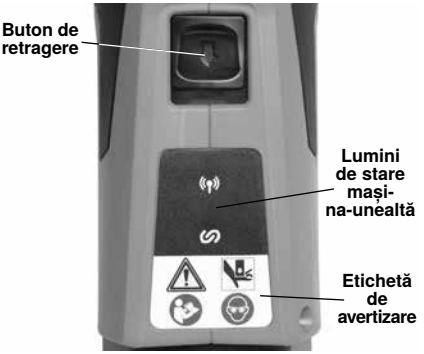

Figura 1B – Lumini de stare/Etichetă de avertizare



Figura 2 – Numărul de serie al mașinii - Cifrele încercuite indică anul și luna fabricației. (YY = anul, MM = luna,)

Specificații

Atașamente..... RIDGID Compact Series

Lungimea cursei... 1.2" (30.5 mm)

Forța pistonului .... 5,400 lbs. (24 kN)

Motor

Tensiune..... 10,8 V DC nominală

Intensitate curent.. 24 A

Putere..... 260 Watt

Rotația capului ..... 360°

Ciclul de sarcină... 3 Presări /min.

Sursă de alimentare ..... 12V Pachet baterii reîncărcabile Li-ion (RIDGID RB-1200 Series)

Conexiune wireless
Gama ..... 33 ft. (10 m)

Umiditate admisibilă ..... 80% maximum

Domeniu temperatură de exploatare .....15 °F la 122 °F (-10 °C la 50 °C)

Temperatura de depozitare .....32 °F până la 113 °F (0 °C până la 45 °C)

Greutate (fără baterii/ atașamente) .....3.57 lbs. (1,62 kg)

Dimensiuni (fără baterie/ atașamente) .....13" x 4.3" x 2.6" (330 mm x 109 mm x 66 mm)

Presiune sonoră (L_{PA})*..... < 67,8 dB(A), K=2,5 dB(A)

Putere sonoră (L_{PW})* ..... < 75,8 dB(A), K=2,5 dB(A)

Vibrații*..... < 0,71 m/s², K=1,5 m/s²

* Măsurătorile de sunet și vibrații sunt efectuate în conformitate cu un test standardizat prin Standardul EN 62481-1.
- Nivelurile de vibrații pot fi utilizate pentru comparare cu alte unelte și pentru evaluarea preliminară a expunerii.
- Emisiile sonore și de vibrații pot să varieze cu localizarea și utilizarea specifică a acestor unelte.
- Nivelurile de expunere zilnică pentru sunet și vibrații trebuie evaluate pentru fiecare aplicație și trebuie adoptate măsuri corespunzătoare de siguranță atunci când este necesar. Evaluarea nivelurilor de expunere trebuie să considere timpul în care unealta este deconectată și nu este utilizată. Acesta poate reduce semnificativ nivelul de expunere pe toată perioada de lucru.

Echipament standard

Consultați catalogul RIDGID pentru detalii privind echipamentul furnizat cu numerele de catalog specifice mașinii-unelte.

NOTĂ! Atașamentele mașinilor-unelte de presare RIDGID sunt oferite în două „series” (serii):

- Standard Series
- Compact Series

Aceste serii de atașamente nu sunt interschimbabile. Atașamentele din seria Standard funcționează numai cu mașinile-unelte din seria Standard (RP 350, RP 351,

Control	Marcaj	Denumire tip
Declanșator/ întrerupător de activare	–	O singură apăsare/eliberare a declanșatorului/întrerupătorului de activare pornește mașina-unealtă (lampa de lucru inelară cu LED și lampa de stare a mașinii-unelte sunt aprinse). Mașina-unealtă poate fi acum utilizată. Mașina-unealtă rămâne pornită și gata de utilizare timp de 2 minute. Dacă lămpile se sting, întrerupătorul va trebui apăsat din nou pentru activarea mașinii-unelte. **Modul Normal:** Apăsați întrerupătorul de activare pentru a porni ciclul de presare, eliberați când mașina-unealtă blochează. Modul Normal este setarea din fabrică. **Modul Control:** Apăsați întrerupătorul de activare pentru angajarea atașamentului pe piesa de prelucrat. Efectuați ajustările necesare. Apăsați din nou întrerupătorul de activare pentru a porni ciclul de presare, eliberați când mașina-unealtă blochează. Eliberarea întrerupătorului nu oprește unealta odată blocată. În acest fel se asigură integritatea uniformă și repetabilă a racordului presat. Modul poate fi schimbat cu aplicația RIDGID Link App; consultați secțiunea „Conectare RIDGID Link App (Comunicație Wireless)”.
Buton de retragere	⇨	Permite eliberarea mașinii-unelte fără finalizarea presării. Dacă este utilizată, racordul presat nu este finalizat și trebuie repetat.
Știft montaj atașament	–	Ține atașamentul la unealtă. Trebuie inserat complet pentru ca mașina-unealtă să opereze

Figura 3 – Tabelul comenzilor

Pictogramă	Lumină continuă	Lumină intermitentă	Denumire tip
		Albastru	Conectarea la aplicația RIDGID Link app este posibilă.
	Albastru		Conectarea la aplicația RIDGID Link app a fost stabilită.
	Verde		Mașina-unealtă este în „modul Normal", standby, gata de operare.
	Albastru		Mașina-unealtă este în „Modul Comandă", standby, gata de operare.
		Verde	Ciclul de presare s-a încheiat.
		Roșu (4 secunde)	Ciclu de presare întrerupt (supapă deschisă manual / prea devreme înainte de atingerea presiunii). Confirmați-vă inițializarea corectă și reporniți utilizarea. Consultați aplicația RIDGID Link app pentru mai multe informații.
		Roșu	Știftul de montare a atașamentului nu este complet introdus. Mașina-unealtă nu funcționează. Introduceți complet știftul. Dacă luminile sunt în continuare aprinse, prezentați la service mașina-unealtă.
	Roșu		Mașina funcționează defectuos și nu operează. Scoateți bateria, lăsați mașina să se răcească, după care reintroduceți bateria. Dacă lampa este în continuare aprinsă, prezentați mașina la service. Consultați aplicația RIDGID Link app pentru mai multe informații.
		Galben	Baterie descărcată. Reîncărcați bateria/Introduceți baterie complet încărcată.
		Roșu + Galben	Baterie descărcată. Mașina-unealtă nu funcționează. Reîncărcați bateria/ Introduceți baterie complet încărcată.
	Galben		Mașina-unealtă urmează să fie blocată cu „Protecția antifurt". Utilizatorul poate debloca mașina-unealtă prin aplicația RIDGID Link. Dacă nu este mașina-unealtă a dvs., o returnați la Centrul de service sau la utilizatorul original.
		Galben	
	Galben		Mașina-unealtă blocată cu „Protecția antifurt". Utilizatorul poate debloca mașina-unealtă prin aplicația RIDGID Link. Dacă nu este mașina-unealtă a dvs., o returnați la Centrul de service sau la utilizatorul original.
	Roșu		

Figura 4 – Lumini de stare mașina-unealtă

RP 342-XL, RP 340, RP 330, 320-E, CT-400). Atașamentele din seria Compact funcționează numai cu mașinile-unelte din seria Compact (RP 251, RP 240, RP 241, RP 200, RP 210, 100B).

⚠ AVERTIZARE Folosiți numai mașini-unelte de presare RIDGID și atașamente pentru mașinile-uneltele de presare RIDGID atunci când sunt specificate de către producătorul de fitinguri pentru utilizare cu sistemul acestuia. Utilizarea uneltelor de presare și/sau atașamentelor incorecte pentru un sistem poate cauza scurgeri, deteriorarea uneltei de presare sau atașamentului, anularea garanțiilor sau vătămări grave.

NOTĂ Selecția materialelor adecvate și a metodelor de îmbinare este responsabilitatea proiectantului sistemului și/sau a instalatorului. Înainte de a încerca orice montaj, evaluați cu atenție mediul de lucru specific, inclusiv mediul chimic și temperatura de lucru. *Consultați producătorul sistemelor de fitinguri presate pentru informații de selectare*.

Luați legătura cu producătorul de fitinguri pentru informații specifice referitoare la sistemul lor, inclusiv țevăriile compatibile, materialele, instrucțiunile de montaj, distanța minimă între fitinguri, materialul de etanșare, inspecția, testarea etc. Montarea incorectă poate cauza scurgeri ale sistemului și avarii de amploare.

Conectare RIDGID Link App (Comunicație Wireless)

Mașina-unealtă de presare RIDGID® RP-251 include tehnologie wireless care permite comunicarea cu smartphone-uri sau tablete („dispozitive") echipate corespunzător, care rulează sisteme de operare iOS sau Android. Acest lucru permite utilizatorului să examineze și să descarce datele lucrării stocate, să

creeze rapoarte și să actualizeze firmware-ul. Pentru cea mai bună experiență de utilizare, se recomandă ca firmware-ul să fie actualizat. Verificați și, dacă este necesar, actualizați firmware-ul mașinii-unelte înainte de prima utilizare a produsului și ulterior în mod regulat.

1. Descărcați aplicația corespunzătoare RIDGID® Link app pe aparatul dumneavoastră prin accesarea RIDGID.com/apps, Google Play Store sau Apple App Store.
2. Când mașina-unealtă este pornită (ON), lampa (•)) se aprinde intermitent albastru atunci când este posibilă conectarea la un dispozitiv. *Vezi figura 4.*
3. Găsiți pictograma RIDGID Link App pe aparatul dumneavoastră și lansați aplicația prin selectarea pictogramei. Prin aplicație căutați mașinile-unelte din vecinătate și selectați mașina-unealtă RIDGID dorită. Consultați instrucțiunile aparatului dumneavoastră pentru informații specifice privind conectarea prin tehnologia fără fir. După conectare, lumina (•)) se aprinde albastru continuu.

   După asocierea inițială, majoritatea aparatelor se conectează automat la mașină când tehnologia wireless este activă și în raza de acțiune și dacă setările aparatului sunt configurate pentru aceasta. Mașina trebuie să se afle la mai puțin de 33 ft. (10 m) de dispozitivul care urmează să fie detectat. Orice obstacol între mașină și dispozitiv poate reduce raza de acțiune.
4. După asociere, sistemul verifică dacă există actualizări ale firmware-ului. Urmați instrucțiunile aplicației pentru a iniția actualizarea, dacă este necesar. Nu operați mașina-unealtă în timp ce actualizările sunt în desfășurare. În timp ce o actualizare a firmware-ului este în desfășurare, niciun LED nu este aprins. Verificați instrucțiunile aplicației pentru a confirma că noul firmware este instalat.
5. Respectați instrucțiunile aplicației pentru utilizare. Nu lăsați utilizarea aplicației să vă distragă atenția de la monitorizarea procesului. Neatenția la proces vă poate face să pierdeți controlul.
6. Comunicația wireless se OPREȘTE atunci când este scoasă alimentarea principală. Dezactivați comunicația wireless de pe dispozitiv pentru a reduce consumul bateriei dispozitivului.

Inspecția înainte de utilizare

⚠ AVERTIZARE

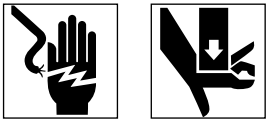

Înainte de utilizare, inspectați zilnic mașina-unealtă de presare a dumneavoastră și accesoriile. Remediați orice problemă pentru a reduce riscul de vătămare gravă prin electrocutare, strivire, defectarea atașamentelor sau alte cauze și pentru a preveni deteriorarea mașinii-unelte.

1. Scoateți bateria din mașina-unealtă electrică.
2. Curățați orice rest de ulei, vaselină sau murdărie de pe echipament, în special mânerele și comenzile. Aceasta facilitează inspecția și ajută la prevenirea alunecării din prindere a uneltei sau comenzilor.
3. Examinați mașina-unealtă de presare dacă prezintă:
   - Asamblare corectă, întreținere și integritate.
   - Orice piesă ruptă, uzată, lipsă, nealiniată sau gripată. Asigurați-vă că chingile textile sunt în stare perfectă.
   - Îndepărtarea lină a știftului de montaj al atașamentului între pozițiile complet deschis și complet închis. Știftul trebuie să blocheze în fiecare poziție. Asigurați-vă că declanșatorul/întrerupătorul de activare se mișcă liber și nu se îndoaie sau se blochează.
   - Prezența și lizibilitatea etichetei de avertizare *(Figura 1A sau 1B)*.
   - Orice altă stare care ar putea împiedica exploatarea normală și în condiții de siguranță.

   Nu folosiți mașina-unealtă de presare înainte de a fi reparat orice problemă.
4. Examinați și întrețineți atașamentele mașinii-unelte conform instrucțiunilor. Îndepărtați atașamentele de pe mașina-unealtă. Asigurați-vă că atașamentele sunt în stare bună și vizibil marcate pentru utilizare.
5. Examinați și întrețineți orice alt echipament utilizat conform instrucțiunilor sale, pentru a asigura corecta lui funcționare.

Inițializare și exploatare

⚠ AVERTIZARE



Feriți degetele și mâinile de atașamentele de presare în timpul ciclului de presare. Degetele sau mâinile vă pot fi strivite, fracturate sau amputate în atașament sau între atașament și alte obiecte (cum ar fi mașina-unealtă, piesa de prelucrat și elementele înconjurătoare).

În timpul utilizării produsului sunt generate forțe mari care pot rupe sau proiecta piese și să cauzeze vătămări. Stați la distanță în timpul utilizării și purtați echipament de protecție corespunzător, inclusiv protecție pentru ochi.

Utilizați combinațiile adecvate de mașină-unealtă, atașament și fiting. Combinațiile necorespunzătoare pot conduce la o îmbinare presată incompletă, care mărește riscul de scurgeri, deteriorare a echipamentelor și vătămare.

Respectați instrucțiunile de inițializare și operare pentru a diminua riscul de vătămare prin strivire și alte cauze și pentru a preveni deteriorarea mașinii-unelte.

1. Asigurați-vă că zona de lucru este în ordine *(Vezi Avertizări generale de siguranță pentru mașini-unelte electrice)*. Utilizați mașina într-o locație degajată, plană, stabilă și uscată. Nu utilizați mașina-unealtă stând în apă.
2. Examinați lucrarea care trebuie efectuată și determinați mașina-unealtă RIDGID și atașamentul RIDGID corecte pentru aplicație conform specificațiilor. Utilizarea unui echipament incorect pentru o aplicație poate cauza vătămări, deteriorarea mașinii-unelte și realizarea unor conexiuni incomplete.
3. Asigurați-vă că toate echipamentele sunt inspectate și instalate conform instrucțiunilor proprii.

Demontarea/Montarea atașamentului

1. Scoateți bateria din mașina-unealtă electrică.
2. Deschideți complet știftul de montaj al atașamentului. Demontați/montați atașamentul corespunzător *(Figura 5)*.
3. Închideți complet știftul monturii atașamentului până se blochează în poziția închisă. Știftul monturii atașamentului trebuie să fie complet închis pentru a preveni deteriorarea mașinii-unelte în timpul utilizării.

NOTĂ: Nu operați mașina-unealtă fără atașament în poziție, aceasta poate deteriora mașina-unealtă.



Figura 5 – Știft montaj atașament

Pregătirea racordului

NOTĂ Aceste instrucțiuni sunt practici generalizate pentru diferite tipuri de atașamente de mașini-unelte de presare. Respectați întotdeauna instrucțiunile specifice pentru atașamentele mașinii-unelte de presare care sunt utilizate și instrucțiunile specifice de instalare ale producătorului fitingurilor pentru a reduce riscul de executare a unor racorduri presate necorespunzătoare și de pagube materiale extinse.

1. Pregătiți racordul presat conform instrucțiunilor producătorului fitingurilor.
2. Cu mâinile uscate, introduceți o baterie complet încărcată în mașina-unealtă.
3. După introducerea bateriei, mașina-unealtă nu va fi pornită (ON) până când declanșatorul nu este apăsat și eliberat pentru a porni mașina-unealtă. La pornire, lampa de lucru inelară cu LED se aprinde, iar lampa de stare a mașinii-unelte se aprinde verde sau albastră, în funcție de mod. Mașina-unealtă poate fi acum utilizată.

4. După 120 de secunde de nefuncționare, mașina-unealtă se oprește până când declanșatorul este apăsat pentru a porni din nou mașina-unealtă. Mașina-unealtă este oprită dacă lampa de lucru inelară cu LED este stinsă. Apăsarea declanșatorului de pornire nu activează mașina-unealtă; este necesară o altă apăsare a declanșatorului pentru a porni ciclul mașinii-unelte.

Presarea unui fiting cu fălci foarfece specifice

1. Apăsați brațele fălcilor pentru a deschide fălcile. În multe cazuri, acest lucru poate fi realizat cu o singură mână *(vedeți figura 6)*.



Figura 6 - Deschiderea fălcilor cu o singură mână

2. Așezați fălcile deschise în jurul fitingului *(Figura 7)*. Aliniați corespunzător profilul de presare al fălcilor cu conturul unui fiting, așa cum este specificat în *Instrucțiunile de montare ale producătorului fitingurilor.* Eliberați brațele fălcilor pentru a închide fălcile în jurul fitingului. Nu suspendați setul de fălci de fiting. Unealta poate să cadă neașteptat și să provoace vătămare gravă sau deces.



Figura 7 – Așezarea fălcilor tip foarfece în jurul fitingului



Figura 8 – Fălcile perpendicular pe fiting

3. Asigurați-vă ca falca să fie așezată corespunzător și perpendicular pe fiting *(Figura 8)*. Feriți degetele și mâinile de fălci, pentru a evita vătămarea prin strivire în fălci sau între fălci și elementele înconjurătoare.

   Dacă lampa de lucru a mașinii-unelte este STINSĂ, porniți mașina-unealtă apăsând și eliberând o dată întrerupătorul scuiei. Mașina-unealtă este acum pregătită pentru a executa o presare.

   Mod normal: Apăsați declanșatorul/întrerupătorul de activare *(Figura 9)*. Odată ce unealta începe ciclul și rolele contactează brațele bacurilor, unealta se blochează și finalizează automat ciclul. Eliberarea întrerupătorului nu oprește unealta odată blocată. În acest fel se asigură integritatea uniformă și repetabilă a racordului presat.

   Mod Comandă: Apăsați declanșatorul/întrerupătorul de activare *(Figura 9)*. Fălcile se angajează pe fiting, dar nu se execută presarea racordului. Efectuați ajustările necesare. Apăsați din nou întrerupătorul de activare, mașina-unealtă se blochează și finalizează automat ciclul. Eliberarea întrerupătorului nu oprește unealta odată blocată. În acest fel se asigură integritatea uniformă și repetabilă a racordului presat.

   Dacă mașina-unealtă trebuie îndepărtată înainte de finalizarea unei îmbinări, eliberați declanșatorul/întrerupătorul de activare, apăsați butonul de retragere *(figurile 1A &1B)*.

NOTĂ Întotdeauna când este apăsat butonul de retragere, presarea NU este finalizată și îmbinarea trebuie presată din nou pentru asigurarea finalizării. Dacă unealta funcționează defectuos în timpul operației, folosiți această procedură.



Figura 9 - Presarea fitingului

4. Eliberați declanșatorul/întrerupătorul de activare.
5. Apăsați brațele fălcilor pentru a deschide fălcile.
6. Îndepărtați falca de pe fiting. Evitați muchiile ascuțite care pot să se fi format pe fiting în cursul operației de presare.
7. Când operația este finalizată, scoateți bateria din mașina-unealtă.

Presarea unui fiting cu actuatorul tipic și setul de inele de presare

1. Deschideți inelul și îl așezați în jurul fitingului. Aliniați corespunzător profilul de presare cu conturul unui fiting, așa cum este specificat în *Instrucțiunile de montare ale producătorului fitingurilor*. Eliberați inelul pentru a se închide în jurul fitingului *(Figura 10)*.
2. Asigurați-vă ca actuatorul adecvat să fie montat corect în unealtă. Strângeți brațele actuatorului pentru a deschide vârfurile actuatorului. Aliniați vârfurile actuatorului cu buzunarele inelului. Eliberați brațele actuatorului și angajați complet vârfurile actuatorului în buzunarele inelului *(Figura 10)*. Vârfurile actuatorului greșit aliniate cu buzunarele inelului pot deteriora inelul sau actuatorul în timpul presării. Nu suspendați unealta și actuatorul de inelul de presare. Unealta poate să cadă neașteptat și să provoace vătămare gravă sau deces.



Figura 10 – Atașarea actuatorului la inelul de presare

3. Verificați inelul să fie așezat corespunzător și perpendicular pe fiting. Feriți degetele și mâinile de actuator și inel, pentru a evita vătămarea prin strivire în atașament sau între atașament și elementele înconjurătoare.

   Dacă lampa de lucru a mașinii-unelte este STINSĂ, activați mașina-unealtă apăsând și eliberând o dată întrerupătorul mașinii-unelte. Mașina-unealtă este acum pregătită pentru a executa o presare.

   Mod normal: Apăsați declanșatorul/întrerupătorul de activare *(Figura 1)*. Odată ce unealta începe ciclul și rolele contactează brațele bacurilor, unealta se blochează și finalizează automat ciclul. Eliberarea întrerupătorului nu oprește unealta odată blocată. În acest fel se asigură integritatea uniformă și repetabilă a racordului presat.

   Mod Comandă: Apăsați declanșatorul/întrerupătorul de activare *(Figura 1)*. Fălcile se angajează pe fiting, dar nu se execută presarea racordului. Efectuați ajustările necesare. Apăsați din nou întrerupătorul de activare, mașina-unealtă se blochează și finalizează automat ciclul. Eliberarea întrerupătorului nu oprește unealta odată blocată. În acest fel se asigură integritatea uniformă și repetabilă a racordului presat.

   Dacă mașina-unealtă trebuie îndepărtată înainte de finalizarea unei îmbinări, eliberați declanșatorul/întrerupătorul de activare, apăsați butonul de retragere *(Figura 1)*.

   NOTĂ Întotdeauna când este apăsat butonul de retragere, presarea NU este finalizată și îmbinarea trebuie presată din nou pentru asigurarea finalizării. Dacă unealta

funcționează defectuos în timpul operației, folosiți această procedură.

4. Eliberați declanșatorul/întrerupătorul de activare.
5. Strângeți brațele actuatorului pentru a deschide actuatorul. Îndepărtați actuatorul de pe inel.
6. Îndepărtați inelul de pe fiting. Evitați muchiile ascuțite care pot să se fi format pe fiting în cursul operației de presare.
7. Când operația este finalizată. Scoateți bateria din mașina-unealtă electrică.

Examinarea racordului presat

1. Examinați fitingul presat pentru:
   - Inserare completă a țevii în fiting.
   - Dezaliniere excesivă a țevilor. O dezaliniere ușoară la un racord presat este considerată normală.
   - Aliniere incorectă a atașamentului cu conturul fitingului. Fiting distorsionat sau deformat.
   - Orice alte probleme conform producătorului fitingurilor. Aceasta poate include îndepărtarea unui inel de control sau a unui autocolant (utilizat pentru a indica faptul că racordul încă nu a fost presat corect).

     Dacă se constată probleme, îndepărtați fitingul și montați un racord presat nou.
2. Testați racordul presat în conformitate cu instrucțiunile producătorului racordului, practica normală și standardele aplicabile.

Operarea pe vreme rece

Pe mă sură ce temperatura scade, fluidul hidraulic devine mai vâscos și se degradează performanța bateriei. Pentru a reduce riscurile de operare necorespunzătoare, nu este permis ca mașina-unealtă de presare RP 251 să opereze în afara domeniului de temperatură specificat, așa cum este indicat prin luminile de stare ale mașinii *(Figura 5)*.

Când condițiile ambiante sunt în afara domeniului de temperatură specificat, mențineți mașina-unealtă și bateriile într-un spațiu condiționat până sunt gata de utilizare.

Depozitare

Scoateți bateria din mașina-unealtă de presare. Depozitați mașina-unealtă de presare, atașamentele și bateria în cutie. Evitați depozitarea la căldură sau frig extreme. Mașina unealtă nu pornește – ON dacă mașina-unealtă se află în afara domeniului specificat.

⚠ AVERTIZARE Depozitați mașina-unealtă într-o zonă uscată, asigurată, încuiată și ferită de accesul copiilor și a persoanelor nefamiliarizate cu mașina-unealtă de presare. Unealta este periculoasă în mâinile utilizatorilor neinstruiți.

Instrucțiuni de întreținere

⚠ AVERTIZARE

Asigurați-vă că bateria este îndepărtată de pe mașina-unealtă electrică înainte de a executa întreținerea sau a efectua orice reglaj.

Curățare și lubrifiere

1. Curățați unealta zilnic prin ștergere cu o lavetă curată uscată.
2. Examinați știftul de montaj al atașamentului și lubrifiați știftul cu lubrifiant pe bază de silicon, după cum este necesar.
3. Verificați arcurile de rapel în atașamente la fiecare utilizare. Atașamentele trebuie să se deschidă și să se închidă liber numai cu un efort moderat al degetelor.

Actualizarea firmware-ului

Pentru cea mai bună experiență de utilizare, se recomandă ca firmware-ul să fie actualizat. Verificați și, dacă este necesar, actualizați firmware-ul mașinii-unelte înainte de prima utilizare a produsului și ulterior în mod regulat. *Consultați secțiunea Conectare RIDGID Link App*.

Depanare

PROBLEMĂ	MOTIV POSIBIL	REZOLVARE
Mașina-unealtă nu pornește atunci când este apăsat declanșatorul/întrerupătorul de activare.	Bateria este descărcată complet sau bateria s-a defectat.	Introduceți bateria complet încărcată/înlocuiți bateria.
	Bateria nu este introdusă corect în mânerul mașinii-unelte.	Verificați să vă asigurați că bateria este complet introdusă.
Atașamentul blocat în fiting.	Racordul presat nu s-a finalizat cu succes.	Apăsați butonul de retragere a presiunii pentru a îndepărta fălcile de pe fiting. Examinați și presați din nou fitingul.
Racordurile presate executate nu sunt finalizate.	S-au folosit fălci nepotrivite pentru dimensiunea țevii sau material.	Montați atașamentul corect.
	Mașina-unealtă nu a fost poziționată perpendicular față de țeavă.	Refaceți racordul presat cu fiting nou și țeavă nouă. Asigurați-vă ca unealta este poziționată perpendicular pe țeavă.
	Conturul de presare al atașamentului nu a fost aliniat cu conturul fitingului.	Refaceți racordul presat cu fiting și țeavă nouă. Asigurați-vă conturul de presare al atașamentului să fie aliniat cu conturul fitingului.
	Mașina-unealtă necesită reparații.	*Vezi Informații de contact* pentru cel mai apropiat Centru service independent autorizat RIDGID.
Se scurge ulei din mașina-unealtă.	Probleme de etanșare sau mecanice.	
Motorul funcționează dar mașina-unealtă nu finalizează un ciclu.	Nivel scăzut de ulei.	*Vezi Informații de contact* pentru cel mai apropiat Centru service independent autorizat RIDGID.
Mașina-unealtă se oprește în timpul operației.	Nivel scăzut de ulei.	

Vezi figura 5 – pentru lumini de stare mașina-unealtă.
Consultați secțiunea Conectare RIDGID Link App pentru actualizări firmware.

Service și reparații

⚠ AVERTIZARE

Un service sau o reparație incorect executate pot face mașina nesigură pentru utilizare.

Activitățile de service și reparare la mașina-unealtă de presare RP 251 trebuie efectuate de către un Centru independent de service pentru mașini de presare, autorizat de RIDGID.

Pentru informații privind cel mai apropiat Centru independent de service autorizat RIDGID sau orice întrebări referitoare la service sau reparații vedeți secțiunea *Informații contact* în acest manual.

Echipamente opționale

⚠ AVERTIZARE

Pentru a scădea riscul de vătămare, utilizați numai echipamentele proiectate special și recomandate pentru mașina-unealtă de presare RIDGID RP 251s, cum sunt cele listate mai jos.

Nr. catalog	Denumire tip
78258	Cutie de transport, RP 251

Pachet de baterii

Nr. catalog	Denumire tip	Capacitate
55183	RB-1225R	12V 2,5Ah Li-Ion

Bateriile de acumulatori funcționează cu orice încărcător cu număr de catalog RBC-121.

Încărcătoare și cabluri

Nr. catalog	Denumire tip	Regiune	Tip de ștecher
55193	Încărcător	SUA, Canada și Mexic	A
55198	Încărcător	Europa	C
55203	Încărcător	China	A
55208	Încărcător	Australia și America Latină	I
55213	Încărcător	Japonia	A
55218	Încărcător	Marea Britanie	G
44798	Cablu încărcător	America de Nord	A
44808	Cablu încărcător	Europa	C
44803	Cablu încărcător	China	A
44813	Cablu încărcător	Australia & LA	I
44818	Cablu încărcător	Japonia	A
44828	Cablu încărcător	Marea Britanie	G

Pentru o listare completă a echipamentelor RIDGID® disponibile pentru această mașină-unealtă, *vezi catalogul online Ridge Tool la RIDGID.com sau vezi Informațiile de contact.*

Dezafectare

Componentele acestor scule conțin materiale Mașina-unealtă, precum și bateriile, accesoriile și ambalajul aferente trebuie reciclate într-un mod ecologic adecvat. Există companii specializate în reciclare care pot avea reprezentanțe locale. Dezafectați în conformitate cu toate reglementările în vigoare. Pentru informații suplimentare contactați autoritățile locale de gestionare a deșeurilor.



Nu aruncați echipamentele electrice și bateriile împreună cu deșeurile menajere!

Pentru țările din UE: Conform Directivei europene 2012/19/UE privind deșeurile de echipamente electrice și electronice și transpunerea acesteia în legislația națională, echipamentele electrice care nu mai sunt utilizabile și, conform Regulamentului (UE) 2023/1542, bateriile care nu mai sunt utilizabile trebuie colectate separat și eliminate într-un mod ecologic.

Compatibilitate electromagnetică (EMC)

Termenul de compatibilitate electromagnetică înseamnă capacitatea unui produs de a funcționa fără probleme într-un mediu unde sunt prezente radiații și descărcări electromagnetice și electrostatice, și fără a cauza interferențe electromagnetice altor echipamente.

NOTĂ Aceste mașini-unelte sunt conforme cu toate standardele EMC aplicabile. Totuși, posibilitatea ca acesta să cauzeze interferențe în alte dispozitive nu poate fi exclusă. Toate standardele referitoare la EMC care au fost aplicate la testare sunt menționate în documentul tehnic al mașinii-unelte.

RP 251 Présszerszám



⚠ FIGYELMEZTETÉS!

A berendezés használata előtt figyelmesen olvassa el ezt az útmutatót. A figyelmeztetések és utasítások meg nem értése és be nem tartása áramütést, tüzet és/vagy súlyos sérülést okozhat.

RIDGID

Tartalomjegyzék

Biztonsági szimbólumok 247

A szerszámgépekre vonatkozó általános biztonsági figyelmeztetések 247
A munkaterület biztonsága 247
Elektromos biztonság 248
Személyes biztonság 248
A szerszámgép használata és karbantartása 248
Az akkumulátor használata és karbantartása 249
Szerviz 249

Különleges biztonsági információk 250
A présszerszámra vonatkozó biztonsági előírások 250

A RIDGID kapcsolattartási információi 250

Megnevezés 251

Műszaki adatok 251
Alapfelszereltség 252

RIDGID Link alkalmazás csatlakoztatása (vezeték nélküli kommunikáció) 253

Használat előtti ellenőrzés 254

Beállítás és üzemeltetés 255
Szerelék felszerelése/eltávolítása 255
A kötés előkészítése 255
Szerelvény préselése tipikus ollós pofákkal 256
Csőcsatlakozó sajtolása tipikus működtető elemmel és présgyűrűkészlettel 257
Az elkészült kötés vizsgálata 258

Üzemeltetés hideg körülmények között 258

Tárolás 258

Karbantartási útmutató 258
Tisztítás és kenés 258
Készülékszoftver frissítése 258
Szerviz és javítás 259

Opcionális felszereltség 259
Hibaelhárítás 259

Ártalmatlanítás 260

Elektromágneses kompatibilitás (EMC) 260

FCC/ICES nyilatkozat ..... Hátsó borító belseje

Termékbiztonsági sérülékenység bejelentése ..... Hátsó borító belseje

Megfelelőségi nyilatkozat ..... Hátsó borító belseje

Örökgarancia ..... Hátsó borító

Eredeti használati utasítás fordítása

Biztonsági szimbólumok

Az üzemeletetési útmutatóban és a terméken szereplő biztonsági szimbólumok és jelzőszavak fontos biztonsági információk közlésére szolgálnak. Ez a rész ezen szimbólumok és jelzőszavak megértését segíti.

Ez a biztonsági figyelmeztető szimbólum. A szimbólum a lehetséges személyi sérülés kockázatára hívja fel a figyelmet. Az esetleges sérülések vagy halál elkerülésének érdekében tartsa be a szimbólumot követő biztonsági üzeneteket.

⚠ VESZÉLY A VESZÉLY szó olyan kockázatos helyzetet jelöl, melyet ha nem kerülnek el, halállal vagy komoly sérülésekkel jár.

⚠ FIGYELMEZTETÉS A FIGYELMEZTETÉS szó olyan kockázatos helyzetet jelöl, melyet ha nem kerülnek el, halállal, vagy komoly sérülésekkel járhat.

⚠ VIGYÁZAT A VIGYÁZAT szó olyan kockázatos helyzetet jelöl, mely kisebb, mérsékeltebb sérülésekkel járhat.

MEGJEGYZÉS A MEGJEGYZÉS szó a vagyontárgyak védelmével kapcsolatos információkat jelöli.

Ez a szimbólum azt jelenti, hogy figyelmesen olvassa el az üzemeltetési útmutatót a készülék használata előtt. A kezelési útmutató fontos információkat tartalmaz a készülék biztonságos és megfelelő használatával kapcsolatban.

Ez a szimbólum azt jelenti, hogy a sérülések elkerülésének érdekében a gép üzemeltetése közben mindig viseljen oldalárnyékolóval ellátott védőszemüveget vagy szemvédőt.

E szimbólum jelöli, hogy a jelen elektromos készülék megfelel a vonatkozó EK irányelvek követelményeinek.

Ez a szimbólum mutatja, hogy elektromos berendezésről van szó, melyet nem szabad a háztartási hulladékkal együtt kezelni. *Lásd a "Hulladékkezelés" c. fejezetet.*

Ez egy tájékoztató szimbólum és azt jelzi, hogy a szomszédos QR-kód beolvasásával termékinformációkhoz férhet hozzá (beleértve a használati útmutatót).

E szimbólum jelöli a termék gyártási évét.

Ez a szimbólum annak a veszélyére utal, hogy a kezét, ujját vagy egyéb testrészeit zúzásos sérülés érheti.

Ez a szimbólum áramütés kockázatát jelöli.

Kizárólag RB-12XXX sorozatú Li-Ion használatához

Ez az ikon azt jelenti, hogy a RIDGID® RB-12XXX sorozatú akkumulátorok (pl. a RIDGID RB1225R és RB-1225) használhatók ezzel a berendezéssel.

A szerszámgépekre vonatkozó általános biztonsági figyelmeztetések*

⚠ FIGYELMEZTETÉS

A szerszámgéphez tartozó összes biztonsági figyelmeztetést, útmutatást, ábrát és előírást el kell olvasni. Az alábbi útmutató figyelmen kívül hagyása áramütést, tüzet és/vagy súlyos sérülést eredményezhet.

MINDEN FIGYELMEZTETÉST ÉS UTASÍTÁST ŐRIZZEN MEG A KÉSŐBBIEKRE!

A figyelmeztetésekben a „szerszámgép” kifejezés az Ön hálózati áramforrásról működő (vezetékes) vagy akkumulátoros működésű (vezeték nélküli) szerszámgépére vonatkozik.

A munkaterület biztonsága

- **A munkakörnyezetet tartsa tisztán, és biztosítsa a megfelelő megvilágítást.** A zsúfolt vagy sötét helyek vonzzák a baleseteket.
- **Ne működtesse a szerszámgépeket robbanásveszélyes környezetben, például gyúlékony folyadékok, gázok vagy por jelenlétében.** A szerszámgépek szikrái begyújthatják a porokat és gőzöket.
- **Elektromos gépek működtetése közben tartsa távol a gyermekeket és az ott tartózkodókat.** Figyelmének elvonása esetén elveszthet ellenőrzését a készülék fölött.

* A jelen kézikönyv elektromos gépekre vonatkozó általános biztonsági figyelmeztetések c. fejezetében leírt szöveg az előírásoknak megfelelően az UL/CSA /EN 62841-1 kiadású szabvány szó szerinti kivonata. E fejezet számos különböző típusú szerszámgéphez tartalmaz általános biztonsági gyakorlatokat. Nem mindegyik óvintézkedés vonatkozik mindegyik szerszámra; egyes leírt óvintézkedések esetleg erre a szerszámra nem vonatkoznak.

Elektromos biztonság

- **A szerszámgép dugaszának illeszkednie kell az aljzatba. Semmilyen módon ne módosítsa a dugaszt. Földelt szerszámgéppel ne használjon csatlakozóadaptert.** Az átalakítás nélküli dugók és a hozzájuk illő aljzatok használata csökkenti az áramütés veszélyét.
- **Kerülje a testelt vagy földelt felületek, például csövek, fűtőtestek, tűzhelyek és hűtők érintését.** Ezekben az esetekben, ha az Ön teste testelt vagy földelt, nagyobb az áramütés veszélye.
- **Óvja a szerszámgépeket az eső vagy nedvesség hatásától.** A gépbe jutó víz növeli az áramütés kockázatát.
- **A csatlakozózsinórt kíméletesen használja. Soha ne hordozza, húzza vagy áramtalanítsa a szerszámgépet a zsinórt fogva, illetve húzva. Óvja a zsinórt a melegtől, olajtól, élektől és mozgó alkatrészektől.** A sérült, ill. beakadt vezeték megnöveli az áramütés kockázatát.
- **Ha a szerszámgépet a szabadban használja, kültéri használatra szolgáló hosszabbítózsinórt alkalmazzon.** A kültéri használatra engedélyezett hosszabbító használata csökkenti az áramütés veszélyét.
- **Ha az elektromos gépet feltétlenül nedves helyen kell használni, akkor földzárlati megszakítóval (GFCI) védett tápot alkalmazzon.** A hibaáram-védőkapcsoló használatával csökkenthető az áramütés kockázata.
- **Ha a szerszámgépet feltétlenül nedves helyen kell használni, akkor hibaáram-védőkapcsolóval (RCD) védett tápot alkalmazzon.** A hibaáram-védőkapcsoló használatával csökkenthető az áramütés kockázata.
- **Minden esetben ajánlott, hogy a szerszám betáplálásába legfeljebb 30 mA-es hibaáram-védőkapcsolót iktassanak be.**

Személyes biztonság

- **Legyen elővigyázatos, figyeljen oda a munkára, és megfontoltan használja a szerszámgépet. Ne használja az elektromos szerszámot fáradtan vagy gyógyszer, alkohol illetve kábítószer hatása alatt.** A szerszámgépek működése során egy pillanatnyi figyelmetlenség is súlyos személyi sérülést okozhat.
- **Használjon személyi védőfelszerelést. Mindig viseljen szemvédőt.** A körülményeknek megfelelő védőfelszerelés, például porszűrő maszk, csúszásmentes biztonsági lábbeli, védősisak vagy fülvédő használatával csökkenthető a személyi sérülés kockázata.
- **Akadályozza meg a véletlen beindítást. Mielőtt a szerszámgépet az áramforráshoz és/vagy akkuhoz csatlakoztatná, felvenné, ill. szállítaná, mindig ellenőrizze, hogy a kapcsoló OFF (Ki) állásban van-e.** Ha a szerszámgépeket úgy szállítja, hogy ujja a kapcsolón van, ill. bekapcsolt kapcsolójú szerszámgépet köt be a hálózatba, az minden esetben balesetveszélyes.
- **Távolítson el minden beállítókulcsot a szerszámgép bekapcsolása előtt.** Ha a szerszámgép egy forgó alkatrészén rajta marad egy kulcs, az személyi sérüléshez vezethet.
- **Ne végezzen munkát veszélyesen kinyújtózott helyzetben. Mindig stabilan álljon, és ügyeljen az egyensúlyára.** Így váratlan helyzetben könnyebben megőrizheti uralmát a szerszámgép fölött.
- **Legyen megfelelő az öltözéke. Ne viseljen laza ruhát vagy ékszert. Tartsa távol a mozgó alkatrészektől a haját, ruháját és kesztyűjét.** A laza ruházatot, ékszereket vagy hosszú hajat bekaphatják a mozgó alkatrészek.
- **Ha csatlakoztathatók porelszívó és -gyűjtő berendezések, akkor gondoskodjon ezek megfelelő csatlakoztatásáról és használatáról.** Porgyűjtés alkalmazásával csökkenthetők a porral kapcsolatos veszélyek.
- **Ne hagyja, hogy a gyakori használat adta tájékozottság elbizakodottságra és az eszköz biztonsági elveinek figyelmen kívül hagyására buzdítsa.** Az óvatlanság miatt a másodperc törtrésze alatt súlyos személyi sérülés keletkezhet.

A szerszámgép használata és karbantartása

- **Ne erőltesse túl a szerszámgépet. Mindig a feladatnak megfelelő szerszámgépet használja.** A megfelelő szerszámmal jobban, biztonságosabban

végezhető el a munka, és a készülék a tervezett sebességgel fog működni.

- **Ne használja az elektromos szerszámot, ha az a kapcsolóval nem kapcsolható BE vagy KI.** A kapcsoló segítségével nem vezérelhető szerszámgép veszélyes, és javításra szorul.
- **Mielőtt bármilyen beállítást végezne, kiegészítőt cserélne, vagy eltenné a szerszámgépet, húzza ki annak dugaszát az elektromos aljzatból, illetve válassza le róla az akkumulátort (ha az leválasztható).** Az ilyen megelőző biztonsági intézkedésekkel csökkenthető a szerszámgép véletlen beindításának veszélye.
- **A használaton kívüli elektromos szerszámot gyermekek elől elzárt helyen kell tárolni. Ne engedje, hogy olyan személy használja a gépet, aki nem ismeri jól azt vagy a jelen útmutatót.** Gyakorlatlan felhasználó kezében a szerszámgépek veszélyesek lehetnek.
- **Tartsa karban az elektromos szerszámokat és tartozékaikat. Ellenőrizze, jól igazodnak-e a mozgó alkatrészek, semmi sem akadályozza-e a mozgásukat, nincsenek-e eltörve az egyes alkatrészek, és ellenőrizzen minden olyan további körülményt, amely befolyásolhatja a szerszámgép működését. A sérült szerszámgépet javíttassa meg, mielőtt használná.** Sok baleset a nem megfelelően karbantartott szerszámgépek okoznak.
- **A vágóeszközöket tartsa élesen és tisztán.** A megfelelően karbantartott, éles vágóélű vágóeszközök kisebb valószínűséggel akadnak el, és könnyebb velük dolgozni.
- **Az elektromos szerszámot, a kiegészítőket, a betétkéseket stb. a jelen használati útmutatónak megfelelően használja, figyelembe véve a munkakörülményeket és az elvégzendő munka jellegét.** A szerszámgépnek a tervezettől eltérő alkalmazása veszélyes helyzetet eredményezhet.
- **A fogantyúkat tartsa szárazon, tisztán, valamint olaj- és zsírmentesen.** Ha a fogantyúk, ill. a megfogófelületek csúszósak, akkor a használat nem lehet biztonságos, és váratlan helyzetekben megszűnhet a szerszám feletti uralom.

Az akkumulátor használata és karbantartása

- **Kizárólag a gyártó jóváhagyásával rendelkező töltőt használja.** Adott típusú akkumulátorhoz tervezett töltő tűzveszélyt okozhat, ha más típusú akkumulátorhoz használják.
- **A szerszámgépeket csak a kifejezetten hozzájuk tervezett akkumulátorral használja.** Bármilyen más akkumulátor használata sérülést vagy tüzet okozhat.
- **Amikor nem használja az akkumulátort, akkor tartsa azt távol olyan fémtárgyaktól, mint az iratkapcsok, érmék, kulcsok, szegek, csavarok vagy más kisméretű fémtárgyak, amelyek összeköthetik a két érintkezőt.** Az akkumulátor érintkezőinek rövidre zárása égést vagy tüzet okozhat.
- **Helytelen kezelés esetén folyadék folyhat ki az akkumulátorból; kerülje az érintkezést a folyadékkal. Ha véletlenül mégis érintkezésbe kerülne a folyadékkal, mossa le vízzel. Ha a folyadék szembe kerül, forduljon orvoshoz.** Az akkumulátorból kifolyt folyadék irritációt és égési sérülést okozhat.
- **Sérült, ill. átalakított akkumulátort és szerszámot tilos használni.** A sérült, ill. átalakított akkumulátorok kiszámíthatatlanul viselkedhetnek, ami tüzet, robbanást, ill. személyi sérülést okozhat.
- **Az akkumulátort és a szerszámgépet ne tegye ki tűznek, ill. túl magas hőmérsékletnek.** A tűz, ill. a 265 °F (130 °C) feletti hőmérséklet ugyanis robbanást okozhat.
- **Minden töltési útmutatást be kell tartani. Az akkumulátorokat és a szerszámgépet nem szabad az útmutatóban megadott tartományon kívüli hőmérsékleten tölteni.** Nem megfelelő, ill. az előírt tartományon kívül eső hőmérsékleten történő töltés esetén az akkumulátor károsodhat, és a tűzveszély is fokozódik.

Szerviz

- **Az elektromos szerszám javítását bízza képzett javító szakemberre, akinek az eredetivel azonos cserealkatrészeket kell használnia.** Ezzel biztosítható a szerszámgép biztonságának fenntartása.

- **Soha ne javítsa a sérült akkumulátorokat.** Az akkumulátorokat kizárólag a gyártó vagy arra felhatalmazott szervizszolgáltatók szervizelhetik.

Különleges biztonsági információk

⚠ FIGYELMEZTETÉS

Ez a rész kizárólag a jelen szerszámgépre vonatkozó biztonsági információkat tartalmaz.

Az áramütés és egyéb súlyos sérülések kockázatának csökkentése érdekében a présszerszám használata előtt alaposan olvassa el ezeket az információkat.

MINDEN FIGYELMEZTETÉST ÉS UTASÍTÁST ŐRIZZEN MEG A KÉSŐBBIEKRE!

A szerszám hordtáskájában helyet alakítottak ki az útmutató számára. Az útmutatót ebben kell tárolni, hogy az mindig elérhető legyen a kezelő számára.

A présszerszámra vonatkozó biztonsági előírások

- **Ujját, kezét a préselési ciklus során tartsa távol a présszerelékektől.** Ha ujja vagy keze beakad a szerelékek, ill. az alkatrészek és egyéb tárgyak közé, az zúzásos, töréses sérülést, sőt, amputálódást okozhat.
- **Soha ne próbálja megjavítani az elhasználódott vagy sérült présfelszereléseket. Teljes egészében tegye hulladékba a kopott vagy sérült szereléket.** Az olyan alkatrész, amelyen hegesztést, köszörülést, fúrást vagy egyéb átalakítást végeztek, préselés közben széttörhet, és súlyos személyi sérülést okozhat. Ha nem cserélik ki a teljes présszereléket, az a részegység meghibásodásával és súlyos személyi sérüléssel járhat.
- **A termék használata során nagy erők generálódnak, amelyek eltörhetnek, ill. kivethetnek alkatrészeket, sérülést okozva ezzel.** A munkához felesleges személyeket távol kell tartani a munkaterülettől. Használat közben maradjon távol az eszköztől, és viseljen személyi védőfelszerelést, melynek része a megfelelő szemvédelem is.
- **A munkafolyamat felügyeletét és a szerszám működtetését kizárólag egy ember felügyelheti.** A sérülésveszély csökkentése érdekében a szerszám működése közben csak a kezelő tartózkodhat a területen.
- **Csak a RIDGID® présszerszámokat használja a megfelelő RIDGID vagy a RIDGID által jóváhagyott préselő tartozékokkal.** Az eltérő felhasználás, ill. a présszerszám átalakítása károsíthatja a présszerszámot és a szerelékeket, és/vagy személyi sérülést okozhat.
- **A szerszám, a szerelék és a csőcsatlakozó megfelelő kombinációját kell használni.** Ha a kombináció nem megfelelő, akkor a kötés tökéletlen lesz, ami növeli a szivárgás, a berendezés károsodása és a személyi sérülés veszélyét.
- **Ne végezzen átalakítást a szerszámon.** A szerszám bármilyen módon történő átalakítása személyi sérülést okozhat és a szerszám garanciájának érvénytelenségét eredményezheti.
- **A RIDGID® présszerszámok működtetése előtt el kell olvasni és értelmezni kell a következőket:**
  - A jelen kezelési útmutatót
  - Az alkalmazott szerelékek használati utasítása.
  - Az akku/töltő útmutatóját
  - A szerelvény gyártója által biztosított felszerelési útmutatásokat
  - A szerszámmal együtt használt egyéb berendezések útmutatóit vagy egyéb dokumentációit.

  Ha nem tartja be az összes figyelmeztetést és útmutatást, az anyagi kárhoz, illetve súlyos személyi sérüléshez vezethet.

A RIDGID kapcsolattartási információi

Ha kérdései vannak ezzel a RIDGID® termékkel kapcsolatban:

- Lépjen kapcsolatba a helyi RIDGID-forgalmazóval.
- Látogasson el a RIDGID.com címre, és keresse meg az Ön esetében illetékes RIDGID kapcsolattartási pontot.

– Forduljon a Ridge Tool műszaki ügyfélszolgálatához a ProToolsTechService@Emerson.com címen, ill. az USA-ban vagy Kanadában hívja a 844-789-8665 számot.

Megnevezés

A RIDGID® RP 251 présszerszám a megfelelő szerelékekkel használva csőcsatlakozók csövekre történő felsajtolására alkalmas, és vízzáró, maradandó tömítettséget lehet vele létrehozni többek között víz-, fűtés-, légkondicionáló- és hűtésszerelési munkálatoknál.

A présszerszám kioldó/működtető kapcsolójának lenyomásakor egy belső villamos motor elindít egy hidraulikus szivattyút, amely folyadékot továbbít a szerszám munkahengerébe, így annak dugattyúja előrefelé mozdulva erőt fejt ki a szerelékre: a csőcsatlakozó összepréselődik. A préselési ciklus kb. 4 másodpercet vesz igénybe. Ha a ciklus megkezdte a csőcsatlakozó alakítását, attól kezdve automatikusan teljesen végbemegy, akkor is, ha a kioldó/működtető kapcsolót elengedik.

A szerszámnak van egy másik üzemmódja ("Ellenőrzési üzemmód") is, amely a RIDGID Link alkalmazással kapcsolható be. Az Ellenőrzési üzemmódban a csőcsatlakozó préselés előtt kipróbálható, így ellenőrizni lehet, hogy a szerelék, a csőcsatlakozó és a cső egymáshoz igazítása megfelelő-e.

A szerszám állapotjelző lámpái különféle jellemzőkről adnak visszajelzést. Ilyen pl. a szerszám állapota, az akku állapota, ha esetleg karbantartás szükséges, ill. a nem megfelelő hőmérséklet. A munkalámpa bekapcsol, amikor a kioldó/működtető kapcsolót lenyomják a szerszám bekapcsolásához, és segít megvilágítani a munkaterületet. Az eszköz 120 másodperc tétlenség után kikapcsol.

A fej 360°-ban elforgatható, így szűk helyekhez is jó a hozzáférés. A szerszámot szövethurkokkal láttuk el, amely a megfelelő kiegészítőkkel használható, például vállpántokkal vagy szerszámrögzítőkkel.

A présszerszám vezeték nélküli technológiával van ellátva, amellyel okostelefonokhoz, táblagépekhez csatlakoztathatók. A részletekhez, lásd a *"RIDGID Link alkalmazás csatlakoztatása (vezeték nélküli kommunikáció)"* részt.



1A. ábra - RIDGID RP 251 présszerszám



1B ábra - Állapotjelző lámpák/Figyelmeztető címke



2. ábra – A gép sorozatszáma - A bekarikázott számjegyek jelölik a gyártás hónapját és évét. (YY = év, MM = hónap,)

Műszaki adatok

Tartozékok..... RIDGID kompakt sorozat

Lökethossz..... 1.2" (30.5 mm)

Dugattyúereje..... 5,400 lbs. (24 kN)

Motor

Feszültség..... 10,8 V DC névleges feszültség

Áramerősség..... 24 A

Teljesítmény ..... 260 watt

Fej forgástartománya ..... 360°

Működési ciklus.... 3 préselés /perc.

Betáplálás ..... 12V-os Li-ion akkumulátor (RIDGID RB-1200 sorozat)

Vezeték nélküli kapcsolatHatótávolság ..... 33 ft. (10 m)

Megengedett páratartalom..... legfeljebb 80%

Üzemi hőmérséklet -tartomány:.....15 °F .. 122 °F (-10 °C .. 50 °C)

Tárolási hőmérséklet .....32 °F .. 113 °F (0 °C .. 45 °C)

Súly (akkumulátor/ szerelék nélkül) .....3.57 lbs. (1.62 kg)

Méretek (akkumulátor/szerelék nélkül).....13" x 4.3" x 2.6"(330 mm x 109 mm x 66 mm)

Hangnyomás (L_{PA})*..... < 67.8 dB(A), K=2.5 dB(A)

Hangteljesítmény (L_{PW})* ..... < 75.8 dB(A), K=2.5 dB(A)

Rezgés* ..... < 0.71 m/s², K=1.5 m/s²

* A hang- és rezgésmérések az EN 62481-1 szabvány szerinti szabványosított vizsgálatnak megfelelően történtek.

- A rezgésszintek az egyéb szerszámokkal történő összehasonlításra, valamint az expozíció előzetes felmérésére alkalmazhatók.
- A hang- és rezgéskibocsátás az Ön elhelyezkedésétől, valamint a szerszámok konkrét felhasználásától függően változó lehet.
- Mindegyik alkalmazáshoz külön kell kiértékelni a napi zaj- és rezgésexpozíciós szinteket, és szükség esetén meg kell hozni a megfelelő biztonsági intézkedéseket. Az expozíciós szintek kiértékelésénél azt az időt is figyelembe kell venni, amikor a szerszám KI van kapcsolva és nincs használatban. Ez az idő jelentősen csökkentheti a teljes munkaidőre eső expozíciós szintet.

Alapfelszereltség

*A szerszámgépek katalógusszámaihoz*adott tartozékokról részletekért lásd a RIDGID katalógust.

MEGJEGYZÉS! A RIDGID présszerszámok szerelékei kétféle "sorozatban" állnak rendelkezésre:

- Alapsorozat
- Kompakt sorozat

Ez a két szereléksorozat nem felcserélhető egymással. Az alapsorozatú szerelékek csak az alapsorozatú szerszámokkal (RP 350, RP 351, RP 342-XL, RP 340, RP 330, 320-E, CT-400) működnek. A kompakt sorozatú szerelékek csak a kompakt sorozatú szerszámokkal (RP 251, RP 240, RP 241, RP 200, RP 210, 100B) működnek.

⚠ FIGYELMEZTETÉS Kizárólag RIDGID présszerszámokat és présszerszám-szereléket használjon, ha a szerelvény gyártója előírja a rendszerükhöz való használatát. Helytelen présszerszámok és/vagy szerelékek használata a rendszerekhez szivárgásokat, a présszerszám vagy szerelék sérülését, a garancia elvesztését vagy súlyos személyi sérülést okozhat.

Kezelőszerv	Jelölés	Megnevezés
Kioldó/ Működtető kapcsoló	—	A kioldó/működtető kapcsoló egyszeri megnyomása/elengedése bekapcsolja a szerszámot (a LED-es gyűrűs munkalámpa és a szerszám állapotjelző lámpája világít). Az eszköz ettől kezdve használható. A szerszám 2 percig bekapcsolva és használatra készen áll. Ha a lámpák kialszanak, a kapcsolót újra meg kell nyomni, hogy a szerszám működhessen. **Normál üzemmód:** A préselési ciklus elindításához nyomja le a működtető kapcsolót; ha a szerszám rögzült a munkadarabra, engedje el a kapcsolót. A gyári beállítás a normál üzemmód. **Ellenőrző üzemmód:** Nyomja le a működtető kapcsolót: ekkor a szerelék a munkadarabra rögzül. Végezze el a beállításokat szükség szerint. Nyomja le ismét a működtető kapcsolót a préselési ciklus elindításához; ha a szerszám rögzült a munkadarabra, engedje el a kapcsolót. A rögzülést követően a kapcsoló elengedésére a szerszám már nem áll le. Ennek köszönhetően a préselt csatlakozás minősége és ismételhetősége állandóan magas színvonalú lehet. Az üzemmód a RIDGID Link alkalmazás segítségével módosítható, lásd a "RIDGID Link alkalmazás csatlakoztatása (vezeték nélküli kommunikáció)" című részt.
Visszahúzó gomb	⇨	Lehetővé teszi a szerszám leoldását a préselés befejezése nélkül. Ha ezt használják, a préselt csatlakozás nem készül el, ezért meg kell ismételni.
Szerelékrögzítő csap	—	A szerszámhoz rögzíti a szereléket. A szerszám csak akkor működik, ha teljesen be van vezetve

3. ábra – Kezelőszervek táblázata

Ikon	Egyenletes fény	Villogó fény	Megnevezés
		Kék	RIDGID Link alkalmazás csatlakoztatása lehetséges.
	Kék		RIDGID Link alkalmazás kapcsolat létrehozva.
	Zöld		Szerszám "Normál üzemmódban, készenlét, üzemre kész.
	Kék		Szerszám "Vezérlő üzemmódban", készenlét, üzemre kész.
		Zöld	A préselési ciklus befejeződött.
		Piros (4 másodperc)	A préselési ciklus megszakadt (a szelepet kézzel / túl korán, a nyomás elérése előtt nyitották). Ellenőrizze a megfelelő beállítást, és folytassa a használatot. Tanulmányozza a RIDGID Link alkalmazást további információkért.
		Piros	A szerelékrögzítő csap nincs teljesen betolva. A szerszám nem működik. Teljesen vezesse be a csapot. Ha a fény továbbra is világít, szervizeltesse a szerszámot.
	Piros		A gép meghibásodott, és nem működik. Távolítsa el az akkumulátort, és hagyja pihenni a gépet, majd helyezze vissza az akkumulátort. Ha a fény továbbra is világít, akkor szervizeltesse a gépet. Tanulmányozza a RIDGID Link alkalmazást további információkért.
		Sárga	Alacsony töltöttség. Töltse fel az akkut/helyezzen be teljesen feltöltött akkut.
		Piros + sárga	Alacsony töltöttség. A szerszám nem működik. Töltse fel az akkut/helyezzen be teljesen feltöltött akkut.
	Sárga		Szerszám reteszelésközelben "lopásvédelemmel" A felhasználó a RIDGID Link alkalmazáson keresztül oldhatja fel a szerszámot. Ha nem az Ön tulajdonában álló szerszám, küldje vissza a szervizközpontba vagy az eredeti felhasználónak.
		Sárga	
	Sárga		"Lopásvédelemmel" lezárt szerszám. A felhasználó a RIDGID Link alkalmazáson keresztül oldhatja fel a szerszámot. Ha nem az Ön tulajdonában álló szerszám, küldje vissza a szervizközpontba vagy az eredeti felhasználónak.
	Piros		

4. ábra – A szerszámgép állapotjelző lámpái

MEGJEGYZÉS A megfelelő anyagok és csatlakoztatási módszerek megválasztása a rendszer tervezőjének és/vagy telepítőjének felelőssége. Bármilyen telepítés megkezdése előtt gondosan fel kell mérni az adott munkakörnyezetet, beleértve annak kémiai és hőmérsékleti jellemzőit is. *A megfelelő kombináció megválasztásáról információkért forduljon a préselőrendszer gyártójához*.

Forduljon a szerelvény gyártójához a rendszerükkel kapcsolatos konkrét információkért, beleértve a kompatibilis csöveket, anyagokat, szerelési utasításokat, a szerelvények közötti minimális távolságot, a tömítés anyagát, ellenőrzést, tesztelést stb. A helytelen telepítés rendszerszivárgást és jelentős anyagi károkat okozhat.

RIDGID Link alkalmazás csatlakoztatása (vezeték nélküli kommunikáció)

A RIDGID® RP-251 présszerszám vezeték nélküli technológiával rendelkezik, amely lehetővé teszi a kommunikációt megfelelően felszerelt okostelefonokkal vagy táblagépekkel ("eszközök"), amelyek iOS vagy Android operációs rendszert futtatnak. Ez lehetővé teszi a felhasználó számára a tárolt munkaadatok áttekintését és letöltését, valamint jelentések készítését és a készülékszoftver frissítését. A legjobb felhasználói élmény érdekében ajánlott a készülékszoftver naprakészen tartása. Ellenőrizze, és szükség esetén frissítse az eszköz készülékszoftverét a termék első használata előtt, majd azt követően rendszeresen.

1. Töltse le a készülékére a megfelelő RIDGID® Link alkalmazást a RIDGID.com/apps oldal felkeresésével vagy a Google Play áruházból, ill. az Apple App Store-ból.
2. Amikor az eszköz be van kapcsolva, a lámpa kék színnel villog, ha lehetséges a kapcsolat egy eszközzel. *Lásd 4. ábra.*
3. Keresse meg a RIDGID Link alkalmazás ikonját a készülékén, és az ikon kiválasztásával indítsa el az alkalmazást. Az alkalmazáson keresztül, keressen közeli szerszámokat, és válassza ki a kívánt RIDGID gépet. A vezeték nélküli technológiával végzett csatlakoztatásról pontosabb információkért lásd a készülék útmutatóját. A csatlakoztatás után a lámpa kék színnel világít.

   A kezdeti párosítást követően a legtöbb készülék automatikusan csatlakozik a géphez, ha a vezeték nélküli technológia aktív, a készülék hatótávolságban van, és a beállításait ennek megfelelően adták meg. A gépnek kevesebb, mint 10 m (33 láb) távolságra kell lennie az érzékelni kívánt eszköztől . Ha a gép és az eszköz között bármilyen akadály van, az csökkentheti a hatótávot.
4. A párosítás után a rendszer ellenőrzi a készülékszoftver-frissítéseket. Kövesse az alkalmazás utasításait a frissítés elindításához, ha szükséges. Ne működtesse a szerszámot, amíg a frissítések folyamatban vannak. Amíg a készülékszoftver frissítése folyamatban van, egyetlen LED sem világít. Ellenőrizze az alkalmazás utasításait az új készülékszoftver telepítésének megerősítéséhez.
5. Kövesse az alkalmazás által adott útmutatásokat. Ne hagyja, hogy az alkalmazás használata elterelje a figyelmét a folyamat nyomon követéséről. Ha nem figyel oda a folyamatra, elveszítheti az irányítást.
6. A vezeték nélküli kommunikáció KIKAPCSOL , amikor a fő áramellátás megszakad. Kapcsolja ki a vezeték nélküli kommunikációt a készüléken, hogy csökkentse a készülék akkumulátorának lemerülését.

Használat előtti ellenőrzés

⚠ FIGYELMEZTETÉS

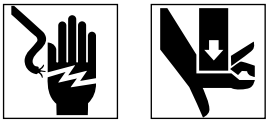

Használat előtt naponta ellenőrizze a présszerszámot és a tartozékokat. Hárítson el minden problémát az áramütésből, zúzott sebekből, a tartozék meghibásodásából és egyéb okokból származó komoly sérülések, illetve az eszköz megsérülésének elkerülése érdekében.

1. Vegye ki az akkumulátort a szerszámgépből.
2. Tisztítsa le a gépről – elsősorban a karokról és vezérlőelemekről – az olajat, zsírt és a szennyeződéseket. Ez megkönnyíti a szemrevételezéses ellenőrzést, egyben megakadályozza, hogy a szerszámgép vagy egyik kezelőeleme kicsússzon a kezéből.
3. Ellenőrizze a présszerszámot a következők szempontjából:
   - Megfelelő összeszereltség, karbantartottság és hiánytalanság.
   - Törött, kopott, hiányzó, hibás beállítású, beragadt részek. Ellenőrizze, hogy a szövethurkok jó állapotban vannak-e.
   - A szerelékrögzítő csap sima mozgása a teljesen nyitott és a teljesen zárt helyzet között. A csapnak mindkét pozícióban rögzülnie kell. Ellenőrizze, hogy a kioldó/működtető kapcsoló szabadon, akadás, beragadás nélkül mozog-e.
   - A figyelmeztető címke megléte és olvashatósága *(1A vagy 1B ábra)*.
   - Akad-e a biztonságos, normál működést megakadályozó egyéb körülmény.

   Ha bármilyen problémát talál, annak kijavításáig ne használja a présszerszámot.
4. A szerszám szerelékeit a hozzájuk tartozó útmutatásoknak megfelelően kell ellenőrizni és karbantartani. Szerelje le a szereléket a szerszámról. Ellenőrizze, hogy a szerelék jó állapotban van-e, és egyértelműen meg van-e jelölve a használathoz.

5. Minden egyéb használatban levő berendezést is a hozzájuk tartozó útmutatások szerint ellenőrizzen és tartson karban, mert csak így működnek megfelelően.

Beállítás és üzemeltetés

⚠ FIGYELMEZTETÉS



Ujját, kezét a préselési ciklus során tartsa távol a présszerelékektől. Az ujjak és a kéz összezúzódhatnak, eltörhetnek vagy amputálódhatnak a rögzítőeszközben, illetve a rögzítőeszköz és más tárgyak (például a szerszám, a munkadarab és a környezet) között.

A termék használata során nagy erők generálódnak, amelyek eltörhetnek, ill. kivethetnek alkatrészeket, sérülést okozva ezzel. Használat közben maradjon távol az eszköztől, és viseljen személyi védőfelszerelést, melynek része a megfelelő szemvédelem is.

A szerszám, a szerelék és a csőcsatlakozó megfelelő kombinációját kell használni. Ha a kombináció nem megfelelő, akkor a préselt kötés tökéletlen lesz, ami növeli a szivárgás, a berendezés károsodása és a személyi sérülés veszélyét.

Tartsa be a Beállítás és Üzemeltetés fejezet útmutatásait a zúzásból és egyéb okokból bekövetkező súlyos személyi sérülés, ill. a szerszámkárosodás megelőzésének érdekében.

1. Ellenőrizze, hogy a munkaterület megfelelő-e *(Lásd Szerszámgépekre vonatkozó általános biztonsági figyelmeztetések)*. Tiszta, vízszintes, stabil, száraz helyen végezze az üzemeltetést. Ne használja a szerszámgépet vízben állva.
2. Mérje fel az elvégzendő munkát, és határozza meg, hogy a műszaki adatai alapján az adott alkalmazáshoz melyik RIDGID szerszám és RIDGID szerelék a megfelelő. Ha az alkalmazáshoz nem a megfelelő felszerelést használja, az személyi sérülést okozhat, károsíthatja a szerszámot, és gyenge minőségű csatlakozásokat eredményezhet.
3. Győződjön meg arról, hogy minden felszerelést ellenőriztek és beállítottak-e a hozzá tartozó útmutatónak megfelelően.

Szerelék felszerelése/ eltávolítása

1. Vegye ki az akkumulátort a szerszámgépből.
2. Teljesen nyissa a szerelékrögzítő csapot. Vegye ki/tegye be a megfelelő szereléket *(5. ábra)*.
3. Teljesen zárja a szerelékrögzítő csapot, amíg az a zárt állásban rögzül. A szerelékrögzítő csapnak teljesen zárva kell lennie, különben használat közben a szerszám károsodhat.

MEGJEGYZÉS: Ne működtesse a szerszámot anélkül, hogy a szerelék a helyén lenne: ez ugyanis károsíthatja a szerszámot.



5. ábra – Szerelékrögzítő csap

A kötés előkészítése

MEGJEGYZÉS A jelen útmutatások általános gyakorlatot mutatnak be, mely többféle típusú présszerszámszerelékhez is használható. Mindig tartsa be az adott présszerszámszerelékhez tartozó útmutatásokat, valamint a csőcsatlakozó gyártójának szerelési útmutatásait: így csökkenthető a hibás préscsatlakozás és a kiterjedt anyagi kár veszélye.

1. Készítse elő a préscsatlakozást a csőcsatlakozó gyártójának útmutatásai szerint.
2. Száraz kézzel helyezzen egy teljesen feltöltött akkumulátort a szerszámba.
3. Az akkumulátor behelyezése után a szerszám nem kapcsol be, amíg a kioldó gombot meg nem nyomja és el nem engedi a szerszám bekapcsolásához. Bekapcsoláskor a LED-es gyűrűs munkalámpa gyűrűje bekapcsol, és a szerszám állapotjelzője zöld vagy kék színű

lesz az üzemmódtól függően. Az eszköz ettől kezdve használható.

4. 120 másodperc tétlenséget követően a szerszám kikapcsol, amíg a kioldó megnyomásával újra be nem kapcsolják. A szerszám kikapcsolt állapotban van, ha a LED-es gyűrűs munkalámpa nem világít. A bekapcsoló gombnyomás nem aktiválja a szerszámot; a szerszámciklus elindításához még egyszer le kell nyomni a gombot.

Szerelvény préselése tipikus ollós pofákkal

1. A pofák szétnyitásához nyomja össze a pofák karjait. Sok esetben ez egy kézzel is elvégezhető *(lásd a 6. ábrát)*.



6. ábra - Pofa nyitása egy kézzel

2. A nyitott pofákat helyezze a csőcsatlakozó köré *(7. ábra)*. A pofa présprofilját megfelelően illessze a csőcsatlakozó kontúrjához, a *csőcsatlakozó gyártójának telepítési útmutatásai* szerint. Oldja ki a pofák karjait, rázárva a pofákat a csőcsatlakozóra. Ne függessze rá a pofakészletet a csőcsatlakozóra. A szerszám ugyanis ilyenkor hirtelen leeshet, és súlyos, akár halálos sérülést okozhat.



7. ábra – A szerelvény körülzárása ollós pofákkal

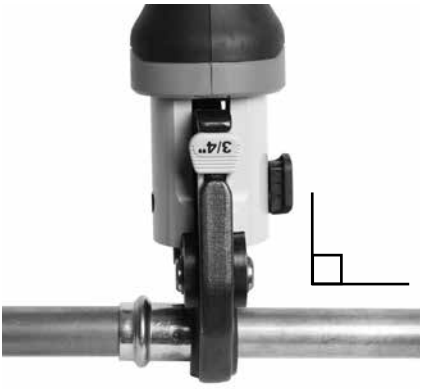

8. ábra – A pofák merőlegesen állnak a szerelvényre

3. Ellenőrizze, hogy a pofa elhelyezkedése megfelelő-e, és merőlegesen áll-e a csőcsatlakozóra *(8. ábra)*. Ujját és kezét tartsa távol a pofáktól: így elkerülhetőek a pofákban, ill. a pofák és a környezet között fellépő zúzásos sérülések.

   Ha a szerszám munkalámpája NEM világít, kapcsolja be a szerszámot a szerszámkapcsoló egyszeri lenyomásával és elengedésével. A szerszám ezután készen áll a préselésre.

   Normál üzemmód: Nyomja le a kioldó/működtető kapcsolót *(9. ábra)*. Amint a szerszám ciklusa megkezdődik, és a görgők érintkezésbe lépnek a pofák karjaival, a szerszám rögzül, és automatikusan végrehajtja a ciklust. A rögzülést követően a kapcsoló elengedésére a szerszám már nem áll le. Ennek köszönhetően a préselt csatlakozás minősége és ismételhetősége állandóan magas színvonalú lehet.

   Vezérlő üzemmód: Nyomja le a kioldó/működtető kapcsolót *(9. ábra)*. A pofák rázáródnak a csőcsatlakozóra, de a préselt csatlakozás nem jön létre. Végezze el a beállításokat szükség szerint. Nyomja le ismét a működtető kapcsolót: ekkor a szerszám automatikusan összezáródik, és a ciklus automatikusan végbemegy. A rögzülést követően a kapcsoló elengedésére a szerszám már nem áll le. Ennek köszönhetően a préselt csatlakozás minősége és ismételhetősége állandóan magas színvonalú lehet.

   Ha a szerszámot a csatlakozás befejezése előtt el kell távolítani, engedje el a

kioldó/működtető kapcsolót, és nyomja le a visszahúzó gombot *(1A &1B ábra)*.

MEGJEGYZÉS Ha lenyomják a visszahúzó gombot, a préselt kötés NEM készül el, ezért a csatlakozást újra kell préselni. Ha a szerszám üzem közben működési hibát mutat, akkor ezt az eljárást kell követni.



9. ábra - Csőcsatlakozó préselése

4. Engedje el a kioldó/működtető kapcsolót.
5. A pofák szétnyitásához nyomja össze a pofák karjait.
6. Vegye le a pofát a csőcsatlakozóról. Ügyeljen a préselés során esetlegesen kialakult éles peremekre.
7. A művelet befejeztével vegye ki az akkumulátort a szerszámból.

Csőcsatlakozó sajtolása tipikus működtető elemmel és présgyűrűkészlettel

1. Nyissa a gyűrűt, és helyezze a csőcsatlakozó köré. A gyűrű présprofilját megfelelően illessze a csőcsatlakozó kontúrjához, a *csőcsatlakozó gyártójának telepítési útmutatásai* szerint. Oldja ki a gyűrűt, rázárva azt a csőcsatlakozóra *(10. ábra)*.
2. Ellenőrizze, hogy a szerszámba a megfelelő működtető elem megfelelő módon van-e behelyezve. A működtető elem karjainak összenyomásával nyissa a működtető elem csúcsait. A működtető elem csúcsait igazítsa a gyűrű összenyomási helyeihez. Engedje el a működtető elem karjait, hogy a működtető elem csúcsai teljesen betolódhassanak a gyűrű összenyomási helyeibe *(10. ábra)*. Ha a működtető elem csúcsa nem illeszkedik megfelelően a gyűrű összenyomási helyéhez, akkor préseléskor károsodhat a gyűrű, ill. a működtető elem. Ne hagyja, hogy a szerszám és a működtető elem a présgyűrűről függjön. A szerszám ugyanis ilyenkor hirtelen leeshet, és súlyos, akár halálos sérülést okozhat.



10. ábra - Működtető elem rögzítése a présgyűrűn

3. Ellenőrizze, hogy a gyűrű elhelyezkedése megfelelő-e, és merőlegesen áll-e a csőcsatlakozóra. Ujját és kezét tartsa távol a működtető elemtől és a gyűrűtől: így elkerülhetőek a szerelékben, ill. a szerelék és a környezet között fellépő zúzásos sérülések.

   Ha a szerszám munkalámpája NEM világít, ébressze fel a szerszámot a szerszámkapcsoló egyszeri lenyomásával és elengedésével. A szerszám ezután készen áll a préselésre.

   Normál üzemmód: Nyomja le a kioldó/működtető kapcsolót *(1. ábra)*. Amint a szerszám ciklusa megkezdődik, és a görgők érintkezésbe lépnek a pofák karjaival, a szerszám rögzül, és automatikusan végrehajtja a ciklust. A rögzülést követően a kapcsoló elengedésére a szerszám már nem áll le. Ennek köszönhetően a préselt csatlakozás minősége és ismételhetősége állandóan magas színvonalú lehet.

   Vezérlő üzemmód: Nyomja le a kioldó/működtető kapcsolót *(1. ábra)*. A pofák rázáródnak a csőcsatlakozóra, de a préselt csatlakozás nem jön létre. Végezze el a beállításokat szükség szerint. Nyomja le ismét a működtető kapcsolót: ekkor a szerszám automatikusan összezáródik, és a ciklus automatikusan végbemegy. A rögzülést követően a kapcsoló elengedésére a szerszám már nem áll le. Ennek köszönhetően a préselt csatlakozás minősége és ismételhetősége állandóan magas színvonalú lehet.

   Ha a szerszámot a csatlakozás befejezése előtt el kell távolítani, engedje el a kioldó/működtető kapcsolót, és nyomja le a visszahúzó gombot *(1. ábra)*.

MEGJEGYZÉS Ha lenyomják a visszahúzó gombot, a préselt kötés NEM készül el, ezért a csatlakozást újra kell préselni. Ha a szerszám üzem közben működési hibát mutat, akkor ezt az eljárást kell követni.

4. Engedje el a kioldó/működtető kapcsolót.
5. A működtető elem karjainak összenyomásával nyissa a működtető elemet. Vegye le a működtető elemet a gyűrűről.
6. Vegye le a gyűrűt a csőcsatlakozóról. Ügyeljen a préselés során esetlegesen kialakult éles peremekre.
7. Ha a művelet befejeződött. Vegye ki az akkumulátort a szerszámgépből.

Az elkészült kötés vizsgálata

1. Vizsgálja meg a kötést, a következő szempontok alapján:
   - A cső teljesen be van-e tolva a szerelvénybe.
   - A csövek egymáshoz igazítottsága túl gyenge. A préselt csatlakozásoknál a csövek egymáshoz igazításában kismértékű eltérés megengedettnek tekinthető.
   - A szerelék nem megfelelően illeszkedik a csőcsatlakozó kontúrjához. Torzult, deformálódott csőcsatlakozó.
   - A csőcsatlakozó gyártója által említett egyéb teendő. Ilyen lehet pl. az ellenőrző gyűrű vagy a matrica eltávolítása (ezek feladata annak jelzése, hogy a csatlakozón még nem végeztek préselést).

     Amennyiben bármilyen hibát észlel, távolítsa el a szerelvényt, és hozzon létre új préselt kötést.
2. Vizsgálja meg a préselt kötést a gyártójának útmutatásai, a normál gyakorlat, valamint a vonatkozó szabályozás szerint.

Üzemeltetés hideg körülmények között

A hőmérséklet csökkenésével a hidraulikus folyadék viszkozitása nő, és az akku teljesítménye csökken. A nem rendeltetésszerű használat veszélyének csökkentése érdekében az RP 251 présszerszám nem működőképes az előírt hőmérséklet-tartományon kívül - ezt a szerszámok visszajelző lámpái mutatják *(5. ábra)*.

Amennyiben a környezeti körülmények kívül esnek a szerszám üzemi hőmérséklet-tartományán, tartsa a szerszámot az akkumulátorral együtt egy kondicionált klímájú helyen addig, amíg a körülmények újra lehetővé nem teszik használatát.

Tárolás

Vegye ki az akkumulátort a présszerszámból. A présszerszámot, a szerelékeket és az akkumulátort hordtáskában tárolja. A rendkívül meleg, ill. hideg helyen történő tárolás kerülendő. A szerszámgép nem kapcsol BE, ha a hőmérséklete kívül esik az előírt tartományon.

⚠ FIGYELMEZTETÉS A szerszámgépet száraz, biztonságos, zárt, gyermekek és a présszerszámot nem ismerő egyéb személyek által nem hozzáférhető helyen tárolja. Gyakorlatlan felhasználó kezében a szerszám veszélyes.

Karbantartási útmutató

⚠ FIGYELMEZTETÉS

Bármilyen karbantartási, ill. javítási munkálat megkezdése előtt ki kell venni az akkut a szerszámból.

Tisztítás és kenés

1. Tiszta száraz textillel naponta törölje át a szerszámgép külső felületét.
2. Vizsgálja meg a szerelékrögzítő csapot, és szükség szerint vigyen fel szilikon kenőanyagot.
3. Minden használatkor ellenőrizze a szerelékek visszahúzó rugóit. A szerelékeknek szabadon, az ujjak csekély erőkifejtésére nyílniuk és záródniuk kell.

Készülékszoftver frissítése

A legjobb felhasználói élmény érdekében ajánlott a készülékszoftver naprakészen tartása. Ellenőrizze, és szükség esetén frissítse az eszköz készülékszoftverét a termék első használata előtt, majd azt követően rendszeresen. *Lásd a RIDGID Link alkalmazás csatlakoztatása című szakaszt*.

Hibaelhárítás

PROBLÉMA	LEHETSÉGES OK	MEGOLDÁS
A szerszám nem kapcsol be, amikor a kioldó/működtető kapcsolót megnyomják.	Az akku teljesen lemerült, ill. tönkrement.	Helyezzen be egy teljesen feltöltött akkumulátort/cserélje ki az akkumulátort.
	Az akku nincs megfelelően behelyezve a szerszám nyelébe.	Ellenőrizze, hogy az akku teljesen be van-e helyezve.
A szerelék rögzült a szerelvényen.	A préselt csatlakozás sikertelen.	A nyomásvisszahúzó gomb lenyomásával vegye le a pofákat a csőcsatlakozóról. Ellenőrizze a csőcsatlakozót, és ismételje meg a préselést.
A préselt csatlakozások minősége nem megfelelő.	A cső méretéhez vagy anyagához nem illő pofa használata.	Szerelje fel a megfelelő szereléket.
	A szerszám nem állt merőlegesen a csőre.	Készítsen új préselt csatlakozást új csőcsatlakozóval és új csővel. Ügyeljen rá, hogy a szerszám merőlegesen álljon a csőre.
	A szerelék hornya nem illeszkedett a szerelvény kontúrjához.	Készítsen új préselt csatlakozást új csőcsatlakozóval és új csővel. Ügyeljen rá, hogy a szerelék préselési kontúrja illeszkedjen a csőcsatlakozó megfelelő kontúrjához.
	A szerszámot javítani kell.	Lásd a Kapcsolattartási információk c. részt a legközelebbi felhatalmazott RIDGID független szervizközpont elérhetőségéért.
Olajszivárgás a szerszámból.	Tömítés- vagy mechanikus probléma.	
A motor jár, de a szerszám nem végzi el a teljes ciklust.	Az olajszint alacsony.	*Lásd a Kapcsolattartási információk c. részt a* legközelebbi felhatalmazott RIDGID független szervizközpont elérhetőségéért.
A szerszámgép üzem közben leáll.	Az olajszint alacsony.	

A szerszámgép állapotjelző lámpáit a 5. ábra tartalmazza.
A készülékszoftver frissítéseket lásd a RIDGID Link alkalmazás csatlakoztatása c. szakaszban.

Szerviz és javítás

⚠ FIGYELMEZTETÉS

A nem megfelelő szervizelés vagy javítás nem biztonságos üzemeltetést eredményezhet.

Az RP 251 típusú présszerszám szervizelését és javítását a független felhatalmazott RIDGID szervizközpontnak kell végeznie.

A legközelebbi felhatalmazott RIDGID független szervizközpont elérhetőségéért illetve a szervizhez vagy javításhoz kapcsolódó kérdések esetén *lásd a jelen kézikönyv Kapcsolattartási információk* című részét.

Opcionális felszereltség

⚠ FIGYELMEZTETÉS

A személyi sérülés kockázatának csökkentése érdekében csak kifejezetten az RP 251s présszerszámhoz tervezett és javasolt, alább felsorolt felszereléseket használja.

Katalógus- sz.	Megnevezés
78258	Hordtáska, RP 251

Akkumulátorcsomag

Katalógus- sz.	Megnevezés	Teljesítmény
55183	RB-1225R	12 V 2,5 Ah Li-Ion

Az akkumulátor használható az RBC-121 töltők bármely katalógusszámú modelljével.

Töltők és kábelek

Katalógus- sz.	Megnevezés	Régió	Dugó típusa
55193	Töltő	USA, Kanada és Mexikó	A
55198	Töltő	Európa	C
55203	Töltő	Kína	A
55208	Töltő	Ausztrália és Latin-Amerika	I
55213	Töltő	Japán	A
55218	Töltő	Egyesült Királyság	G
44798	Töltőkábel	Észak-Amerika	A
44808	Töltőkábel	Európa	C
44803	Töltőkábel	Kína	A
44813	Töltőkábel	Ausztrália és LA	I
44818	Töltőkábel	Japán	A
44828	Töltőkábel	Egyesült Királyság	G

A jelen eszközhöz elérhető RIDGID® felszerelések teljes listájáért lásd a *Ridge Tool katalógust az interneten, a RIDGID.com címen, ill. a Kapcsolattartási információk c. részt.*

Ártalmatlanítás

A készüléket, valamint az ahhoz tartozó elemeket, kiegészítőket és csomagolást környezetkímélő módon kell újrahasznosítani. Az Ön lakóhelyén az újrahasznosítással erre szakosodott szervezetek foglalkoznak. A helyi előírásoknak megfelelően kell ártalmatlanítani. További információkért lépjen kapcsolatba a helyi hulladékkezelési szervvel.



Ne tegye az elektromos berendezéseket és az elemeket a háztartási hulladékba!

Az EK tagállamai számára: Az elektromos és elektronikus hulladékokról szóló 2012/19/EU európai irányelvnek, valamint annak nemzeti jogba való átültetésének megfelelően a már nem használható elektromos berendezéseket, valamint - az (EU) 2023/1542 rendelet szerint - a már nem használható elemeket elkülönítve kell gyűjteni, és környezetkímélő módon kell ártalmatlanítani.

Elektromágneses kompatibilitás (EMC)

Az elektromágneses kompatibilitás azt jelenti, hogy az adott termék képes zökkenőmentesen működni olyan környezetben, ahol elektromágneses sugárzás és elektrosztatikus kisülések vannak jelen, anélkül, hogy más berendezések számára elektromágneses interferenciát okozna.

MEGJEGYZÉS E szerszámgépek megfelelnek minden vonatkozó EMC szabványnak. Nem zárható ki azonban teljesen annak lehetősége, hogy a készülék más eszközökben interferenciát okoz. A szerszám műszaki dokumentációjában minden olyan elektromágneses kompatibilitási szabvány felsorolásra került, amire a szerszámot bevizsgálták.

Πρέσα RP 251



⚠ ΠΡΟΕΙΔΟΠΟΙΗΣΗ!

Διαβάστε προσεκτικά το παρόν εγχειρίδιο χειρισμού πριν χρησιμοποιήσετε αυτό το εργαλείο. Αν δεν κατανοήσετε και δεν τηρήσετε τις οδηγίες που περιλαμβάνονται σε αυτό το εγχειρίδιο, μπορεί να προκληθεί ηλεκτροπληξία, πυρκαγιά και/ή σοβαρός τραυματισμός.

RIDGID

Πίνακας περιεχομένων

Σύμβολα ασφαλείας 263

Γενικές προειδοποιήσεις ασφαλείας ηλεκτρικού εργαλείου 263
Ασφάλεια χώρου εργασίας 264
Ηλεκτρική ασφάλεια 264
Προσωπική ασφάλεια 264
Χρήση και φροντίδα του ηλεκτρικού εργαλείου 265
Χρήση και φροντίδα της μπαταρίας 266
Σέρβις 266

Ειδικές πληροφορίες για την ασφάλεια 266
Ασφάλεια πρέσας 266

Πληροφορίες επικοινωνίας της RIDGID 267

Περιγραφή 267

Τεχνικά χαρακτηριστικά 268
Βασικός εξοπλισμός 269

Σύνδεση εφαρμογής RIDGID Link (ασύρματης επικοινωνίας) 271

Επιθεώρησηπριν τη λειτουργία 271

Ρύθμιση και λειτουργία 272
Αφαίρεση/τοποθέτηση προσαρτήματος 273
Προετοιμασία σύνδεσης 273
Πρεσαριστή σύνδεση συνδέσμου με τυπικές σιαγόνες τύπου ψαλιδιού 273
Πρεσαριστή σύνδεση συνδέσμου με τυπικό ενεργοποιητή και δακτύλιο πρεσαριστής σύνδεσης 275
Έλεγχος της πρεσαριστής σύνδεσης 276

Λειτουργία σε ψυχρό καιρό 276

Φύλαξη 276

Οδηγίες συντήρησης 276
Καθαρισμός και λίπανση 276
Ενημέρωση υλικολογισμικού 277
Επίλυση προβλημάτων 277
Σέρβις και επισκευή 278

Προαιρετικός εξοπλισμός 278

Απόρριψη 279

Ηλεκτρομαγνητική συμβατότητα (EMC) 279

Δήλωση FCC/ICES ..... Εσωτερικά του Πίσω Καλύμματος

Αναφορά ευπάθειας ασφάλειας προϊόντος ..... Εσωτερικό οπισθόφυλλου

Δήλωση συμμόρφωσης ..... Εσωτερικό οπισθόφυλλου

Εγγύηση εφ' όρου ζωής ..... Οπισθόφυλλο

Μετάφραση του πρωτοτύπου των οδηγιών χρήσης

Σύμβολα ασφαλείας

Στο παρόν εγχειρίδιο χειρισμού και πάνω στο προϊόν χρησιμοποιούνται σύμβολα και προειδοποιητικές ενδείξεις που επισημαίνουν σημαντικές πληροφορίες για την ασφάλεια. Οι προειδοποιητικές αυτές ενδείξεις και τα σύμβολα επεξηγούνται σε αυτή την ενότητα.

Αυτό είναι το σύμβολο προειδοποίησης για θέματα ασφάλειας. Χρησιμοποιείται για να επιστήσει την προσοχή σας σε πιθανούς κινδύνους τραυματισμού. Τηρείτε πιστά όλα τα μηνύματα ασφαλείας που ακολουθούν αυτό το σύμβολο για να αποφύγετε πιθανό τραυματισμό ή θάνατο.

⚠ ΚΙΝΔΥΝΟΣ Η ένδειξη ΚΙΝΔΥΝΟΣ επισημαίνει μια επικίνδυνη κατάσταση, η οποία, εάν δεν αποφευχθεί, θα οδηγήσει σε θάνατο ή σοβαρό τραυματισμό.

⚠ ΠΡΟΕΙΔΟΠΟΙΗΣΗ Η ένδειξη ΠΡΟΕΙΔΟΠΟΙΗΣΗ επισημαίνει μια επικίνδυνη κατάσταση, η οποία, αν δεν αποφευχθεί, θα μπορούσε να οδηγήσει σε θάνατο ή σοβαρό τραυματισμό.

⚠ ΠΡΟΣΟΧΗ Η ένδειξη ΠΡΟΣΟΧΗ επισημαίνει μια επικίνδυνη κατάσταση, η οποία, αν δεν αποφευχθεί, θα μπορούσε να οδηγήσει σε μικρής ή μέτριας σοβαρότητας τραυματισμό.

ΕΠΙΣΗΜΑΝΣΗ Η ένδειξη ΕΠΙΣΗΜΑΝΣΗ δηλώνει πληροφορίες που σχετίζονται με την προστασία περιουσιακών αγαθών.

Αυτό το σύμβολο σημαίνει ότι θα πρέπει να διαβάσετε προσεκτικά το εγχειρίδιο χειριστή προτού χρησιμοποιήσετε τον εξοπλισμό. Το εγχειρίδιο χειριστή περιλαμβάνει σημαντικές πληροφορίες για την ασφαλή και σωστή λειτουργία του εξοπλισμού.

Αυτό το σύμβολο σημαίνει ότι θα πρέπει να φοράτε πάντα γυαλιά ασφαλείας με πλαϊνή θωράκιση ή γυαλιά προσωπίδες όταν χρησιμοποιείτε αυτόν τον εξοπλισμό ώστε να μειώνεται ο κίνδυνος τραυματισμού.

Αυτό το σύμβολο επισημαίνει ότι αυτός ο ηλεκτρικός εξοπλισμός πληροί τις απαιτήσεις των εφαρμοστέων οδηγιών ΕΚ.

Αυτό το σύμβολο υποδεικνύει ότι αυτός ο ηλεκτρικός εξοπλισμός δεν πρέπει να απορρίπτεται μαζί με οικιακά απορρίμματα. Βλ. την ενότητα «Απόρριψη».

Αυτό είναι ένα πληροφοριακό σύμβολο και υποδεικνύει ότι υπάρχουν διαθέσιμες πληροφορίες για το προϊόν (περιλαμβανομένου του εγχειριδίου χειριστή) με σάρωση του παράπλευρου κωδικού QR.

Αυτό το σύμβολο επισημαίνει το έτος κατασκευής του προϊόντος.

Αυτό το σύμβολο επισημαίνει κίνδυνο σύνθλιψης για τα χέρια, τα δάκτυλα ή άλλα μέρη του σώματος.

Αυτό το σύμβολο επισημαίνει τον κίνδυνο ηλεκτροπληξίας.

Αυτό το σύμβολο σημαίνει ότι με αυτό τον εξοπλισμό μπορούν να χρησιμοποιούνται μπαταρίες RIDGID® της σειράς RB-12XXX (όπως η RIDGID RB-1225R και RB-1225).

Γενικές προειδοποιήσεις ασφαλείας ηλεκτρικού εργαλείου*

⚠ ΠΡΟΕΙΔΟΠΟΙΗΣΗ

Διαβάστε όλες τις προειδοποιήσεις ασφαλείας, τις οδηγίες, τις εικόνες και τα τεχνικά χαρακτηριστικά που παρέχονται με αυτό το ηλεκτρικό εργαλείο. Αν δεν τηρηθούν όλες οι οδηγίες που αναγράφονται παρακάτω μπορεί να προκληθεί ηλεκτροπληξία, πυρκαγιά ή/και σοβαρός τραυματισμός.

ΦΥΛΑΞΤΕ ΟΛΕΣ ΤΙΣ ΠΡΟΕΙΔΟΠΟΙΗΣΕΙΣ ΚΑΙ ΤΙΣ ΟΔΗΓΙΕΣ ΩΣΤΕ ΝΑ ΑΝΑΤΡΕΞΕΤΕ ΣΕ ΑΥΤΕΣ ΣΤΟ ΜΕΛΛΟΝ!

Ο όρος «ηλεκτρικό εργαλείο» που περιέχεται στις προειδοποιήσεις αναφέρεται σε ηλεκτρικά εργαλεία με τροφοδοσία ρεύματος (με καλώδιο) και σε ηλεκτρι-

* Το κείμενο που χρησιμοποιείται στην ενότητα των γενικών προειδοποιήσεων ασφαλείας ηλεκτρικού εργαλείου του παρόντος εγχειριδίου έχει μεταφερθεί κατά λέξη, όπως απαιτείται, από το ισχύον πρότυπο UL/CSA/EN 62841-1. Η ενότητα αυτή περιλαμβάνει γενικούς κανόνες ασφαλείας για πολλούς διαφορετικούς τύπους ηλεκτρικών εργαλείων. Δεν ισχύουν όλες οι προφυλάξεις για όλα τα εργαλεία και ορισμένες δεν ισχύουν για το συγκεκριμένο εργαλείο.

κά εργαλεία με τροφοδοσία μπαταρίας (χωρίς καλώδιο).

Ασφάλεια χώρου εργασίας

- **Διατηρείτε την περιοχή εργασίας καθαρή και με καλό φωτισμό.** Αν ο χώρος εργασίας δεν είναι τακτοποιημένος ή έχει σκοτεινά σημεία, μπορεί να προκληθεί ατύχημα.
- **Μη θέτετε σε λειτουργία ηλεκτρικά εργαλεία σε περιβάλλον με κίνδυνο έκρηξης, όπως σε μέρη όπου υπάρχουν εύφλεκτα υγρά, αέρια ή σκόνη.** Τα ηλεκτρικά εργαλεία δημιουργούν σπινθήρες που μπορεί να αναφλέξουν τη σκόνη ή τις αναθυμιάσεις.
- **Κρατάτε σε απόσταση τα παιδιά και τους μη μετέχοντες στην εργασία, ενώ χειρίζεστε κάποιο ηλεκτρικό εργαλείο.** Αν αποσπαστεί η προσοχή σας, μπορεί να χάσετε τον έλεγχο.

Ηλεκτρική ασφάλεια

- **Τα βύσματα σύνδεσης των ηλεκτρικών εργαλείων πρέπει να ταιριάζουν με την αντίστοιχη πρίζα παροχής. Μη διενεργείτε ποτέ και με κανένα τρόπο τροποποιήσεις στο βύσμα. Μη χρησιμοποιείτε προσαρμογείς στα βύσματα των γειωμένων ηλεκτρικών εργαλείων.** Τα μη τροποποιημένα βύσματα και η σύνδεσή τους στις σωστές πρίζες παροχής μειώνουν τον κίνδυνο ηλεκτροπληξίας.
- **Αποφεύγετε οποιαδήποτε σωματική επαφή με γειωμένες επιφάνειες, όπως σωλήνες, καλοριφέρ, ηλεκτρικές κουζίνες και ψυγεία.** Αν το σώμα σας είναι γειωμένο, υπάρχει μεγαλύτερος κίνδυνος ηλεκτροπληξίας.
- **Μην εκθέτετε τα ηλεκτρικά εργαλεία σε βροχή ή υγρασία.**. Ενδεχόμενη διείσδυση νερού σε ένα ηλεκτρικό εργαλείο θα αυξήσει τον κίνδυνο ηλεκτροπληξίας.
- **Μην κακομεταχειρίζεστε το καλώδιο. Μη χρησιμοποιείτε ποτέ το καλώδιο για τη μεταφορά, την έλξη ή την αποσύνδεση από την πρίζα του ηλεκτρικού εργαλείου. Κρατήστε το καλώδιο μακριά από θερμότητα, λάδια, αιχμηρές γωνίες ή κινούμενα μέρη του εργαλείου.** Τα κατεστραμμένα ή μπερδεμένα καλώδια αυξάνουν τον κίνδυνο ηλεκτροπληξίας.
- **Κατά τη χρήση του ηλεκτρικού εργαλείου σε εξωτερικό χώρο, χρησιμοποιήστε προέκταση καλωδίου κατάλληλη για την εν λόγω χρήση.** Η χρήση καλωδίου κατάλληλου για εξωτερικούς χώρους μειώνει τον κίνδυνο ηλεκτροπληξίας.
- **Εάν είναι αναπόφευκτη η χρήση ηλεκτρικού εργαλείου σε τοποθεσία με υγρασία, χρησιμοποιήστε παροχή που προστατεύεται με διακόπτη κυκλώματος βλάβης γείωσης (GFCI).** Η χρήση διάταξης GFCI μειώνει τον κίνδυνο ηλεκτροπληξίας.
- **Εάν είναι αναπόφευκτη η χρήση ηλεκτρικού εργαλείου σε περιβάλλον με υγρασία, χρησιμοποιήστε παροχή που προστατεύεται με Διάταξη προστασίας από ρεύμα διαρροής (RCD).** Η χρήση διάταξης RCD μειώνει τον κίνδυνο ηλεκτροπληξίας.
- **Συνιστάται το εργαλείο να τροφοδοτείται πάντα μέσω διάταξης προστασίας από ρεύμα διαρροής, με ονομαστικό ρεύμα διαρροής 30 mA ή λιγότερο.**

Προσωπική ασφάλεια

- **Να είστε σε ετοιμότητα και εγρήγορση, συγκεντρωμένοι και προσεκτικοί με τις ενέργειές σας και να λειτουργείτε με γνώμονα την κοινή λογική κατά τη χρήση οποιοδήποτε ηλεκτρικού εργαλείου. Μη χρησιμοποιείτε ηλεκτρικό εργαλείο όταν είστε κουρασμένοι ή ενώ βρίσκεστε υπό την επήρεια ναρκωτικών ουσιών, αλκοόλ ή φαρμάκων.** Μια στιγμή απροσεξίας ενώ χειρίζεστε κάποιο ηλεκτρικό εργαλείο, μπορεί να προκαλέσει σοβαρό τραυματισμό.
- **Χρησιμοποιείτε ατομικό προστατευτικό εξοπλισμό. Να φοράτε πάντα προστατευτικά των ματιών.** Ο εξοπλισμός προστασίας που χρησιμοποιείται σε τέτοιου είδους περιπτώσεις, όπως η μάσκα προστασίας από τη σκόνη, τα ειδικά υποδήματα ασφαλείας με αντιολισθητικές σόλες, το κράνος ή η προστασία ακοής, περιορίζει τον κίνδυνο σωματικών βλαβών.
- **Αποτρέψτε τυχόν μη σκόπιμη εκκίνηση του εργαλείου. Βεβαιωθείτε ότι ο διακόπτης βρίσκεται στη θέση OFF (ΑΠΕΝ.) πριν συνδέσετε το εργα-**

λείο στην παροχή ρεύματος και/ή στην μπαταρία, πριν πάρετε στα χέρια σας ή μεταφέρετε το εργαλείο. Η μεταφορά ηλεκτρικών εργαλείων με το δάκτυλο στον διακόπτη ή η σύνδεση των ηλεκτρικών εργαλείων στην πρίζα ενώ ο διακόπτης είναι ανοικτός (βρίσκεται στη θέση ON) ενέχουν τον κίνδυνο πρόκλησης ατυχημάτων.

- **Αφαιρέστε τα κλειδιά ρύθμισης πριν θέσετε το ηλεκτρικό εργαλείο στη θέση ON (ενεργοποίηση).** Εάν κάποιο κλειδί παραμείνει προσαρτημένο σε περιστρεφόμενο μέρος του ηλεκτρικού εργαλείου, μπορεί να προκληθεί τραυματισμός.
- **Μην τεντώνεστε περισσότερο από όσο χρειάζεται. Διατηρείτε πάντοτε σωστή, σταθερή στάση και ισορροπία.** Έτσι, ελέγχετε καλύτερα το ηλεκτρικό εργαλείο αν προκύψει κάτι απροσδόκητο.
- **Φορέστε κατάλληλη ενδυμασία. Μη φοράτε φαρδιά ενδύματα ή κοσμήματα. Κρατήστε τα μαλλιά, τα ενδύματα και τα γάντια μακριά από τα κινούμενα μέρη.** Τα φαρδιά ρούχα, τα κοσμήματα ή τα μακριά μαλλιά μπορεί να παγιδευτούν σε κινούμενα μέρη.
- **Εάν παρέχονται διατάξεις για τη σύνδεση συσκευών εξαγωγής και συλλογής της σκόνης, βεβαιωθείτε ότι είναι συνδεδεμένες και ότι χρησιμοποιούνται σωστά.** Η χρήση μεθόδων συλλογής σκόνης μπορεί να μειώσει τους σχετικούς κινδύνους.
- **Μην αφήσετε την εξοικείωση που αποκτήσατε από τη συχνή χρήση των εργαλείων να σας επιτρέψει να εφησυχάσετε και να αγνοήσετε τις αρχές ασφαλείας που ισχύουν για τα εργαλεία.** Μια απρόσεκτη ενέργεια μπορεί να προκαλέσει σοβαρότατο τραυματισμό σε κλάσματα του δευτερολέπτου.

Χρήση και φροντίδα του ηλεκτρικού εργαλείου

- **Μην ασκείτε πίεση στο ηλεκτρικό εργαλείο. Χρησιμοποιείτε το σωστό ηλεκτρικό εργαλείο για την εκάστοτε εφαρμογή.** Με το σωστό ηλεκτρικό εργαλείο μπορείτε να εκτελέσετε καλύτερα και ασφαλέστερα την εργασία σας, σύμφωνα με τις προδιαγραφές για τις οποίες σχεδιάστηκε.
- **Μη χρησιμοποιείτε το ηλεκτρικό εργαλείο αν δεν ανάβει και σβήνει από τον διακόπτη του.** Κάθε ηλεκτρικό εργαλείο που δεν ελέγχεται με τον διακόπτη είναι επικίνδυνο και πρέπει να επισκευαστεί.
- **Αποσυνδέστε το φις από την πηγή ρεύματος και/ή αφαιρέστε την μπαταρία από το ηλεκτρικό εργαλείο, αν είναι αποσπώμενη, προτού διενεργήσετε τυχόν ρυθμίσεις, αλλάξετε αξεσουάρ ή αποθηκεύσετε ηλεκτρικά εργαλεία.** Τα εν λόγω προληπτικά μέτρα ασφαλείας μειώνουν τον κίνδυνο να τεθεί κατά λάθος σε λειτουργία το ηλεκτρικό εργαλείο.
- **Αποθηκεύστε τα μη χρησιμοποιούμενα ηλεκτρικά εργαλεία μακριά από παιδιά και μην αφήνετε να χειριστούν το ηλεκτρικό εργαλείο άτομα που δεν είναι εξοικειωμένα με το ηλεκτρικό εργαλείο ή τις παρούσες οδηγίες χειρισμού.** Τα ηλεκτρικά εργαλεία είναι επικίνδυνα σε χέρια ανειδίκευτων ατόμων.
- **Συντηρείτε τα ηλεκτρικά εργαλεία και τα εξαρτήματα. Ελέγξτε για τυχόν μη ευθυγράμμιση ή μπλοκάρισμα των κινούμενων μερών, για φθορές στα εξαρτήματα και κάθε άλλη κατάσταση η οποία ενδέχεται να επηρεάσει τη λειτουργία του ηλεκτρικού εργαλείου. Αν υπάρχουν ζημιές, παραδώστε το ηλεκτρικό εργαλείο για επισκευή πριν από οποιαδήποτε χρήση του.** Πολλά ατυχήματα προκαλούνται από κακή συντήρηση των ηλεκτρικών εργαλείων.
- **Διατηρείτε τα εργαλεία κοπής αιχμηρά και καθαρά.** Η σωστή συντήρηση των εργαλείων κοπής με αιχμηρές κοπτικές ακμές ελαχιστοποιούν τον κίνδυνο εμπλοκής τους και καθιστούν τον έλεγχό τους ευκολότερο.
- **Χρησιμοποιείτε το ηλεκτρικό εργαλείο, τα βοηθητικά εξαρτήματα και τα μέρη του εργαλείου κλπ., σύμφωνα με τις παρούσες οδηγίες, λαμβάνοντας υπόψη τις συνθήκες εργασίας και την προς εκτέλεση εργασία.** Η χρήση του ηλεκτρικού εργαλείου για εργασίες διαφορετικές από αυτές για

τις οποίες προορίζεται μπορεί να δημιουργήσει επικίνδυνες καταστάσεις.

- **Διατηρείτε τις λαβές και τις επιφάνειες λαβής καθαρές και απαλλαγμένες από λάδια και γράσα.** Οι ολισθηρές λαβές και επιφάνειες λαβής δεν επιτρέπουν τον ασφαλή χειρισμό και έλεγχο του εργαλείου σε μη αναμενόμενες καταστάσεις.

Χρήση και φροντίδα της μπαταρίας

- **Η επαναφόρτιση πρέπει να πραγματοποιείται μόνο με τον φορτιστή που έχει καθοριστεί από τον κατασκευαστή.** Φορτιστής που είναι κατάλληλος μόνο για έναν τύπο μπαταρίας, ενδέχεται να προκαλέσει κίνδυνο πυρκαγιάς όταν χρησιμοποιηθεί με άλλου τύπου μπαταρία.
- **Χρησιμοποιείτε ηλεκτρικά εργαλεία μόνο με τις ειδικά καθορισμένες μπαταρίες.** Η χρήση οποιουδήποτε άλλου τύπου μπαταρίας ενδέχεται να προκαλέσει τραυματισμό και πυρκαγιά.
- **Όταν η μπαταρία δεν χρησιμοποιείται, φυλάξτε την μακριά από άλλα μεταλλικά αντικείμενα όπως συνδετήρες, νομίσματα, κλειδιά, πρόκες, βίδες ή άλλα μικρού μεγέθους μεταλλικά αντικείμενα που μπορούν να δημιουργήσουν σύνδεση από τον έναν ακροδέκτη στον άλλο.** Η βραχυκύκλωση των ακροδεκτών της μπαταρίας ενδέχεται να προκαλέσει εγκαύματα ή πυρκαγιά.
- **Υπό καταχρηστικές συνθήκες, ενδέχεται να εκτοξευθεί υγρό από την μπαταρία. Αποφύγετε την επαφή. Σε περίπτωση επαφής με το υγρό από σφάλμα, ξεπλύνετε με νερό. Αν το υγρό έρθει σε επαφή με τα μάτια, ξεπλύνετε με νερό και ζητήστε ιατρική βοήθεια.** Το υγρό που εκτοξεύεται από την μπαταρία, ενδέχεται να προκαλέσει ερεθισμό ή εγκαύματα.
- **Μη χρησιμοποιείτε μπαταρία ή εργαλείο που έχει υποστεί βλάβη ή τροποποίηση.** Οι μπαταρίες που παρουσιάζουν βλάβη ή έχουν τροποποιηθεί μπορεί να εμφανίσουν απρόβλεπτη συμπεριφορά, προκαλώντας πυρκαγιά, έκρηξη ή τραυματισμό.
- **Η μπαταρία ή το εργαλείο δεν πρέπει να εκτίθενται σε φωτιά ή υψηλές θερμοκρασίες.** Η έκθεση σε φωτιά ή θερμοκρασίες πάνω από 130 °C (265 °F) μπορεί να προκαλέσει έκρηξη.
- **Ακολουθείτε όλες τις οδηγίες φόρτισης και μη φορτίζετε την μπαταρία ή το εργαλείο σε χώρο με θερμοκρασία εκτός του εύρους που ορίζεται στις οδηγίες.** Η ακατάλληλη φόρτιση ή η φόρτιση σε θερμοκρασίες εκτός του καθορισμένου εύρους μπορεί να προκαλέσουν ζημιά στην μπαταρία και να αυξήσουν τον κίνδυνο πυρκαγιάς.

Σέρβις

- **Παραδώστε το ηλεκτρικό εργαλείο για εργασίες σέρβις σε κάποιον πιστοποιημένο αντιπρόσωπο σέρβις ο οποίος χρησιμοποιεί μόνο πανομοιότυπα ανταλλακτικά.** Έτσι, θα διασφαλιστεί η τήρηση της ασφάλειας του ηλεκτρικού εργαλείου.
- **Ποτέ μην υποβάλλετε σε σέρβις σε μπαταρίες που έχουν υποστεί ζημιά.** Το σέρβις των μπαταριών πρέπει να γίνεται μόνο από τον κατασκευαστή ή από εξουσιοδοτημένα κέντρα σέρβις.

Ειδικές πληροφορίες για την ασφάλεια

⚠ ΠΡΟΕΙΔΟΠΟΙΗΣΗ

Η παρούσα ενότητα περιλαμβάνει σημαντικές πληροφορίες ασφαλείας που αφορούν ειδικά το συγκεκριμένο εργαλείο.

Διαβάστε προσεκτικά αυτές τις προφυλάξεις προτού χρησιμοποιήσετε τις πρέσες σύσφιξης, προκειμένου να περιορίσετε τον κίνδυνο ηλεκτροπληξίας ή άλλου σοβαρού τραυματισμού.

ΦΥΛΑΞΤΕ ΟΛΕΣ ΤΙΣ ΠΡΟΕΙΔΟΠΟΙΗΣΕΙΣ ΚΑΙ ΤΙΣ ΟΔΗΓΙΕΣ ΩΣΤΕ ΝΑ ΑΝΑΤΡΕΞΕΤΕ ΣΕ ΑΥΤΕΣ ΣΤΟ ΜΕΛΛΟΝ!

Η κασετίνα μεταφοράς του εργαλείου διαθέτει έναν χώρο για τη φύλαξη του εγχειριδίου μαζί με το εργαλείο, για χρήση από τον χειριστή.

Ασφάλεια πρέσας

- **Μην πλησιάζετε τα δάχτυλα και τα χέρια σας στα προσαρτήματα κατά τη διάρκεια του κύκλου πρε-**

σαριστής σύσφιξης. Τα δάχτυλα και τα χέρια σας ενδέχεται να υποστούν σύνθλιψη, κάταγμα ή ακρωτηριασμό σε περίπτωση που πιαστούν στο προσάρτημα ή ανάμεσα στα εξαρτήματα και σε τυχόν άλλα αντικείμενα.

- **Ποτέ μην επιχειρήσετε να επισκευάσετε προσαρτήματα πρεσαριστής σύσφιξης που παρουσιάζουν φθορά ή ζημιά. Πετάξτε ολόκληρο το εξάρτημα που έχει υποστεί φθορά ή ζημιά.** Προσάρτημα που έχει υποστεί συγκόλληση, τρόχισμα, διάτρηση ή τροποποίηση με οποιονδήποτε τρόπο μπορεί να σπάσει κατά την πρεσαριστή σύσφιξη, με αποτέλεσμα σοβαρό τραυματισμό. Αν δεν αντικατασταθεί το σύνολο του προσαρτήματος πρεσαριστής σύσφιξης μπορεί να προκληθεί βλάβη στο εξάρτημα και σοβαρός τραυματισμός.
- **Κατά τη χρήση του προϊόντος δημιουργούνται μεγάλες δυνάμεις που μπορούν να σπάσουν ή να εκτινάξουν κομμάτια υλικού και να προκαλέσουν τραυματισμό.** Κρατάτε μακριά από την περιοχή εργασίας προσωπικό που δεν είναι απαραίτητο για την εργασία. Κατά τη χρήση, να στέκεστε μακριά και να φοράτε κατάλληλο προστατευτικό εξοπλισμό και προστατευτικά για τα μάτια.
- **Ένα μόνο άτομο πρέπει να ελέγχει τη διαδικασία εργασίας και τη λειτουργία του εργαλείου.** Για να μειωθεί ο κίνδυνος τραυματισμού, μόνο ο χειριστής πρέπει να βρίσκεται στην περιοχή όταν λειτουργεί το εργαλείο.
- **Χρησιμοποιείτε μόνο Πρέσες σύσφιξης RIDGID® με κατάλληλα προσαρτήματα πρεσαριστής σύσφιξης RIDGID ή εγκεκριμένα από τη RIDGID.** Άλλες χρήσεις ή οι τροποποιήσεις στις πρέσες σύσφιξης για άλλες εφαρμογές μπορεί να καταστρέψουν την πρέσα και τα προσαρτήματα και/ή να προκαλέσουν τραυματισμούς.
- **Χρησιμοποιείτε τους κατάλληλους συνδυασμούς εργαλείων, προσαρτημάτων και συνδέσμων.** Τυχόν ακατάλληλος συνδυασμός μπορεί να οδηγήσει σε μη ολοκληρωμένη σύσφιξη, και άρα σε αύξηση του κινδύνου εμφάνισης διαρροών, βλάβης του εξοπλισμού και τραυματισμών.
- **Μην τροποποιήσετε το εργαλείο.** Η τροποποίηση του εργαλείου με οποιονδήποτε τρόπο μπορεί να οδηγήσει σε τραυματισμό και ακύρωση της εγγύησης του εργαλείου.
- **Πριν από τη λειτουργία μιας πρέσας σύσφιξης RIDGID®, διαβάστε και κατανοήστε τα εξής:**
  - Το εγχειρίδιο χειριστή
  - Τις οδηγίες για όλα τα προσαρτήματα που χρησιμοποιούνται
  - Το εγχειρίδιο για την μπαταρία/φορτιστή
  - Τις οδηγίες τοποθέτησης του κατασκευαστή συνδέσμων
  - Τις οδηγίες για οποιονδήποτε άλλο εξοπλισμό ή υλικό που χρησιμοποιείται με αυτό το εργαλείο

  Εάν δεν τηρηθούν όλες οι οδηγίες και οι προειδοποιήσεις, μπορεί να προκληθούν υλικές ζημιές ή/και σοβαρός τραυματισμός.

Πληροφορίες επικοινωνίας της RIDGID

Εάν έχετε οποιαδήποτε απορία σχετικά με το παρόν προϊόν RIDGID®:

- Επικοινωνήστε με τον διανομέα RIDGID της περιοχής σας.
- Επισκεφθείτε τη διεύθυνση RIDGID.com για να βρείτε το πλησιέστερο σημείο επικοινωνίας της RIDGID στην περιοχή σας.
- Επικοινωνήστε με το Τμήμα Τεχνικής Εξυπηρέτησης της Ridge Tool στη διεύθυνση ProToolsTechService@Emerson.com ή στις Η.Π.Α. και στον Καναδά καλέστε 844-789-8665.

Περιγραφή

Η πρέσα σύσφιξης RIDGID® RP 251, όταν χρησιμοποιείται με κατάλληλα προσαρτήματα, είναι σχεδιασμένη για μηχανικό πρεσάρισμα εξαρτημάτων σύνδεσης πάνω σε σωλήνες με στόχο τη δημιουργία υδατοστεγών και μόνιμων στεγανοποιήσεων, όπως αυτές που χρησιμοποιούνται σε εφαρμογές υδραυλικού, συστημάτων θέρμανσης και εγκαταστάσεων κλιματισμού και ψύξης.

Μόλις πατήσετε τον διακόπτη ενεργοποίησης/λειτουργίας της πρέσας σύσφιξης, ένας εσωτερικός ηλεκτρικός κινητήρας τροφοδοτεί μια υδραυλική αντλία που παρέχει υγρό στον κύλινδρο του εργαλείου, κινώντας προς τα εμπρός το έμβολο και εφαρμόζοντας δύναμη στο προσάρτημα, το οποίο με τη σειρά του πρεσάρει το εξάρτημα σύνδεσης. Ο κύκλος πρεσαριστής σύσφιξης διαρκεί περίπου 4 δευτερόλεπτα. Αφού ο κύκλος αρχίσει να παραμορφώνει με τη σύσφιξη ένα εξάρτημα σύνδεσης, θα συνεχίσει αυτόματα μέχρι την ολοκλήρωσή της σύσφιξης, ακόμη και αν ελευθερώσετε τον διακόπτη ενεργοποίησης/λειτουργίας.

Το εργαλείο διαθέτει μια δεύτερη λειτουργία («λειτουργία χειρισμού»), την οποία μπορείτε να ενεργοποιήσετε χρησιμοποιώντας την εφαρμογή RIDGID Link. Η λειτουργία χειρισμού σας επιτρέπει να συνδέσετε τον σύνδεσμο πριν τη σύσφιξη ώστε να βεβαιωθείτε για τη σωστή ευθυγράμμιση του προσαρτήματος, του συνδέσμου και του σωλήνα.

Οι λυχνίες κατάστασης εργαλείου δίνουν πληροφορίες που αφορούν, για παράδειγμα, την κατάσταση εργαλείου, την κατάσταση μπαταρίας, την απαιτούμενη συντήρηση ή την ακατάλληλη θερμοκρασία. Όταν πατήσετε τον διακόπτη ενεργοποίησης/λειτουργίας για να ενεργοποιήσετε το εργαλείο, ανάβει ένα φως εργασίας που βοηθά στον φωτισμό της περιοχής εργασίας. Το εργαλείο απενεργοποιείται μετά από 120 δευτερόλεπτα αδράνειας.

Η κεφαλή μπορεί να περιστραφεί κατά 360° για καλύτερη πρόσβαση σε περιορισμένους χώρους. Το εργαλείο διαθέτει υφασμάτινες θηλιές που μπορούν να χρησιμοποιηθούν με τα κατάλληλα προσαρτήματα όπως λουριά ώμου ή κορδόνια πρόσδεσης.

Η πρέσα σύσφιξης περιλαμβάνει ασύρματη τεχνολογία για να επιτρέπει τη σύνδεση με smartphone ή τάμπλετ. Για λεπτομέρειες ανατρέξτε στην ενότητα *"Σύνδεση εφαρμογής RIDGID Link (ασύρματης επικοινωνίας)"*.



Εικόνα 1A - Πρέσα σύσφιξης RIDGID RP 251



Εικόνα 1B – Λυχνίες κατάστασης/Ετικέτα προειδοποίησης



Εικόνα 2 – Αριθμός σειράς μηχανήματος - Τα κυκλωμένα ψηφία επισημαίνουν το έτος και τον μήνα κατασκευής. (YY = έτος, MM = μήνας,)

Τεχνικά χαρακτηριστικά

Προσαρτήματα.....RIDGID σειρά Compact

Μήκος διαδρομής ..30,5 mm (1,2")

Δύναμη εμβόλου....24 kN (5.400 lb)

Μοτέρ

Τάση.....10,8 V DC ονομαστική

Ρεύμα .....24 A

Ισχύς.....260 Watt

Περιστροφή κεφαλής..... 360°

Κύκλος λειτουργίας.....3 πρεσαρίσματα / min.

Τροφοδοσία.....Επαναφορτιζόμενη μπαταρία 12V ιόντων λιθίου (σειρά RIDGID RB-1200)

Ασύρματη σύνδεση Εμβέλεια.....10 m (33 ft)

Επιτρεπόμενη υγρασία.....80% μέγιστη

Εύρος θερμοκρασίας λειτουργίας..... -10 °C έως 50 °C (15 °F έως 122 °F)

Θερμοκρασία αποθήκευσης..... 0 °C έως 45 °C (32 °F έως 113 °F)

Βάρος (χωρίς μπαταρία/ προσάρτημα)..... 1,62 kg (3,57 lb)

Διαστάσεις (χωρίς μπαταρία/ προσάρτημα)..... 330 mm x 109 mm x 66 mm (13" x 4,3" x 2,6")

Ηχητική πίεση (L_{PA})*..... < 67,8 dB(A), K=2,5 dB(A)

Ηχητική ισχύς (L_{PW})*..... < 75,8 dB(A), K=2,5 dB(A)

Κραδασμοί* ..... < 0,71 m/s², K=1,5 m/s²

* Οι μετρήσεις ήχου και δονήσεων γίνονται σύμφωνα με ένα τυποποιημένο τεστ βάσει του Προτύπου EN 62481-1.
- Τα επίπεδα δονήσεων μπορούν να χρησιμοποιηθούν για σύγκριση με άλλα εργαλεία και για την προκαταρκτική εκτίμηση έκθεσης.
- Οι εκπομπές ήχου και δονήσεων ενδέχεται να διαφέρουν λόγω της τοποθεσίας που βρίσκεστε και της ειδικής χρήσης των εργαλείων αυτών.
- Για κάθε εφαρμογή πρέπει να αξιολογούνται τα καθημερινά επίπεδα έκθεσης στον ήχο και τις δονήσεις και να λαμβάνονται τα κατάλληλα μέτρα ασφαλείας όπου απαιτείται. Η εκτίμηση των επιπέδων έκθεσης πρέπει να λαμβάνει υπόψη τον χρόνο που ένα εργαλείο είναι απενεργοποιημένο και δεν χρησιμοποιείται. Με τον τρόπο αυτό μπορεί να μειωθούν σημαντικά τα επίπεδα έκθεσης στη συνολική διάρκεια της εργασίας.

Βασικός εξοπλισμός

Ανατρέξτε στον κατάλογο της RIDGID για λεπτομερή στοιχεία σχετικά με τον εξοπλισμό που συνοδεύεται από αριθμούς καταλόγου για το συγκεκριμένο εργαλείο.

ΣΗΜΕΙΩΣΗ! Τα προσαρτήματα της πρέσας σύσφιξης RIDGID προσφέρονται σε δύο «σειρές»:
- Σειρά Standard
- Σειρά Compact

Χειριστήριο	Σήμανση	Περιγραφή
Διακόπτης ενεργοποίησης/ λειτουργίας	—	Με ένα πάτημα/απελευθέρωση του διακόπτη ενεργοποίησης/λειτουργίας ενεργοποιείται το εργαλείο (ο δακτύλιος φωτισμού εργασίας LED και η λυχνία κατάστασης εργαλείου είναι αναμμένα). Το εργαλείο μπορεί τώρα να χρησιμοποιηθεί. Το εργαλείο θα παραμείνει ενεργοποιημένο και έτοιμο για χρήση για 2 λεπτά. Εάν σβήσουν οι λυχνίες, θα πρέπει να πατήσετε ξανά το διακόπτη για να μπορέσει να λειτουργήσει το εργαλείο. **Κανονική λειτουργία:** Πατήστε τον διακόπτη λειτουργίας για να ξεκινήσει ο κύκλος λειτουργίας της πρέσας, και ελευθερώστε τον μόλις το εργαλείο αρχίσει να λειτουργεί αυτόματα. Η κανονική λειτουργία είναι η εργοστασιακή ρύθμιση. **Λειτουργία χειρισμού:** Πατήστε τον διακόπτη λειτουργίας για να συνδεθεί το προσάρτημα στο τεμάχιο εργασίας. Πραγματοποιήστε τις ρυθμίσεις που χρειάζονται. Πατήστε ξανά τον διακόπτη λειτουργίας για να ξεκινήσει ο κύκλος λειτουργίας της πρέσας, και ελευθερώστε τον μόλις το εργαλείο αρχίσει να λειτουργεί αυτόματα. Άπαξ και κλειδώσει, το εργαλείο δεν πρόκειται να σταματήσει ακόμη και αν αφήσετε τον διακόπτη. Έτσι, διασφαλίζεται η ακεραιότητα της ένωσης με συνεχή και επαναλαμβανόμενη πρεσαριστή σύνδεση. Ο τρόπος λειτουργίας μπορεί να αλλάξει με την εφαρμογή RIDGID Link, βλ. ενότητα "Σύνδεση εφαρμογής RIDGID Link (ασύρματης επικοινωνίας)".
Κουμπί επαναφοράς		Επιτρέπει στο εργαλείο να ελευθερωθεί χωρίς να ολοκληρωθεί η πρεσαριστή σύνδεση. Αν χρησιμοποιηθεί, η πρεσαριστή σύνδεση δεν θα έχει ολοκληρωθεί και θα πρέπει να επαναληφθεί.
Πείρος στερέωσης εξαρτήματος	—	Συγκρατεί το προσάρτημα στο εργαλείο. Πρέπει να έχει εισαχθεί πλήρως για να λειτουργήσει το μηχάνημα

Εικόνα 3 – Πίνακας χειριστηρίων

Εικονίδιο	Αναμμένη σταθερά	Αναβοσβήνει	Περιγραφή
		Μπλε	Σύνδεση με εφαρμογή RIDGID Link εφικτή.
	Μπλε		Σύνδεση με εφαρμογή RIDGID Link δημιουργήθηκε.
	Πράσινη		Το εργαλείο είναι σε "Κανονική λειτουργία", σε αναμονή, έτοιμο για λειτουργία.
	Μπλε		Το εργαλείο είναι σε "Λειτουργία Ελέγχου", σε αναμονή, έτοιμο για λειτουργία.
		Πράσινη	Ο κύκλος πρεσαρίσματος ολοκληρώθηκε.
		Κόκκινη (4 δευτερόλεπτα)	Ο κύκλος πρεσαρίσματος διακόπηκε (η βαλβίδα άνοιξε χειροκίνητα / πολύ νωρίς πριν επιτευχθεί η πίεση). Επιβεβαιώστε τη σωστή διαμόρφωση και ξεκινήστε πάλι τη χρήση. Συμβουλευτείτε την εφαρμογή RIDGID Link για περισσότερες πληροφορίες.
		Κόκκινη	Ο πείρος στερέωσης εξαρτήματος δεν έχει εισαχθεί πλήρως. Το εργαλείο δεν λειτουργεί. Τοποθετήστε τον πείρο μέχρι μέσα. Αν οι λυχνίες εξακολουθούν να ανάβουν, δώστε το εργαλείο για σέρβις.
	Κόκκινη		Το μηχάνημα παρουσίασε βλάβη και δεν θα λειτουργήσει. Αφαιρέστε την μπαταρία και αφήστε το μηχάνημα λίγο σε ηρεμία, κατόπιν τοποθετήστε πάλι την μπαταρία. Αν η λυχνία παραμείνει αναμμένη, δώστε το μηχάνημα για σέρβις. Συμβουλευτείτε την εφαρμογή RIDGID Link για περισσότερες πληροφορίες.
		Κίτρινη	Χαμηλή μπαταρία. Επαναφορτίστε την μπαταρία/τοποθετήστε πλήρως φορτισμένη μπαταρία.
		Κόκκινη + Κίτρινη	Χαμηλή μπαταρία. Το εργαλείο δεν λειτουργεί. Επαναφορτίστε την μπαταρία/τοποθετήστε πλήρως φορτισμένη μπαταρία.
	Κίτρινη		Εργαλείο κοντά στο κλείδωμα με "προστασία από κλοπή". Ο χρήστης μπορεί να ξεκλειδώσει το εργαλείο μέσω της εφαρμογής RIDGID Link. Εάν δεν είναι το εργαλείο σας, επιστρέψτε το στο Κέντρο Σέρβις ή στον αρχικό χρήστη.
		Κίτρινη	
	Κίτρινη		Εργαλείο κλειδωμένο με "προστασία από κλοπή". Ο χρήστης μπορεί να ξεκλειδώσει το εργαλείο μέσω της εφαρμογής RIDGID Link. Εάν δεν είναι το εργαλείο σας, επιστρέψτε το στο Κέντρο Σέρβις ή στον αρχικό χρήστη.
	Κόκκινη		

Εικόνα 4 – Λυχνίες κατάστασης εργαλείου

Αυτές οι σειρές προσαρτημάτων δεν είναι εναλλάξιμες. Τα προσαρτήματα της σειράς standard συνεργάζονται μόνο με εργαλεία της σειράς standard (RP 350, RP 351, RP 342-XL, RP 340, RP 330, 320-E, CT-400). Τα προσαρτήματα της σειράς compact συνεργάζονται με εργαλεία της σειράς compact (RP 251, RP 240, RP 241, RP 200, RP 210, 100B).

⚠ ΠΡΟΕΙΔΟΠΟΙΗΣΗ Χρησιμοποιείτε μόνο πρέσες σύσφιξης RIDGID και προσαρτήματα πρέσας σύσφιξης RIDGID αν έχουν καθοριστεί από τον κατασκευαστή των εξαρτημάτων σύνδεσης για χρήση με το σύστημά του. Η χρήση λανθασμένης πρέσας σύσφιξης και/ή προσαρτημάτων για ένα σύστημα, μπορεί να προκαλέσει διαρροές του συστήματος, ζημιά στην πρέσα σύσφιξης ή το προσάρτημα, ακύρωση των εγγυήσεων ή βαρύ τραυματισμό ατόμων.

ΕΠΙΣΗΜΑΝΣΗ Ο σχεδιαστής του συστήματος και/ή ο επιβλέπων την εγκατάσταση είναι υπεύθυνοι να επιλέξουν τα κατάλληλα υλικά και τις μεθόδους συναρμογής. Πριν προχωρήσετε σε οιαδήποτε εγκατάσταση,

θα πρέπει να έχουν αξιολογηθεί προσεκτικά οι συνθήκες της συγκεκριμένης εφαρμογής, συμπεριλαμβανομένων των χημικών παραμέτρων και της θερμοκρασίας της εφαρμογής. Για πληροφορίες σχετικά με τις επιλογές, συμβουλευτείτε τον κατασκευαστή του συστήματος εξαρτημάτων σύνδεσης με πρεσαριστή σύσφιξη.

Επικοινωνήστε με τον κατασκευαστή των εξαρτημάτων σύνδεσης για συγκεκριμένες πληροφορίες στο σύστημά τους, περιλαμβανομένων συμβατών αγωγών, υλικών, οδηγιών εγκατάστασης, ελάχιστης απόστασης μεταξύ εξαρτημάτων σύνδεσης, υλικού στεγανοποίησης, επιθεωρήσεων, δοκιμών κλπ. Η λανθασμένη εγκατάσταση μπορεί να προκαλέσει διαρροές του συστήματος και εκτεταμένες υλικές ζημιές.

Σύνδεση εφαρμογής RIDGID Link (ασύρματης επικοινωνίας)

Η πρέσα σύσφιξης RIDGID® RP-251 περιλαμβάνει ασύρματη τεχνολογία που επιτρέπει την επικοινωνία με κατάλληλα εξοπλισμένα smartphone ή τάμπλετ ("συσκευές") που λειτουργούν με λειτουργικά συστήματα iOS ή Android. Αυτό επιτρέπει στο χρήστη να εξετάζει και να μεταφορτώνει αποθηκευμένα δεδομένα εργασιών, να δημιουργεί αναφορές και να ενημερώνει το υλικολογισμικό. Για την καλύτερη δυνατή εμπειρία χρήσης, συνιστάται να διατηρείται πάντα ενημερωμένο το υλικολογισμικό. Ελέγξτε και, εάν χρειάζεται, ενημερώστε το υλικολογισμικό του εργαλείου σας πριν από την πρώτη χρήση του προϊόντος και στη συνέχεια σε τακτική βάση.

1. Πραγματοποιήστε λήψη της κατάλληλης εφαρμογής RIDGID® Link στη συσκευή σας από τη διεύθυνση RIDGID.com/apps, από το Google Play Store ή το Apple App Store.
2. Όταν το εργαλείο είναι ενεργοποιημένο, η λυχνία (( )) αναβοσβήνει με μπλε χρώμα όταν είναι εφικτή η σύνδεση με μια συσκευή. Βλ. Εικόνα 4.
3. Βρείτε στη συσκευή σας το εικονίδιο της εφαρμογής RIDGID Link και ανοίξτε την εφαρμογή επιλέγοντας το εικονίδιο. Μέσω της εφαρμογής, αναζητήστε κοντινά εργαλεία και επιλέξτε το επιθυμητό εργαλείο RIDGID. Για συγκεκριμένες πληροφορίες σχετικά με τον τρόπο σύνδεσης μέσω ασύρματης τεχνολογίας, ανατρέξτε στις οδηγίες της συσκευής σας. Μετά τη σύνδεση, η λυχνία (( )) θα είναι σταθερά αναμμένη με μπλε χρώμα.

   Μετά την αρχική σύζευξη, οι περισσότερες συσκευές θα συνδεθούν αυτόματα με το μηχάνημα αν η ασύρματη τεχνολογία είναι ενεργή και εντός εμβέλειας και αν οι ρυθμίσεις της συσκευής έχουν διαμορφωθεί αναλόγως. Το μηχάνημα θα πρέπει να απέχει λιγότερο από 10 m (33 ft) από τη συσκευή, για να ανιχνευθεί. Τυχόν εμπόδια ανάμεσα στο μηχάνημα και τη συσκευή μπορεί να μειώσουν τη λειτουργική εμβέλεια.
4. Μετά τη σύζευξη, το σύστημα θα ελέγξει για ενημερώσεις υλικολογισμικού. Ακολουθήστε τις οδηγίες της εφαρμογής για να ξεκινήσετε την ενημέρωση, εάν χρειάζεται. Μη χρησιμοποιείτε το εργαλείο ενώ βρίσκονται σε εξέλιξη ενημερώσεις. Ενώ βρίσκεται σε εξέλιξη ενημέρωση υλικολογισμικού, δεν θα είναι αναμμένη καμία λυχνία LED. Ελέγξτε τις οδηγίες της εφαρμογής για να επιβεβαιώσετε ότι έχει εγκατασταθεί το νέο υλικολογισμικό.
5. Για τη χρήση, ακολουθήστε τις οδηγίες της εφαρμογής. Μην αφήνετε τη χρήση της εφαρμογής να σας αποσπάσει την προσοχή από την παρακολούθηση της διαδικασίας. Η απόσπαση της προσοχής από τη διαδικασία μπορεί να σας κάνει να χάσετε τον έλεγχο.
6. Η ασύρματη επικοινωνία ΑΠΕΝΕΡΓΟΠΟΙΕΙΤΑΙ όταν αφαιρεθεί η κύρια τροφοδοσία. Απενεργοποιήστε την ασύρματη επικοινωνία στη συσκευή για να μειώσετε την κατανάλωση ενέργειας της μπαταρίας της συσκευής.

Επιθεώρησηπριν τη λειτουργία

⚠ ΠΡΟΕΙΔΟΠΟΙΗΣΗ

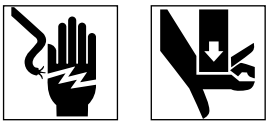

Καθημερινά πριν από τη χρήση, επιθεωρείτε την πρέσα σύσφιξης και τα προσαρ-

τήματά της. Διορθώνετε τυχόν προβλήματα, ώστε να μειώνεται ο κίνδυνος σοβαρού τραυματισμού από ηλεκτροπληξία, σύνθλιψη, βλάβη του προσαρτήματος ή άλλα αίτια και να προλαμβάνονται τυχόν ζημιές στο εργαλείο.

1. Αφαιρέστε την μπαταρία από το εργαλείο.
2. Καθαρίστε τυχόν λάδια, γράσα ή ακαθαρσίες από τον εξοπλισμό, ειδικά από τις λαβές και τα χειριστήρια. Έτσι διευκολύνεται ο έλεγχος και μειώνεται η πιθανότητα να σας γλιστρήσει το εργαλείο ή τα χειριστήρια.
3. Επιθεωρήστε την πρέσα ως προς τα εξής:
   - Σωστή συναρμολόγηση, συντήρηση και πληρότητα.
   - Εξαρτήματα που είναι σπασμένα, φθαρμένα, λείπουν, δεν είναι ευθυγραμμισμένα ή δεν κινούνται ελεύθερα. Βεβαιωθείτε ότι οι υφασμάτινες θηλιές βρίσκονται σε καλή κατάσταση.
   - Ομαλή κίνηση του πείρου στερέωσης του προσαρτήματος ανάμεσα στην πλήρως ανοιχτή και την πλήρως κλειστή θέση. Ο πείρος θα πρέπει να κλειδώνει και στις δύο θέσεις. Βεβαιωθείτε ότι ο διακόπτης ενεργοποίησης/λειτουργίας κινείται ελεύθερα και δεν μαγκώνει ούτε κολλάει.
   - Παρουσία και αναγνωσιμότητα της προειδοποιητικής ετικέτας (Εικόνα 1A ή 1B).
   - Κάθε άλλη κατάσταση που μπορεί να εμποδίσει την ασφαλή και κανονική λειτουργία του μηχανήματος.

   Μη χρησιμοποιείτε την πρέσα σύσφιξης μέχρις ότου διορθωθούν τα προβλήματα.
4. Επιθεωρείτε και συντηρείτε τα προσαρτήματα του εργαλείου σύμφωνα με τις οδηγίες τους. Αφαιρέστε το προσάρτημα από το εργαλείο. Βεβαιωθείτε ότι τα προσαρτήματα βρίσκονται σε καλή κατάσταση και με σαφείς ενδείξεις για τη χρήση τους.
5. Ελέγχετε και συντηρείτε τυχόν άλλα εξαρτήματα που χρησιμοποιείτε σύμφωνα με τις αντίστοιχες οδηγίες, προκειμένου να διασφαλίσετε τη σωστή τους λειτουργία.

Ρύθμιση και λειτουργία

⚠ ΠΡΟΕΙΔΟΠΟΙΗΣΗ





Μην πλησιάζετε τα δάχτυλα και τα χέρια σας στα προσαρτήματα πρεσαριστής σύσφιξης κατά τη διάρκεια του κύκλου πρεσαριστής σύσφιξης. Τα δάχτυλα ή τα χέρια σας μπορεί να συνθλιβούν, να σπάσουν ή να ακρωτηριαστούν μέσα στο προσάρτημα ή ανάμεσα στο προσάρτημα και άλλα αντικείμενα (όπως το εργαλείο, το αντικείμενο εργασίας και το περιβάλλον).

Κατά τη χρήση του προϊόντος δημιουργούνται μεγάλες δυνάμεις που μπορούν να σπάσουν ή να εκτινάξουν κομμάτια υλικού και να προκαλέσουν τραυματισμό. Κατά τη χρήση, να στέκεστε μακριά και να φοράτε κατάλληλο προστατευτικό εξοπλισμό και προστατευτικά για τα μάτια.

Χρησιμοποιείτε τους κατάλληλους συνδυασμούς εργαλείου, προσαρτήματος και εξαρτήματος σύνδεσης. Τυχόν ακατάλληλος συνδυασμός μπορεί να οδηγήσει σε μη ολοκληρωμένη πρεσαριστή σύνδεση, και άρα σε αύξηση του κινδύνου εμφάνισης διαρροών, βλάβης του εξοπλισμού και τραυματισμών.

Ακολουθείτε τις οδηγίες της ενότηταςΡύθμιση και λειτουργία προκειμένου να μειώνεται ο κίνδυνος τραυματισμού από σύνθλιψη ή άλλες αιτίες και να αποφεύγεται τυχόν ζημιά στο εργαλείο.

1. Βεβαιωθείτε για την καταλληλότητα της περιοχής εργασίας (Βλ. Γενικές προειδοποιήσεις ασφαλείας ηλεκτρικού εργαλείου). Χρησιμοποιείτε το εργαλείο σε καθαρό, επίπεδο, σταθερό σημείο χωρίς υγρασία. Μη χρησιμοποιείτε το εργαλείο ενώ στέκεστε σε νερό.
2. Εξετάστε την εργασία που πρόκειται να γίνει και καθορίστε το σωστό εργαλείο RIDGID και το σωστό προσάρτημα RIDGID για την εφαρμογή, σύμφωνα με τις προδιαγραφές τους. Η χρήση εσφαλμένου εξοπλισμού για μια εφαρμογή μπορεί να προκαλέσει τραυματισμό, ζημιά στο εργαλείο καθώς και μη ολοκληρωμένες συνδέσεις.
3. Βεβαιωθείτε ότι όλος ο εξοπλισμός έχει ελεγχθεί και τοποθετηθεί σύμφωνα με τις αντίστοιχες οδηγίες.

Αφαίρεση/τοποθέτηση προσαρτήματος

1. Αφαιρέστε την μπαταρία από το εργαλείο.
2. Ανοίξτε πλήρως τον πείρο στερέωσης του προσαρτήματος. Αφαιρέστε/τοποθετήστε το κατάλληλο προσάρτημα (Εικόνα 5).
3. Κλείστε πλήρως τον πείρο στερέωσης του προσαρτήματος μέχρι να κλειδώσει στην κλειστή θέση. Ο πείρος στερέωσης του προσαρτήματος πρέπει να είναι πλήρως κλειστός ώστε να μην προκληθεί ζημιά στο εργαλείο κατά τη χρήση.

ΣΗΜΕΙΩΣΗ:Μη χρησιμοποιείτε το εργαλείο χωρίς τοποθετημένο προσάρτημα, γιατί μπορεί να προκαλέσετε ζημιά στο εργαλείο.



Εικόνα 5 – Πείρος στερέωσης εξαρτήματος

Προετοιμασία σύνδεσης

ΕΠΙΣΗΜΑΝΣΗ Αυτές οι οδηγίες αποτελούν γενικές πρακτικές που εφαρμόζονται σε διάφορα είδη προσαρτημάτων για πρέσες σύσφιξης. Ακολουθείτε πάντα τις συγκεκριμένες οδηγίες για το προσάρτημα της πρέσας σύσφιξης που χρησιμοποιείτε εκείνη τη στιγμή, καθώς και τις συγκεκριμένες οδηγίες εγκατάστασης του κατασκευαστή του συνδέσμου για να μειώσετε τον κίνδυνο ακατάλληλων συνδέσεων σύσφιξης και πρόκλησης σοβαρών ζημιών στον εξοπλισμό σας.

1. Προετοιμάστε τη σύνδεση σύσφιξης σύμφωνα με τις οδηγίες του κατασκευαστή του συνδέσμου.
2. Με στεγνά χέρια, τοποθετήστε μια πλήρως φορτισμένη μπαταρία στο εργαλείο.
3. Μετά την τοποθέτηση της μπαταρίας, το εργαλείο δεν θα είναι ενεργοποιημένο μέχρι να πατήσετε και να ελευθερώσετε τη σκανδάλη για να ενεργοποιήσετε το εργαλείο. Όταν ενεργοποιηθεί το εργαλείο, θα ανάψει ο δακτύλιος φωτισμού εργασίας LED και η λυχνία κατάστασης εργαλείου θα είναι πράσινη ή μπλε ανάλογα με τον τρόπο λειτουργίας. Το εργαλείο μπορεί τώρα να χρησιμοποιηθεί.
4. Μετά από 120 δευτερόλεπτα αδράνειας, το εργαλείο θα απενεργοποιηθεί μέχρι να πατήσετε τη σκανδάλη για να ενεργοποιήσετε ξανά το εργαλείο. Το εργαλείο είναι απενεργοποιημένο εάν είναι σβηστός ο δακτύλιος φωτισμού εργασίας LED. Το πάτημα της σκανδάλης ενεργοποίησης δεν ενεργοποιεί κύκλο λειτουργίας του εργαλείου. Απαιτείται ακόμα ένα πάτημα της σκανδάλης για να ξεκινήσει ο κύκλος λειτουργίας του εργαλείου.

Πρεσαριστή σύνδεση συνδέσμου με τυπικές σιαγόνες τύπου ψαλιδιού

1. Συμπιέστε τους βραχίονες των σιαγόνων για να ανοίξετε τις σιαγόνες. Σε πολλές περιπτώσεις αυτό μπορεί να γίνει με το ένα χέρι (βλ. Εικόνα 6).



Εικόνα 6 – Άνοιγμα σιαγόνας με το ένα χέρι

2. Τοποθετήστε τις ανοιχτές σιαγόνες γύρω από τον σύνδεσμο (Εικόνα 7). Ευθυγραμμίστε σωστά το προφίλ πρεσαρίσματος της σιαγόνας με το περίγραμμα του εξαρτήματος σύνδεσης, σύμφωνα με τις Οδηγίες τοποθέτησης του κατασκευαστή του εξαρτήματος σύνδεσης. Ελευθερώστε τους βραχίονες των

σιαγόνων για να κλείσετε τις σιαγόνες γύρω από τον σύνδεσμο. Μην κρεμάτε τις σιαγόνες τσοκ από τον σύνδεσμο. Το εργαλείο μπορεί να πέσει ξαφνικά και να προκαλέσει σοβαρό τραυματισμό ή θάνατο.



Εικόνα 7 – Τοποθέτηση σιαγόνων τύπου ψαλιδιού γύρω από τον σύνδεσμο

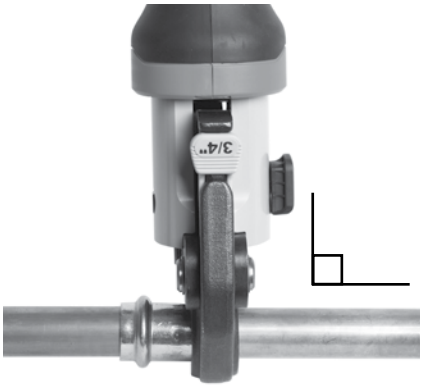

Εικόνα 8 – Κάθετη τοποθέτηση σιαγόνων στον σύνδεσμο

3. Βεβαιωθείτε ότι η σιαγόνα είναι σωστά και κάθετα τοποθετημένη στον σύνδεσμο (Εικόνα 8). Μην πλησιάζετε τα δάχτυλα και τα χέρια σας στις σιαγόνες, ώστε να αποφύγετε τυχόν σύνθλιψη στις σιαγόνες ή ανάμεσα στις σιαγόνες και τα γύρω αντικείμενα.

   Εάν ο φωτισμός εργασίας του εργαλείου είναι ΑΠΕΝΕΡΓΟΠΟΙΗΜΕΝΟΣ, ενεργοποιήστε το εργαλείο πατώντας και αφήνοντας το διακόπτη του εργαλείου μία φορά. Το εργαλείο είναι τώρα έτοιμο να εκτελέσει μια πρεσαριστή σύσφιξη.

Κανονική λειτουργία: Πατήστε τον διακόπτη ενεργοποίησης/λειτουργίας (Εικόνα 9). Μόλις ξεκινήσει ο κύκλος λειτουργίας του εργαλείου και οι κύλινδροι έρθουν σε επαφή με τους βραχίονες των σιαγόνων, το εργαλείο θα κλειδώσει και θα ολοκληρώσει αυτόματα τον κύκλο. Άπαξ και κλειδώσει, το εργαλείο δεν πρόκειται να σταματήσει ακόμη και αν αφήσετε τον διακόπτη. Έτσι, διασφαλίζεται η ακεραιότητα της ένωσης με συνεχή και επαναλαμβανόμενη πρεσαριστή σύνδεση.

Λειτουργία ελέγχου: Πατήστε τον διακόπτη ενεργοποίησης/λειτουργίας (Εικόνα 9). Οι σιαγόνες συνδέουν τον σύνδεσμο αλλά η πρεσαριστή σύνδεση δεν γίνεται. Πραγματοποιήστε τις ρυθμίσεις που χρειάζονται. Πατήστε ξανά τον διακόπτη λειτουργίας: το εργαλείο θα κλειδώσει και θα ολοκληρώσει αυτόματα τον κύκλο. Άπαξ και κλειδώσει, το εργαλείο δεν πρόκειται να σταματήσει ακόμη και αν αφήσετε τον διακόπτη. Έτσι, διασφαλίζεται η ακεραιότητα της ένωσης με συνεχή και επαναλαμβανόμενη πρεσαριστή σύνδεση.

Εάν το εργαλείο πρέπει να αφαιρεθεί πριν ολοκληρωθεί μια σύνδεση, ελευθερώστε τον διακόπτη ενεργοποίησης/λειτουργίας και πατήστε το κουμπί επαναφοράς (Εικόνες 1A &1B).

ΕΠΙΣΗΜΑΝΣΗ Οποιαδήποτε στιγμή πατηθεί το κουμπί επαναφοράς, η πρεσαριστή σύσφιξη ΔΕΝ θα ολοκληρωθεί. Η σύνδεση πρέπει να πρεσαριστεί ξανά για να εξασφαλιστεί ότι ολοκληρώθηκε. Αν παρουσιαστεί βλάβη στο εργαλείο κατά τη λειτουργία, ακολουθήστε την εξής διαδικασία.



Εικόνα 9 - Πρεσαριστή σύσφιξη του εξαρτήματος σύνδεσης

4. Ελευθερώστε τον διακόπτη ενεργοποίησης/λειτουργίας.
5. Συμπιέστε τους βραχίονες των σιαγόνων για να ανοίξετε τις σιαγόνες.
6. Αφαιρέστε τη σιαγόνα από τον σύνδεσμο. Αποφύγετε τα αιχμηρά άκρα που μπορεί να σχηματιστούν στον σύνδεσμο κατά την πρεσαριστή σύνδεση.
7. Όταν ολοκληρωθεί η εργασία, αφαιρέστε την μπαταρία από το εργαλείο.

Πρεσαριστή σύνδεση συνδέσμου με τυπικό ενεργοποιητή και δακτύλιο πρεσαριστής σύνδεσης

1. Ανοίξτε τον δακτύλιο και τοποθετήστε τον γύρω από τον σύνδεσμο. Ευθυγραμμίστε σωστά το προφίλ πρεσαριστής σύνδεσης του δακτυλίου με το περίγραμμα του εξαρτήματος σύνδεσης, σύμφωνα με τις Οδηγίες τοποθέτησης του κατασκευαστή του εξαρτήματος σύνδεσης. Ελευθερώστε τον δακτύλιο για να κλείσει γύρω από τον σύνδεσμο (Εικόνα 10).
2. Βεβαιωθείτε ότι ο κατάλληλος ενεργοποιητής είναι εγκατεστημένος σωστά στο εργαλείο. Σφίξτε τους βραχίονες του ενεργοποιητή για να ανοίξουν τα άκρα του ενεργοποιητή. Ευθυγραμμίστε τα άκρα του ενεργοποιητή με τις υποδοχές του δακτυλίου. Ελευθερώστε τους βραχίονες του ενεργοποιητή και κουμπώστε πλήρως τα άκρα του ενεργοποιητή στις υποδοχές του δακτυλίου (Εικόνα 10). Η κακή ευθυγράμμιση του άκρου του ενεργοποιητή με την υποδοχή του δακτυλίου μπορεί να προκαλέσει ζημιά στον δακτύλιο ή τον ενεργοποιητή κατά την πρεσαριστή σύνδεση. Μην κρεμάτε το εργαλείο και τον ενεργοποιητή από τον δακτύλιο πρεσαριστής σύνδεσης. Το εργαλείο μπορεί να πέσει ξαφνικά και να προκαλέσει σοβαρό τραυματισμό ή θάνατο.



Εικόνα 10 – Σύνδεση ενεργοποιητή στον δακτύλιο πρεσαριστής σύνδεσης

3. Βεβαιωθείτε ότι ο δακτύλιος είναι σωστά και κάθετα τοποθετημένος στον σύνδεσμο. Μην πλησιάζετε τα δάχτυλα και τα χέρια σας στον ενεργοποιητή και τον δακτύλιο, ώστε να αποφύγετε τυχόν σύνθλιψη στο προσάρτημα ή ανάμεσα στο προσάρτημα και τα γύρω αντικείμενα.

   Εάν ο φωτισμός εργασίας του εργαλείου είναι ΑΠΕΝΕΡΓΟΠΟΙΗΜΕΝΟΣ, αφυπνίστε το εργαλείο πατώντας και αφήνοντας το διακόπτη του εργαλείου μία φορά. Το εργαλείο είναι τώρα έτοιμο να εκτελέσει μια πρεσαριστή σύσφιξη.

   Κανονική λειτουργία: Πατήστε τον διακόπτη ενεργοποίησης/λειτουργίας (Εικόνα 1). Μόλις ξεκινήσει ο κύκλος λειτουργίας του εργαλείου και οι κύλινδροι έρθουν σε επαφή με τους βραχίονες των σιαγόνων, το εργαλείο θα κλειδώσει και θα ολοκληρώσει αυτόματα τον κύκλο. Άπαξ και κλειδώσει, το εργαλείο δεν πρόκειται να σταματήσει ακόμη και αν αφήσετε τον διακόπτη. Έτσι, διασφαλίζεται η ακεραιότητα της ένωσης με συνεχή και επαναλαμβανόμενη πρεσαριστή σύνδεση.

   Λειτουργία ελέγχου: Πατήστε τον διακόπτη ενεργοποίησης/λειτουργίας (Εικόνα 1). Οι σιαγόνες συνδέουν τον σύνδεσμο αλλά η πρεσαριστή σύνδεση δεν γίνεται. Πραγματοποιήστε τις ρυθμίσεις που χρειάζονται. Πατήστε ξανά τον διακόπτη λειτουργίας: το εργαλείο θα κλειδώσει και θα ολοκληρώσει αυτόματα τον κύκλο. Άπαξ και κλειδώσει, το εργαλείο δεν πρόκειται να σταματήσει ακόμη και αν αφήσετε

τον διακόπτη. Έτσι, διασφαλίζεται η ακεραιότητα της ένωσης με συνεχή και επαναλαμβανόμενη πρεσαριστή σύνδεση.

Εάν το εργαλείο πρέπει να αφαιρεθεί πριν ολοκληρωθεί μια σύνδεση, ελευθερώστε τον διακόπτη ενεργοποίησης/λειτουργίας και πατήστε το κουμπί επαναφοράς (Εικόνα 1).

ΕΠΙΣΗΜΑΝΣΗ Οποιαδήποτε στιγμή πατηθεί το κουμπί επαναφοράς, η πρεσαριστή σύσφιξη ΔΕΝ θα ολοκληρωθεί. Η σύνδεση πρέπει να πρεσαριστεί ξανά για να εξασφαλιστεί ότι ολοκληρώθηκε. Αν παρουσιαστεί βλάβη στο εργαλείο κατά τη λειτουργία, ακολουθήστε την εξής διαδικασία.

4. Ελευθερώστε τον διακόπτη ενεργοποίησης/λειτουργίας.
5. Σφίξτε τους βραχίονες του ενεργοποιητή για να ανοίξει ο ενεργοποιητής. Αφαιρέστε τον ενεργοποιητή από τον δακτύλιο.
6. Αφαιρέστε τον δακτύλιο από τον σύνδεσμο. Αποφύγετε τα αιχμηρά άκρα που μπορεί να σχηματιστούν στον σύνδεσμο κατά την πρεσαριστή σύνδεση.
7. Όταν ολοκληρωθεί η εργασία. Αφαιρέστε την μπαταρία από το εργαλείο.

Έλεγχος της πρεσαριστής σύνδεσης

1. Επιθεωρήστε τον πρεσαρισμένο εξάρτημα σύνδεσης για τα εξής:
   - Πλήρης εισαγωγή του σωλήνα στον σύνδεσμο.
   - Υπερβολική έλλειψη ευθυγράμμισης των σωλήνων. Μια μικρή έλλειψη ευθυγράμμισης στην πρεσαριστή σύνδεση θεωρείται φυσιολογική.
   - Εσφαλμένη ευθυγράμμιση προσαρτήματος με το περίγραμμα του συνδέσμου. Αλλοιωμένος ή παραμορφωμένος σύνδεσμος.
   - Άλλα προβλήματα σύμφωνα με τις οδηγίες του κατασκευαστή του συνδέσμου. Ενδεικτικά, αφαίρεση ενός δακτυλίου ελέγχου ή σήματος (που χρησιμοποιείται για να δείξει ότι η σύνδεση δεν έχει πρεσαριστεί ακόμη).

   Αν διαπιστωθούν προβλήματα, αφαιρέστε τον σύνδεσμο και εγκαταστήστε νέα πρεσαριστή σύνδεση.
2. Δοκιμάστε την πρεσαριστή σύνδεση σύμφωνα με τις οδηγίες του κατασκευαστή του συνδετήρα, τις καθιερωμένες πρακτικές και τους ισχύοντες κανόνες.

Λειτουργία σε ψυχρό καιρό

Καθώς η θερμοκρασία πέφτει, το υδραυλικό υγρό γίνεται πιο παχύρευστο και η απόδοση της μπαταρίας μειώνεται. Για να μειωθεί ο κίνδυνος λανθασμένης λειτουργίας, η πρέσα σύσφιξης RP 251 δεν λειτουργεί εκτός του καθορισμένου εύρους θερμοκρασίας, όπως υποδεικνύεται από τις λυχνίες κατάστασης εργαλείου (Εικόνα 5).

Όταν οι συνθήκες του περιβάλλοντος βρίσκονται εκτός των προδιαγραφών εύρους θερμοκρασίας, διατηρείτε το εργαλείο και τις μπαταρίες σε χώρο με κατάλληλη θερμοκρασία μέχρι να είναι έτοιμα προς χρήση.

Φύλαξη

Αφαιρέστε την μπαταρία από την πρέσα σύσφιξης. Φυλάξτε την πρέσα σύσφιξης, τα προσαρτήματα και την μπαταρία στη θήκη. Αποφύγετε τη φύλαξη σε συνθήκες πολύ υψηλής ή πολύ χαμηλής θερμοκρασίας. Το εργαλείο δεν μπορεί να τεθεί σε λειτουργία αν βρίσκεται εκτός του προδιαγεγραμμένου εύρους.

⚠ ΠΡΟΕΙΔΟΠΟΙΗΣΗ Αποθηκεύετε το εργαλείο σε ξηρό, ασφαλή και κλειδωμένο χώρο, μακριά από παιδιά και άτομα που δεν είναι εξοικειωμένα με την πρέσα σύσφιξης. Το εργαλείο είναι επικίνδυνο σε χέρια ανειδίκευτων ατόμων.

Οδηγίες συντήρησης

⚠ ΠΡΟΕΙΔΟΠΟΙΗΣΗ

Πριν προβείτε σε εργασίες συντήρησης ή ρύθμισης, βεβαιωθείτε ότι έχετε αφαιρέσει την μπαταρία από το εργαλείο.

Καθαρισμός και λίπανση

1. Καθαρίζετε καθημερινά την εξωτερική επιφάνεια του εργαλείου με ένα καθαρό στεγνό πανί.

2. Ελέγξτε τον πείρο στερέωσης εξαρτήματος και λιπάνετε τον πείρο με λιπαντικό σιλικόνης, όπως απαιτείται.
3. Ελέγχετε τα ελατήρια επιστροφής στα προσαρτήματα μετά από κάθε χρήση. Τα προσαρτήματα πρέπει να ανοίγουν και να κλείνουν ελεύθερα με μια μέτρια μόνο πίεση των δαχτύλων.

Ενημέρωση υλικολογισμικού

Για την καλύτερη δυνατή εμπειρία χρήσης, συνιστάται να διατηρείται πάντα ενημερωμένο το υλικολογισμικό. Ελέγξτε και, εάν χρειάζεται, ενημερώστε το υλικολογισμικό του εργαλείου σας πριν από την πρώτη χρήση του προϊόντος και στη συνέχεια σε τακτική βάση. Ανατρέξτε στην ενότητα Σύνδεση εφαρμογής RIDGID Link.

Επίλυση προβλημάτων

ΠΡΟΒΛΗΜΑ	ΠΙΘΑΝΗ ΑΙΤΙΑ	ΕΠΙΛΥΣΗ
Το εργαλείο δεν ενεργοποιείται όταν πατηθεί ο διακόπτης ενεργοποίησης/ λειτουργίας.	Η μπαταρία είναι τελείως αποφορτισμένη ή δεν λειτουργεί.	Τοποθετήστε πλήρως φορτισμένη μπαταρία/αντικαταστήστε την μπαταρία.
	Η μπαταρία δεν έχει τοποθετηθεί σωστά στη λαβή του εργαλείου.	Ελέγξτε και βεβαιωθείτε ότι η μπαταρία έχει τοποθετηθεί πλήρως.
Το εξάρτημα έχει κολλήσει στον σύνδεσμο.	Η πρεσαριστή σύνδεση δεν ολοκληρώθηκε με επιτυχία.	Πατήστε το κουμπί επαναφοράς για να απομακρύνετε τις σιαγόνες από το εξάρτημα σύνδεσης. Επιθεωρήστε και πρεσάρετε πάλι το εξάρτημα σύνδεσης.
Οι πρεσαριστές συνδέσεις που έχουν παραχθεί δεν είναι ολοκληρωμένες.	Χρησιμοποιήσατε λάθος σιαγόνα για το μέγεθος ή το υλικό του σωλήνα.	Τοποθετήστε το σωστό προσάρτημα.
	Το εργαλείο δεν ήταν κάθετα κεντραρισμένο στον σωλήνα.	Εφαρμόστε και πάλι την πρεσαριστή σύνδεση με νέο σύνδεσμο και νέο σωλήνα. Βεβαιωθείτε πως το εργαλείο είναι κεντραρισμένο στον σωλήνα.
	Το περίγραμμα πρεσαριστής σύνδεσης του εξαρτήματος δεν ήταν ευθυγραμμισμένο με το περίγραμμα του συνδέσμου.	Επαναλάβετε την πρεσαριστή σύνδεση με εξάρτημα σύνδεσης και νέο σωλήνα. Βεβαιωθείτε ότι το περίγραμμα πρεσαριστής σύνδεσης του εξαρτήματος είναι ευθυγραμμισμένο με το περίγραμμα του συνδέσμου.
	Το εργαλείο χρειάζεται επισκευή.	Βλ. Πληροφορίες επικοινωνίας για το πλησιέστερο Εξουσιοδοτημένο ανεξάρτητο κέντρο σέρβις της RIDGID.
Διαρρέει λάδι από το εργαλείο.	Προβλήματα στεγανοποίησης ή μηχανικά προβλήματα.	
Ο κινητήρας λειτουργεί αλλά το εργαλείο δεν ολοκληρώνει τον κύκλο.	Χαμηλή στάθμη λαδιού.	Βλ. Πληροφορίες επικοινωνίας για το πλησιέστερο Εξουσιοδοτημένο ανεξάρτητο κέντρο σέρβις της RIDGID.
Το εργαλείο σταματά κατά τη λειτουργία.	Χαμηλή στάθμη λαδιού.	

Βλ. Εικόνα 5 για τις λυχνίες κατάστασης εργαλείου.
Ανατρέξτε στην ενότητα Σύνδεση εφαρμογής RIDGID Link σχετικά με ενημερώσεις υλικολογισμικού.

Σέρβις και επισκευή

⚠ ΠΡΟΕΙΔΟΠΟΙΗΣΗ

Ακατάλληλο σέρβις ή επισκευή μπορεί να καταστήσει το μηχάνημα μη ασφαλές για λειτουργία.

Το σέρβις και οι επισκευές της πρέσας σύσφιξης RP 251 πρέπει να πραγματοποιούνται μόνο από Εξουσιοδοτημένο ανεξάρτητο κέντρο σέρβις εργαλείων πρεσαριστής σύνδεσης της RIDGID.

Για πληροφορίες σχετικά με το πλησιέστερο εξουσιοδοτημένο ανεξάρτητο κέντρο σέρβις RIDGID στην περιοχή σας, ή για οποιεσδήποτε απορίες σχετικά με το σέρβις ή τις επισκευές, ανατρέξτε στην ενότητα Πληροφορίες επικοινωνίας στο παρόν εγχειρίδιο.

Προαιρετικός εξοπλισμός

⚠ ΠΡΟΕΙΔΟΠΟΙΗΣΗ

Προκειμένου να μειωθεί ο κίνδυνος τραυματισμού, χρησιμοποιείτε μόνο τα εξαρτήματα που είναι ειδικά σχεδιασμένα και συνιστώνται για χρήση με την πρέσα σύσφιξης RP 251s, όπως αυτά που αναφέρονται παρακάτω.

Αρ. Καταλόγου	Περιγραφή
78258	Κασετίνα μεταφοράς, RP 251

Πακέτο μπαταριών

Αρ. Καταλόγου	Περιγραφή	Δυνατότητα
55183	RB-1225R	12V 2,5Ah ιόντων λιθίου

Η μπαταρία είναι συμβατή με κάθε αρ. καταλόγου φορτιστή μπαταρίας RBC-121.

Φορτιστές και καλώδια

Αρ. Καταλόγου	Περιγραφή	Περιοχή	Τύπος βύσματος
55193	Φορτιστής	ΗΠΑ, Καναδάς και Μεξικό	A
55198	Φορτιστής	Ευρώπη	C
55203	Φορτιστής	Κίνα	A
55208	Φορτιστής	Αυστραλία & Λατινική Αμερική	I
55213	Φορτιστής	Ιαπωνία	A
55218	Φορτιστής	Ηνωμένο Βασίλειο	G
44798	Καλώδιο φορτιστή	Βόρεια Αμερική	A
44808	Καλώδιο φορτιστή	Ευρώπη	C
44803	Καλώδιο φορτιστή	Κίνα	A
44813	Καλώδιο φορτιστή	Αυστραλία & Λατινική Αμερική	I
44818	Καλώδιο φορτιστή	Ιαπωνία	A
44828	Καλώδιο φορτιστή	Ηνωμένο Βασίλειο	G

Για πλήρη λίστα των εξαρτημάτων RIDGID® που διατίθενται για αυτό το εργαλείο, ανατρέξτε στον διαδικτυακό κατάλογο εργαλείων της RIDGID στη διεύθυνση RIDGID.com ή στις Πληροφορίες επικοινωνίας.

Απόρριψη

Το εργαλείο, καθώς και οι τυχόν μπαταρίες, τα εξαρτήματα και η συσκευασία τους, πρέπει να ανακυκλώνονται με τρόπο φιλικό προς το περιβάλλον. Εταιρείες ανακύκλωσης υπάρχουν και κατά τόπους. Η απόρριψη θα πρέπει να γίνεται σύμφωνα με όλους τους ισχύοντες κανονισμούς. Επικοινωνήστε με την υπηρεσία διαχείρισης απορριμμάτων της περιοχής σας για περισσότερες πληροφορίες.



Μην πετάτε ηλεκτρικό εξοπλισμό και μπαταρίες μαζί με τα οικιακά απορρίμματα!

Για τις χώρες της ΕΕ: Σύμφωνα με την Ευρωπαϊκή Οδηγία 2012/19/ΕΕ για τα απόβλητα ηλεκτρικού και ηλεκτρονικού εξοπλισμού και την ενσωμάτωσή της στην εθνική νομοθεσία, ο ηλεκτρικός εξοπλισμός που δεν είναι πλέον χρησιμοποιήσιμος, καθώς και, σύμφωνα με τον Κανονισμό (ΕΕ) 2023/1542, οι μπαταρίες που δεν είναι πλέον χρησιμοποιήσιμες, πρέπει να συλ- λέγονται χωριστά και να απορρίπτονται με τρόπο φιλικό προς το περιβάλλον.

Ηλεκτρομαγνητική συμβατότητα (EMC)

Με τον όρο ηλεκτρομαγνητική συμβατότητα ορίζουμε την ικανότητα του προϊόντος να λειτουργεί ικανοποιητικά σε περιβάλλον ηλεκτρομαγνητικής ακτινοβολίας και ηλεκτροστατικών εκφορτίσεων χωρίς να προκαλεί ηλεκτρομαγνητικές παρεμβολές σε άλλο εξοπλισμό.

ΕΠΙΣΗΜΑΝΣΗ Αυτά τα εργαλεία συμμορφώνονται με όλα τα ισχύοντα πρότυπα EMC. Παρ' όλα αυτά, η πιθανότητα να προκαλέσουν παρεμβολές σε άλλες συσκευές δεν μπορεί να αποκλειστεί. Όλα τα πρότυπα που αφορούν την ηλεκτρομαγνητική συμβατότητα (EMC) και έχουν δοκιμαστεί επισημαίνονται στο τεχνικό φυλλάδιο του εργαλείου.

RP 251 Preša



⚠ UPOZORENJE!

Pažljivo pročitajte ovaj korisnički priručnik prije korištenja ovog alata. Nepoštivanje Uputa iz ovog priručnika može imati za posljedicu strujni udar, požar i/ili teške tjelesne ozljede.

RIDGID

Sadržaj

Sigurnosni simboli 283

Opća sigurnosna upozorenja za električni alat 283
Sigurnost radnog područja 283
Zaštita od struje 283
Osobna zaštita 284
Korištenje i briga o električnom alatu 284
Korištenje i briga o bateriji 285
Servisiranje 285

Posebne sigurnosne informacije 285
Sigurnost preše 285

Informacije za kontaktiranje RIDGID-a 286

Opis 286

Tehničke karakteristike 287
Standardna oprema 289

RIDGID Link App veza (bežična komunikacija) 289

Provjera prije uporabe 289

Namještanje i rad 290
Skidanje/ugradnja nastavka 290
Pripremanje spoja 291
Utiskivanje umetka s uobičajenim čeljustima u obliku škara 291
Prešanje priključka s tipičnim aktuatorom i setom s prstenom za prešanje 292
Pregled prešanog spoja 293

Rad na hladnom vremenu 293

Skladištenje 293

Upute za održavanje 293
Čišćenje i podmazivanje 293
Ažuriranje firmvera 293
Otklanjanje grešaka 294
Servisiranje i popravak 294

Neobavezna oprema 294

Zbrinjavanje 295

Elektromagnetska sukladnost (EMC) 295

Izjava FCC/ICES ..... Unutarnja strana stražnje stranice

Prijavite sigurnosnu ranjivost proizvoda ..... Unutarnja strana stražnje stranice

Izjava o sukladnosti ..... Unutarnja strana stražnje stranice

Doživotno jamstvo ..... Stražnja stranica

Prijevod originalnih uputa

Sigurnosni simboli

Sigurnosni znakovi i riječi upozorenja u ovom priručniku i na proizvodu ukazuju na važne informacije o sigurnosti. Ova sekcija je predviđena za poboljšati razumijevanje ovih signalnih riječi i simbola.

Ovo je znak sigurnosnog upozorenja. Upozorava na potencijalnu opasnost od tjelesnih ozljeda. Da biste spriječili tjelesne ozljede i smrtni ishod, pridržavajte se svih sigurnosnih poruka koje slijede ovaj znak.

⚠ OPASNOST OPASNOST ukazuje na opasnu situaciju koja, ako se ne izbjegne, može rezultirati teškim ozljedama ili smrtnim ishodom.

⚠ UPOZORENJE UPOZORENJE označava opasnu situaciju koja, ako se ne izbjegne, može rezultirati teškim ozljedama ili smrtnim ishodom.

⚠ OPREZ OPREZ označava opasnu situaciju koja, ako se ne izbjegne, može rezultirati lakšim ili srednje teškim ozljedama.

NAPOMENA NAPOMENA ukazuje na informacije vezane uz zaštitu imovine.

Ovaj znak Vas upozorava da prije korištenja opreme pažljivo pročitate korisnički priručnik. Korisnički priručnik sadrži važne informacije o sigurnosti i ispravnom radu opreme.

Ovaj znak upozorava na obveznu uporabu zaštitne maske ili zaštitnih naočala s bočnim štitnicima prilikom korištenja ove opreme, kako bi se izbjegla opasnost od ozljeda.

Ovaj simbol označava da ova električna oprema zadovoljava zahtjeve relevantnih direktiva EZ.

Ovaj simbol označava da se radi o električnoj opremi koja se ne smije odlagati zajedno s kućnim otpadom. *Pogledajte poglavlje "Odlaganje"*.

Ovo je informativni simbol i označava dostupne informacije o proizvodu (uključujući priručnik za rukovanje) skeniranjem susjednog QR koda.

Ovaj simbol označava godinu proizvodnje proizvoda.

Ovaj znak ukazuje na rizik da ruke, prsti ili drugi dijelovi tijela budu prignječeni.

Ovaj znak označava opasnost od električnog udara.

Ovaj simbol označava da se baterije RIDGID® RB-12XXX (kao što su RIDGID RB1225R i RB-1225) mogu puniti ovim punjačem baterija.

Opća sigurnosna upozorenja za električni alat*

⚠ UPOZORENJE

Pročitajte sva sigurnosna upozorenja, upute, ilustracije i specifikacije koje ste dobili s ovim električnim alatom. Nepoštivanje uputa može za posljedicu imati strujni udar, požar i/ili tešku tjelesnu ozljedu.

SAČUVAJTE SVA UPOZORENJA I UPUTE KAO BUDUĆU REFERENCU!

Termin "električni alat" u upozorenjima se odnosi na vaš električni aparat koji se priključuje na izvor napona (sa kablom) ili električni aparat koji radi na baterije (bežični).

Sigurnost radnog područja

- **Neka vaše radno mjesto bude čisto i dobro osvijetljeno.** Neuredna ili tamna područja pogoduju nezgodama.
- **Nemojte raditi s električnim alatom u eksplozivnom okruženju, kao što su ona u kojima postoje zapaljive tekućine, plinovi ili prašina.** Električni alati stvaraju iskre koje mogu zapaliti prašinu ili plinove.
- **Kada radite sa električnim alatom, držite djecu i prolaznike na dovoljnoj udaljenosti.** Ometanje vam može odvratiti pozornost i dovesti do gubitka kontrole.

Zaštita od struje

- **Utikači električnog alata moraju odgovarati utičnici. Ni na koji način nemojte modificirati utikač. S električnim alati-**

* Tekst korišten u poglavlju Opća sigurnosna upozorenja za električni alat ovog priručnika je doslovno preuzet, koliko je to bilo potrebno, iz odgovarajuće norme UL/CSA/EN 62841-1. Ovo poglavlje sadrži opća sigurnosna pravila sigurne prakse za nekoliko različitih tipova električnih alata. Nije svaka mjera opreza primjenjiva za svaki alat, a neke se ne primjenjuju za ovaj alat.

ma koji trebaju biti uzemljeni nemojte koristiti nikakve adaptere za utikač. Nemodificirani utikači i odgovarajuće utičnice smanjuju rizik od električnog udara.

- **Izbjegavajte tjelesni dodir s uzemljenim površinama poput cijevi, radijatora, štednjaka i hladnjaka.** Ako je vaše tijelo uzemljeno postoji povećana opasnost od električnog udara.
- **Ne izlažite električne alate padalinama ili mokrim uvjetima.** Voda koja uđe u električni alat povećava rizik od električnog udara.
- **Nemojte oštećivati kabel. Kabel nemojte nikada upotrebljavati za nošenje, povlačenje ili za izvlačenje utikača električnog alata. Kabel držite dovoljno daleko od izvora topline, ulja, oštrih rubova i pokretnih dijelova.** Oštećeni ili zapleteni kabeli povećavaju rizik od strujnog udara.
- **Pri radu s električnim alatom na otvorenom koristite produžni kabel pogodan za korištenje na otvorenom.** Uporaba kabela pogodnog za korištenje na otvorenom smanjuje rizik od strujnog udara.
- **Ako je rad s električnim alatom na vlažnom mjestu neizbježan, koristite zaštitnu strujnu sklopku (GFCI) u slučaju otkaza mase.** Uporaba GFCI sklopke smanjuje rizik od strujnog udara.
- **Ako je rad s električnim alatom na vlažnom mjestu neizbježan, koristite zaštitnu strujnu sklopku (RCD) u slučaju rezidualne struje.** Uporaba RCD sklopke smanjuje rizik od strujnog udara.
- **Preporučuje se da se alat uvijek napaja putem zaštitne strujne sklopke sa zaostalom strujom od 30 mA ili manje.**

Osobna zaštita

- **Tijekom uporabe električnog alata budite pažljivi, pratite što radite i razumno koristite električni alat. Nemojte upotrebljavati električni alat ako ste umorni ili pod utjecajem droga, alkohola ili lijekova.** Trenutak nepažnje pri radu s električnim alatima može za posljedicu imati teške ozljede.
- **Upotrebljavajte opremu za osobnu zaštitu. Uvijek nosite zaštitu za oči.** Oprema za osobnu zaštitu, kao na primjer maska protiv prašine, zaštitne cipele s potplatima protiv klizanja, zaštitna kaciga ili štitnici za sluh, koja se koristi za odgovarajuće uvjete, umanjiti će opasnost od ozljede.
- **Spriječite nehotično pokretanje. Osigurajte da je prekidač u isključenom položaju OFF prije spajanja na napajanje i/ili na bateriju, podizanja ili nošenja alata.** Nošenje električnih alata dok vam je prst na prekidaču ili nabijanje električnih alata kojima je prekidač u položaju UKLJUČENO izazivaju nesreće.
- **Uklonite sve koje ključeve za podešavanje prije UKLJUČIVANJA električnog alata.** Ključ ili pribor koji su ostali na rotirajućem dijelu električnog alata mogu izazvati ozljede.
- **Nemojte posezati predaleko. Provjerite stojite li na čvrstoj podlozi i u svakom trenutku zadržite ravnotežu.** To omogućuje bolji nadzor električnog alata u neočekivanim uvjetima.
- **Propisno se oblačite. Nemojte nositi lepršavu odjeću i nakit. Kosu, odjeću i rukavice držite podalje od pokretnih dijelova.** Labava odjeća, nakit ili duga kosa mogu biti zahvaćeni pokretnim dijelovima.
- **Ako postoje uređaji za povezivanje sa usisivačima i sakupljačima prašine, provjerite jesu li dobro spojeni i koriste li se ispravno.** Uporaba takve opreme umanjuje opasnost koja nastaje nakupljanjem prašine.
- **Ne dozvolite da vas poznavanje rukovanja koje ste dobili čestom upotrebom alata učini neopreznim i učini da zanemarite sigurnosne principe rukovanja alatom.** Neoprezan rad može prouzrokovati tešku ozljedu u djeliću sekunde.*

Korištenje i briga o električnom alatu

- **Nemojte preopteretiti električni alat. Upotrebljavajte odgovarajuće električne alate za određenu namjenu.** Odgovarajući alat uradit će posao bolje i sigurnije u nazivnoj snazi za koju je dizajniran.
- **Nemojte upotrebljavati električni alat ako se sklopkom za uključivanje/isključivanje oprema ne može uključiti i isključiti.** Električni alat koji ne možete nadzirati sklopkom za uključivanje/isključivanje opasna je i morate je popraviti.
- **Prije podešavanja, mijenjanja nastavaka ili spremanja alata izvadite utikač iz utičnice i/ili iz alata izvadite uložak baterije, ako se može uklanjati.** Takve preventivne sigurnosne mjere smanjuju opasnost od slučajnog uključivanja alata.

- **Kada ne upotrebljavate električni alat, držite ga podalje od dohvata djece, a osobama koje nisu upoznate s električnim alatom ili koje nisu pročitale ove upute za uporabu nemojte dozvoljavati da se njime koriste.** Električni alati su opasni ako ih koriste neobučene osobe.
- **Održavajte alate i opremu. Provjerite jesu li pokretni dijelovi alata loše postavljeni ili spojeni, nisu li dijelovi popucali te postoje li drugi uvjeti koji mogu utjecati na rad električnog alata. Prije uporabe popravite oštećenu električni alat.** Neispravno održavanje električnih alata uzrokuje mnoge nesreće.
- **Alate za rezanje održavajte oštrima i čistima.** Ispravno održavani alati za rezanje s oštrim rubovima manje se savijaju i lakši su za kontroliranje.
- **Električni alat, dodatnu opremu, bitove itd. koristite prema ovim Uputama, uzevši u obzir radne uvjete i posao koje treba obaviti.** Upotreba električnog alata za radnje za koje ona nije predviđena može dovesti do opasnih situacija.
- **Ručke držite suhima, a rukohvate čistima, te bez ulja i masti.** Klizave ručke i površine za hvatanje ne omogućuju sigurno rukovanje i kontrolu nad alatom u nepredviđenim situacijama.

Korištenje i briga o bateriji

- **Punite samo sa punjačem koji je odredio proizvođač.** Punjač koji je prikladan za određenu vrstu baterije može uzrokovati požar ako se koristi za neku drugu vrstu baterije.
- **Koristite električne alate samo uz pomno određene baterije.** Uporaba bilo koje druge baterije može uzrokovati povrede i požar.
- **Kada se uložak baterije ne koristi, čuvajte ga dalje od drugih metalnih predmeta kao što su spajalice, kovanice, ključevi, čavli, vijci i drugi mali metalni predmeti koji bi mogli spojiti kontakte baterije.** Kratki spoj u priključku baterije može uzrokovati opekline ili požar.
- **Baterija može izbaciti tekućinu ako zlouporabite uvjete; izbjegavajte bilo kakav kontakt. Ako dođete u dodir s tekućinom, isperite vodom. Potražite i liječničku pomoć ako oči dođu u dodir s tekućinom.** Tekućina iz baterije može uzrokovati iritaciju ili opekline.
- **Nemojte koristiti uložak s baterijom ili alat ako su oštećeni ili mijenjani.** Oštećene ili izmijenjene baterije mogu pokazivati nepredvidivo ponašanje, koje može dovesti do požara, eksplozije ili opasnosti od ozljeda.
- **Nemojte izlagati bateriju ili alat vatri ili prevelikoj temperaturi.** Izlaganje vatri ili temperaturi preko 265 °F (130 °C) može uzrokovati eksploziju.
- **Slijedite sve upute za punjenje i nemojte puniti niti čuvati pakiranje baterija ili alata izvan temperaturnog raspona navedenog u uputama.** Neispravno punjenje ili punjenje pri temperaturama izvan navedenog raspona može oštetiti bateriju i povećati opasnost od požara.

Servisiranje

- **Električni alat može servisirati samo kvalificirano servisno osoblje upotrebljavajući identične zamjenske dijelove.** To će zajamčiti očuvanje sigurnosti električnog alata.
- **Nikada nemojte servisirati oštećene baterije.** Servisiranje pakiranja baterija može raditi samo proizvođač ili ovlašteni serviseri.

Posebne sigurnosne informacije

⚠ UPOZORENJE

Ovaj odjeljak sadrži važne sigurnosne informacije koje su karakteristične za ovaj alat.

Pažljivo pročitajte ove mjere opreza prije uporabe alata za prešanje kako biste smanjili opasnost od strujnog udara ili druge ozbiljne ozljede.

SAČUVAJTE SVA UPOZORENJA I UPUTE KAO BUDUĆU REFERENCU!

Odjeljak u kućištu za prijenos alata koristi se za čuvanje ovog priručnika s alatom koji koristi operater.

Sigurnost preše

- **Tijekom ciklusa prešanja držite prste i ruke dalje od dodataka za prešanje.** Može doći do gnječenja, lomljenja ili amputacije prstiju ili ruku ako se uhvate između dodatka ili između ovih komponenti i drugih predmeta.
- **Nikada ne pokušavajte popraviti istrošene ili oštećene nastavke za prešanje. Odbacite cijeli istrošeni ili oštećе-**

ni nastavak. Dodatak koji je zavarivan, oštren, bušen ili na bilo koji način mijenjan se može slomiti tijekom prešanja i uzrokovati tešku ozljedu. Ako se ne zamijeni cijeli dodatak za prešanje, može doći do kvara komponente i teške ozljede.

- **Tijekom rada proizvoda stvaraju se velike sile koje mogu dovesti do pucanja ili leta dijelova i uzrokovanja ozljede.** Nepotrebno osoblje držite podalje od radnog prostora. Odmaknite se dovoljno tijekom korištenja i koristite zaštitnu opremu, uključujući zaštitu za oči.
- **Jedna osoba mora nadzirati radni proces i rad alata.** Kako bi se smanjila opasnost od ozljeda, samo rukovatelj smije biti u području kada alat radi.
- **RIDGID® alate za prešanje koristite samo s odgovarajućim RIDGID ili RIDGID odobrenim nastavcima za prešanje.** Druge uporabe ili modifikacije alata za prešanje za druge primjene mogu oštetiti alat za prešanje, oštetiti priključke i/ili uzrokovati ozljedu.
- **Koristite odgovarajuće kombinacije alata, dodataka i priključaka.** Nepravilne kombinacije mogu dovesti do nepotpunih spojeva, što povećava rizik od curenja, oštećenja opreme i ozljeda.
- **Nemojte modificirati alat.** Izmjena alata na bilo koji način može dovesti do ozljeda i poništenja jamstva za alat.
- **Prije rada s RIDGID® alatom za prešanje, pročitajte i shvatite:**
  - Ovaj priručnik za korisnike
  - Upute za sve korištene nastavke
  - Priručnik za bateriju/punjač
  - Upute proizvođača o instalaciji umetaka
  - Upute za bilo koju drugu opremu ili materijal koji se koristi s ovim alatom

  Nepridržavanje svih upozorenja i uputa može dovesti do imovinske štete i/ili teških tjelesnih ozljeda.

Informacije za kontaktiranje RIDGID-a

Ako imate bilo kakvih pitanja u vezi ovog RIDGID® proizvoda:

- Kontaktirajte sa svojim lokalnim RIDGID distributerom.
- Posjetite RIDGID.com kako biste pronašli svoju kontaktnu točku za RIDGID.
- Kontaktirajte odjel za tehničku podršku tvrtke Ridge Tool putem e-pošte ProToolsTechService@Emerson.com, ili nazovite broj 844-789-8665 u SAD i Kanadi.

Opis

Alati za prešanje RIDGID® RP 251, kada se koriste s odgovarajućim nastavcima, su projektirani za mehaničko prešanje priključaka na cijevi za izradu vodonepropusnih i trajnih brtvi, primjerice u vodovodnim, toplinskim, klimatizacijskim i rashladnim primjenama.

Kad se okidač/prekidač za rad na alatu za prešanje pritisne, interni električni motor pokreće hidrauličku pumpu koja šalje tekućinu u cilindar alata, pomičući klip prema naprijed i prenoseći silu na dodatak, prešajući priključak. Ciklus prešanja traje oko 4 sekunde. Kad ciklus počne oblikovati priključak, automatski se nastavlja do završetka, čak i ako se otpusti okidač/prekidač za rad.

Alat uključuje i drugi način rada ("Kontrolni način rada") koji se može uključiti putem aplikacije RIDGID Link. Kontrolni način rada omogućava aktivaciju priključka prije prešanja, kako bi se omogućila potvrda ispravnog poravnavanja dodatka, priključka i cijevi.

Statusna svjetla alata ukazuju na stanje alata, stanje baterije, potrebu za održavanjem ili neodgovarajuću temperaturu. Radno se svjetlo uključuje kada se pritisne okidač/prekidač za rad za uključivanje alata i pomaže u osvjetljavanju radnog područja. Alat se isključuje nakon 120 sekundi neaktivnosti.

Radi boljeg pristupa u uskim prostorima, glava se može okretati za 360°. Alat se isporučuje s tvorničkim petljama koja se može koristiti s odgovarajućim nastavcima kao što su trake za remena ili za vezanje.

Alat za prešanje uključuje bežičnu tehnologiju za omogućavanje povezivanja s pametnim telefonima i tabletima. Pojedinosti potražite u odjeljku *"RIDGID Link App veza (bežična komunikacija)"*



Slika 1.A – Alat za prešanje RIDGID RP 251

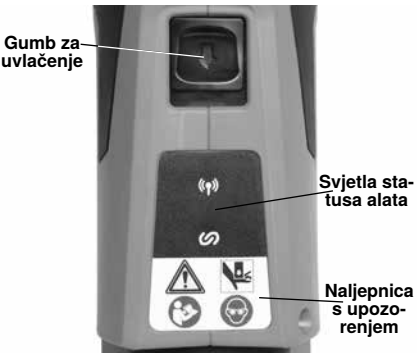

Slika 1B – Svjetla statusa/Naljepnica upozorenja



Slika 2 – Serijski broj stroja - Zaokružene brojke ukazuju na godinu i mjesec proizvodnje. (YY = godina, MM = mjesec,)

Tehničke karakteristike

Nastavci..... RIDGID Compact serije

Duljina hoda ..... 1,2" (30,5 mm)

Sila udara ..... 5400 lbs. (24 kN)

Motor

Napon..... Nazivno 10,8 V DC

Amperaža..... 24 A

Snaga..... 260 Watt

Rotacija glave..... 360°

Radni ciklus..... 3 preše /min.

Napajanje ..... 12V Li-ionska punjiva baterija (serija RIDGID RB-1200)

Bežična veza
Doseg..... 33 ft. (10 m)

Dozvoljena
vlažnost..... 80% maksimum

Raspon radne
temperature.....15 °F do 122 °F
(-10 °C do 50 °C)

Temperatura
skladištenja .....32 °F do 113 °F
(0 °C do 45 °C)

Težina (bez baterije/
priključka).....3,57 lbs. (1,62 kg)

Dimenzije (bez baterije/
priključka).....13" x 4,3" x 2,6"
(330 mm x 109 mm x 66 mm)

Tlak zvuka
(L_{PA})*.....< 67,8 dB(A),
K=2,5 dB(A)

Snaga zvuka
(L_{PW})*.....< 75,8 dB(A),
K=2,5 dB(A)

Vibracije*.....< 0,71 m/s², K=1,5 m/s²

* Mjerenja vibracija i buke izvršena su u skladu sa standardiziranim testom oprema standardu EN 62481-1.

- Razine vibracija mogu se koristiti za usporedbu s drugim alatima i za preliminarnu procjenu izloženosti.
- Emisije buke i vibracija mogu se razlikovati ovisno o vašoj lokaciji i uporabi tih alata.
- Dnevne razine izloženosti buci i vibracijama moraju se procijeniti za svaku primjenu i po potrebi uz uporabu primjerenih sigurnosnih mjera. Za procjenu razina izloženosti treba uzeti u obzir vrijeme tijekom kojeg je alat ISKLJUČEN i nije u uporabi. To može značajno smanjiti razinu izloženosti tijekom ukupnog razdoblja rada.

Upravljanje	Oznake	Opis
Okidač/prekidač za rad	—	Jednim pritiskom/otpuštanjem okidača/prekidača za rad uključit će se alat (LED prsten radnog svjetla i lampica statusa alata). Alat se sada može koristiti. Alat će ostati uključen i spreman za upotrebu tijekom 2 minute. Ako se svjetla isključe, morat ćete ponovno pritisnuti prekidač kako bi alat mogao raditi. **Normalni način rada:** Pritisnite prekidač za rad kako biste započeli ciklus prešanja, pustite kad se alat blokira. Normalni način rada je tvornička postavka. **Kontrolni način rada:** Pritisnite prekidač za rad kako biste aktivirali dodatak na dijelu na kojem radite. Prilagodite po potrebi. Ponovno pritisnite prekidač za rad kako biste započeli ciklus prešanja, pustite kad se alat blokira. Otpuštanjem prekidača neće se zaustaviti alat nakon što se zaključa. To osigurava postojan, ponovljiv integritet spoja preše. Način rada se može promijeniti putem aplikacije RIDGID Link, pogledajte odjeljak "Povezivanje aplikacije RIDGID Link (bežična komunikacija)".
Gumb za uvlačenje		Omogućava otpuštanje alata bez završetka prešanja. Ako se koristi, spoj prešanja nije završen i mora se ponoviti.
Trn za montiranje nastavka	—	Drži dodatak na alatu. Za rad se mora do kraja umetnuti

Slika 3 - Grafikon upravljanja

Ikona	Trajno svjetlo 	Treperavo svjetlo 	Opis
		Plavo	Moguća veza s aplikacijom RIDGID Link.
	Plavo		Uspostavljena veza s aplikacijom RIDGID Link.
	Zeleno		Alat "Normalnom načinu rada", stanju mirovanja, spreman za korištenje.
	Plavo		Alat "Kontrolnom načinu rada", stanju mirovanja, spreman za korištenje.
		Zeleno	Ciklus prešanja je završen.
		Crvena (4 sekunde)	Ciklus prešanja je prekinut (ventil se otvorio ručno / prerano, prije nego što se postigne tlak). Provjerite ispravno postavljanje i ponovno pokrenite. Dodatne informacije potražite u aplikaciji RIDGID Link.
		Crvena	Trn za montiranje nastavka nije do kraja umetnut. Alat neće raditi. Do kraja umetnite klin. Ako su svjetla i dalje uključena, servisirajte alat.
	Crvena		Stroj je u kvaru i neće raditi. Uklonite bateriju i ostavite stroj da miruje, a zatim ponovno umetnite bateriju. Ako je svjetlo i dalje uključeno, servisirajte stroj. Dodatne informacije potražite u aplikaciji RIDGID Link.
		Žuta	Baterija prazna. Napunite bateriju/umetnite potpuno napunjenu bateriju.
		Crvena + žuta	Baterija prazna. Alat neće raditi. Napunite bateriju/umetnite potpuno napunjenu bateriju.
	Žuta		Alat blizu zaključavanja sa "Zaštitom od krađe". Korisnik može otključati alat putem aplikacije RIDGID Link. Ako to nije vaš alat, vratite ga servisnom centru ili izvornom korisniku.
		Žuta	
	Žuta		Alat zaključan sa "Zaštitom od krađe". Korisnik može otključati alat putem aplikacije RIDGID Link. Ako to nije vaš alat, vratite ga servisnom centru ili izvornom korisniku.
	Crvena		

Slika 4 - Svjetla statusa alata

Standardna oprema

Pogledajte RIDGID katalog za detalje o opremi koja je isporučena s određenim kataloškim brojem alata.

NAPOMENA! Dodaci za alate za prešanje RIDGID se nude u dvije "serije":

- Serija Standard
- Serija Compact

Ove serije dodataka nisu međusobno zamjenjive. Dodaci iz serije Standard rade samo s alatima iz standardne serije (RP 350, RP 351, RP 342-XL, RP 340, RP 330, 320-E, CT-400). Dodaci iz serije Compact rade samo s alatima iz kompaktne serije (RP 251, RP 240, RP 241, RP 200, RP 210, 100B).

⚠ OPASNOST Alate za prešanje RIDGID i dodatke za prešanje RIDGID koristite isključivo kad tako navodi proizvođač priključka za korištenje s njihovim sustavom. Primjena neodgovarajućih alata za prešanje i/ili dodataka za sustav može dovesti do curenja sustava, oštećenja alata za prešanje ili dodatka, poništenja jamstva ili može uzrokovati ozbiljnu ozljedu.

NAPOMENA Odabir odgovarajućih materijala, metode spajanja su odgovornost projektanta sustava i/ili montera. Prije pokušaja instalacije treba pažljivo procijeniti specifično servisno okruženje, uključujući i kemijsko okruženje i servisnu temperaturu. *Za informacije o odabiru se savjetujte s proizvođačem sustava priključaka za alate za prešanje*.

Kontaktirajte proizvođača fitinga za specifične informacije o njihovom sustavu, uključujući kompatibilne cijevi, materijale, montažne upute, minimalnu udaljenost između fitinga, materijal brtve, pregled, testiranje itd. Netočna instalacija može uzrokovati curenje sustava i značajno oštećenje imovine.

RIDGID Link App veza (bežična komunikacija)

Alat za prešanje RIDGID® RP-251 uključuje bežičnu tehnologiju koja omogućuje komunikaciju s pravilno opremljenim pametnim telefonima ili tabletima ("uređajima") s operativnim sustavima iOS ili Android. To korisniku omogućuje pregled i preuzimanje pohranjenih podataka o radu i izradu izvješća te ažuriranje firmvera. Za najbolje korisničko iskustvo, preporučuje se da firmver bude ažuriran. Provjerite i po potrebi ažurirajte firmver alata prije prve uporabe proizvoda i redovito nakon toga.

1. Preuzmite odgovarajuću aplikaciju RIDGID® Link na svoj uređaj posjetivši RIDGID.com/apps, Google Play Store ili Apple App Store.
2. Kada je alat UKLJUČEN, lampica ((•)) će treptati plavo kada je moguće povezivanje s uređajem. *Vidi sliku 4.*
3. Pronađite ikonu za RIDGID Link aplikaciju na svojem uređaju i pokrenite aplikaciju pritiskom na ikonu. Potražite dostupne alate u aplikaciji pa odaberite željeni RIDGID alat. Pogledajte upute za svoj uređaj za specifične informacije o tome kako se povezati putem bežične tehnologije. Nakon povezivanja, lampica ((•)) će svijetliti plavo.

   Nakon početnog uparivanja, većina će se uređaja automatski spojiti na stroj kad je bežična tehnologija aktivna i u dometu, te ako su tako podešene postavke uređaja. Stroj treba biti manje od 33 ft. (10 m) od uređaja koji se detektira. Sve zapreke između stroja i uređaja mogu smanjiti radni raspon.
4. Nakon uparivanja, sustav će provjeriti ima li ažuriranja firmvera. Slijedite upute aplikacije kako biste po potrebi pokrenuli ažuriranje. Nemojte koristiti alat dok su ažuriranja u tijeku. Dok je ažuriranje firmvera u tijeku, nijedna LED lampica neće svijetliti. Provjerite upute u aplikaciji kako biste se uvjerili da je instaliran novi firmver.
5. Slijedite upute za uporabu u aplikaciji. Ne dopustite da vas upotreba aplikacije odvrati od praćenja postupka. Neprovjeravanje postupka može uzrokovati gubitak kontrole.
6. Bežična komunikacija se ISKLJUČUJE kada je isključeno glavno napajanje. Isključite bežičnu komunikaciju na uređaju kako biste smanjili pražnjenje baterije uređaja.

Provjera prije uporabe

⚠ UPOZORENJE

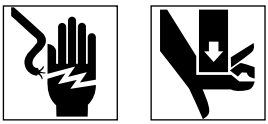

Svakodnevno prije upotrebe pregledajte alat za prešanje i nastavke. Uklonite eventualne poteškoće da biste smanjili opasnost od teških ozljeda uslijed električ-

nog udara, prignječenja, kvara nastavaka i drugih uzroka te spriječili oštećenje alata.

1. Uklonite bateriju s alata.
2. Očistite ulje, masnoću ili prljavštinu sa opreme, posebno s ručke i kontrola. To olakšava pregled i pomaže u sprječavanju da alat ili kontrole iskliznu iz ruke.
3. Pregledajte prešu za:
   - Ispravno sastavljanje, održavanje i cjelovitost.
   - Slomljeni, istrošeni, dijelovi koji nedostaju, neporavnati ili savijeni dijelovi. Potvrdite da su petlje od tkanine u dobrom stanju.
   - Neometano kretanje klina za montažu dodatka između potpuno otvorenog i potpuno zatvorenog položaja. Klin se mora blokirati u svakom od položaja. Potvrdite da se okidač/prekidač za rad kreće slobodno, te da se ne savija ili zapinje.
   - Prisutnost i čitljivost naljepnice upozorenja *(slika 1A ili 1B)*.
   - Ostala stanja koja mogu spriječiti siguran i normalan rad.
   - Nemojte koristiti alat za prešanje dok se svi problemi ne poprave.
4. Pregledavajte i održavajte dodatke sukladno njihovim uputama. Skinite dodatak s alata. Potvrdite da su dodaci u dobrom stanju i jasno označeni prema svojoj namjeni.
5. Pregledavajte i održavajte svu ostalu opremu koja se koristi prema odgovarajućim uputama kako biste se uvjerili da radi ispravno.

Namještanje i rad

⚠ UPOZORENJE



Tijekom ciklusa prešanja držite prste i ruke dalje od dodataka za prešanje. Vaši prsti ili ruke mogu biti zgnječeni, slomljeni ili amputirani u nastavku ili između nastavka i drugih predmeta (kao što su alat, obradak i okolina).

Tijekom korištenja proizvoda stvaraju se velike sile koje mogu dovesti do pucanja ili leta dijelova i ozljeda. Odmaknite se dovoljno tijekom korištenja i koristite zaštitnu opremu, uključujući zaštitu za oči.

Koristite odgovarajuće kombinacije alata, dodataka i priključaka. Nepravilne kombinacije mogu dovesti do nepotpunih prešanih spojeva, što povećava rizik od curenja, oštećenja opreme i ozljeda.

Slijedite Postavljanje i Rad kako bi se smanjila opasnost od ozljeda zbog prikliještenja i drugih uzroka i spriječila oštećenja alata.

1. Potvrdite odgovarajuće područje rada *(Pogledati Općenita sigurnosna upozorenja za električni alat)*. Radite na čistoj, ravnoj, stabilnoj i suhoj lokaciji. Ne koristite alat dok stojite u vodi.
2. Pregledajte posao koji treba obaviti i odredite točan alat RIDGID i dodatak RIDGID za primjenu, prema njihovim specifikacijama. Korištenje opreme za određenu svrhu može uzrokovati ozljedu, oštetiti alat i uzrokovati neispravne spojeve.
3. Provjerite sa je sva oprema pregledana i postavljena prema odgovarajućim uputama.

Skidanje/ugradnja nastavka

1. Uklonite bateriju s alata.
2. Potpuno otvorite klin za montažu dodatka. Uklonite/umetnite odgovarajući dodatak *(Slika 5)*.
3. Potpuno zatvorite klin za montažu nastavka dok se ne blokira u zatvorenom položaju. Klin za montažu nastavka mora biti potpuno zatvoren kako bi se spriječilo oštećenje alata tijekom korištenja.

NAPOMENA; nemojte raditi s alatom bez postavljenog dodatka, to može oštetiti alat.



Slika 5 – Trn za montiranje nastavka

Pripremanje spoja

NAPOMENA Ove su upute uopćene prakse za više vrsta dodataka za alat za prešanje. Uvijek slijedite specifične upute za dodatak za alat za prešanje kojeg ćete koristiti, kao i posebne upute proizvođača za instalaciju priključka, kako biste smanjili rizike od neispravnih spojeva i značajnog oštećenja imovine.

1. Pripremite spoj za prešanje sukladno uputama proizvođača priključka.
2. Suhim rukama umetnite posve napunjenu bateriju u alat.
3. Nakon umetanja baterije, alat se neće uključiti dok se okidač ne pritisne i otpusti za uključivanje alata. Kada se uključi, uključit će se LED prsten radnog svjetla, a lampica statusa alata bit će zelena ili plava, ovisno o načinu rada. Alat se sada može koristiti.
4. Nakon 120 sekundi bez rada, alat će se isključiti dok se ne pritisne okidač za ponovno uključivanje alata. Alat se isključuje ako se isključi LED prsten radnog svjetla. Pritiskom na okidač za uključivanje neće se aktivirati alat; za pokretanje alata potreban je još jedan pritisak na okidač.

Utiskivanje umetka s uobičajenim čeljustima u obliku škara

1. Stisnite ruke čeljusti kako biste ih otvorili. U mnogim se slučajevima to može učiniti jednom rukom *(vidi sliku 6)*.



Slika 6 – Otvaranje čeljusti jednom rukom

2. Postavite otvorene čeljusti oko priključka *(Slika 7)*. Pravilno poravnajte profil čeljusti za prešanje s rubovima priključka, kao što je opisano u *uputama za instalaciju proizvođača priključka.* Otpustite krakove čeljusti kako biste zatvorili čeljusti oko priključka. Nemojte vješati komplet čeljusti sa priključka. Alat može slučajno pasti i uzrokovati tešku ozljedu ili smrt.



Slika 7 – Postavljanje čeljusti u obliku škara oko umetka



Slika 8 – Čeljusti pravokutno postavljene na umetak

3. Provjerite jesu li čeljusti pravilno i pravokutno postavljene na priključak *(Slika 8)*. Držite prste i ruke podalje od čeljusti kako biste izbjegli prignječenja u čeljustima ili između čeljusti i okoline.

   Ako je radno svjetlo alata ISKLJUČENO, uključite alat pritiskom i otpuštanjem prekidača alata. Alat je sada spreman za prešanje.

   Normalni način rada: pritisnite okidač/prekidač za rad *(Slika 9)*. Kada ciklus rada alata započne i valjci dodirnu krakove čeljusti, alat će se zaključati i automatski dovršiti ciklus. Otpuštanjem prekidača neće se zaustaviti alat nakon što se zaključa. To osigurava postojan, ponovljiv integritet spoja preše.

   Kontrolni način rada: pritisnite okidač/prekidač za rad *(Slika 9)*. Čeljusti će obuhvatiti priključak, no još nema spoja preše. Prilagodite po potrebi. Ponovno pritisnite prekidač za pokretanje, alat će

se blokirati i automatski dovršiti ciklus. Otpuštanjem prekidača neće se zaustaviti alat nakon što se zaključa. To osigurava postojan, ponovljiv integritet spoja preše.

Ako se alat mora ukloniti prije dovršetka spajanja, otpustite okidač/prekidač za rad, pritisnite gumb za uvlačenje *(Slike 1A i 1B)*.

NAPOMENA Svaki put kada se pritisne gumb za uvlačenje prešanje se NE dovršava i potrebno ga je ponovno izvršiti kako bi se dovršilo. Ako se alat pokvari tijekom rada, slijedite ovaj postupak.



Slika 9 – Prešanje priključka

4. Otpustite okidač/prekidač za rad.
5. Stisnite ruke čeljusti kako biste ih otvorili.
6. Uklonite čeljusti s priključka. Izbjegavajte oštre rubove koji su se možda stvorili na umetku tijekom prešanja.
7. Kada završite s radom, izvadite bateriju iz alata.

Prešanje priključka s tipičnim aktuatorom i setom s prstenom za prešanje

1. Otvorite prsten i stavite ka oko priključka. Pravilno poravnajte profil prstena za prešanje s rubovima priključka, kao što je opisano u *uputama za instalaciju proizvođača priključka*. Otpustite prsten kako bi se zatvorio oko priključka *(Slika 10)*.
2. Provjerite je li u alat ispravno ugrađen odgovarajući aktuator. Stisnite krakove aktuatora kako biste otvorili nastavke aktuatora. Poravnajte nastavke aktuatora s džepovima na prstenu. Otpustite krakove aktuatora i do kraja uvucite nastavke aktuatora u džepove na prstenu *(Slika 10)*. Ako ne poravnate nastavak aktuatora s džepom na prstenu, može doći do oštećenja prstena ili aktuatora tijekom prešanja. Ne vješajte alat i aktuator o prsten za prešanje. Alat može slučajno pasti i uzrokovati tešku ozljedu ili smrt.



Slika 10 – Pričvršćivanje aktuatora na prsten za prešanje

3. Provjerite je li prsten pravilno i pravokutno postavljen na priključak. Držite prste i ruke podalje od aktuatora i prstena kako biste izbjegli prignječenja u priključku ili između priključka i okoline.

   Ako je radno svjetlo alata ISKLJUČENO, probudite alat pritiskom i otpuštanjem prekidača alata. Alat je sada spreman za prešanje.

   Normalni način rada: pritisnite okidač/prekidač za rad *(Slika 1)*. Kada ciklus rada alata započne i valjci dodirnu krakove čeljusti, alat će se zaključati i automatski dovršiti ciklus. Otpuštanjem prekidača neće se zaustaviti alat nakon što se zaključa. To osigurava postojan, ponovljiv integritet spoja preše.

   Kontrolni način rada: pritisnite okidač/prekidač za rad *(Slika 1)*. Čeljusti će obuhvatiti priključak, no još nema spoja preše. Prilagodite po potrebi. Ponovno pritisnite prekidač za pokretanje, alat će se blokirati i automatski dovršiti ciklus. Otpuštanjem prekidača neće se zaustaviti alat nakon što se zaključa. To osigurava postojan, ponovljiv integritet spoja preše.

   Ako se alat mora ukloniti prije dovršetka spajanja, otpustite okidač/prekidač za rad, pritisnite gumb za uvlačenje *(Slika 1)*.

   NAPOMENA Svaki put kada se pritisne gumb za uvlačenje prešanje se NE dovršava i potrebno ga je ponovno izvršiti kako bi se dovršilo. Ako se alat pokvari tijekom rada, slijedite ovaj postupak.
4. Otpustite okidač/prekidač za rad.
5. Stisnite krakove aktuatora kako biste otvorili aktuator. Uklonite aktuator s prstena.
6. Uklonite prsten s priključka. Izbjegavajte oštre rubove koji su se možda stvorili na umetku tijekom prešanja.
7. Kada je postupak završen. Uklonite bateriju s alata.

Pregled prešanog spoja

1. Pregledajte spoj za:
   - Pun ulazak cijevi u priključak.
   - Pretjerana neporavnatost cijevi. Manja neporavnatost na spoju preše se smatra normalnom.
   - Netočno poravnavanje dodatka s konturama priključka. Iskrivljen ili izobličen priključak.
   - Svi ostali problemi prema proizvođaču priključka. To može uključivati uklanjanje kontrolnog prstena ili naljepnice (koja se koristi kao indikacija da spoj još nije prešan).

     Ako su pronađeni bilo kakvi problemi, uklonite priključak i ugradite spoj preše.
2. Ispitajte spoj sukladno uputama proizvođača konektora, uobičajenim praksama i važećim pravilnicima.

Rad na hladnom vremenu

S padom temperature se hidraulička tekućina zgušnjava, a performanse baterije opadaju. Kako bi se smanjio rizik od nepravilne uporabe, alat za prešanje 251 neće raditi izvan navedenog raspona temperatura kako je označeno svjetlima statusa alata *(Slika 5)*.

Kada su uvjeti okoline izvan specificiranog temperaturnog raspona, držite alat i baterije u prostoru unutar raspona dok nije spreman za korištenje.

Skladištenje

Izvadite bateriju iz alata za prešanje. Električni alat za prešanje, priključci i bateriju skladištite u kutiji. Izbjegavajte skladištenje na ekstremnoj vrućini ili hladnoći. Alat se neće UKLJUČITI ako je izvan navedenog raspona.

⚠ UPOZORENJE Alat skladištite na suhom, sigurnom i zaključanom području izvan dosega djece i ljudi koji nisu upoznati s radom alata za prešanje. Alat je opasan ako ga koriste neobučene osobe.

Upute za održavanje

⚠ UPOZORENJE

Provjerite da je baterija skinuta s alata prije obavljanja održavanja ili bilo kakvih podešavanja.

Čišćenje i podmazivanje

1. Obrišite vanjštinu alata svaki dan s čistom suhom krpom.
2. Pregledajte trn za montažu nastavka i prema potrebi podmažite trn silikonskim mazivo.
3. Sa svakom upotrebom provjerite povratne opruge u dodacima. Dodaci bi se morali slobodno otvarati i zatvarati, uz umjeren pritisak prstom.

Ažuriranje firmvera

Za najbolje korisničko iskustvo, preporučuje se da firmver bude ažuriran. Provjerite i po potrebi ažurirajte firmver alata prije prve uporabe proizvoda i redovito nakon toga. *Pogledajte odjeljak Povezivanje aplikacije RIDGID Link*.

Otklanjanje grešaka

PROBLEM	MOGUĆI RAZLOG	RJEŠENJE
Alat se neće uključiti kada se pritisne okidač/prekidač za rad.	Baterija je u potpunosti prazna ili ne radi ispravno.	Umetnite potpuno napunjenu bateriju / zamijenite bateriju.
	Baterija nije ispravno umetnuta u ručku alata.	Provjerite kako biste utvrdili da je baterija umetnuta do kraja.
Nastavak je zaključan na umetak.	Spoj prešanja nije do uspješno dovršen.	Pritisnite gumb za uvlačenje kako biste skinuli čeljusti s priključka. Pregledajte i ponovno prešajte priključak.
Pritisnuti spojevi nisu dovršeni.	Korištene krive čeljusti za veličinu ili materijal cijevi.	Ugradite ispravan nastavak.
	Alat nije pravilno postavljen na cijev.	Ponovite spoj prešanja s novim priključkom i novom cijevi. Provjerite da je alat pravilno postavljen na cijev.
	Obris prešanja nastavka nije u ravnini s obrisom umetka.	Ponovite spoj prešanja s novim priključkom i novom cijevi. Pobrinite se da je obris prešanja dodatka u ravnini s obrisom priključka.
	Alat treba popraviti.	*Pogledajte informacije za kontakt* za najbliže RIDGID servisno središte.
Ulje curi iz alata.	Problemi s brtvom ili mehanički problem.	
Motor radi ali alat ne završava ciklus.	Razina ulja niska.	*Pogledajte informacije za kontakt* za najbliže RIDGID servisno središte.
Alat se zaustavlja tijekom rada.	Razina ulja niska.	

Pogledajte Sliku 5 za svjetla statusa alata.
Pogledajte odjeljak Povezivanje aplikacije RIDGID Link za ažuriranja firmvera.

Servisiranje i popravak

⚠ UPOZORENJE

Pogrešnim servisiranjem i popravcima alat može postati nesiguran za rad.

Servis i popravci na preši RP 251 moraju se izvršavati u servisnom centru za alate koji je odobrio RIDGID ovlašteni neovisni servisni centar za preše.

Za informacije o najbližem RIDGID ovlaštenom neovisnom servisu ili za bilo kakvo pitanje o servisu ili popravku *pogledajte odjeljak Informacije za kontakt* u ovom priručniku.

Neobavezna oprema

⚠ UPOZORENJE

Kako bi smanjili opasnost od ozljede, upotrebljavajte samo opremu posebno projektiranu i preporučenu za uporabu s alatom za prešanje 251s, kao što je dolje navedeno.

Kataloški br.	Opis
78258	Kutija za nošenje, RP 251

Baterijski modul

Kataloški br.	Opis	Obujam
55183	RB-1225R	12 V 2,5 Ah Li-Ion

Baterija raditi s bilo kojim punjačem baterija s kataloškim brojem RBC-121.

Punjači i kabeli

Kataloški br.	Opis	Regija	Vrsta utikača
55193	Punjač	SAD, Kanada i Meksiko	A
55198	Punjač	Europa	C
55203	Punjač	Kina	A
55208	Punjač	Australija i Južna Amerika	I
55213	Punjač	Japan	A
55218	Punjač	Ujedinjeno Kraljevstvo	G
44798	Kabel punjača	Sjeverna Amerika	A
44808	Kabel punjača	Europa	C
44803	Kabel punjača	Kina	A
44813	Kabel punjača	Australija & LA	I
44818	Kabel punjača	Japan	A
44828	Kabel punjača	Ujedinjeno Kraljevstvo	G

Za potpuni popis dostupne RIDGID® opreme za ovaj alat, *pogledajte Ridge katalog alata na RIDGID.com ili pogledajte Informacije za kontaktiranje.*

Zbrinjavanje

Alat i sve primjenjive baterije, pribor i ambalažu treba reciklirati na ekološki prihvatljiv način. Pronađite lokalne tvrtke koje se bave recikliranjem. Zbrinite ih u skladu sa svim primjenjivim zakonskim uredbama. Kontaktirajte s lokalnom institucijom za upravljanje otpadom za više informacija.



Ne odlažite električnu opremu i baterije s kućnim otpadom!

Za zemlje EZ-a: Prema Europskoj smjernici 2012/19/EU za otpadnu električnu i elektroničku opremu i njezinoj provedbi u nacionalno zakonodavstvo, električna oprema koja više nije upotrebljiva, a prema Uredbi (EU) 2023/1542 i baterije koje više nisu upotrebljive, moraju se odvojeno prikupljati i zbrinuti na ekološki prihvatljiv način.

Elektromagnetska sukladnost (EMC)

Pojam "elektromagnetska sukladnost" označava sposobnost proizvoda da besprijekorno funkcionira u okolišu gdje su prisutna elektromagnetska zračenja i elektrostatska pražnjenja, a ne stvaraju elektromagnetske smetnje u drugoj opremi.

NAPOMENA Ovi su alati sukladni svim primjenjivim EMC standardima. Međutim, mogućnost da uzrokuju smetnje u drugim uređajima ne može se isključiti. Svi testirani EMC standardi navedeni su u tehničkoj dokumentaciji alata.

Stiskalno orodje RP 251



⚠ OPOZORILO!

Pred uporabo orodja pozorno preberite ta priročnik za uporabnika. Nerazumevanje in neupoštevanje vsebine tega priročnika lahko povzroči električni udar, požar in/ali hude telesne poškodbe.

RIDGID

Kazalo vsebine

Varnostni simboli ... 299

Splošna varnostna opozorila za električno orodje ... 299
Varnost delovnega območja ... 299
Električna varnost ... 299
Osebna varnost ... 300
Uporaba in nega električnega orodja ... 300
Uporaba in nega baterijskega orodja ... 301
Servisiranje ... 301

Posebne varnostne informacije ... 301
Varnost stiskalnega orodja ... 302

Kontaktni podatki RIDGID ... 302

Opis ... 302

Tehnični podatki ... 303
Standardna oprema ... 305

Povezava aplikacije RIDGID Link (brezžična komunikacija) ... 305

Pregled pred uporabo ... 305

Priprava in uporaba ... 306
Odstranjevanje/nameščanje nastavka ... 306
Priprava povezave ... 307
Stiskanje nastavka s tipičnimi škarjastimi čeljustmi ... 307
Stiskanje nastavka s tipičnim sprožilom in kompletom obročev za stiskanje ... 308
Pregled stisnjene povezave ... 309

Delovanje v hladnem vremenu ... 309

Skladiščenje ... 309

Navodila za vzdrževanje ... 309
Čiščenje in mazanje ... 309
Posodabljanje vdelane programske opreme ... 309
Odpravljanje napak ... 310
Servisiranje in popravilo ... 310

Dodatna oprema ... 310

Odstranjevanje ... 311

Elektromagnetna združljivost (EMC) ... 311

Izjava FCC/ICES ... Na notranji strani zadnjega ovitka

Prijava varnostne ranljivosti izdelka ... Na notranji strani zadnjega ovitka

Izjava o skladnost ... Na notranji strani zadnjega ovitka

Dosmrtna garancija ... Zadnja platnica

Prevod izvirnih navodil

Varnostni simboli

V tem uporabniškem priročniku in na izdelku se uporabljajo varnostni simboli ter signalne besede za posredovanje pomembnih varnostnih informacij. V tem poglavju boste spoznali pomen teh signalnih besed in simbolov.



To je simbol za varnostno opozorilo. Uporablja se za opozarjanje na tveganje telesnih poškodb. Upoštevajte vsa varnostna sporočila, ki sledijo temu znaku, da se izognete morebitnim telesnim poškodbam ali smrti.

⚠ NEVARNOST NEVARNOST pomeni nevarno situacijo, ki bo povzročila smrt ali hudo telesno poškodbo, če se ji ne izognete.

⚠ OPOZORILO OPOZORILO pomeni nevarno situacijo, ki bi lahko povzročila smrt ali hudo telesno poškodbo, če se ji ne izognete.

⚠ POZOR POZOR pomeni nevarno situacijo, ki bi lahko povzročila manjše ali srednje telesne poškodbe, če se ji ne izognete.

OPOMBA OPOMBA pomeni informacijo, ki se nanaša na zaščito lastnine.



Ta simbol vas opozarja, da pred začetkom uporabe opreme skrbno preberite uporabniški priročnik. Uporabniški priročnik vsebuje pomembne informacije o varni in pravilni uporabi naprave.



Ta simbol pomeni, da je treba med uporabo te opreme vedno uporabljati varnostna očala s stranskimi ščitniki ali naočnike, da zmanjšate nevarnost poškodbe oči.



Ta simbol označuje, da električna oprema izpolnjuje zahteve veljavnih direktiv ES.



Ta simbol označuje, da gre za električno opremo, ki se ne sme odlagati skupaj z gospodinjskimi odpadki. *Glejte razdelek "Odstranjevanje".*



To je informacijski simbol in označuje razpoložljive informacije o izdelku (vključno z navodili za uporabo) s skeniranjem sosednje kode QR.



Ta simbol označuje leto izdelave izdelka.



Ta simbol označuje tveganje zmečkanin na dlaneh, prstih ali drugih delih telesa.



Ta simbol pomeni nevarnost električnega udara.



Ta simbol nakazuje, da lahko s to opremo uporabljate baterije serije RIDGID® RB12XXX (kot na primer RIDGID RB-1225R in RB-1225).

Splošna varnostna opozorila za električno orodje*

⚠ OPOZORILO

Preberite vsa varnostna opozorila, navodila, ilustracije in specifikacije, ki so priložene električnemu orodju. Neupoštevanje vseh spodaj navedenih navodil lahko povzroči električni udar, požar in/ali hude telesne poškodbe.

VSA OPOZORILA IN NAVODILA SHRANITE ZA NADALJNJO UPORABO!

Izraz "električno orodje" v opozorilih se nanaša na vaše električno orodje (povezano z električnim kablom), ki je napajano iz električnega omrežja, ali na električno orodje z baterijo (brez kabla).

Varnost delovnega območja

- **Delovni prostor naj bo čist in dobro osvetljen.** Neurejeni ali slabo osvetljeni delovni prostori povečujejo verjetnost nesreče.
- **Električnih orodij ne uporabljajte v eksplozivnih atmosferah, npr. v prisotnosti vnetljivih teko in, plinov ali prahu.** Električna orodja ustvarjajo iskre, zaradi katerih se lahko vnamejo prah ali hlapi.
- **Med uporabo električnega orodja naj se otroci in druge osebe ne približujejo.** Zaradi motenj ob delu lahko izgubite nadzor nad orodjem.

Električna varnost

- **Vtiči električnega orodja morajo ustrezati vtičnici. Vtiča nikoli na noben na in ne spreminjajte. Vtičev prilagojevalnika ne uporabljajte z ozemljenimi**

* Besedilo, ki je navedeno v razdelku Splošna varnostna pravila za električno orodje, je dobesedno prepisano iz ustrezne izdaje standarda UL/CSA/EN 62841-1. Ta razdelek vsebuje splošne varnostne ukrepe za različne vrste električnih orodij. Vsi previdnostni ukrepi se ne nanašajo na vsa orodja, nekateri pa ne veljajo za to orodje.

električnimi orodji. Nespremenjeni vtiči in ustrezne vtičnice zmanjšajo nevarnost električnega udara.

- **Preprečite telesni kontakt z ozemljenimi površinami, kot so na primer cevi od radiatorja, hladilnika.** Če je vaše telo ozemljeno, za vas obstaja večja nevarnost električnega udara.
- **Električnega orodja ne izpostavljajte dežju in vlažnim pogojem.** Voda, ki prodre v električno orodje, poveča tveganje električnega udara.
- **S kablom ne ravnajte nasilno. Kabla nikoli ne uporabljajte za prenašanje ali vlečenje oz. za izklop električnega orodja. Kabla ne izpostavljajte vročini, olju, ostrim robovom ali premikajočim se delom.** Poškodovani ali zapleteni kabli povečajo tveganje električnega udara.
- **Med uporabo električnega orodja na prostem uporabljajte samo podaljške, ki so primerni za uporabo na prostem.** Uporaba kabla, primernega za uporabo na prostem, zmanjšuje tveganje električnega udara.
- **Če se ne morete izogniti uporabi električnega orodja na vlažnem mestu, uporabite stikalo za zemljostično zaščito (GFCI).** Uporaba zemljostične zaščite (GFCI) zmanjšuje tveganje električnega udara.
- **Če se ne morete izogniti uporabi električnega orodja na vlažnem mestu, uporabite napravo za preostali tok (RCD).** Uporaba stikala RCD zmanjšuje tveganje električnega udara.
- **Priporoča se, da se orodje vedno napaja preko zaščitnega stikala s preostalim tokom 30 mA ali manj.**

Osebna varnost

- **Med uporabo električnega orodja bodite pazljivi, pozorni in delajte z glavo. Električnega orodja ne uporabljajte, če ste utrujeni ali ste pod vplivom drog, alkohola ali zdravil.** Trenutek nepozornosti med uporabo električnega orodja lahko povzroči hude telesne poškodbe.
- **Uporabljajte osebno zaščitno opremo. Vedno nosite zaščitna očala.** Zaščitna oprema, kot so zaščitna maska za prah, zaščitni čevlji z nedrsečim podplatom, zaščitna čelada ali zaščita sluha, ki jo uporabljate skladno z razmerami, zmanjša tveganje telesnih poškodb.
- **Izogibajte se nenamernemu vklopu orodja. Prepričajte se, da je stikalo izklopljeno, preden orodje priključite na vir napajanja in/ali akumulator, ga poberete ali prenašate.** Do nesreče lahko pride, če imate med prenašanjem električnega orodja prste na stikalu ali če priklopite napajanje orodij z vključenim stikalom.
- **Pred VKLOPOM električnega orodja odstranite vse nastavitvene ključe ali izvijač.** Izvijač ali ključ, ki ga pustite pritrjenega na vrtljiv del električnega orodja, lahko povzroči telesne poškodbe.
- **Ne stegujte se. Vedno skrbite, da stojite stabilno in imate dobro ravnotežje.** Tako boste imeli v nepredvidljivih situacijah boljši nadzor nad električnim orodjem.
- **Bodite primerno oblečeni. Ne nosite ohlapnih oblačil in nakita. Las, obleke in rokavic ne približujte gibljivim delom.** Ohlapna oblačila, nakit ali dolgi lasje se lahko ujamejo v premikajoče se dele.
- **Če lahko namestite sesalnike in zbiralnike za prah, se prepričajte, da so ti priključeni in pravilno uporabljeni.** Uporaba zbiralnikov za prah lahko zmanjša tveganja zaradi prahu.
- **Ne dovolite, da bi seznanjenost zaradi pogoste uporabe povzročila, da postanete samozadovoljni in prezrete varnostna načela orodja.**. Neprevidno dejanje lahko povzroči hude telesne poškodbe v delčku sekunde.

Uporaba in nega električnega orodja

- **Z električnim orodjem ne ravnajte s silo. Uporabljajte električno orodje, ki je primerno za vaše delo.** Pravilno izbrano orodje bo delo opravilo hitreje in varneje s hitrostjo, za katero je bilo zasnovano.
- **Če s stikalom ne morete VKLOPITI in IZKLOPITI električnega orodja, ga ne uporabljajte.** Vsako električno orodje, ki ga ne morete krmiliti s stikalom, je nevarno in ga je treba popraviti.
- **Izvlecite vtič iz vtičnice in/ali odstranite komplet baterij, če se lahko odstrani, iz električnega orodja preden karkoli prilagodite, zamenjate pripomočke ali električno orodje shranite.** S tovrstnimi preventivnimi varnostnimi ukrepi boste zmanjšali tveganje nenamernega vklopa električnega orodja.

- **Električno orodje, ki ga ne uporabljate, hranite izven dosega otrok in ne dovolite, da bi orodje uporabljale osebe, ki električnega orodja ne poznajo ali ki niso prebrale teh navodil.** Električna orodja so nevarna, če jih uporabljajo neizkušene osebe.
- **Vzdržujte električna orodja in pribor. Preverite, ali so gibljivi deli orodja pravilno nameščeni in se ne zatikajo. Preverite tudi, ali je kateri izmed delov pokvarjen, in bodite pozorni na vsa druga stanja električnega orodja, ki lahko vplivajo na njegovo delovanje. Če je električno orodje poškodovano, ga pred uporabo obvezno popravite.** Številne nesreče so posledica slabo vzdrževanih električnih orodij.
- **Rezalna orodja naj bodo ostra in čista.** Pravilno vzdrževana rezalna orodja z ostrimi rezili se manjkrat zataknejo in jih je laže upravljati.
- **Električno orodje, dodatno opremo, nastavke itd. uporabljajte skladno s temi navodili, pri tem pa upoštevajte delovne pogoje in delo, ki ga morate opraviti.** Uporaba električnega orodja v namene, druga ne od tistih, za katere je orodje predvideno, lahko povzroči nevarne situacije.
- **Ročaje in prijemne površine vzdržujte suhe, čiste in razmaščene.** Spolzki ročaji in prijemne površine ne omogočajo varnega ravnanja in nadzora orodja v nepričakovanih situacijah.

Uporaba in nega baterijskega orodja

- **Polnite le z napajalnikom, ki ga določi proizvajalec.** Napajalnik, primeren za eno vrsto akumulatorja, predstavlja nevarnost požara, če ga uporabljate z drugim akumulatorjem.
- **Električno orodje uporabljajte le s predvidenimi akumulatorji.** Uporaba drugih baterij lahko predstavlja nevarnost poškodbe in požara.
- **Ko baterije ne uporabljate, je ne približujte drugim kovinskim predmetom, kot so sponke, kovanci, ključi, žeblji, vijaki ali drugi majhni kovinski predmeti, ki lahko vzpostavijo povezavo med enim in drugim terminalom baterije.** Če kratko sklenete pola baterije, lahko pride do opeklin ali požara.
- **Pri preobremenitvi lahko iz akumulatorja brizgne tekočina, ki se je ne smete dotikati. Če se je nehote dotaknete, prizadeto mesto sperite z vodo. Če pride tekočina v oči, poiščite zdravniško pomoč.** Tekočina, ki brizgne iz baterije, lahko povzroči draženje ali opekline.
- **Ne uporabljajte kompleta baterij ali orodja, ki je poškodovano ali spremenjen.** Poškodovane ali spremenjene baterije lahko kažejo nepredvidljivo obnašanje, ki lahko vodi v požar, eksplozijo ali nevarnost telesnih poškodb.
- **Baterij ali orodja ne izpostavljajte ognju ali skrajni temperaturi.** Izpostavljenost ognju ali temperaturi nad 265 °F (130 °C) lahko povzroči eksplozijo.
- **Upoštevajte vsa navodila za polnjenje in ne polnite ali hranite kompleta baterij ali orodje izven obsega temperature, določenega v navodilih.** Nepravilno polnjenje ali pri temperaturah izven določenega obsega lahko poškoduje baterijo in poveča tveganje za požar.

Servisiranje

- **Vaše električno orodje naj popravlja samo usposobljen strokovnjak in pri tem uporablja samo originalne nadomestne dele.** Tako bo vaše električno orodje ostalo varno za uporabo.
- **Nikoli ne servisirajte poškodovanih baterij.** Servisiranje kompletov baterij lahko izvede le proizvajalec ali pooblaščen serviser.

Posebne varnostne informacije

⚠ OPOZORILO

To poglavje vsebuje pomembna varnostna navodila, značilna za to orodje.

Pred uporabo stiskalnega orodja pazljivo preberite ta navodila za uporabo, da zmanjšate tveganje za električni udar ali druge resne telesne poškodbe.

VSA OPOZORILA IN NAVODILA SHRANITE ZA NADALJNJO UPORABO!

V nosilni torbi za orodje je predal, ki je namenjen hranjenju teh navodil za uporabo z orodjem, da jih upravljavec lahko uporabi.

Varnost stiskalnega orodja

- **Med ciklom stiskanja držite prste in dlani stran od priključkov za stiskanje.** Prste ali dlani bi vam lahko zmečkalo, zlomilo ali amputiralo, če bi se ujele med priključek ali med te komponente in kateri drugi predmet.
- **Nikoli ne poskušajte popravljati obrabljenih ali poškodovanih stiskalnih nastavkov. Zavrzite celoten obrabljen ali poškodovan nastavek.** Priključek, ki je na kakršen koli način varjen, ozemljen, izvrtan ali spremenjen, se lahko med stiskanjem razbije in povzroči resno telesno poškodbo. Če ne zamenjate celotnega priključka za stiskanje, lahko pride do okvare komponente in resne telesne poškodbe.
- **Med uporabo izdelka se pojavljajo močne sile, ki lahko zlomijo in vržejo predmete ter povzročijo poškodbe.** Nepotrebno osebje naj bo izven delovnega območja. Med uporabo bodite varno oddaljeni in nosite primerno varnostno opremo, vključno z zaščito za oči.
- **Postopek dela in delovanje orodja mora nadzorovati ena sama oseba.** Da bi zmanjšali nevarnost poškodb, naj bo med delovanjem orodja na območju samo upravljavec.
- **Stiskalna orodja RIDGID® uporabljajte samo z ustreznimi RIDGID ali odobrenimi RIDGID stiskalnimi nastavki.** Druga uporaba ali spreminjanje stiskalnih orodij za druge aplikacije lahko poškoduje stiskalno orodje, priključke in/ali povzroči telesno poškodbo.
- **Uporabljajte ustrezne kombinacije orodja, priključka in nastavka.** Neustrezne kombinacije lahko povzročijo nepopoln spoj, kar poveča tveganje puščanja, poškodbe opreme in telesne poškodbe.
- **Orodjem ne spreminjajte.** Kakršno koli spreminjanje orodja lahko povzroči telesne poškodbe in izgubo garancije za orodje.
- **Pred uporabo stiskalnega orodja RIDGID® preberite in razumite:**
  - Ta uporabniški priročnik
  - Navodila za vse uporabljene dodatke.
  - Priročnik za baterije/polnilnik
  - Navodila za namestitev proizvajalca nastavka
  - Navodila za drugo opremo ali material, uporabljen s tem orodjem

Neupoštevanje vseh opozoril in navodil lahko povzroči materialno škodo in/ali hude telesne poškodbe.

Kontaktni podatki RIDGID

Če imate vprašanja v zvezi s tem izdelkom RIDGID®:

- Obrnite se na svojega krajevnega distributerja RIDGID.
- Obiščite RIDGID.com, da najdete krajevno zastopstvo RIDGID.
- Obrnite se na oddelek tehnične službe Ridge Tool na ProToolsTechService@Emerson.com ali v ZDA in Kanadi pokličite 844-789-8665.

Opis

Stiskalno orodje RIDGID® RP 251, ko se uporablja z ustreznimi priključki, je namenjeno za mehansko stiskanje nastavkov na cevi za ustvarjanje vodotesnega in trajnega tesnjenja, kot je v vodovodnih, ogrevalnih, klimatskih in hladilnih aplikacijah.

Ko pritisnete sprožilec/stikalo za delovanje na stiskalnem orodju, notranji električni motor poganja hidravlično črpalko, ki pošilja tekočino v valj orodja, premika ventil naprej in z dodajanjem sile na priključek pritiska na nastavek. Cikel stiskanja traja približno 4 sekunde. Ko cikel prične deformirati nastavek, se bo samodejno nadaljeval do zaključka, tudi če je sprožilec/stikalo za delovanje sproščeno.

Orodje vključuje drugi način delovanja ("Nadzorni način"), ki ga lahko vklopite z aplikacijo RIDGID Link. Nadzorni način omogoča vstavitev nastavka pred stiskanjem, kar omogoča potrditev pravilne poravnave priključka, nastavka in cevi.

Lučke stanja orodja označujejo stvari, kot so stanje orodja, stanje baterije, potrebno vzdrževanje ali neustrezna temperatura. Delovna luč se vklopi, ko pritisnete sprožilec/stikalo za delovanje, da se orodje vklopi, in pomaga osvetliti delovno območje. Orodje se izklopi po 120 sekundah neaktivnosti.

Glavo je mogoče vrteti 360° za boljši dostop v tesnih mestih. Orodju so priložene tekstilne zanke, ki jih s primernimi dodatki lahko uporabite kot ramenske pasove ali vrvico.

Stiskalno orodje vsebuje brezžično tehnologijo, ki omogoča povezovanje s pametni-

mi telefoni in tableti. Za podrobnosti glejte razdelek *»Povezava aplikacije RIDGID Link (brezžična komunikacija)«*.



Slika 1A – Orodje za stiskanje RIDGID RP 251



Slika 1B – Lučke stanja/Opozorilna nalepka



Slika 2 – Serijska številka stroja – Obkrožene številke označujejo leto in mesec izdelave. (LL = leto, MM = mesec,)

Tehnični podatki

Priključki ..... RIDGID serija Compact

Dolžina hoda ..... 1,2" (30,5 mm)

Sila ovna ..... 5400 lbs. (24 kN)

Motor

Napetost ..... nazivno 10,8 V DC

Jakost toka ..... 24 A

Napajanje ..... 260 W

Obračanje glave za ..... 360°

Delovni cikel ..... 3 stiski /min.

Napajanje ..... 12 V Li-ionski baterijski sklop (serija RIDGID RB-1200)

Doseg brezžične povezave ..... 33 ft. (10 m)

Dovoljena vlaga ..... največ 80 %

Obseg obratovalne temperature ..... 15 °F do 122 °F (-10 °C do 50 °C)

Temperatura skladiščenja ..... 32 °F do 113 °F (0 °C do 45 °C)

Teža (brez baterije/ priključka) ..... 3,57 lbs. (1,62 kg)

Mere (brez baterije/ priključka) ..... 13" x 4,3" x 2,6" (330 mm x 109 mm x 66 mm)

Zvočni tlak (L_{PA})* ..... < 67,8 dB(A), K=2,5 dB(A)

Zvočna moč (L_{PW})* ..... < 75,8 dB(A), K=2,5 dB(A)

Tresljaji* ..... < 0,71 m/s², K=1,5 m/s²

* Merjenje hrupa in vibracij je opravljeno z uporabo standardiziranega preskušanja skladno s standardom EN 62481-1.

- Ravni vibracij se lahko uporabijo za primerjavo z drugimi orodji in preliminarno ocenjevanje izpostavljenosti.
- Emisije hrupa in vibracij se lahko razlikujejo, odvisno od vaše lokacije in načina uporabe orodja.
- Dnevne ravni izpostavljenosti hrupu in vibracijam je treba oceniti za vsako uporabo in je treba upoštevati ustrezne previdnostne ukrepe. Ob ocenjevanju ravni vibracij je treba upoštevati čas, med katerim je orodje izklopljeno in se ne uporablja. To lahko znatno pomanjša raven izpostavljenosti v skupnem času uporabe orodja.

Krmiljenje	Oznake	Opis
Sprožilec/stikalo za delovanje	—	Enkraten pritisk/sprostitev sprožilca/stikala za delovanje bo vklopil orodje (obroč LED delovne luči in lučka stanja orodja svetita). Orodje je zdaj mogoče uporabiti. Orodje bo ostalo vklopljeno in pripravljeno za uporabo 2 minuti. Če se lučke ugasnejo, bo treba stikalo ponovno pritisniti, da omogočite delovanje orodja. **Običajni način:** Pritisnite stikalo za zagon, da zaženete cikel stiskanja, spustite, ko se orodje zaklene. Običajni način je tovarniško nastavljen. **Nadzorni način:** Pritisnite stikalo za zagon, da vstavite priključek na obdelovancu. Po potrebi prilagodite. Ponovno pritisnite stikalo za zagon, da zaženete cikel stiskanja, spustite, ko se orodje zaklene. Sproščanje stikala orodja, ko je zaklenjeno, ne bo ustavilo. To zagotavlja dosledno, ponovljivo integriteto stiskalne povezave. Način je mogoče spremeniti z aplikacijo RIDGID Link, glejte razdelek »Povezava aplikacije RIDGID Link (brezžična komunikacija)«.
Gumb za umik	⇨	Omogoča sprostitev orodja brez dokončanja stiskanja. Če se uporablja stiskalna povezava, ni končana in jo je treba ponoviti.
Montažni zatič priključka	—	Pridrži priključek na orodje. Za delovanje orodja mora biti popolnoma vstavljena

Slika 3 – Preglednica krmiljenja

Ikona	Neprekinjeno sveti	Utripajoča lučka	Opis
((•))		Modra	Možna povezava z aplikacijo RIDGID Link.
((•))	Modra		Povezava z aplikacijo RIDGID Link vzpostavljena.
	Zelena		Orodje je v "običajnem načinu", stanju pripravljenosti, pripravljeno za uporabo.
	Modra		Orodje je v "kontrolnem načinu", stanju pripravljenosti, pripravljeno za uporabo.
		Zelena	Cikel stiskanja je končan.
		Rdeča (4 sekunde)	Cikel stiskanja je bil prekinjen (ventil se je odprl ročno / prezgodaj, preden je bil dosežen tlak). Potrdite pravilno nastavitev in znova zaženite uporabo. Za več informacij obiščite aplikacijo RIDGID Link.
		Rdeča	Montažni zatič priključka ni popolnoma vstavljen. Orodje ne bo delovalo. Vstavite zatič do konca. Če lučke še vedno svetijo, odnesite orodje na servis.
	Rdeča		Pojavila se je okvara stroja in stroj ne bo deloval. Odstranite baterijo in pustite, da stroj počiva, nato ponovno vstavite baterijo. Če lučka še vedno sveti, odnesite stroj na servis. Za več informacij obiščite aplikacijo RIDGID Link.
		Rumena	Baterija prazna. Napolnite baterijo/Vstavite popolnoma napolnjeno baterijo.
		Rdeča + rumena	Baterija prazna. Orodje ne bo delovalo. Napolnite baterijo/Vstavite popolnoma napolnjeno baterijo.
((•))	Rumena		Orodje blizu zaklepanja z "Zaščito proti kraji". Uporabnik lahko odklene orodje prek aplikacije RIDGID Link. Če to ni vaše orodje, ga vrnite servisnemu centru ali prvotnemu uporabniku.
		Rumena	
((•))	Rumena		Orodje je zaklenjeno z "Zaščito proti kraji". Uporabnik lahko odklene orodje prek aplikacije RIDGID Link. Če to ni vaše orodje, ga vrnite servisnemu centru ali prvotnemu uporabniku.
	Rdeča		

Slika 4 – Lučke stanja orodja

Standardna oprema

Glejte katalog RIDGID za podrobnosti o opremi, ki je dostavljena s specifičnimi kataloškimi številkami naprave.

OPOMBA! Priključki stiskalnega orodja RIDGID so ponujeni v dveh "serijah":

- Serija Standard
- Serija Compact

Te serije priključkov niso zamenljive. Priključki serije Standard bodo delovali samo s standardnimi serijskimi orodji (RP 350, RP 351, RP 342-XL, RP 340, RP 330, 320-E, CT-400). Priključki serije Compact bodo delovali samo s kompaktnimi serijskimi orodji (RP 251, RP 240, RP 241, RP 200, RP 210, 100B).

⚠ OPOZORILO Uporabljajte le orodja za stiskanje RIDGID in priključke za orodje za stiskanje, če jih proizvajalec nastavka določi za uporabo s svojim sistemom. Uporaba napačnih orodij za stiskanje in/ali priključkov za sistem lahko povzroči puščanje sistema, poškoduje orodje za stiskanje ali priključek, razveljavi garancije ali povzroči resne telesne poškodbe.

OPOMBA Za izbiro primernih materialov in spajanja je odgovoren projektant in/ali inštalater sistema. Pred poskusom namestitve je treba zaključiti natančno oceno posebnega delovnega okolja, vključno s kemičnim okoljem in delovno temperaturo. *Za informacije o izbiri se posvetujte s proizvajalcem sistema za stiskalni nastavek*.

Obrnite se na proizvajalca nastavkov za specifične informacije o njihovem sistemu, vključno z združljivimi cevmi, materiali, navodili za namestitev, najmanjšo razdaljo med nastavki, tesnilnim materialom, pregledom, testiranjem itd. Nepravilna inštalacija lahko povzroči puščanje sistema in veliko materialno škodo.

Povezava aplikacije RIDGID Link (brezžična komunikacija)

Orodje za stiskanje RIDGID® RP-251 vključuje brezžično tehnologijo, ki omogoča komunikacijo z ustrezno opremljenimi pametnimi telefoni ali tabličnimi računalniki ("naprave") z operacijskim sistemom iOS ali Android. To uporabniku omogoča pregled in prenos shranjenih podatkov o opravilih ter ustvarjanje poročil in posodobitev vdelane programske opreme. Za najboljšo uporabniško izkušnjo je priporočljivo, da je vdelana programska oprema posodobljena. Preverite in po potrebi posodobite vdelano programsko opremo orodja pred prvo uporabo izdelka in nato redno.

1. Prenesite ustrezno aplikacijo RIDGID® Link na svojo napravo s spletne strani RIDGID.com/apps, Google Play Store ali Apple App Store.
2. Ko je orodje VKLOPLJENO, lučka utripa modro, ko je povezava z napravo mogoča. *Glejte sliko 4.*
3. Na svoji napravi poiščite ikono aplikacije RIDGID Link in jo zaženite z izbiro ikone. Prek aplikacije poiščite orodja v bližini in izberite želeno orodje RIDGID. Podrobne informacije o povezovanju prek brezžične tehnologije najdete v navodilih naprave. Ko je povezava vzpostavljena, lučka sveti modro.

   Po začetni seznanitvi se večina naprav samodejno poveže s strojem, ko je brezžična tehnologija aktivna in je v razponu in, če so nastavitve naprave konfigurirane za to. Stroj mora biti manj kot 33 ft. (10 m) od naprave, ki jo je treba zaznati. Vsaka ovira med strojem in napravo lahko zmanjša razpon obratovanja.
4. Po seznanitvi bo sistem preveril, ali so na voljo posodobitve vdelane programske opreme. Sledite navodilom aplikacije, da po potrebi sprožite posodobitev. Ne uporabljajte orodja, medtem ko potekajo posodobitve. Med posodobitvijo vdelane programske opreme ne bo svetila nobena lučka LED. Preverite navodila v aplikaciji, da potrdite, da je nameščena nova vdelana programska oprema.
5. Upoštevajte navodila za uporabo. Naj vas uporaba aplikacije ne odvrne od spremljanja postopka. Če ne boste pozorni na postopek, lahko izgubite nadzor.
6. Brezžična komunikacija se IZKLOPI ko je glavno napajanje izklopljeno. Izklopite brezžično komunikacijo na napravi, da zmanjšate porabo baterije naprave.

Pregled pred uporabo

⚠ OPOZORILO

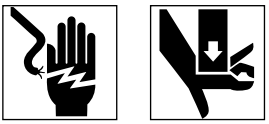

Vsak dan pred uporabo preglejte orodje za stiskanje in priključke. Odpravite težave

za zmanjšanje tveganja resnih poškodb zaradi električnega udara, zmečkanja, odpovedi priključkov in drugih vzrokov, in preprečite poškodbe naprave.

1. Odstranite baterijo iz orodja.
2. Z opreme očistite olje, maščobo ali umazanijo, še posebej z ročajev in krmilnih elementov. To pomaga pri pregledovanju in preprečuje drsenje orodja ali krmilnih elementov, ko jih držite.
3. Preglejte stiskalno orodje za:
   - Pravilno sestavljanje, vzdrževanje in celovitost.
   - Ali so prisotni zlomljeni, obrabljeni, manjkajoči, neizravnani ali zatikajoči se deli. Potrdite, da so tekstilne zanke v dobrem stanju.
   - Enakomerno premikanje pritrdilnega zatiča priključka med popolnoma odprtim in popolnoma zaprtim položajem. Zatič se mora zaskočiti v vsakem položaju. Potrdite, da se sprožilec/stikalo za delovanje prosto giblje in ne zalepi ali zatakne.
   - Prisotnost in berljivost opozorilne oznake *(slika 1A ali 1B)*.
   - Preverite vsa druga stanja, ki bi lahko preprečila varno in običajno delovanje.

     Stiskalnega orodja ne uporabljajte, dokler se težav ne odpravi.
4. Preglejte in vzdržujte priključke orodja v skladu z njihovimi navodili. Odstranite priključek iz orodja. Potrdite, da so priključki v dobrem stanju in jasno označeni za uporabo.
5. Vso drugo uporabljeno opremo preglejte in vzdržujte skladno z navodili, da zagotovite pravilno delovanje.

Priprava in uporaba

⚠ OPOZORILO





Med ciklom stiskanja držite prste in dlani stran od priključkov za stiskanje. Prste ali roke lahko zmečkate, zlomite ali amputirate v nastavku ali med nastavkom in drugimi predmeti (kot so orodje, obdelovanec in okolica).

Med uporabo izdelka se pojavljajo močne sile, ki lahko zlomijo in vržejo predmete ter povzročijo poškodbe. Med uporabo bodite varno oddaljeni in nosite primerno varnostno opremo, vključno z zaščito za oči.

Uporabljajte ustrezne kombinacije orodja, priključka in nastavka. Neustrezne kombinacije lahko povzročijo nepopoln stiskani spoj, kar poveča tveganje puščanja, poškodbe opreme in telesne poškodbe.

Upoštevajte navodila za namestitev in obratovanje, da zmanjšate tveganje poškodb zaradi drobljenja in drugih vzrokov, in preprečite poškodbe orodja.

1. Potrdite ustrezno delovno območje *(glejte razdelek Splošna varnostna opozorila za električno orodje)*. Uporabljajte na čistem, ravnem, stabilnem in suhem mestu. Orodja ne uporabljajte, če stojite v vodi.
2. Preglejte delo, ki ga je treba opraviti, in določite pravilno orodje RIDGID in priključek RIDGID za aplikacijo v skladu z njunimi specifikacijami. Uporaba nepravilne opreme lahko povzroči poškodbe, poškoduje orodje in povzroči nepopolne povezave.
3. Potrdite, da je vsa oprema pregledana in pripravljena kot je navedeno v navodilih.

Odstranjevanje/nameščanje nastavka

1. Odstranite baterijo iz orodja.
2. Montažni zatič priključka odprite do konca. Odstranite/vstavite ustrezen priključek *(slika 5)*.
3. Montažni zatič priključka povsem zaprite, da se zaklene v zaprtem položaju. Montažni zatič priključka mora biti povsem zaprt, da med uporabo preprečite poškodbo orodja.

OPOMBA: ne upravljajte orodja brez priključka na mestu, saj lahko to poškoduje orodje.



Slika 5 – Montažni zatič priključka

Priprava povezave

OPOMBA Ta navodila so splošna praksa za več vrst priključkov stiskalnega orodja. Ves čas upoštevajte posebna navodila za uporabo priključka stiskalnega orodja in posebna navodila proizvajalca nastavka, da zmanjšate tveganje nepravilnih stiskalnih povezav in velike materialne škode.

1. Pripravite stiskalno povezavo v skladu z navodili proizvajalca nastavka.
2. S suhimi rokami v orodje vstavite povsem napolnjeno baterijo.
3. Po vstavitvi baterije orodje ne bo VKLOPLJENO, dokler ne pritisnete in sprostite sprožilca, da zaženete orodje. Ko je vklopljen, se LED delovna lučka vključi in lučka stanja orodja bo zelena ali modra, odvisno od načina. Orodje je zdaj mogoče uporabiti.
4. Po 120 sekundah brez delovanja se bo orodje izklopilo, dokler ne pritisnete sprožilca, da znova vklopite orodje. Orodje je izklopljeno, če je obroč LED delovne luči IZKLOPLJEN. Pritisk sprožilca za vklop ne bo aktiviral orodja; za začetek cikla orodja je potreben še en pritisk na sprožilec.

Stiskanje nastavka s tipičnimi škarjastimi čeljustmi

1. Stisnite ročici čeljusti, da čeljusti odprete. V mnogih primerih je to mogoče narediti z eno roko *(glejte sliko 6)*.



Slika 6 – Odpiranje čeljusti z eno roko

2. Postavite odprte čeljusti okoli nastavka *(slika 7)*. Pravilno poravnajte stiskalni profil čeljusti z obrisom nastavka, kot je določeno v *navodilih za namestitev proizvajalca nastavka*. Spustite ročice čeljusti, da zaprete čeljusti okoli nastavka. Ne obešajte kompleta čeljusti z nastavka. Orodje bi lahko nepričakovano padlo in povzročilo resne poškodbe ali smrt.



Slika 7 – Nameščanje škarjastih čeljusti okoli nastavka

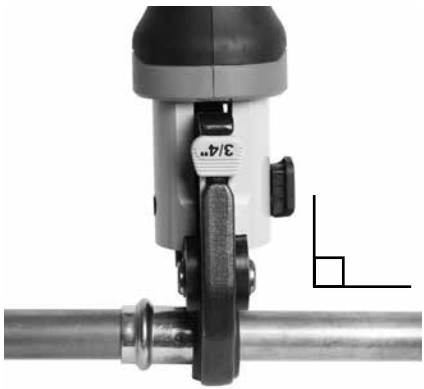

Slika 8 – Čeljusti pravokotno na nastavek

3. Potrdite, da je čeljust ustrezno postavljena in pravokotno na nastavek *(slika 8)*. Držite prste in dlani stran od čeljusti, da preprečite poškodbe zaradi zmečkanja v čeljusti ali med čeljustmi in okolico.

   Če delovna luč orodja IZKLOPLJENA, vklopite orodje tako, da enkrat pritisnete in spustite stikalo orodja. Orodje je zdaj pripravljeno za stiskanje.

   Običajni način: Pritisnite sprožilec/stikalo za delovanje*(slika 9)*. Ko se cikel orodja začne in se valji dotaknejo rok čeljusti, se orodje zaklene in samodejno zaključi cikel. Sproščanje stikala orodja, ko je zaklenjeno, ne bo ustavilo. To zagotavlja dosledno, ponovljivo integriteto stiskalne povezave.

   Kontrolni način: Pritisnite sprožilec/stikalo za delovanje*(slika 9)*. Čeljusti bodo vstavile nastavek, toda stiskalna povezava ni vzpostavljena. Po potrebi prilagodite. Ponovno pritisnite stikalo za zagon, orodje se bo zaklenilo in samodejno zaključilo cikel. Sproščanje stikala orodja, ko je zaklenjeno, ne bo ustavilo. To zagotavlja dosledno, ponovljivo integriteto stiskalne povezave.

   Če je treba orodje odstraniti, preden je povezava dokončana, sprostite sprožilec/stikalo za delovanje, pritisnite gumb za umik *(sliki 1A in 1B)*.

OPOMBA Vedno ko pritisnete gumb za umik, stisk NI zaključen, in povezavo morate znova stisniti, da zagotovite zaključek stiskanja. Če orodje med postopkom nepravilno deluje, uporabite ta postopek.



Slika 9 – Stiskanje priključka

4. Sprostite sprožilec/stikalo za delovanje.
5. Stisnite ročici čeljusti, da čeljusti odprete.
6. Odstranite čeljust z nastavka. Preprečite ostre robove, ki so se morda oblikovali na nastavku med stiskanjem.
7. Ko je postopek končan, odstranite baterijo iz orodja.

Stiskanje nastavka s tipičnim sprožilom in kompletom obročev za stiskanje

1. Odprite obroč in ga namestite okoli nastavka. Pravilno poravnajte stiskalni profil obroča z obrisom nastavka, kot je določeno v *navodilih za namestitev proizvajalca nastavka*. Sprostite obroč, da se zapre okoli nastavka *(slika 10)*.
2. Potrdite, da je v orodju nameščeno ustrezno sprožilo. Stisnite roke sprožila, da odprete konice sprožila. Poravnajte konice sprožila z žepki obroča. Sprostite ročice sprožila in popolnoma vstavite konice sprožila v žepke obroča *(slika 10)*. Neporavnava konice sprožila z žepki obroča lahko med stiskanjem poškoduje obroč ali sprožilo. Orodja in sprožila ne obešajte na obroč za stiskanje. Orodje bi lahko nepričakovano padlo in povzročilo resne poškodbe ali smrt.



Slika 10 – Pritrjevanje sprožila na obroč za stiskanje

3. Preverite, ali je obroč ustrezno nameščen in pravokoten na nastavek. Držite prste in roke vstran od sprožila in obročka, da preprečite poškodbe zaradi zmečkanja v nastavku ali med nastavkom in okolico.

   Če delovna luč orodja IZKLOPLJENA, vklopite orodje tako, da enkrat pritisnete in spustite stikalo orodja. Orodje je zdaj pripravljeno za stiskanje.

   Običajni način: Pritisnite sprožilec/stikalo za delovanje*(slika 1)*. Ko se cikel orodja začne in se valji dotaknejo rok čeljusti, se orodje zaklene in samodejno zaključi cikel. Sproščanje stikala orodja, ko je zaklenjeno, ne bo ustavilo. To zagotavlja dosledno, ponovljivo integriteto stiskalne povezave.

   Kontrolni način: Pritisnite sprožilec/stikalo za delovanje*(slika 1)*. Čeljusti bodo vstavile nastavek, toda stiskalna povezava ni vzpostavljena. Po potrebi

prilagodite. Ponovno pritisnite stikalo za zagon, orodje se bo zaklenilo in samodejno zaključilo cikel. Sproščanje stikala orodja, ko je zaklenjeno, ne bo ustavilo. To zagotavlja dosledno, ponovljivo integriteto stiskalne povezave.

Če je treba orodje odstraniti, preden je povezava dokončana, sprostite sprožilec/stikalo za delovanje, pritisnite gumb za umik *(slika 1)*.

OPOMBA Vedno ko pritisnete gumb za umik, stisk NI zaključen, in povezavo morate znova stisniti, da zagotovite zaključek stiskanja. Če orodje med postopkom nepravilno deluje, uporabite ta postopek.

4. Sprostite sprožilec/stikalo za delovanje.
5. Stisnite roke sprožila, da odprete sprožilo. Odstranite sprožilo z obroča.
6. Odstranite obroč z nastavka. Preprečite ostre robove, ki so se morda oblikovali na nastavku med stiskanjem.
7. Ko je postopek končan. Odstranite baterijo iz orodja.

Pregled stisnjene povezave

1. Preglejte stisnjen nastavek za:
   - Celovito vstavljanje cevi v nastavek.
   - Prekomerna neporavnava cevi. Rahla neporavnava na stiskalni povezavi se šteje za običajno.
   - Nepravilna poravnava priključka z obrisom nastavka. Popačeni ali deformirani nastavek.
   - Kakršne koli druge težave pri proizvajalcu nastavka. To lahko vključuje odstranitev nadzornega obroča ali nalepke (ki označuje, da povezava še ni pritisnjena).

   Če najdete kakršne koli težave, nastavek odstranite in namestite novo stiskalno povezavo.
2. Preverite stiskalno povezavo v skladu z navodili proizvajalca priključkov, običajno prakso in uporabnimi kodami.

Delovanje v hladnem vremenu

S padcem temperature se hidravlična tekočina zgosti in zmogljivost akumulatorja poslabša. Da se pomanjša tveganje nepravilne uporabe, orodje za stiskanje RP 251 ne bo delovalo izven temperaturnega območja specifikacije, kot je označeno z lučkami stanja orodja *(slika 5)*.

Ko so okoljski pogoji izven razpona temperature v specifikacijah, imejte orodje in akumulatorje v ogrevanem prostoru, dokler ga ne uporabljate.

Skladiščenje

Odstranite baterijo iz orodja za stiskanje. Stiskalno orodje, dodatke in baterijo hranite v torbici. Preprečite shranjevanje v skrajno hladnem ali vročem okolju. Orodje se ne VKLOPI, če je orodje izven določenega razpona.

⚠ OPOZORILO Hranite orodje v suhem, zavarovanem, zaklenjenem območju, ki je izven dosega otrok in oseb, ki niso seznanjene s stiskalnim orodjem. Orodje je nevarno, če ga uporabljajo neizkušene osebe.

Navodila za vzdrževanje

⚠ OPOZORILO

Zagotovite, da je baterija odstranjena z orodja, pred opravljanjem vzdrževanja ali nastavljanjem.

Čiščenje in mazanje

1. Orodje dnevno obrišite s čisto suho krpo.
2. Preglejte montažni zatič priključka in zatič po potrebi namažite s silikonskim mazivom.
3. Pri vsaki uporabi preverite povratne vzmeti v priključkih. Priključki se morajo prosto odpirati in zapirati le z zmernim naporom prsta.

Posodabljanje vdelane programske opreme

Za najboljšo uporabniško izkušnjo je priporočljivo, da je vdelana programska oprema posodobljena. Preverite in po potrebi posodobite vdelano programsko opremo orodja pred prvo uporabo izdelka in nato redno. *Glejte razdelek Povezava aplikacije RIDGID Link*.

Odpravljanje napak

TEŽAVA	MOŽNI RAZLOG	REŠITEV
Orodje se ne vklopi, ko pritisnete sprožilec/ stikalo za delovanje.	Baterija je popolnoma prazna ali je okvarjena.	Vstavite popolnoma napolnjeno baterijo/zamenjajte baterijo.
	Baterija ni pravilno vstavljena v ročaj orodja.	Preverite, ali je baterija popolnoma vstavljena.
Priključek je zaklenjen na nastavek.	Stiskalna povezava ni bila uspešno zaključena.	Pritisnite gumb za umik, da odstranite čeljusti iz nastavka. Preglejte in ponovno pritisnite nastavek.
Ustvarjene stisnjene povezave ne zadostujejo.	Uporaba napačne čeljusti za velikost cevi ali material.	Namestite pravilen priključek.
	Orodje ni pravokotno na cevi.	Razveljavite stiskalno povezavo z novim nastavkom in novo cevjo. Zagotovite, da je orodje pravokotno na cev.
	Obroba priključka za stiskanje ni bila poravnana z obrobo nastavka.	Razveljavite stiskalno povezavo z nastavkom in novo cevjo. Prepričajte se, da je stiskalni obris priključka poravnan z obrisom nastavka.
	Orodje potrebuje popravilo.	*Glejte kontaktne podatke* za najbližji pooblaščeni neodvisni servisni center RIDGID.
Iz orodja pušča olje.	Težave s tesnili ali mehanske težave.	
Motor deluje, a orodje ne zaključi cikla.	Nizek nivo olja.	*Glejte kontaktne podatke* za najbližji pooblaščeni neodvisni servisni center RIDGID.
Orodje se med delovanjem ustavi.	Nizek nivo olja.	

Glejte sliko 5 za lučke stanja orodja
Za posodobitve vdelane programske opreme glejte razdelek Povezava aplikacije RIDGID Link.

Servisiranje in popravilo

⚠ OPOZORILO

Neustrezno servisiranje ali popravilo lahko naredita stroj nevaren za obratovanje.

Servis in popravila na stiskalnem orodju RP 251 lahko opravlja je neodvisen pooblaščen servisni center RIDGID.

Za informacije o najbližjem pooblaščenem, neodvisnem servisnem centru RIDGID ali v primeru kakršnih koli vprašanj glede servisiranja ali popravila *glejte razdelek Kontaktne informacije* v tem priročniku.

Dodatna oprema

⚠ OPOZORILO

Da zmanjšate tveganje za resne poškodbe, uporabljajte le opremo, posebej zasnovane in priporočene za uporabo z orodjem za stiskanje 251s, kot so navedeni spodaj.

Kataloška št.	Opis
78258	Transportni kovček, RP 251

Baterijski paket

Kataloška št.	Opis	Zmogljivost
55183	RB-1225R	12V 2.5Ah litij-ionska

Baterije delujejo s katerim koli polnilnikom s kataloško številko RBC-121.

Polnilniki in kabli

Kataloška št.	Opis	Področje	Vrsta vtiča
55193	Polnilnik akumulatorjev	ZDA, Kanada in Mehika	A
55198	Polnilnik akumulatorjev	Evropa	C
55203	Polnilnik akumulatorjev	Kitajska	A
55208	Polnilnik akumulatorjev	Avstralija in Južna Amerika	I
55213	Polnilnik akumulatorjev	Japonska	A
55218	Polnilnik akumulatorjev	Velika Britanija	G
44798	Kabel polnilnika	Severna Amerika	A
44808	Kabel polnilnika	Evropa	C
44803	Kabel polnilnika	Kitajska	A
44813	Kabel polnilnika	Avstralija in LA	I
44818	Kabel polnilnika	Japonska	A
44828	Kabel polnilnika	Velika Britanija	G

Za kompleten seznam dodatne opreme RIDGID®, ki so na voljo za to orodje, glejte *katalog Ridge Tool na RIDGID.com ali poglejte poglavje Kontaktne informacije*.

Odstranjevanje

Orodje ter vse ustrezne baterije, pripomočke in embalažo morate reciklirati na okolju prijazen način. Podjetja, ki so specializirana za recikliranje, lahko najdete tudi v svoji bližini. Zavrzite v skladu z vsemi veljavnimi predpisi. Ve informacij poiščite pri komunalni upravi v svojem kraju.



Električne opreme in baterij ne smete odvreči med gospodinjske odpadke!

Za države v ES: V skladu z evropsko smernico 2012/19/EU za odpadno električno in elektronsko opremo ter njenim prenosom v nacionalno zakonodajo morate električno opremo, ki ni več uporabna, ter v skladu z Uredbo (EU) 2023/1542 baterije, ki niso več uporabne, ločeno zbrati in odvreči na okolju prijazen način.

Elektromagnetna združljivost (EMC)

Izraz elektromagnetna združljivost označuje zmožnost nemotenega delovanja izdelka v okolju, kjer so prisotna elektromagnetna sevanja in elektrostatična praznjenja, brez povzročanja elektromagnetnih motenj na drugi opremi.

OPOMBA To orodje je v skladu z vsemi standardi EMC. Kljub temu ne moremo jam iti, da ne bo povzročala motenj na drugih napravah. Vsi z EMC povezani standardi, ki so bili testirani, se navajajo v tehnični dokumentaciji orodja.

Stezni alat RP 251



⚠ UPOZORENJE!

Pažljivo pročitajte priručnik za rukovaoca pre korišćenja ovog alata. Nepoznavanje i nepridržavanje ovog uputstva može imati za posledicu strujni udar, požar i/ili teške telesne povrede.

RIDGID

Sadržaj

Sigurnosni simboli 315

Opšta sigurnosna upozorenja za električne alate 315
- Sigurnost radnog područja 315
- Zaštita od struje 315
- Lična zaštita 316
- Upotreba i održavanje električnog alata 316
- Upotreba i održavanje električnog alata sa baterijom 317
- Servisiranje 317

Posebne informacije o bezbednosti 317
- Bezbednost steznog alata 318

RIDGID kontaktne informacije 318

Opis 318

Tehnički podaci 319
- Standardna oprema 320

Povezivanje RIDGID link aplikacije (bežična komunikacija) 321

Pregled pre upotrebe 321

Podešavanje i rad 322
- Skidanje/postavljanje nastavaka 322
- Priprema spajanja 322
- Stezanje priključka običnim makazastim čeljustima 323
- Presovanje priključka tipičnim aktuatorom i kompletom prstenaste prese 324
- Provera priključka 325

Rad po hladnom vremenu 325

Skladištenje 325

Uputstva za održavanje 325
- Čišćenje i podmazivanje 325
- Ažuriranje firmvera 325
- Lociranje i uklanjanje kvarova 326
- Servisiranje i popravke 326

Opcionalna oprema 326

Odstranjevanje 327

Elektromagnetna kompatibilnost (EMC) 327

FCC/ICES Izjava ..... Na zadnjoj korici, Iznutra

Prijava sigurnosne ranjivosti proizvoda ..... Na zadnjoj korici, Iznutra

Izjava o usklađenosti ..... Na zadnjoj korici, Iznutra

Garancija u toku radnog veka ..... Na poleđini korice

Prevod originalnih uputstava

Sigurnosni simboli

Sigurnosni simboli i reči upozorenja u ovom priručniku za rukovaoca i na proizvodu se koriste da bi nam ukazali na važne sigurnosne informacije. Ovo poglavlje je namenjeno boljem razumevanju tih reči upozorenja i simbola.



Ovo je simbol sigurnosnog upozorenja. On se koristi da bi vas upozorio na potencijalne opasnosti povređivanja pri nesrećnim slučajevima. Da biste sprečili telesne povrede i smrtni ishod, pridržavajte se svih sigurnosnih poruka koje prate ovaj simbol.

⚠ OPASNOST OPASNOST ukazuje na opasnu situaciju koja, ako se ne izbegne, može prouzrokovati teške telesne povrede ili smrt.

⚠ UPOZORENJE UPOZORENJE označava opasnu situaciju koja, ako se ne izbegne, može prouzrokovati smrt ili teške telesne povrede.

⚠ PAŽNJA PAŽNJA označava opasnu situaciju koja, ako se ne izbegne, može prouzrokovati lakše ili srednje teške telesne povrede.

NAPOMENA NAPOMENA ukazuje na informacije koje se odnose na zaštitu imovine.



Ovaj znak vas upozorava da pre korišćenja opreme pažljivo pročitate priručnik za rukovaoca. Priručnik za rukovaoca sadrži važne informacije o sigurnosti i ispravnom radu opreme.



Ovaj simbol upozorava na obaveznu upotrebu zaštitne maske ili zaštitnih naočara sa bočnim štitnicima prilikom korišćenja ove opreme, da bi se umanjio rizik od povreda očiju.



Ovaj simbol ukazuje da je ovo električna oprema koja ispunjava zahteve važećih direktiva EC.



Ovaj simbol ukazuje da je ovo električna oprema koju ne bi trebalo odlagati sa otpadom domaćinstva. *Pogledajte poglavlje "Odlaganje".*



Ovo je simbol informacije i ukazuje na dostupne informacije o proizvodu (uključujući priručnik za rukovaoca) skeniranjem susednog QR koda.



Ovaj simbol ukazuje na godinu proizvodnje ovog proizvoda.



Ovaj simbol označava rizik da ruke, prsti ili drugi delovi tela budu zgnječeni.



Ovaj znak označava opasnost od električnog udara.



Ovaj simbol ukazuje da se baterije serije RIDGID® RB-12XXX (kao što su RIDGID RB1225R i RB-1225) mogu koristiti sa ovom opremom.

Opšta sigurnosna upozorenja za električne alate*

⚠ UPOZORENJE

Pročitajte sva bezbednosna upozorenja, uputstva, ilustracije i specifikacije koje ste dobili uz ovaj električni alat. Nepridržavanje svih uputstava nabrojanih ispod može imati za posledicu električni udar, požar i/ili tešku povredu.

SAČUVAJTE SVA UPOZORENJA I UPUTSTVA ZA BUDUĆE KORIŠĆENJE!

Izraz "uređaj na struju" u upozorenjima se odnosi na uređaj koji je kablom priključen na električnu mrežu ili bežični uređaj koji radi na akumulatorske baterije.

Sigurnost radnog područja

- **Održavajte radno područje čistim i dobro osvetljenim.** Zakrčena ili mračna područja pogoduju nezgodama.
- **Nemojte koristiti električni alat u eksplozivnoj atmosferi, kao što je ona u kojoj postoji prisustvo zapaljivih tečnosti, gasova ili prašine.** Električni alati stvaraju varnice koje mogu zapaliti prašinu ili gasove.
- **Tokom rada sa električnim alatom decu i posmatrače držite podalje.** Ometanje može dovesti do gubitka kontrole.

Zaštita od struje

- **Utikači električnih alata moraju biti prilagođeni utičnicama. Ni u kom slučaju nemojte prepravljati utikač. Sa**

* Tekst korišćen u poglavlju sa opštim bezbednosnim upozorenjima za električne alate ovog uputstva je doslovno preuzet, koliko je to bilo potrebno, iz važećeg standarda UL/CSA/EN 62841-1. Ovo poglavlje sadrži opšta sigurnosna pravila tehničke eksploatacije za nekoliko različitih tipova električnih alata. Svaka mera predostrožnosti nije primenljiva na svaki alat i samo neke se mogu primeniti na ovaj alat.

uređajima na struju koji treba da su uzemljeni nemojte da koristite nikakve adaptere za utikač. Nemodifikovani utikači i odgovarajuće utičnice će umanjiti rizik od strujnog udara.

- **Izbegavajte telesni kontakt sa uzemljenim površinama, kao što su cevi, radijatori, štednjaci i rashladni uređaji.** Ako je vaše telo uzemljeno postoji povećana opasnost od električnog udara.
- **Električne alate nemojte izlagati kiši ili vlazi.**. Ukoliko u električni alat uđe voda, povećava se rizik od električnog udara.
- **Nemojte grubo postupati sa kablom. Kabl nikada nemojte koristiti za nošenje, povlačenje ili izvlačenje utikača električnog alata. Neka kabl bude daleko od izvora toplote, ulja, oštrih ivica ili pokretnih delova.** Oštećeni ili umršeni kablovi povećavaju opasnost od strujnog udara.
- **Kada električnim alatom radite napolju, koristite produžni kabl koji je pogodan za upotrebu na otvorenom.** Korišćenje kabla koji je pogodan za upotrebu na otvorenom smanjuje rizik od strujnog udara.
- **Ako je rad električnim alatom na vlažnom mestu neizbežan, upotrebite napajanje sa zaštitom (prekidač strujnog kola u slučaju greške uzemljenja - GFCI).** Korišćenje GFCI smanjuje rizik od strujnog udara.
- **Ako je rad električnim alatom na vlažnom mestu neizbežan, upotrebite napajanje sa zaštitom (RCD - zaštitna strujna sklopka preostale struje).** Korišćenje RCD sklopke smanjuje rizik od strujnog udara.
- **Preporučuje se da se alat uvek napaja preko zaštitne strujne sklopke koji ima zaostalu struju od 30 mA ili manje.**

Lična zaštita

- **Prilikom rada električnim alatom, održavajte budnost, gledajte šta radite i koristite zdrav razum. Nemojte koristiti električni alat ako ste umorni ili pod uticajem droga, alkohola i lekova.** Trenutak nepažnje pri korišćenju električnih alata može imati za posledicu tešku telesnu povredu.
- **Koristite ličnu zaštitnu opremu. Uvek nosite zaštitu za oči.** Zaštitna oprema kao na primer maska za zaštitu od prašine, neklizajuće zaštitne cipele, zaštitna kaciga ili zaštita za sluh, korišćena pri odgovarajućim uslovima, smanjiće opasnost od povreda.
- **Sprečite slučajno pokretanje. Vodite računa da prekidač bude u poziciji OFF (isključeno) pre priključenja na napajanje i/ili bateriju, podizanja ili nošenja alata.** Nošenje električnog alata sa prstom na prekidaču ili stavljanje električnog alata pod napon sa prekidačem na poziciji ON (uključeno) izaziva nezgodu.
- **Pre UKLJUČENJA alata, uklonite bilo kakav ključ za podešavanje ili zavrtanje.** Francuski ključ ili ključ koji je ostavljen zakačen na obrtni deo električnog alata može dovesti do povrede.
- **Nemojte se naginjati. Zadržite čvrst stav i ravnotežu sve vreme.** To vam omogućava bolju kontrolu nad električnim alatom u neočekivanim situacijama.
- **Propisno se obucite. Nemojte nositi neučvršćenu odeću ili nakit. Kosu, odeću i rukavice držite što dalje od pokretnih delova.** Labava odeća, nakit ili kosa mogu biti uhvaćeni u pokretne delove.
- **Ukoliko postoje uređaji za povezivanje postrojenja namenjenih za izvlačenje i sakupljanje prašine, uverite se da su povezani i korišćeni na ispravan način.** Sakupljanje prašine može smanjiti opasnosti prouzrokovane prašinom.
- **Nemojte dozvoliti da vas poznavanje rukovanja koje ste dobili čestom upotrebom alata učini neopreznim i učini da zanemarite bezbednosne principe rukovanja alatom.** Neoprezan rad može prouzrokovati tešku povredu u deliću sekunde.

Upotreba i održavanje električnog alata

- **Nemojte primenjivati silu pri upotrebi električnog alata. Koristite odgovarajući električni alat za potrebnu namenu.** Oodgovarajući električni alat će posao obaviti bolje i bezbednije, brzinom za koju je konstruisan.
- **Nemojte koristiti električni alat ako se prekidačem ne može UKLJUČITI i ISKLJUČITI.** Svaki električni alat koji se ne može kontrolisati pomoću prekidača je opasan i potrebno ga je popraviti.

- **Izvadite utikač iz izvora napajanja i/ili uklonite bateriju iz električnog alata, ako je moguće, pre sprovođenja bilo kakvih podešavanja, promene dodatka ili odlaganja električnog alata.** Takve preventivne sigurnosne mere smanjuju rizik od slučajnog pokretanja električnog alata.
- **Odložite alat koji ne koristite van domašaja dece i nemojte dozvoliti korišćenje osobama koje nisu upoznate sa električnim alatom ili uputstvima.** Električni alat je opasan u rukama neobučenih korisnika.
- **Održavajte električni alat i pribor. Proverite da alat nije pogrešno namešten ili da nisu pogrešno spojeni pokretni delovi, da delovi nisu polomljeni kao i sve druge razloge koji mogu da utiču na rad električnog alata. Ako se ošteti, električni alat pre upotrebe, popravite.** Loše održavani električni alati su uzrok mnogih nezgoda.
- **Rezne alate održavajte oštrim i čistim.** Pravilno održavani rezni alati sa oštrim reznim ivicama se ređe zaglavljuju i lakše ih je kontrolisati.
- **Električni alat, dodatke, nastavke alata itd. koristite u skladu sa ovim uputstvima, imajući u vidu radne uslove i posao koji treba uraditi.** Korišćenje električnog alata za rad drugačiji od onog za šta je namenjen može dovesti do opasnih situacija.
- **Održavajte ručke i površine za hvatanje suvim, čistim i bez ulja i masti.** Klizave ručke i površine za hvatanje ne omogućuju sigurno rukovanje i kontrolu nad alatom u nepredviđenim situacijama.

Upotreba i održavanje električnog alata sa baterijom

- **Punjenje baterije vršite isključivo punjačem koji je odredio proizvođač.** Punjač koji odgovara jednom tipu baterije može da stvori rizik od požara ako se koristi sa drugim tipom baterije.
- **Isključivo koristite električni alat sa posebno određenim baterijama.** Korišćenje drugačijih baterija može da izazove rizik od povrede i požara.
- **Kada se baterija ne koristi, čuvajte je podalje od drugih metalnih predmeta kao što su spajalice, novčići, ključevi, ekseri, zavrtnji ili drugih malih metalnih predmeta koji bi mogli da spoje terminale baterije.** Prespajanje polova baterije može da izazove opekotine ili požar.
- **U okolnostima zloupotrebe, iz baterije može iscureti tečnost; izbegavajte kontakt. U slučaju neželjenog kontakta, operite kožu vodom. Ukoliko tečnost dođe u kontakt sa očima, obratite se lekaru.** Tečnost koja iscuri iz baterije može da izazove nadražaj kože ili opekotine.
- **Nemojte koristiti bateriju ili alat koji su oštećeni ili modifikovani.** Oštećene ili modifikovane baterije mogu imati nepredvidljivo ponašanje koje može izazvati požar, eksploziju ili predstavljati rizik od telesne povrede.
- **Baterije ili alat nemojte izlagati vatri ili prekomernoj temperaturi.** Izlaganje vatri ili temperaturi iznad 265 °F (130 °C) može izazvati eksploziju.
- **Pratite sva uputstva u vezi punjenja i nemojte puniti baterije ili alat van temperaturnog opsega naznačenog u uputstvima.** Nepravilno punjenje ili pri temperaturama van naznačenog opsega može oštetiti bateriju i povećati rizik od požara.

Servisiranje

- **Električni alat može popravljati samo kvalifikovano servisno osoblje koje upotrebljava identične zamenske delove.** To će omogućiti da se održi sigurnost električnog alata.
- **Nemojte nikada servisirati oštećene baterije.** Servisiranje oštećenih baterija treba sprovoditi isključivo proizvođač ili ovlašćeni servis.

Posebne informacije o bezbednosti

⚠ UPOZORENJE

Ovo poglavlje sadrži važne sigurnosne informacije koje su specifične za ovaj alat.

Pažljivo pročitajte ove mere predostrožnosti pre upotrebe steznog alata da biste smanjili opasnost od strujnog udara ili druge teške povrede.

SAČUVAJTE SVA UPOZORENJA I UPUTSTVA ZA BUDUĆE KORIŠĆENJE!

U prenosnoj alatnoj kutiji se nalazi pregrada za ovo uputstvo kako bi bio uz alat, na raspolaganje operateru.

Bezbednost steznog alata

- **Prste i šake držite podalje od steznih nastavaka tokom ciklusa presovanja.** Prsti ili šake mogu biti zgnječeni, polomljeni ili odsečeni ako se nađu unutar dodatka ili između ovih delova i drugih predmeta.
- **Nikada nemojte pokušavati da popravite istrošene ili oštećene stezne nastavke. Bacite čitav istrošeni ili oštećeni nastavak.** Nastavak koji je varen, brušen, bušen ili modifikovan na bilo koji način može se zdrobiti tokom presovanja što može izazvati tešku povredu. Ako ne zamenite čitav nastavak može doći do otkaza komponente i teške povrede.
- **Velike sile koje nastaju prilikom upotrebe proizvoda mogu slomiti ili baciti delove i time dovesti do povrede.** Neka se nepotrebno osoblje udalji od radnog prostora. Odmaknite se tokom upotrebe i nosite odgovarajuću zaštitnu opremu, uključujući i zaštitu za oči.
- **Jedna osoba mora da kontroliše proces rada i funkcionisanje alata.** Da bi se smanjio rizik od povrede, samo rukovalac treba da bude u prostoru dok alat radi.
- **RIDGID® stezne alate koristite samo sa odgovarajućim RIDGID steznim nastavcima ili onim koje je odobrio RIDGID.** Drugačija upotreba ili vršenje izmena na steznom alatu radi druge primene može oštetiti stezni alat, oštetiti dodatke i/ili prouzrokovati telesnu povredu.
- **Koristite ispravne kombinacije alata, nastavka i priključka.** Nepravilne kombinacije mogu prouzrokovati nedovršen spoj, što povećava rizik od curenja, oštećenja opreme i povrede.
- **Nemojte vršiti izmenu na alatu.** Izmena na alatu na bilo koji način može dovesti do telesne povrede i poništenja garancije za alat.
- **Pre upotrebe RIDGID® steznog alata, sa razumevanjem pročitajte:**
  - Ovaj priručniku za rukovaoca
  - Uputstva za sve nastavke koji se koriste
  - Priručnik baterije/punjača
  - Uputstvo o montaži
  - Uputstva za bilo koju drugu opremu ili materijal koja se koristi sa ovim alatom

  Nepridržavanje svih uputstava i upozorenja može dovesti do oštećenja imovine i/ili teške telesne povrede.

RIDGID kontaktne informacije

Ako imate nekih pitanja u vezi sa ovim RIDGID® proizvodom:

- Kontaktirajte lokalno RIDGID predstavništvo.
- Kako biste pronašli lokalno RIDGID kontaktno mesto, posetite RIDGID.com.
- Kontaktirajte odeljanje tehničke službe Ridge Tool na ProToolsTechService@Emerson.com, a u SAD i Kanadi pozovite broj 844-789-8665.

Opis

Stezni alat RIDGID® RP 251, kada se koristi sa odgovarajućim nastavcima, projektovan je za automatsko stezanje konektora na cevi za pravljenje hermetičnih i trajnih zaptivki, kao što je u vodovodnim, instalacijama za grejanje, klimatizaciju i hlađenje.

Kada se pritisne okidač/prekidač za pokretanje, unutrašnji električni motor pokreće hidrauličnu pumpu koja šalje tečnost u cilindar alata, pomerajući klip prema napred i primenjujući silu na nastavak, što vrši stezanje priključka. Ciklus stezanja traje približno 4 sekunde. Kada ciklus počne da deformiše priključak, to će se nastaviti bez prekida do završetka, čak i ako se okidač/prekidač za pokretanje otpusti.

Alat sadrži i drugi radni režim (“kontrolni režim”) koji se može uključiti pomoću aplikacije RIDGID Link. Kontrolni režim omogućava da priključak bude zahvaćen pre stezanja kako bi se proverilo pravilno poravnanje nastavka, priključka i cevi.

Statusne lampice alata ukazuju na stvari kao što su status alata, status baterije, potreba za održavanjem ili nepravilna temperatura. Radno svetlo se uključuje kada se pritisne okidač/prekidač za pokretanje za uključivanje alata i pomaže u osvetljavanju radnog prostora. Alat se ISKLJUČUJE nakon 120 sekundi neaktivnosti.

Glava može rotirati 360° radi boljeg pristupa u skučenom prostoru. Alat poseduje petlje od tkanine koje se mogu koristiti uz prikladne nastavke kao što su remeni ili sigurnosni vezovi.

Stezni alat uključuje bežičnu tehnologiju za povezivanje sa pametnim telefonima i table-

tima. U vezi detalja pogledajte poglavlje *„Povezivanje RIDGID link aplikacije (bežična komunikacija)“*.



Slika 1A – Stezni alat RIDGID RP 251



Slika 1B – Statusne lampice/upozoravajuća nalepnica



Slika 2 – Serijski broj aparata - zaokružene cifre ukazuju na godinu i mesec proizvodnje. (GG = godina, MM = mesec,)

Tehnički podaci

Nastavci za..... RIDGID Compact seriju

Hod klipa ..... 1,2" (30,5 mm)

Sila klipa..... 5.400 lbs. (24 kN)

Motor

Nominalni napon.. 10,8 V DC

Jačina struje..... 24 A

Snaga..... 260 vata

Rotacija glave..... 360°

Radni ciklus..... 3 pritiska /min.

Napajanje..... Li-ion baterija 12 V (RIDGID RB-1200 serija)

Domet bežične veze..... 33 ft. (10 m)

Dozvoljena vlažnost..... maksimalno 80%

Opseg radne temperature.....15° F do 122° F (-10° C do 50° C)

Komanda	Oznaka	Opis
Okidač/ prekidač za pokretanje	—	Jedan pritisak/otpuštanje okidača/prekidača za pokretanje će uključiti alat (prsten za radno LED svetlo i statusna lampica alata svetle). Alat se sada može koristiti. Alat će ostati uključen i spreman za upotrebu 2 minuta. Ako se svetla isključe, prekidač će morati ponovo da se pritisne kako bi se omogućilo pokretanje alata. **Normalni režim:** Pritisnite prekidač za pokretanje da biste započeli ciklus presovanja, otpustite kada se alat zaključa. Normalni režim je fabričko podešavanje. **Kontrolni režim:** Otpustite prekidač za pokretanje da biste aktivirali nastavak na radnom komadu. Uradite potrebna podešavanja. Pritisnite prekidač za pokretanje ponovo da biste započeli ciklus presovanja, otpustite kada se alat zaključa. Kada se zaključao otpuštanje prekidača neće zaustaviti alat. Ovo obezbeđuje dosledan, uzastopan integritet presovanog spoja. Režim se može promeniti pomoću RIDGID link aplikacije, pogledajte poglavlje „Povezivanje RIDGID link aplikacije (bežična komunikacija)“.
Dugme za opoziv	⇨	Omogućuje da se alat otpusti bez završetka presovanja. Ako se upotrebi, presovani spoj nije završen i mora se ponoviti.
Klin za montažu nastavka	—	Pričvršćuje nastavak za alat. Da bi alat radio mora se potpuno umetnuti

Slika 3 – Šema komandi

Ikonica	Neprestano svetlo	Trepćuće svetlo	Opis
		Plava	Povezivanje sa RIDGID link aplikacijom je moguće.
	Plava		Povezivanje sa RIDGID link aplikacijom je uspostavljeno.
	Zelena		Alat je u „Normalnom režimu“, u pripravnosti, spreman za rad.
	Plava		Alat je u „Kontrolnom režimu“, u pripravnosti, spreman za rad.
		Zelena	Ciklus presovanja je završen.
		Crvena (4 sekunde)	Ciklus presovanja je prekinut (ventil je otvoren ručno / prerano pre nego što je postignuto presovanje). Potvrdite ispravno podešavanje i ponovo započnite upotrebu. Pogledajte RIDGID link aplikaciju za više informacija.
		Crvena	Klin za montažu nastavka nije umetnut do kraja. Alat neće raditi. U potpunosti umetnite klin. Ako lampice i dalje svetle, odnesite alat na servisiranje.
	Crvena		Aparat ima grešku i neće raditi. Uklonite bateriju i ostavite aparat da miruje, a zatim ponovno umetnite bateriju. Ako lampica i dalje SVETLI, odnesite aparat na servisiranje. Pogledajte RIDGID link aplikaciju za više informacija.
		Žuta	Istrošena baterija. Napunite bateriju/umetnite potpuno punu bateriju.
		Crvena + žuta	Istrošena baterija. Alat neće raditi. Napunite bateriju/umetnite potpuno punu bateriju.
	Žuta		Alat je blizu zaključavanja sa „zaštitom od krađe“. Korisnik može otključati alat putem RIDGID link aplikacije. Ako to nije vaš alat, vratite ga u servisni centar ili prvobitnom korisniku.
		Žuta	
	Žuta		Alat je zaključan sa „zaštitom od krađe“. Korisnik može otključati alat putem RIDGID link aplikacije. Ako to nije vaš alat, vratite ga u servisni centar ili prvobitnom korisniku.
	Crvena		

Slika 4 – Statusne lampice alata

Temperatura skladištenja ..... 32° F do 113° F (0° C do 45° C)

Težina (bez baterije/priključka) ..... 3,57 lbs. (1,62 kg)

Dimenzije (bez baterije/priključka) ..... 13" x 4,3" x 2,6" (330 mm x 109 mm x 66 mm)

Zvučni pritisak (L_{PA})* ..... < 67,8 dB(A), K=2,5 dB(A)

Zvučni pritisak (L_{PW})* ..... < 75,8 dB(A), K=2,5 dB(A)

Vibracije* ..... < 0,71 m/s², K=1,5 m/s²

* Merenje zvuka i vibracija je izvršeno u skladu sa standardizovanim testovima po standardu EN 62481-1.
- Nivoi vibracija se mogu koristiti za poređenje sa drugim alatima i za preliminarnu procenu izloženosti.
- Emisija zvuka i vibracija može varirati usled lokacije i konkretne upotrebe ovih alata.
- Nivo dnevne izloženosti na zvuk i vibracije se mora proceniti za svaku pojedinačnu primenu i ako je potrebno, moraju se preduzeti prikladne sigurnosne mere. Procena nivoa izloženosti mora uzeti u obzir vreme kada je alat ISKLJUČEN i nije u upotrebi. Ovo može značajno umanjiti nivo izloženosti u toku ukupnog radnog perioda.

Standardna oprema

Pogledajte RIDGID katalog u vezi detalja o opremi opremljenoj konkretnim kataloškim brojevima alata.

NAPOMENA! Nastavci RIDGID steznog alata nude se u dve “serije”:
- Serija Standard
- Serija Compact

Ove serije nastavaka se ne mogu međusobno izmenjivati. Nastavci serije Standard će funkcionisati isključivo uz alate serije Standard (RP 350, RP 351, RP 342-XL, RP 340, RP 330, 320-E, CT-400). Nastavci serije Compact će funkcionisati isključivo uz alate serije Compact (RP 251, RP 240, RP 241, RP 200, RP 210, 100B).

⚠ UPOZORENJE Koristite samo RIDGID stezne alate i RIDGID nastavke za stezne alate kada su navedeni za upotrebu uz sistem od strane proizvođača priključaka. Upotreba neodgovarajućih steznih alata i/ili nastavaka za sistem može da uzrokuje curenje sistema, oštetiti stezni alat ili nastavak, poništi garanciju ili uzrokuje teške telesne povrede.

NAPOMENA Izbor odgovarajućih materijala i metode spajanja je odgovornost sistemskog konstruktora i/ili instalatera. Pre pokušaja instalacije, treba sprovesti pažljivu procenu konkretnog radnog okruženja, uključujući hemijskog okruženja i temperature. *Konsultujte proizvođača sistema sa presovanim priključcima u vezi izbora*.

Kontaktirajte proizvođača priključaka za konkretne informacije o sistemu, uključujući kompatibilna creva, materijale, uputstva za montažu, minimalno rastojanje između priključaka, zaptivni materijal, kontrolu, testiranje, itd. Pogrešna montaža može da uzrokuje curenje sistema i značajnu materijalnu štetu.

Povezivanje RIDGID link aplikacije (bežična komunikacija)

Stezni alat RIDGID® RP-251 uključuje bežičnu tehnologiju koja omogućava komunikaciju sa odgovarajuće opremljenim pametnim telefonima ili tabletima („uređajima“) koji koriste operativne sisteme iOS ili Android. To omogućava korisniku da pregleda i preuzme sačuvane podatke o poslu i da kreira izveštaje i ažurira firmver. Za najbolje korisničko iskustvo, preporučuje se ažuriranje firmvera. Proverite i po potrebi ažurirajte firmver alata pre prve upotrebe proizvoda i redovno nakon toga.

1. Preuzmite odgovarajuću RIDGID® link aplikaciju na svoj uređaj odlaskom na RIDGID.com/apps, Google Play Store ili Apple App Store.
2. Kada je alat UKLJUČEN, lampica ((•)) će treptati plavo ako je moguće povezivanje sa uređajem. *Pogledajte sliku 4.*
3. Pronađite na svom uređaju ikonicu RIDGID Link aplikacije i zatim pokrenite aplikaciju označavanjem ikonice. Putem aplikacije pretražite alate u blizini i izaberite željeni RIDGID alat. Pogledajte uputstva svog uređaja za konkretne informacije o tome kako da se povežete preko bežične tehnologije. Kada se povežete, lampica ((•)) će neprestano svetleti plavo.

   Nakon početnog uparivanja, većina uređaja će se automatski povezati sa aparatom kada je bežična tehnologija aktivna, u dometu i ako su podešavanja uređaja konfigurisana da to uradi. Aparat treba da bude udaljen manje od 33 ft. (10 m) od uređaja koji se detektuje. Bilo kakva prepreka između aparata i uređaja može smanjiti operativni domet.
4. Nakon uparivanja, sistem će proveriti da li postoje ažuriranja firmvera. Sledite uputstva aplikacije da biste, ako je potrebno, pokrenuli ažuriranje. Nemojte koristiti alat dok su ažuriranja u toku. Dok je ažuriranje firmvera u toku, nijedna LED lampica neće biti UPALJENA. Proverite uputstva aplikacije da biste potvrdili da je instaliran novi firmver.
5. Sledite uputstva aplikacije za upotrebu. Ne dozvolite da vam upotreba aplikacije odvraća pažnju od praćenja procesa. Nepažnja prema procesu može dovesti do gubitka kontrole.
6. Bežična komunikacija se ISKLJUČUJE kada se isključi glavno napajanje. Isključite bežičnu komunikaciju na uređaju da biste smanjili pražnjenje baterije uređaja.

Pregled pre upotrebe

⚠ UPOZORENJE

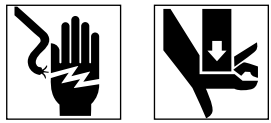

Svakodnevno pre upotrebe pregledajte stezni alat i nastavke. Ispravite bilo kakav problem kako biste smanjili opasnost od teške povrede usled strujnog udara, nagnječenja, otkaza nastavka i drugih uzroka i kako biste sprečili oštećenje alata.

1. Izvadite bateriju iz alata.
2. Očistite bilo kakvo ulje, mast ili nečistoću sa opreme, a posebno ručke i komande. Ovo olakšava pregled i pomaže u prevenciji od klizanja alata ili komandi u rukama.
3. Na steznom alatu proverite sledeće:
   - Da li je sve ispravno montirano, održavano i kompletirano.

- Postojanje bilo kakvih slomljenih, istrošenih, nedostajućih, neporavnatih ili spojenih delova. Proverite da li je petlja od tkanine u dobrom stanju.
- Lako kretanje klina za montažu nastavka između potpuno otvorene i potpuno zatvorene pozicije. Klin mora da se zaključa u svakoj poziciji. Proverite da li se okidač/prekidač za pokretanje slobodno kreće i ne zapinje ili blokira.
- Prisustvo i čitljivost upozoravajuće nalepnice *(Slika 1A ili 1B)*.
- Bilo kakvo drugo stanje koje može sprečavati normalan i bezbedan rad.

  Stezni alat nemojte koristiti dok se problemi ne reše.

4. Proveravajte i održavajte nastavke alata u skladu sa njihovim uputstvima. Skinite nastavak sa alata. Proverite da li je nastavak u dobrom stanju jasno označen za upotrebu.
5. Pregledajte i izvršite održavanje sve druge korišćene opreme u skladu sa uputstvima, kako biste osigurali njeno pravilno funkcionisanje.

Podešavanje i rad

⚠ UPOZORENJE



Prste i šake držite podalje od steznih nastavaka tokom ciklusa presovanja. Prsti ili šake mogu biti zgnječeni, polomljeni ili odsečeni ako se nađu unutar nastavka ili između nastavka i drugih predmeta (kao što su alat, radni komad i okolni delovi).

Velike sile koje nastaju prilikom upotrebe proizvoda mogu slomiti ili baciti delove i time dovesti do povrede. Odmaknite se tokom upotrebe i nosite odgovarajuću zaštitnu opremu, uključujući i zaštitu za oči.

Koristite ispravne kombinacije alata, nastavka i priključka. Nepravilne kombinacije mogu prouzrokovati nedovršen presovani spoj, što povećava rizik od curenja, oštećenja opreme i povrede.

Sledite odeljak Podešavanje i Rad kako biste smanjili opasnost od povreda nagnječenja i drugih uzroka i da biste sprečili oštećenje alata.

1. Proverite prikladnost radnog okruženja *(pogledajte Opšta sigurnosna upozorenja u vezi električnog alata).* Rad vršite na čistoj, ravnoj, stabilnoj, suvoj lokaciji. Nemojte koristiti alat dok stojite u vodi.
2. Proverite posao koji treba uraditi i odredite ispravan RIDGID alat i RIDGID nastavak za to prema njihovim tehničkim podacima. Korišćenje neodgovarajuće opreme za obavljanje posla može dovesti do povrede, oštećenja alata i nepotpunih spojeva.
3. Proverite da li je sva oprema pregledana i podešena prema njihovim uputstvima.

Skidanje/postavljanje nastavaka

1. Izvadite bateriju iz alata.
2. Potpuno otvorite klin za montažu nastavka. Skinite/postavite odgovarajući nastavak *(Slika 5)*.
3. Potpuno zatvorite klin za montažu nastavka dok se ne zaključa u zatvorenoj poziciji. Klin za montažu nastavka mora biti potpuno zatvoren kako bi se sprečilo oštećenje alata tokom upotrebe.

NAPOMENA: Nemojte vršiti rad alatom bez postavljenog nastavka, ovo može oštetiti alat.



Slika 5 – Klin za montažu nastavka

Priprema spajanja

NAPOMENA Ova uputstva su opšta praksa za nekoliko tipova nastavaka za stezne alate. Uvek sledite konkretna uputstva za nastavak steznog alata koji se koristi i konkretna uputstva za instalaciju proizvođača priključka kako biste umanjili rizik od nepravilnih presovanih priključaka i znatne materijalne štete.

1. Pripremite presovani priključak u skladu sa uputstvima proizvođača priključka.
2. Suvim rukama, stavite potpuno napunjenu bateriju u alat.
3. Nakon stavljanja baterije, alat se neće UKLJUČITI dok se ne pritisne i otpusti okidač za uključivanje alata. Kada je alat uključen, prsten za radno LED svetlo će se UKLJUČITI, a statusna lampica alata će biti zelena ili plava u zavisnosti od režima. Alat se sada može koristiti.
4. Nakon 120 sekundi bez rada, alat će se isključiti dok se ne pritisne okidač za ponovno uključivanje alata. Alat se isključuje ako je prsten za radno LED svetlo ISKLJUČEN. Okidač za uključivanje neće aktivirati alat; potrebno je da još jednom pritisnete okidač da biste pokrenuli radni ciklus alata.

Stezanje priključka običnim makazastim čeljustima

1. Stegnite ručke čeljusti da biste otvorili čeljusti. U mnogim slučajevima to se može uraditi jednom rukom *(pogledajte sliku 6)*.



Slika 6 – Otvaranje čeljusti jednom rukom

2. Postavite otvorene čeljusti oko priključka *(Slika 7)*. Pravilno poravnajte profil čeljusne prese sa konturom priključka kako je to naznačeno u *Uputstvu za instalaciju, proizvođača priključka.* Otpustite ručke čeljusti da biste zatvorili čeljusti oko priključka. Nemojte dopustiti da sklop čeljusti visi sa priključka. Alat može neočekivano pasti i prouzrokovati tešku povredu ili smrt.



Slika 7 – Postavljanje makazastih čeljusti oko priključka

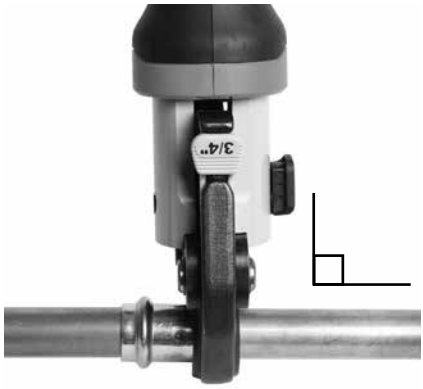

Slika 8 – Postavljane čeljusti pod pravim uglom u odnosu na priključak

3. Proverite da li je čeljust pravilno postavljena i pod pravim uglom u odnosu na priključak *(Slika 8)*. Prste i šake držite podalje od čeljusti i da biste izbegli nagnječenje unutar čeljusti ili između čeljusti i okolnih delova.

   Ako je radno svetlo alata ISKLJUČENO, uključite alat tako što ćete jednom pritisnuti i otpustiti prekidač alata. Alat je sada spreman da izvrši presovanje.

   Normalni režim: Pritisnite okidač/prekidač za pokretanje *(Slika 9)*. Kada radni ciklus alata započne i valjci uspostave kontakt sa kracima čeljusti, alat će se zaključati i automatski završiti ciklus. Kada se zaključao otpuštanje prekidača neće zaustaviti alat. Ovo obezbeđuje dosledan, uzastopan integritet presovanog spoja.

Kontrolni režim: Pritisnite okidač/prekidač za pokretanje *(Slika 9)*. Čeljusti će zahvatiti priključak ali presovani spoj nije načinjen. Uradite potrebna podešavanja. Ponovo pritisnite prekidač za pokretanje, alat će se zaključati i automatski završiti ciklus. Kada se zaključao otpuštanje prekidača neće zaustaviti alat. Ovo obezbeđuje dosledan, uzastopan integritet presovanog spoja.

Ako alat mora da bude uklonjen pre završetka spajanja, otpustite okidač/prekidač za pokretanje, pritisnite dugme za opoziv *(Slike 1A & 1B)*.

NAPOMENA Svaki put kada se dugme za opoziv pritisne, presovanje NIJE završeno i priključak se mora pritisnuti ponovo da bi obezbedio završetak. Ako alat otkaže u toku rada, postupite po proceduri.



Slika 9 – Presovanje priključka

4. Otpustite okidač/prekidač za pokretanje.
5. Stegnite ručke čeljusti da biste otvorili čeljusti.
6. Uklonite čeljust sa priključka. Izbegavajte oštre ivice koje se mogu formirati na priključku tokom pritiska.
7. Kada je rad završen, izvadite bateriju iz alata.

Presovanje priključka tipičnim aktuatorom i kompletom prstenaste prese

1. Otvorite prsten i postavite ga oko priključka. Pravilno poravnajte profil prstenaste prese sa konturom priključka kako je to naznačeno u *Uputstvu za instalaciju, proizvođača priključka.* Otpustite prsten da bi se zatvorio oko priključka *(Slika 10)*.
2. Proverite da li je u alat pravilno postavljen odgovarajući aktuator. Stegnite ručke aktuatora da biste otvorili šiljke aktuatora. Poravnajte šiljke aktuatora sa otvorima prstena. Otpustite ručke aktuatora i potpuno umetnite šiljke aktuatora u otvore prstena *(Slika 10)*. Neusklađeni šiljak aktuatora sa otvorom prstena može tokom presovanja oštetiti prsten ili aktuator. Nemojte dopustiti da alat i aktuator visi sa prstenaste prese. Alat može neočekivano pasti i prouzrokovati tešku povredu ili smrt.



Slika 10 – Postavljanje aktuatora na prstenasti presu

3. Proverite da li je prsten pravilno postavljen i pod pravim uglom u odnosu na priključak. Prste i šake držite podalje od aktuatora i prstena da biste izbegli nagnječenje unutar nastavka ili između nastavka i okolnih delova.

   Ako je radno svetlo alata ISKLJUČENO, probudite alat tako što ćete jednom pritisnuti i otpustiti prekidač alata. Alat je sada spreman da izvrši presovanje.

   Normalni režim: Pritisnite okidač/prekidač za pokretanje *(Slika 1)*. Kada radni ciklus alata započne i valjci uspostave kontakt sa kracima čeljusti, alat će se zaključati i automatski završiti ciklus. Kada se zaključao otpuštanje prekidača neće zaustaviti alat. Ovo obezbeđuje dosledan, uzastopan integritet presovanog spoja.

   Kontrolni režim: Pritisnite okidač/prekidač za pokretanje *(Slika 1)*. Čeljusti će zahvatiti priključak ali presovani spoj nije načinjen. Uradite potrebna podešavanja. Ponovo pritisnite prekidač za pokretanje, alat će se zaključati i automatski završiti ciklus. Kada se zaključao otpuštanje prekidača neće zaustaviti alat. Ovo obezbeđuje dosledan, uzastopan integritet presovanog spoja.

   Ako alat mora da bude uklonjen pre završetka spajanja, otpustite okidač/prekidač za pokretanje, pritisnite dugme za opoziv *(Slika 1)*.

NAPOMENA Svaki put kada se dugme za opoziv pritisne, presovanje NIJE završeno i priključak se mora pritisnuti ponovo da bi obezbedio završetak. Ako alat otkaže u toku rada, postupite po proceduri.

4. Otpustite okidač/prekidač za pokretanje.
5. Stegnite ručke aktuatora da biste otvorili aktuator. Skinite aktuator sa prstena.
6. Skinite prsten sa priključka. Izbegavajte oštre ivice koje se mogu formirati na priključku tokom pritiska.
7. Kada je rad završen. Izvadite bateriju iz alata.

Provera priključka

1. Na priključku proverite sledeće:
   - Pun ulaz cevi u priključak.
   - Značajno nepodudaranje cevi. Malo nepodudaranje na presovanom spoju se smatra normalnim.
   - Nepodudaranje nastavka sa ivicom priključka. Iskrivljen ili deformisan priključak.
   - Bilo koji drugi problem prema proizvođaču priključka. Ovo može uključiti skidanje kontrolnog prstena ili oznake (koja se koristi da ukaže kako spoj još nije presovan).

     Ako se nađu bilo kakvi problemi, skinite priključak i postavite novi presovani spoj.
2. Testirajte presovani spoj u skladu sa uputstvima proizvođača konektora, uobičajene prakse i važećih pravila.

Rad po hladnom vremenu

Kako temperatura opada, hidraulična tečnost se zgušnjava i učinak baterije opada. Da bi se smanjio rizik od nepravilne upotrebe, stezni alat RP 251 neće raditi van naznačenog raspona temperature, kao što je označeno statusnim lampicama na alatu *(Slika 5)*.

Kada su uslovi okruženja van naznačenog temperaturnog opsega, držite alat i bateriju u prostoru sa dobrim uslovima do same upotrebe.

Skladištenje

Izvadite bateriju iz steznog alata. Stezni alat, nastavke i bateriju odložite u kutiju. Izbegavajte čuvanje alata na ekstremnoj toploti ili hladnoći. Alat se neće UKLJUČITI ako se nalazi izvan naznačenog raspona.

⚠ UPOZORENJE Alat čuvajte na suvom, obezbeđenom, zaključanom mestu koje je van domašaja dece i osoba koje nisu upoznate sa steznim alatom. Alat je opasan u rukama neobučenih korisnika.

Uputstva za održavanje

⚠ UPOZORENJE

Vodite računa da baterija bude izvađena iz alata pre nego što počnete sa održavanjem ili bilo kakvim podešavanjem.

Čišćenje i podmazivanje

1. Svakodnevno čistite alat čistom suvom krpom.
2. Proverite klin za montažu nastavka i podmažite ga sa silikonskim mazivom, ako je potrebno.
3. Kod svake upotrebe proverite povratne opruge u nastavcima. Nastavci moraju da se slobodno otvaraju i zatvaraju uz samo blagi napor prstiju.

Ažuriranje firmvera

Za najbolje korisničko iskustvo, preporučuje se ažuriranje firmvera. Proverite i po potrebi ažurirajte firmver alata pre prve upotrebe proizvoda i redovno nakon toga. *Pogledajte poglavlje Povezivanje RIDGID link aplikacije*.

Lociranje i uklanjanje kvarova

PROBLEM	MOGUĆI UZROK	REŠENJE
Alat se neće UKLJUČITI kada se pritisne okidač /prekidač za pokretanje.	Baterija je potpuno prazna ili nije ispravna.	Stavite potpuno napunjenu bateriju/ zamenite bateriju.
	Baterija nije pravilno stavljena u dršku alata.	Proverite da li je baterija stavljena do kraja.
Nastavak se zaključao oko priključka.	Presovani spoj nije uspešno završen.	Pritisnite dugme za opoziv presovanja kako biste uklonili čeljusti sa priključka. Proverite i ponovo presujte priključak.
Izrađeni priključci nisu potpuni.	Upotrebljene pogrešne čeljusti za veličinu ili materijal cevi.	Postavite odgovarajući nastavak.
	Alat nije bio postavljen pod pravim uglom u odnosu na cev.	Ponovite izradu presovanog spoja uz novi priključak i novu cev. Vodite računa da alat bude postavljen pod pravim uglom u odnosu na cev.
	Ocrt stezanja na nastavku nije poravnat sa ocrtom na priključku.	Ponovite izradu presovanog spoja uz priključak i novu cev. Vodite računa da ocrt stezanja na nastavku bude poravnat sa ocrtom na priključku.
	Potrebno je popraviti alat.	*Pogledajte kontaktne informacije* najbližeg RIDGID-ovog ovlašćenog nezavisnog servisnog centra.
Iz alata curi ulje.	Zaptivač ili mehanički problemi.	
Motor radi ali alat ne izvršava radni ciklus.	Nizak nivo ulja.	*Pogledajte kontaktne informacije* najbližeg RIDGID-ovog ovlašćenog nezavisnog servisnog centra.
Alat se zaustavlja u toku rada.	Nizak nivo ulja.	

Za statusne lampice alata, pogledajte Sliku 5.
U vezi ažuriranja firmvera pogledajte poglavlje Povezivanje RIDGID link aplikacije.

Servisiranje i popravke

⚠ UPOZORENJE

Neodgovarajuće servisiranje ili popravak može učiniti mašinu opasnom za rad.

Servis i popravku steznog alata RP 251 mora izvršiti RIDGID ovlašćeni nezavisni servisni centar za stezne alate.

Za informacije o najbližem RIDGID ovlašćenom nezavisnom servisnom centru ili u vezi pitanja o servisu i popravci, *pogledajte poglavlje Kontaktne informacije* u ovom uputstvu.

Opcionalna oprema

⚠ UPOZORENJE

Da biste smanjili opasnost od povrede, koristite isključivo opremu koja je konstruisana i preporučena za rad sa steznim alatom RP 251s kao što je ona prikazana ispod.

Kataloški br.	Opis
78258	Kofer za prenošenje, RP 251

Baterija

Kataloški br.	Opis	Kapacitet
55183	RB-1225R	12V 2.5Ah Li-Ion

Baterija će funkcionisati uz bilo koji punjač sa kataloškim brojem RBC-121.

Punjači i kablovi

Kataloški br.	Opis	Oblast	Tip utikača
55193	Punjač	SAD, Kanada, Meksiko	A
55198	Punjač	Evropa	C
55203	Punjač	Kina	A
55208	Punjač	Australija & Južna Amerika	I
55213	Punjač	Japan	A
55218	Punjač	Ujedinjeno Kraljevstvo	G
44798	Kabl punjača	Severna Amerika	A
44808	Kabl punjača	Evropa	C
44803	Kabl punjača	Kina	A
44813	Kabl punjača	Australija iamp; LA	I
44818	Kabl punjača	Japan	A
44828	Kabl punjača	Ujedinjeno Kraljevstvo	G

Za kompletan spisak RIDGID® opreme za ovaj alat, *pogledajte online Ridge Tool katalog na RIDGID.com ili pogledajte Kontaktne informacije.*

Odstranjevanje

Alat i sve odgovarajuće baterije, dodatnu opremu i ambalažu treba reciklirati na ekološki prikladan način. Pronađite lokalne firme koje se bave reciklažom. Odložite u skladu sa svim važećim propisima. Kontaktirajte lokalnu instituciju za upravljanje otpadom za više informacija.



Ne odlažite električnu opremu i baterije sa kućnim otpadom!

Za zemlje EZ: Prema Evropskoj direktivi 2012/19/EU za otpadnu električnu i elektronsku opremu i njenoj implementaciji u nacionalno zakonodavstvo, električna oprema koja više nije upotrebljiva i, prema Uredbi (EU) 2023/1542, baterije koje više nisu upotrebljive moraju se sakupljati odvojeno i odlagati na ekološki prikladan način.

Elektromagnetna kompatibilnost (EMC)

Pojam elektromagnetna kompatibilnost označava sposobnost proizvoda da lako funkcioniše u okolini u kojoj su prisutna elektromagnetna zračenja i elektrostatička pražnjenja, a da ne stvara elektromagnetne smetnje u drugoj opremi.

NAPOMENA Ovi alati su usklađeni sa važećim EMC standardima. Međutim, njihovo ometanje drugih uređaja se ne može isključiti. Svi testirani EMC standardi se navode u tehničkoj dokumentaciji alata.

Пресс-инструмент RP 251



⚠ ВНИМАНИЕ!

Перед началом эксплуатации прибора внимательно прочитайте данное Руководство по эксплуатации. Непонимание и несоблюдение содержания данного руководства может привести к поражению электрическим током, пожару и/или серьезной травме.

RIDGID

Содержание

Знаки безопасности 331

Основные предупреждения по безопасному использованию электроинструмента ... 331
Безопасность в рабочей зоне 332
Электробезопасность 332
Личная безопасность 332
Использование электроинструмента и уход за ним 333
Использование инструмента с питанием от аккумулятора и уход за ним 334
Обслуживание 334

Информация по технике безопасности при работе с данным инструментом 334
Меры предосторожности при использовании пресс-инструмента 334

Контактная информация RIDGID 335

Описание 335

Технические характеристики 336
Стандартные принадлежности 337

Подключение к приложению RIDGID Link (беспроводная связь) 339

Предэксплуатационный осмотр 339

Подготовка к работе и эксплуатация инструмента 340
Снятие/установка насадки 341
Подготовка соединения 341
Обжатие фитинга с использованием обычных пресс-клещей ножничного типа 341
Обжатие фитинга с использованием типовой рабочей насадки и комплекта обжимных колец 343
Проверка пресс-соединения 344

Эксплуатация в холодных погодных условиях 344

Хранение 344

Инструкция по техническому обслуживанию 344
Чистка и смазка 344
Обновление прошивки 344
Обслуживание и ремонт 345
Поиск и устранение неисправностей 345

Дополнительные принадлежности 346

Утилизация 347

Электромагнитная совместимость (ЭМС) 347

Положение FCC/ICES ..... Внутренняя задняя крышка

Сообщение об уязвимостях в системе безопасности продукта ..... Внутренняя сторона задней обложки

Декларация соответствия ..... Внутренняя сторона задней обложки

Пожизненная гарантия ..... Задняя обложка

Перевод исходных инструкций

Знаки безопасности

В данном руководстве по эксплуатации и на продукте обозначения техники безопасности и сигнальные слова используются для сообщения важной информации по безопасности. В данном разделе приведено пояснение значения этих сигнальных слов и обозначений.



Это обозначение опасности. Оно используется, чтобы предупредить вас о потенциальной опасности получить травму. Соблюдайте требования всех сообщений по технике безопасности, которые следуют за данным знаком, чтобы избежать возможных травм или летального исхода.

⚠ ОПАСНОСТЬ ОПАСНОСТЬ указывает на опасную ситуацию, которая, если ее не избежать, приведет к летальному исходу или к серьезной травме.

⚠ ВНИМАНИЕ! ВНИМАНИЕ указывает на опасную ситуацию, которая, если ее не избежать, может привести к летальному исходу или к серьезной травме.

⚠ ОСТОРОЖНО ОСТОРОЖНО указывает на опасную ситуацию, которая, если ее не избежать, может привести к незначительной травме или к травме средней тяжести.

ПРЕДУПРЕЖДЕНИЕ ПРЕДУПРЕЖДЕНИЕ указывает на информацию, относящуюся к защите имущества.



Этот символ означает «внимательно прочитайте руководство по эксплуатации перед использованием оборудования». Руководство по эксплуатации содержит важную информацию по безопасной и правильной работе с оборудованием.



Этот символ означает "всегда надевайте защитные очки с боковыми щитками или закрытые защитные очки при эксплуатации этого оборудования, чтобы снизить риск травмы".



Этот символ указывает на то, что это электрооборудование соответствует требованиям применимых директив ЕС.



Этот символ означает, что данное электрооборудование запрещается утилизировать вместе с бытовыми отходами. *См. раздел "Утилизация".*



Это информационный символ, который означает, что информацию об изделии (включая руководство по эксплуатации) можно получить, отсканировав расположенный рядом QR-код.



Этот символ обозначает год изготовления продукта.



Данный символ обозначает опасность дробления рук, пальцев или других частей тела.



Этот символ указывает на опасность поражения электрическим током.



Этот символ означает, что для зарядки аккумуляторов RIDGID® серии RB-12XXX (таких, как RIDGID RB1225RR и RB-1225) можно использовать данное оборудование.

Основные предупреждения по безопасному использованию электроинструмента*

⚠ ВНИМАНИЕ

Прочтите все предупреждения по безопасному использованию, изучите инструкции, иллюстрации и технические характеристики, предоставляемые с этим электроинструментом. Несоблюдение всех перечисленных ниже инструкций может привести к поражению электрическим током, пожару и/или серьезной травме.

СОХРАНИТЕ ВСЕ ПРЕДУПРЕЖДЕНИЯ И ИНСТРУКЦИИ ДЛЯ ПОСЛЕДУЮЩЕГО ИСПОЛЬЗОВАНИЯ!

Используемый в предупреждениях термин «электроинструмент» относится к электроинструментам с питанием от сети (со шнуром питания) и от аккумулятора (без шнура питания).

* Текст, приведенный в разделе с основными предупреждениями по безопасному использованию электроинструмента в данном руководстве, извлечен дословно, как требуется, из действующего стандарта UL/CSA/EN 62841-1. В этом разделе содержатся общие правила техники безопасности для различных видов электроинструментов. Не все меры предосторожности распространяются на все электроинструменты, к данному электроинструменту применяются не все меры предосторожности.

Безопасность в рабочей зоне

- **Рабочая зона должна быть расчищена и хорошо освещена.** Несчастные случаи происходят, как правило, в загроможденных и слабоосвещенных зонах.
- **Запрещается использовать электроинструменты во взрывоопасных средах, то есть при наличии горючих жидкостей, газов или пыли.** Электроинструмент создает искры, которые могут привести к воспламенению пыли или газов.
- **Не допускается присутствие детей и посторонних лиц во время работы с электроинструментом.**. Отвлечение внимания может привести оператора к потере управления инструментом.

Электробезопасность

- **Вилки на шнурах питания электроинструмента должны подходить к сетевым розеткам. Запрещается какое-либо изменение конструкции вилки. Запрещается использование любых переходных вилок для электроинструмента с заземлением (заземленного).** Использование немодифицированных вилок и соответствующих розеток снижает опасность поражения током.
- **Не прикасайтесь к заземленным или замкнутым на землю поверхностям, например, к трубам, радиаторам, кухонным печам и холодильникам.** Если тело человека заземлено или замкнуто на землю, опасность поражения электротоком повышается.
- **Запрещается подвергать электроинструменты воздействию дождя или влаги.** Проникновение воды внутрь электроинструмента увеличивает опасность поражения электрическим током.
- **Обращайтесь со шнуром электропитания надлежащим образом. Запрещается использовать шнур питания для переноски или передвижения инструмента, а также для отключения его от электросети. Оберегайте шнур от воздействия тепла, смазочных материалов, острых краев и движущихся деталей устройств.** Использование поврежденных или запутанных шнуров повышают опасность поражения электрическим током.
- **При эксплуатации электроинструмента вне помещения используйте соответствующий удлинитель.** Применение шнура электропитания, предназначенного для эксплуатации вне помещений, снижает опасность поражения электрическим током.
- **Если приходится применять электроинструмент во влажном месте, используйте источник электропитания, оборудованный устройством защитного отключения (УЗО).** Использование УЗО снижает опасность поражения электрическим током.
- **Если приходится применять электроинструмент во влажном месте, используйте источник электропитания, оборудованный устройством защиты от токов замыкания на землю (RCD).** Использование УЗО снижает опасность поражения электрическим током.
- **Рекомендуется всегда подключать инструмент к питанию через устройство защитного отключения с остаточным током не более 30 мА.**

Личная безопасность

- **Будьте внимательны, контролируйте выполняемые действия и пользуйтесь здравым смыслом при работе с электроинструментом. Запрещается эксплуатировать электроинструмент, находясь в состоянии усталости или под действием наркотиков, алкоголя или лекарственных препаратов.** Потеря концентрации при работе с электроинструментами может привести к серьезным травмам.
- **Используйте индивидуальные средства защиты. Всегда надевайте защитные очки.** Использование в соответствующих условиях пылезащитной маски, ботинок с нескользящими подошвами, каски, берушей или других защитных средств снижает травмоопасность.
- **Не допускайте непреднамеренного запуска электроинструмента. Прежде чем брать электроинструмент в руки, переносить его или подключать к источнику постоян-**

ного и (или) батарейного питания, удостоверьтесь, что переключатель находится в выключенном положении. Переноска электроинструментов с пальцем на переключателе или подзарядка инструмента с переключателем в положении ВКЛ может привести к несчастному случаю.

- **Перед включением электроинструмента следует убрать любые гаечные ключи.**. Регулировочный или гаечный ключ, оставленный присоединенным к вращающейся детали, может привести к травме.
- **Не пытайтесь дотянуться. Всегда сохраняйте устойчивое положение и равновесие.** Это обеспечивает более уверенное управление электроинструментом в непредсказуемых ситуациях.
- **Надевайте подходящую одежду. Не надевайте свободную одежду или украшения. Оберегайте волосы, одежду и перчатки от движущихся частей.** Свободная одежда, украшения или длинные волосы могут попасть в движущиеся части.
- **Если в устройствах предусмотрено подсоединение к пылеочистителям и пылесборникам, проследите за тем, чтобы они были подсоединены и использовались правильно.** Использование пылесборников снижает риски, связанные с пылью.
- **Не допускайте состояния расслабленности и пренебрежения правилами безопасности, которые могут возникнуть при постоянном использовании инструмента.** Неосторожное действие может за долю секунды причинить серьезную травму.

Использование электроинструмента и уход за ним

- **Не перегружайте электроинструмент. Используйте соответствующий инструмент для каждого вида работы.** Правильный выбор электроинструмента в соответствии с его предназначением обеспечивает более качественное, безопасное и быстрое выполнение работы.
- **Запрещается использовать электроинструмент, если выключатель не включает и не выключает его.** Электроинструмент, который нельзя включить или выключить, представляет опасность и подлежит ремонту.
- **Отсоединяйте вилку от источника питания и/или извлекайте аккумулятор из электроинструмента, прежде чем выполнить какие-либо регулировки, замену принадлежностей или убрать инструмент на хранение.** Такие профилактические меры уменьшают риск непреднамеренного включения электроинструмента.
- **Храните неиспользуемые электроинструменты вдали от детей. Не допускайте использования электроинструмента лицами, не работавшими ранее с электроинструментом и не ознакомленными с данными инструкциями.** Электроинструменты представляют опасность в руках неквалифицированных пользователей.
- **Выполняйте надлежащее техническое обслуживание электроинструмента и его принадлежностей. Следите за тем, чтобы движущиеся части были отрегулированы и закреплены. Устраняйте поломки деталей или любые другие факторы, которые могут отрицательно повлиять на работу инструмента. В случае выхода электроинструмента из строя его необходимо отремонтировать до начала работы.** Многие несчастные случаи происходят вследствие применения электроинструментов, не прошедших надлежащего техобслуживания.
- **Следите за тем, чтобы режущие насадки были острыми и чистыми.** Режущий инструмент с острыми режущими кромками, за которым ведется надлежащий уход, реже заедает и более удобен в работе.
- **Используйте электроинструменты, принадлежности, рабочие наконечники и пр. в соответствии с настоящими инструкциями, принимая во внимание условия и цели эксплуатации.** Использование электроинструмента не по назначению может стать причиной опасной ситуации.
- **Следите за тем, чтобы ручки и захватные поверхности были сухими и чистыми; не допускайте попадания на них масла или смазки.** Скользкие ручки и захватные поверхности пре-

пятствуют безопасному обращению и управлению инструментом в непредвиденных ситуациях.

Использование инструмента с питанием от аккумулятора и уход за ним

- **Заряжайте аккумуляторы только с помощью зарядного устройства, указанного изготовителем.** Зарядное устройство, подходящее для аккумуляторов одного типа, может быть пожароопасным при зарядке аккумуляторов другого типа.
- **Используйте электроинструменты только с соответствующими аккумуляторами.** Использование любых других аккумуляторов может создать опасность травмирования или пожара.
- **Неиспользуемый аккумулятор храните в стороне от металлических предметов, таких как скрепки для бумаг, монеты, ключи, гвозди, винты и другие мелкие металлические предметы, которые могут соединить накоротко клеммы аккумулятора.** Короткое замыкание клемм аккумулятора может явиться причиной ожога или пожара.
- **В случае нарушения правил эксплуатации из аккумулятора может вытекать жидкий электролит; не допускайте контакта с электролитом. При случайном попадании электролита на кожу, смойте его водой. При попадании электролита в глаза промойте их водой и обратитесь к врачу.** Вытекающий из аккумулятора жидкий электролит может вызвать раздражение или ожог.
- **Не используйте поврежденный или видоизмененный аккумулятор или инструмент.** Поврежденные или видоизмененные аккумуляторы могут вести себя непредсказуемо, в результате чего возможно возгорание, взрыв или риск получения травмы.
- **Запрещается подвергать аккумулятор или инструмент воздействию огня или повышенной температуры.** Воздействие огня или температуры свыше 265 °F (130 °C) может вызвать взрыв.
- **Соблюдайте все инструкции по зарядке, не заряжайте аккумулятор или инструмент при температуре, выходящей за пределы температурного диапазона, указанного в инструкции.** Зарядка ненадлежащим образом или при температуре, выходящей за пределы указанного диапазона, может повредить аккумулятор, что повысит опасность пожара.

Обслуживание

- **Ремонт электроинструмента следует поручать квалифицированному персоналу и на замену использовать только идентичные запчасти.** Только таким образом гарантируется безопасность при использовании электроинструмента.
- **Запрещается ремонтировать поврежденные аккумуляторы.** Только изготовитель или уполномоченные сервисные компании должны выполнять ремонт аккумуляторов.

Информация по технике безопасности при работе с данным инструментом

⚠ ВНИМАНИЕ

В данном разделе содержится важная информация о безопасности, имеющая отношение именно к данному инструменту.

Чтобы снизить опасность поражения электротоком или другой тяжелой травмы, внимательно ознакомьтесь с указанными мерами предосторожности, прежде чем использовать пресс-инструменты.

СОХРАНИТЕ ВСЕ ПРЕДУПРЕЖДЕНИЯ И ИНСТРУКЦИИ ДЛЯ ПОСЛЕДУЮЩЕГО ИСПОЛЬЗОВАНИЯ!

В кейсе для переноски инструмента предусмотрено отделение для хранения инструкции, чтобы оператор всегда мог ей воспользоваться.

Меры предосторожности при использовании пресс-инструмента

- **Держите пальцы и руки подальше от пресс-насадок во время цикла обжима.** Ваши пальцы или руки могут быть раздавлены, раздроблены или ампу-

тированы, если они будут захвачены между насадкой или данным предметами и любыми другими деталями.

- **Не пытайтесь производить ремонт износившихся или поврежденных насадок пресс-соединения. Выбросьте все изношенные или поврежденные насадки.** Насадка, которая было заварена, отшлифована, просверлена или изменена каким-либо образом, может расколоться во время обжатия, что приведет к серьезной травме. Если не произвести замену всей обжимной насадки, это может привести к выходу из строя компонентов и серьезным травмам.
- **В процессе использования данного инструмента создаются большие силы, которые могут привести к поломке или разбросу деталей и причинить травму.** Не допускайте присутствия посторонних в рабочей зоне. Стойте на расстоянии от инструмента во время его использования и носите соответствующие средства защиты, включая средства защиты глаз.
- **Один человек должен контролировать рабочий процесс и управлять работой инструмента.** Чтобы снизить риск получения травмы, во время работы инструмента в зоне его действия должен находиться только оператор.
- **Используйте исключительно пресс-инструменты RIDGID® только с соответствующими насадками для пресс-соединения , произведенные или одобренные RIDGID.** Иное использование или внесение изменений в пресс-инструмент с целью иного применения может привести к повреждению пресс-инструмента, принадлежностей и/или травматизму.
- **Используйте подходящие комбинации инструмента, насадок и фитингов.** Неправильные комбинации могут привести к неполному соединению, что повышает риск утечек, повреждения оборудования и травматизма.
- **Не модифицируйте инструмент.** Любое изменение инструмента может привести к травмам и аннулированию гарантии на инструмент.
- **Перед тем, как приступить к использованию пресс-инструмента RIDGID®, прочтите и изучите следующее:**
  - Настоящее руководство по эксплуатации
  - Инструкции к используемым насадкам
  - Руководство по использованию аккумулятора/зарядного устройства
  - Инструкции изготовителя по установке фитинга
  - Инструкции на любое другое оборудование или материал, используемые с этим инструментом

  Несоблюдение всех инструкций и предупреждений может привести к повреждению имущества и/или к серьезной травме.

Контактная информация RIDGID

Если у вас возникли вопросы, касающиеся данного изделия RIDGID®:

- Обратитесь к местному дистрибьютору RIDGID.
- Чтобы найти контактный телефон местного дистрибьютора RIDGID, войдите на сайт RIDGID.com.
- Обратитесь в службу технической поддержки Ridge Tool по адресу ProToolsTechService@Emerson.com или в США и Канаде по телефону 844-789-8665.

Описание

Пресс-инструмент RIDGID® модели RP 251, используемый с надлежащими насадками, предназначен для механического обжима фитингов на трубах для создания неразъемных водонепроницаемых уплотнений, например, в водопроводах, системах отопления, кондиционирования и охлаждения.

Когда происходит нажатие кнопки включения/пусковой кнопки на пресс-инструменте, внутренний электродвигатель приводит в действие гидравлический насос, который подает жидкость в цилиндр инструмента, перемещая плунжер вперед и прикладывая усилие к насадке, которая запрессовывает фитинг. Цикл обжима занимает около 4 секунд. Как только начнется цикл деформирования фитинга, он автоматически продолжится до своего завершения, даже если кнопка включения/пусковая кнопка будет отпущена.

Инструмент включает в себя второй режим эксплуатации ("Режим управления"), который может быть включен с помощью приложения RIDGID Link. Режим управления позволяет фитингу быть введены до обжатия, делая возможным подтверждение правильного выравнивания насадки, фитинга и трубы.

Индикаторы состояния инструмента отображают такие параметры, как состояние инструмента, состояние аккумулятора, необходимость технического обслуживания или несоответствующая температура. Рабочая подсветка включается при нажатии кнопки включения/пусковой кнопки для подачи питания на инструмент и подсветки рабочей зоны. Инструмент выключается через 120 секунд бездействия.

Барабан можно вращать на 360° для более удобного доступа в местах с ограниченным пространством. Инструмент снабжен матерчатыми петлями, которые можно использовать для крепления соответствующих приспособлений, например, плечевых ремней или пристегивающихся страховочных поясов.

Пресс-инструмент оснащен средством беспроводной связи для подключения к смартфонам и планшетам. Дополнительную информацию см. в разделе *"Подключение к приложению RIDGID Link (беспроводная связь)"*.



Рисунок 1A – Пресс-инструмент RIDGID RP 251



Рис. 1B – Индикаторы состояния/ Предупреждающая наклейка



Рис. 2 – Серийный номер машины - Цифры в кружке обозначают год и месяц изготовления. (ГГ = год, ММ = месяц,)

Технические характеристики

Насадки..... RIDGID серии Compact

Рабочий ход..... 1,2 дюйма (30,5 мм)

Усилие плунжера ..... 5400 фунтов (24 кН)

Электродвигатель

Напряжение ..... 10,8 В постоянного тока, номинальное

Ток ..... 24 А

Мощность..... 260 Вт

Вращение головы 360

Рабочий цикл..... 3 обжатия /мин.

Источник питания. 12 В литий-ионный аккумулятор (серия RIDGID RB-1200)

Дальность беспроводного соединения..... 33 фута (10 м)

Допустимая влажность..... не более 80%

Диапазон рабочих температур .....от 15 °F до 122 °F (от -10 °C до 50 °C)

Температура хранения .....32 °F – 113 °F (0 °C – 45 °C)

Вес (без аккумулятора/приспособления)...13 дюймов x 4,3 дюйма 3.57 фунта (1,62 кг)

Размеры (без аккумулятора/приспособления)...13 дюймов x 4,3 дюйма x 2,6 дюйма (330 мм x 109 мм x 66 мм)

Звуковое давление (L_{PA})*.....< 67,8 дБ(A), K=2,5 дБ(A)

Акустическая мощность (L_{PW})* .....< 75,8 дБ(A), K=2,5 дБ(A)

Вибрация* .....< 0,71 м/с^2, K=1,5 м/с^2

* Измерения уровней звука и вибрации выполняются в соответствии со стандартизованным тестом согласно стандарту EN 62481-1.

- Уровни вибрации могут быть использованы для сравнения с другими инструментами и предварительной оценки воздействия.
- Уровни производимых шумов и вибрации могут изменяться в зависимости от вашего местоположения и конкретного использования этих инструментов.
- Ежедневные уровни экспозиции шумам и вибрации следует оценивать для каждого конкретного применения и при необходимости принимать соответствующие меры безопасности. В оценке уровней экспозиции следует учитывать время, в течение которого инструмент выключен и не используется. Это может значительно снизить уровень экспозиции в течение всего рабочего периода.

Стандартные принадлежности

Информацию о поставляемых принадлежностях с указанием конкретных каталожных номеров инструментов см. в каталоге RIDGID.

ПРИМЕЧАНИЕ. Насадки пресс-инструмента RIDGID предлагаются в виде двух "серий":

- Серии Standard
- Серии Compact

Данные серии насадок не являются взаимозаменяемыми. Насадки серии Standard будут работать только с инструментам серии Standard (RP 350, RP 351, RP 342-XL, RP 340, RP 330, 320-E, CT-400). Насадки

Орган управления	Обозначение	Описание
Кнопка включения/пусковая кнопка	—	Однократное нажатие/отпускание кнопки включения/пусковая кнопка приводит к включению инструмента (загорается светодиодный индикатор работы и индикатор состояния инструмента). Теперь инструмент можно использовать. Инструмент будет оставаться включенным и готовым к использованию в течение 2 минут. Если подсветка выключится, нужно будет снова нажать на выключатель, чтобы инструмент заработал. **Обычный режим** нажмите пусковую кнопку, чтобы запустить цикл обжима, отпустите после блокировки инструмента. Обычный режим является заводской установкой. **Режим управления:** нажмите пусковую кнопку, чтобы выдвинуть насадку на заготовку. Выполните необходимые регулировки. Еще раз нажмите пусковую кнопку, чтобы запустить цикл обжима, отпустите после блокировки инструмента. После включения блокировки отпускание кнопки не вызовет остановку инструмента. Это обеспечивает стабильное повторяемое формирование прочного и плотного пресс-соединения. Режим можно изменить с помощью приложения RIDGID Link, см. раздел "Подключение приложения RIDGID Link (беспроводная связь)".
Кнопка втягивания	⇨	Позволяет отпустить инструмент без выполнения обжима. В случае использования пресс-соединение не выполняется и его необходимо повторить.
Штифт крепления насадки	—	Обеспечивает крепление насадки на инструменте. Для функционирования инструмента должен быть полностью вставлен

Рис. 3. Органы управления

Символ	Горит постоянно	Мигает	Описание
		Синий	Возможно подключение к приложению RIDGID Link.
	Синий		Соединение с приложением RIDGID Link установлено.
	Зеленый		Инструмент в "Нормальном режиме", режиме ожидания, готов к эксплуатации.
	Синий		Инструмент в "Режиме управления", режиме ожидания, готов к эксплуатации.
		Зеленый	Цикл обжима завершен.
		Красный (4 секунды)	Цикл обжима прерван (клапан открыт вручную или слишком рано до достижения давления). Убедитесь в правильной настройке и возобновите использование. Обратитесь к приложению RIDGID Link для получения дополнительной информации.
		Красный	Штифт крепления насадки не вставлен полностью. Инструмент не будет работать. Полностью вставьте штифт. Если индикаторы продолжают гореть, обратитесь в сервисный центр для ремонта инструмента.
	Красный		Машина неисправна и не работает. Извлеките аккумулятор и дайте машине остыть, затем снова вставьте аккумулятор. Если индикатор продолжает гореть, обратитесь в сервисный центр для ремонта машины. Обратитесь к приложению RIDGID Link для получения дополнительной информации.
		Желтый	Аккумулятор разряжен. Зарядите аккумулятор/вставьте полностью заряженный аккумулятор.
		Красный + желтый	Аккумулятор разряжен. Инструмент не будет работать. Зарядите аккумулятор/вставьте полностью заряженный аккумулятор.
	Желтый		Инструмент рядом с замком с "защитой от кражи". Пользователь может разблокировать инструмент с помощью приложения RIDGID Link. Если это не ваш инструмент, верните его в сервисный центр или первоначальному пользователю.
		Желтый	
	Желтый		Инструменты заблокированы с помощью "Защиты от кражи". Пользователь может разблокировать инструмент с помощью приложения RIDGID Link. Если это не ваш инструмент, верните его в сервисный центр или первоначальному пользователю.
	Красный		

Рис. 4 – Индикаторы состояния инструмента

серии Compact будут работать только с инструментам серии Compact (RP 251, RP 240, RP 241, RP 200, RP 210, 100B).

⚠ ВНИМАНИЕ Пользуйтесь пресс-инструментами RIDGID и насадками RIDGID к ним в строгом соответствии с указаниями изготовителя системы пресс-фитинга по ее применению с упомянутыми инструментами. Применение пресс-инструментов и (или) насадок, несовместимых с той или иной системой, чревато протечками в системе, повреждением пресс-инструмента или насадок, снятием гарантии или нанесением тяжелых травм.

ПРЕДУПРЕЖДЕНИЕ Ответственность за выбор соответствующих материалов и способов соединения несет инженер-конструктор и/или монтажник системы. Перед началом установки следует тщательно проанализировать конкретные условия обслуживания, включая химическую среду и рабочую температуру. *За информацией по выбору обратитесь к изготовителю системы пресс-фитинга*.

Обращайтесь к изготовителю системы пресс-фитинга за конкретной информацией о ней, включая совместимость трубных деталей и прочих материалов, инструкции по монтажу, соблюдение минимально допустимого расстояния между фитингами, уплотнения и герметики, проведение осмотра, испытаний и пр. Неверно выполненный монтаж может привести к протечкам в системе и к нанесению серьезного ущерба имуществу.

Подключение к приложению RIDGID Link (беспроводная связь)

Пресс-инструмент RIDGID® RP-251 оснащен беспроводной технологией, позволяющей обмениваться информацией с соответствующим образом оборудованными смартфонами или планшетами ("устройствами") под управлением операционных систем iOS или Android. Это позволяет пользователю просматривать и загружать хранящиеся данные о заданиях, создавать отчеты и обновлять прошивку. Для достижения наилучших результатов рекомендуется обновлять прошивку. Проверьте и при необходимости обновите прошивку инструмента перед первым использованием изделия и в дальнейшем повторяйте это регулярно.

1. Загрузите на свое устройство соответствующее приложение RIDGID® для этого войдите на сайт по адресу RIDGID.com/apps, в Google Play Store или Apple App Store.
2. Когда инструмент включен, подсветка ((•)) мигает синим цветом, если возможно подключение к устройству. *См. Рис. 4.*
3. Найдите значок приложения RIDGID Link на своем устройстве и запустите приложение, нажав на значок. В приложении выполните поиск ближайших инструментов и выберите нужный инструмент RIDGID. Соответствующую информацию о подключении по беспроводной связи см. в инструкции на свое устройство. После подключения индикатор ((•)) будет гореть ровным синим светом.

   После первоначального сопряжения большинство устройств будут автоматически подключаться к машине, когда устройство беспроводной связи активно и находится в пределах досягаемости, и если в устройстве сделаны соответствующие настройки. Машина должна находиться на расстоянии менее 33 футов (10 м) от устройства, которое необходимо обнаруживать. Любое препятствие между машиной и устройством может уменьшить дальность действия.
4. После сопряжения система проверит наличие обновлений прошивки. Следуйте инструкциям приложения, чтобы инициировать обновление, если это необходимо. Не работайте с инструментом во время обновления. Во время обновления прошивки ни один светодиод не будет гореть. Проверьте инструкции приложения для подтверждения установки новой прошивки.
5. Следуйте инструкциям приложения по использованию. Не позволяйте приложению отвлекать вас от наблюдения за процессом. Невнимательное отношение к процессу может привести к потере контроля.
6. Беспроводное сообщение ОТКЛЮЧАЕТСЯ при отключении основного питания. Отключите беспроводную связь на устройстве, чтобы уменьшить расход заряда аккумулятора.

Предэксплуатационный осмотр

⚠ ВНИМАНИЕ!

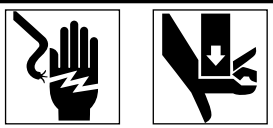

Ежедневно перед использованием проводите проверку пресс-инструмента и насадок. Устраняйте малейшие неисправности, чтобы снизить риск серьезной травмы в результате поражения электротоком, защемления, неисправности насадки и других причин, а также чтобы предотвратить повреждение инструмента.

1. Извлеките аккумулятор из инструмента.
2. Очистите с электроинструмента масло, смазку и грязь, особенно с рукояток и органов управления. Это облегчает осмотр и помогает предотвратить выскальзывание инструмента или органов управления из рук.
3. Проверьте пресс-инструмент по следующим позициям:
   - Правильность сборки, техническое состояние и комплектацию.
   - Отсутствие поломанных, изношенных, потерянных, неотцентрованных или заедающих деталей. Убедитесь в том, что матерчатые петли находятся в исправном состоянии.
   - Плавное перемещение штифта крепления насадки между полностью открытым и полностью закрытым положением. Штифт должен фиксировать в каждом положении. Проверьте свободное перемещение и отсутствие заедания или залипания кнопки включения/пусковой кнопки.
   - Наличие и читаемость предупреждающей надписи *(рис. 1A или 1B)*.
   - Отсутствие любых других условий, которые могут воспрепятствовать безопасной и нормальной эксплуатации.

   Запрещается использовать пресс-инструмент, пока не будут устранены неисправности.
4. Проверяйте и выполняйте техобслуживание насадок для инструмента согласно их инструкциям. Снимите насадку с инструмента. Убедитесь в том, что насадки находятся в хорошем состоянии и четко промаркированы в отношении применения.
5. Осматривайте и выполняйте обслуживание используемого дополнительного оборудования согласно инструкциям, чтобы обеспечить его надлежащее функционирование.

Подготовка к работе и эксплуатация инструмента

⚠ ВНИМАНИЕ!



Держите пальцы и руки подальше от пресс-насадок во время цикла обжима. Ваши пальцы или руки могут быть раздавлены, сломаны или ампутированы при работе с насадками или между насадками и другими предметами (например, инструментом, заготовкой и окружающими объектами).

В процессе использования данного инструмента создаются большие силы, которые могут привести к поломке или разбросу деталей и причинить травму. Стойте на расстоянии от инструмента во время его использования и носите соответствующие средства защиты, включая средства защиты глаз.

Используйте подходящие комбинации инструмента, насадок и фитингов. Неправильные комбинации могут привести к неполному пресс-соединению, что повышает риск утечек, повреждения оборудования и травматизма.

Чтобы уменьшить опасность травмирования в результате защемления и других причин, а также предотвратить повреждение инструмента, соблюдайте Подготовку к работе и Эксплуатацию.

1. Проверьте, что рабочая зона отвечает необходимым требованиям *(см. Основные предупреждения по безопасному использованию электроинструмента)*. Рабочее место должно быть чистым, ровным, устойчивым и сухим. Запрещается использовать инструмент, стоя в воде.
2. Изучите работу, которую необходимо выполнить, и определите надлежащий инструмент RIDGID и насадку RIDGID для данного применения в соответствии с их техническими характеристиками. Использование неподходящего оборудования может стать причиной травмы, повреждения инструмента и выполнения дефектных соединений.

3. Обязательно проверьте все оборудование и подготовьте его к работе, как указано в инструкциях.

Снятие/установка насадки

1. Извлеките аккумулятор из инструмента.
2. Полностью выдвиньте штифт крепления насадки. Снимите/вставьте соответствующую насадку *(рис. 5)*.
3. До упора задвиньте штифт крепления насадки, пока он не зафиксируется в закрытом положении. Штифт крепления насадки должен быть полностью задвинут во избежание повреждения инструмента во время эксплуатации.

ПРИМЕЧАНИЕ. Не пользуйтесь инструментом без установленной насадки, это может привести к повреждению инструмента.



Рис. 5 – Штифт крепления насадки

Подготовка соединения

ПРЕДУПРЕЖДЕНИЕ Данные инструкции представляют собой обобщенные правила для нескольких типов насадок пресс-инструмента. Всегда соблюдайте конкретные инструкции для используемой насадки пресс-инструмента, а также инструкции по установке изготовителя фитинга, чтобы снизить риск неправильного пресс-соединения и значительного повреждения имущества.

1. Подготовьте пресс-соединение в соответствии с инструкциями изготовителя фитинга.
2. Сухими руками вставьте в инструмент полностью заряженный аккумулятор.
3. После установки аккумулятора инструмент не отключится до тех пор, пока не будет нажата и отпущена кнопка включения инструмента. При включении питания включится светодиодное кольцо, а индикатор состояния инструмента будет гореть зеленым или синим цветом в зависимости от режима. Теперь инструмент можно использовать.
4. После 120 секунд бездействия инструмент отключится, пока не будет нажата кнопка включения, чтобы снова включить инструмент. Питание инструмента отключено, если светодиодное кольцо рабочего освещения выключено. Нажатие кнопки включения не активирует инструмент; для запуска цикла работы инструмента необходимо еще одно нажатие кнопки включения.

Обжатие фитинга с использованием обычных пресс-клещей ножничного типа

1. Раскройте пресс-клещи, сжав ножки. Во многих случаях это можно сделать одной рукой *(см. рис. 6)*.



Рисунок 6. Открытие пресс-клещей одной рукой

2. Расположите раскрытые пресс-клещи вокруг фитинга *(рис. 7)*. Тщательно совместите профиль обжимной профиль клещей с контуром фитинга, как указано в *Инструкциях изготовителя по установке фитинга.* Отпустите ножки пресс-клещей, чтобы клещи сомкнулись вокруг фитинга. Не допускайте свисания пресс-клещей с фитинга. Инструмент может неожиданно упасть и стать причиной серьезной травмы или летального исхода.



Рис. 7 – Установка пресс-клещей ножничного типа вокруг фитинга

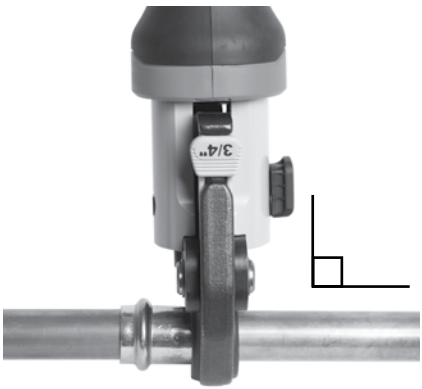

Рис. 8 – Пресс-клещи установлены перпендикулярно фитингу

3. Убедитесь, что пресс-клещи установлены надлежащим образом перпендикулярно фитингу *(рис. 8)*. Оберегайте пальцы и руки от пресс-клещей во избежание их защемления в пресс-клещах или между пресс-клещами и окружающими предметами.

   Если рабочая подсветка инструмента ВЫКЛЮЧЕНА, включите его, нажав и отпустив выключатель инструмента один раз. Теперь инструмент готов к обжиму.

   Нормальный режим: нажмите кнопку включения/пусковую кнопку *(рис. 9)*. Как только начнется рабочий цикл и ролики коснутся ножек пресс-клещей, включится блокировка и инструмент автоматически завершит цикл. После включения блокировки отпускание кнопки не вызовет остановку инструмента. Это обеспечивает стабильное повторяемое формирование прочного и плотного пресс-соединения.

   Режим управления: нажмите кнопку включения/пусковую кнопку *(рис. 9)*. Клещи войдут в фитинг, но пресс-соединение не будет выполнено. Выполните необходимые регулировки. Еще раз нажмите пусковую кнопку, включится блокировка и инструмент автоматически завершит цикл. После включения блокировки отпускание кнопки не вызовет остановку инструмента. Это обеспечивает стабильное повторяемое формирование прочного и плотного пресс-соединения.

   Если инструмент необходимо извлечь до выполнения соединения, отпустите кнопку включения/пусковую кнопку, нажмите кнопку втягивания *(рис. 1A и 1B)*.

ПРЕДУПРЕЖДЕНИЕ При нажатии кнопки втягивания обжатие НЕ выполняется, и соединение подлежит повторному обжатию. В случае нарушения работы инструмента во время выполнения операции используйте эту методику.



Рисунок 9. Обжимка фитинга

4. Отпустите кнопку включения/пусковую кнопку.
5. Раскройте пресс-клещи, сжав ножки.
6. Снимите пресс-клещи с фитинга. Остерегайтесь острых кромок, которые могли образоваться на фитинге в процессе обжатия.
7. По окончании работы извлеките аккумулятор из инструмента.

Обжатие фитинга с использованием типовой рабочей насадки и комплекта обжимных колец

1. Разомкните кольцо и установите его вокруг фитинга. Тщательно совместите профиль обжимного кольца с контуром фитинга, как указано в *инструкциях изготовителя по установке фитинга*. Отпустите кольцо, чтобы сомкнуть его вокруг фитинга *(рис. 10)*.
2. Убедитесь, что в инструмент правильно вставлена соответствующая рабочая насадка. Сожмите ножки рабочей насадки, чтобы раскрыть ее губки. Совместите губки рабочей насадки с пазами на кольце. Отпустите ножки рабочей насадки и полностью введите ножки рабочей насадки в пазы на кольце *(рис. 10)*. Ненадлежащее совмещение губок рабочей насадки с пазом на кольце может привести к повреждению кольца или рабочей насадки в процессе обжатия. Не допускайте свисания инструмента и рабочей насадки с обжимного кольца. Инструмент может неожиданно упасть и стать причиной серьезной травмы или летального исхода.



Рис. 10 – Крепление рабочей насадки на обжимном кольце

3. Убедитесь, что кольцо установлено надлежащим образом перпендикулярно фитингу. Оберегайте пальцы и руки от рабочей насадки и кольца во избежание их защемления в насадке или между насадкой и окружающими предметами.

   Если рабочая подсветка инструмента ВЫКЛЮЧЕНА, запустите его, нажав и отпустив выключатель инструмента один раз. Теперь инструмент готов к обжиму.

   Нормальный режим: нажмите кнопку включения/пусковую кнопку *(рис. 1)*. Как только начнется рабочий цикл и ролики коснутся ножек пресс-клещей, включится блокировка и инструмент автоматически завершит цикл. После включения блокировки отпускание кнопки не вызовет остановку инструмента. Это обеспечивает стабильное повторяемое формирование прочного и плотного пресс-соединения.

   Режим управления: нажмите кнопку включения/пусковую кнопку *(рис. 1)*. Клещи войдут в фитинг, но пресс-соединение не будет выполнено. Выполните необходимые регулировки. Еще раз нажмите пусковую кнопку, включится блокировка и инструмент автоматически завершит цикл. После включения блокировки отпускание кнопки не вызовет остановку инструмента. Это обеспечивает стабильное повторяемое формирование прочного и плотного пресс-соединения.

   Если инструмент необходимо извлечь до выполнения соединения, отпустите кнопку включения/пусковую кнопку, нажмите кнопку втягивания *(рис. 1)*.

   ПРЕДУПРЕЖДЕНИЕ При нажатии кнопки втягивания обжатие НЕ выполняется, и соединение подлежит повторному обжатию. В случае нарушения работы инструмента во время выполнения операции используйте эту методику.
4. Отпустите кнопку включения/пусковую кнопку.
5. Сожмите ножки рабочей насадки, чтобы раскрыть насадку. Снимите насадку с кольца.
6. Снимите кольцо с фитинга. Остерегайтесь острых кромок, которые могли образоваться на фитинге в процессе обжатия.
7. Когда операция завершена. Извлеките аккумулятор из инструмента.

Проверка пресс-соединения

1. Проверьте отсутствие следующих дефектов обжатия фитинга:
   - Полная вставка трубы в фитинг.
   - Чрезмерная несоосность труб. Небольшая несоосность на месте пресс-соединения считается нормальной.
   - Неправильное совмещение насадки с контуром фитинга. Искривленный или деформированный фитинг.
   - Какие-либо другие дефекты согласно инструкции изготовителя. Сюда также может входить снятие контрольного кольца или бирки (указывают на то, что обжатие соединения еще не выполнено).

   При обнаружении каких-либо дефектов демонтируйте фитинг и установите новое пресс-соединение.
2. Проверьте пресс-соединение, руководствуясь инструкциями изготовителя соединителя, обычной практикой и применимыми нормами.

Эксплуатация в холодных погодных условиях

При снижении температуры гидравлическая жидкость загустевает, а эксплуатационные характеристики аккумулятора ухудшаются. Чтобы снизить вероятность неправильного функционирования, пресс-инструмент RP 251 не будет работать при температуре, выходящей за пределы заданного диапазона, на что будут указывать индикаторы состояния инструментов *(рис. 5)*.

Если внешние условия выходят за пределы температурного диапазона, указанного в технических характеристиках, храните инструмент и аккумуляторы в кондиционируемом помещении, пока инструмент не будет готов к использованию.

Хранение

Извлеките аккумулятор из пресс-инструмента. Храните пресс-инструмент, насадки и аккумулятор в кейсе. Не допускается хранение в условиях экстремально высокой или низкой температуры. Инструмент не включится, если инструмент находится за пределами диапазона, установленного в спецификации.

⚠ ВНИМАНИЕ Храните инструмент в сухом, защищенном, запираемом месте, недоступном для детей и людей, не знакомых с работой пресс-инструмента. Данный инструмент представляет опасность в руках неквалифицированных пользователей.

Инструкция по техническому обслуживанию

⚠ ВНИМАНИЕ!

Перед выполнением технического обслуживания или любых регулировок обязательно извлеките аккумулятор из инструмента.

Чистка и смазка

1. Ежедневно протирайте инструмент чистой сухой тряпкой.
2. Проверяйте штифт крепления насадки и при необходимости смазывайте штифт силиконовой смазкой.
3. При каждом использовании проверяйте возвратные пружины в насадках. Насадки должны свободно открываться и закрываться при приложении небольшого усилия пальцем.

Обновление прошивки

Для достижения наилучших результатов рекомендуется обновлять прошивку. Проверьте и при необходимости обновите прошивку инструмента перед первым использованием изделия и в дальнейшем повторяйте это регулярно. *См. раздел "Подключение приложения RIDGID Link"*.

Поиск и устранение неисправностей

ПРОБЛЕМА	ВОЗМОЖНАЯ ПРИЧИНА	РЕШЕНИЕ
Инструмент не включается при нажатии кнопки включения/пусковой кнопки.	Аккумулятор полностью разряжен или неисправен.	Вставьте полностью заряженный аккумулятор/замените аккумулятор.
	Аккумулятор неправильно вставлен в рукоятку инструмента.	Проверьте, что аккумулятор вставлен до упора.
Насадка заблокирована на фитинге.	Пресс-соединение не завершено успешно.	Нажмите кнопку втягивания, чтобы снять пресс-клещи с фитинга. Проверьте и выполните повторный обжим фитинга.
Выполненные пресс-соединения имеют дефекты.	Используются пресс-клещи, не соответствующие размеру или материалу трубы.	Установите надлежащую насадку.
	Инструмент не был установлен перпендикулярно к трубе.	Повторно выполните пресс-соединение с новым фитингом и новой трубой. Удостоверьтесь, что инструмент установлен перпендикулярно к трубе.
	Контур обжатия насадки не был совмещен с контуром фитинга.	Повторно выполните пресс-соединение с фитингом и новой трубой. Убедитесь в том, что контур обжатия насадки совмещен с контуром фитинга.
	Инструмент нуждается в ремонте.	*Обратитесь к разделу "Контактная информация"*, чтобы найти ближайший официальный независимый сервисный центр RIDGID.
Из инструмента вытекает масло.	Проблемы с уплотнением или механическая неисправность.	
Двигатель работает, но инструмент не завершает цикл.	Низкий уровень масла.	*Обратитесь к разделу "Контактная информация"*, чтобы найти ближайший официальный независимый сервисный центр RIDGID.
Инструмент останавливается во время работы.	Низкий уровень масла.	

Индикаторы состояния инструмента представлены на рис. 5.
Обновления прошивки см. в разделе "Подключение приложения RIDGID Link".

Обслуживание и ремонт

⚠ ВНИМАНИЕ!

Неправильное обслуживание или ремонт могут привести к небезопасной работе инструмента.

Техническое обслуживание и ремонт пресс-инструмента RP 251 следует производить в независимом официальном сервисном центре RIDGID по обслуживанию пресс-инструментов.

Для получения информации о ближайшем независимом авторизованном сервисном центре RIDGID или по любому вопросу, касающемуся обслуживания или ремонта, обратитесь к разделу *Контактная информация* в этом руководстве.

Дополнительные принадлежности

⚠ ВНИМАНИЕ!

Для снижения риска травмы используйте только указанные ниже принадлежности, специально разработанные и рекомендованные к применению с пресс-инструментом RP 251s.

№ по каталогу	Описание
78258	Кейс для переноски, RP 251

Аккумуляторный блок

№ по каталогу	Описание	Диаметры труб
55183	RB-1225R	12 В, 2,5 А·ч, ионно-литиевые

Аккумулятор предназначен для работы с зарядным устройством типа RBC-121 с любым номером по каталогу.

Зарядные устройства и шнуры

№ по каталогу	Описание	Регион	Тип штепсельной вилки
55193	Зарядное устройство	США, Канада и Мексика	A
55198	Зарядное устройство	Европа	C
55203	Зарядное устройство	Китай	A
55208	Зарядное устройство	Австралия и Латинская Америка	I
55213	Зарядное устройство	Япония	A
55218	Зарядное устройство	Великобритания	Г
44798	Шнур зарядного устройства	Северная Америка	A
44808	Шнур зарядного устройства	Европа	C
44803	Шнур зарядного устройства	Китай	A
44813	Шнур зарядного устройства	Австралия & Латинская Америка	I
44818	Шнур зарядного устройства	Япония	A
44828	Шнур зарядного устройства	Великобритания	Г

Чтобы получить полный список оборудования RIDGID®, подходящего для данного прибора, *ознакомьтесь с каталогом компании Ridge Tool на сайте RIDGID.com или обратитесь к разделу "Контактная информация".*

Утилизация

Инструмент, а также все соответствующие аккумуляторы, принадлежности и упаковку следует утилизировать с соблюдением экологических норм. В своем регионе вы можете найти компании, специализирующиеся на утилизации. Выполняйте утилизацию в соответствии со всеми действующими нормами и правилами. Узнайте дополнительную информацию в местной организации по утилизации отходов.



Не выбрасывайте электрическое оборудование и аккумуляторы вместе с бытовыми отходами!

Для стран ЕС: в соответствии с Директивой ЕС 2012/19/EU об отходах электрического и электронного оборудования и ее внедрением в национальное законодательство, сбор электрического оборудования, пришедшего в негодность, а также, согласно Регламенту (ЕС) 2023/1542, батарей, пришедших в негод ность, должен осуществляться отдельно, а их утилизация — с соблюдением эколо- гических требований.

Электромагнитная совместимость (ЭМС)

Термин "электромагнитная совместимость" здесь обозначает способность продукта безошибочно функционировать в среде с излучаемыми электромагнитными помехами и электростатическими разрядами, не создавая электромагнитных помех для другого оборудования.

ПРЕДУПРЕЖДЕНИЕ Эти инструменты соответствуют всем действующим стандартам ЭМС. Однако, невозможно полностью исключить вероятность того, что инструменты создают помехи для других устройств. Все стандарты, связанные с электромагнитной совместимостью, соответствие которым было проверено, указаны в технической документации на инструмент.

RP 251 Pres Aleti



⚠ UYARI!

Bu aleti kullanmadan önce kullanım kılavuzunu dikkatle okuyun. Bu kılavuzun içeriğinin anlaşılmaması ve ona uyulmaması elektrik çarpması, yangın ve/veya ağır yaralanmalara yol açabilir.

RIDGID

İçindekiler

Güvenlik Sembolleri 351

Genel Elektrikli Alet Güvenlik Uyarıları 351
Çalışma Alanı Güvenliği 351
Elektrik Güvenliği 351
Kişisel Güvenlik 352
Elektrikli Alet Kullanımı ve Bakımı 352
Batarya İle Çalışan Makinelerin Kullanımı ve Bakımı 353
Servis 353

Özel Güvenlik Bilgileri 353
Pres Makinesi Güvenliği 353

RIDGID İrtibat Bilgileri 354

Açıklama 354

Teknik Özellikler 355
Standart Ekipman 357

RIDGID Link Uygulaması Bağlantısı (Kablosuz İletişim) 357

Kullanım-Öncesi Kontrol 357

Hazırlama ve Çalıştırma 358
Ataşmanın Sökülmesi/Takılması 358
Bağlantıyı Hazırlama 359
Bir Tespit Elemanını Tipik Makas Çeneleri ile Presleme 359
Tipik Aktüatör ve Pres Halka Setli Bir Tespit Elemanını Presleme 360
Preslenmiş Bağlantıyı İnceleme 361

Soğuk Havada Çalışma 361

Depolama 361

Bakım Talimatları 361
Temizleme ve Yağlama 361
Aygıt Yazılımının Güncellenmesi 361
Sorun Giderme 362
Bakım ve Onarım 362

İsteğe Bağlı Ekipman 362

Elden Çıkarma 363

Elektromanyetik Uyumluluk (EMC) 363

FCC/ICES Bildirimi ..... Arka İç Kapak

Bir Ürün Güvenlik Açığını Bildirin ..... Arka İç Kapak

Uygunluk Beyanı ..... Arka İç Kapak

Ömür Boyu Garanti ..... Arka Kapak

Orijinal kılavuzun çevirisidir

Güvenlik Sembolleri

Bu kullanıcı kılavuzunda ve ürün üzerinde güvenlik sembolleri ve uyarı kelimeleri önemli güvenlik bilgilerini bildirmek için kullanılmıştır. Bu kısım, bu uyarı kelimelerinin ve sembollerin daha iyi anlaşılması için sunulmuştur.



Bu güvenlik uyarı sembolüdür. Sizi potansiyel kişisel yaralanma tehlikesine karşı uyarmak için kullanılır. Muhtemel yaralanma veya ölümden sakınmak için bu sembolü izleyen tüm güvenlik mesajlarına uyun.

⚠ TEHLİKE TEHLİKE sakınılmadığı takdirde ölüm veya ciddi yaralanmayla sonuçlanacak tehlikeli bir durumu gösterir.

⚠ UYARI UYARI sakınılmadığı takdirde ölüm veya ciddi yaralanmayla sonuçlanabilecek tehlikeli bir durumu gösterir.

⚠ DİKKAT DİKKAT sakınılmadığı takdirde küçük veya orta derece yaralanmaya yol açabilecek tehlikeli bir durumu gösterir.

BİLDİRİM BİLDİRİM eşyanın korunmasıyla ilgili bilgileri gösterir.



Bu sembol, ekipmanı kullanmadan önce kullanım kılavuzunun dikkatlice okunması gerektiği anlamına gelir. Kullanım kılavuzu ekipmanın emniyetli ve düzgün kullanımına dair önemli bilgiler içerir.



Bu sembol göz yaralanması riskini azaltmak için ekipmanı kullanırken daima yan korumaları olan güvenlik gözlükleri veya koruyucu gözlüklerin takılması gerektiğini gösterir.



Bu sembol, elektrikli ekipmanın uygulanabilir AT direktiflerinin gerekliliklerini karşıladığını gösterir.



Bu simge, bunun evsel atıklarla birlikte atılmaması gereken elektrikli bir ekipman olduğunu gösterir. *"Elden Çıkarma" bölümüne bakın.*



Bu bir bilgi sembolüdür ve yanındaki QR kod taranarak ürün bilgisi (operatör kılavuzu dahil) alınabileceğini belirtir.



Bu sembol, ürünün üretim yılını gösterir.



Bu sembol ellerinizin, parmaklarınızın ve vücudunuzun diğer organlarının ezilme tehlikesini göstermektedir.



Bu sembol elektrik çarpması riskini gösterir.



Bu sembol, RIDGID® RB-12XX serisi bataryaların (RIDGID RB1225R ve RB-1225 gibi) bu ekipmanlar ile kullanılabileceğini gösterir.

Genel Elektrikli Alet Güvenlik Uyarıları*

⚠ UYARI

Bu elektrikli aletle birlikte gelen tüm güvenlik uyarıları, talimatları, çizimleri ve teknik bilgileri okuyun. Aşağıda listelenen talimatların tümüne uyulmaması elektrik çarpması, yangın ve/veya ciddi yaralanmalara yol açabilir.

TÜM UYARI VE TALİMATLARI GELECEKTE BAŞVURMAK ÜZERE SAKLAYIN!

Uyarılardaki "elektrikli alet" terimi elektrik hattından (kablolu) ya da batarya ile (kablosuz) çalışan elektrikli makineleri kapsar.

Çalışma Alanı Güvenliği

- **Çalışma alanının temiz ve iyi aydınlatılmış olmasını sağlayın.** Dağınık veya karanlık alanlar kazalara yol açabilir.
- **Elektrikli aletleri alev alabilen sıvıların, gazların ya da tozların olduğu patlayıcı atmosferlerde kullanmayın.** Elektrikli aletler toz ya da gazları tutuşturabilecek kıvılcımlar üretebilirler.
- **Elektrikli makineleri kullanırken çocukları ve izleyenleri uzakta tutun.** Dikkatinizi dağıtan şeyler kontrolü kaybetmenize sebep olabilir.

Elektrik Güvenliği

- **Elektrikli aletlerin fişleri prizlere uygun olmalıdır. Fişi hiç bir şekilde değiştirmeyin. Topraklanmış elektrikli aletler ile adaptör fişi kullanmayın.** Modifiye edilmemiş fişler ve eşleşen prizler elektrik çarpması riskini azaltır.

* Bu kılavuzun genel elektrikli alet güvenlik uyarıları bölümünde kullanılan metin, kanunlar gereği geçerli UL/CSA/EN 62841-1 standardından harfi harfine alınmıştır. Bu bölümde, pek çok farklı tipte elektrikli alet için genel güvenlik uygulamaları bulunmaktadır. Tüm önlemler her alet için geçerli olmayabilir, bazı önlemler de bu alet için geçerli değildir.

- **Borular, radyatörler, ocaklar ve buz dolapları gibi topraklanmış yüzeylere temas etmekten kaçının.** Vücudunuzun topraklanması durumunda elektrik çarpma riski artar.
- **Elektrikli aletleri yağmura ya da ıslak koşullara maruz bırakmayın.** Elektrikli alete giren su, elektrik çarpması ihtimalini artırır.
- **Kabloyu başka amaçlarla kullanmayın. Kabloyu elektrikli aleti taşımak, çekmek ya da çıkarmak için asla kullanmayın. Kabloyu ısıdan, yağdan, keskin kenarlardan ve hareketli parçalardan uzak tutun.** Hasar görmüş veya dolaşık kablolar elektrik çarpma riskini artırır.
- **Elektrikli bir makineyi açık havada kullanmak için açık havaya uygun uzatma kabloları kullanın.** Açık havada kullanıma uygun kabloların kullanılması elektrik çarpması ihtimalini azaltır.
- **Elektrikli aletin nemli bir ortamda kullanılması kaçınılmaz ise bir Topraklama Arızası Devre Kesicisi (GFCI) korumalı güç kaynağı kullanın.** GFCI kullanımı elektrik çarpması ihtimalini azaltır.
- **Elektrikli aletin nemli bir ortamda kullanılması kaçınılmaz ise bir Kaçak Akım Cihazı (RCD) korumalı güç kaynağı kullanın.** RCD kullanımı elektrik çarpması riskini azaltır.
- **Aletin her zaman 30mA veya altı kaçak akıma sahip bir Kaçak Akım Cihazı üzerinden beslenmesi önerilir.**

Kişisel Güvenlik

- **Dikkatli olun, ne yaptığınıza dikkat edin ve elektrikli alet kullanırken sağduyunuzu kullanın. Yorgunken ya da uyuşturucu, alkol veya ilaçların etkisindeyken elektrikli aletler kullanmayın.** Elektrikli makine kullanımı sırasında bir anlık dikkatsizlik ağır yaralanmalara yol açabilir.
- **Kişisel koruyucu ekipmanlar kullanın. Daima göz koruması kullanın.** Toz maskeleri, kaymaz güvenlik ayakkabıları, sert şapkalar ve kulak korumaları gibi koruyucu ekipmanların kullanımı yaralanmaların azalmasını sağlar.
- **Aletin siz farkında olmadan çalışmaya başlamasını engelleyin. Güç kaynağına ve/veya pil takımına bağlamadan, aleti toplamadan veya taşımadan önce düğmenin OFF (kapalı) konumda olduğundan emin olun.** Elektrikli el aletlerini parmağınız düğmenin üzerindeyken taşımak veya düğme AÇIK konumdayken elektrikli el aletlerine enerji vermek kazalara davet çıkarır.
- **Elektrikli makineyi AÇMADAN önce tüm ayar anahtarlarını veya anahtarları çıkartın.** Elektrikli aletin dönen parçasına takılı olarak bırakılmış bir anahtar yaralanmalara yol açabilir.
- **Aşırı zorlamadan kullanın. Her seferinde uygun düzeyde ve dengede kullanın.** Bu, beklenmedik durumlarda elektrikli aleti daha iyi kontrol etmenizi sağlar.
- **Uygun giyinin. Bol giysiler giymeyin ve takı takmayın. Saçınızı, giysilerinizi ve eldivenlerinizi hareket eden parçalardan uzak tutun.** Bol giysiler, takılar ya da uzun saçlar hareket eden parçalar tarafından kapılabilir.
- **Aletler toz aspiratörü ve toplama tertibatı ile birlikte kullanılacaklarsa tüm bunların bağlı ve uygun şekilde çalıştığından emin olun.** Toz toplayıcıların kullanılması, tozlardan kaynaklı kazaları azaltabilir.
- **Aletlerin sık kullanımı dolayısıyla edinilen aşinalığın boşvermiş davranışa ve aletle ilgili güvenlik ilkelerinin ihmaline yol açmasına izin vermeyin.** Dikkatsiz bir eylem bir saniyeden daha kısa sürede ciddi yaralanmaya neden olabilir.

Elektrikli Alet Kullanımı ve Bakımı

- **Aşırı zorlamadan kullanın. Uygulamanız için doğru elektrikli alet kullanın.** Doğru elektrikli işinizi uygun tasarlandığı oranda iyi ve güvenli şekilde yapar.
- **Düğme ile açılıp (ON) kapatılamıyorsa (OFF)** bu elektrikli aleti kullanmayın. Düğme ile kontrol edilemeyen elektrikli aletler tehlikelidir ve tamir edilmelidir.
- **Herhangi bir ayarlama yapmadan, aksesuarları değiştirmeden veya elektrikli aletleri durdurmadan önce fişini güç kaynağından çekin ve/veya eğer çıkartılabiliyorsa pil paketini çıkartın.** Bu tür güvenlik önlemleri elektrikli makinenin kazayla çalıştırılması ihtimalini azaltır.
- **Kullanmadığınız elektrikli aletlerinizi çocukların uzanamayacağı yerlerde saklayın ve elektrikli aletleri kullanma deneyimi olmayan ya da bu talimatlardan habersiz kişilerin kullanmalarına izin vermeyin.** Elektrikli aletler eğitimsiz kullanıcıların ellerinde tehlikelidir.

- **Elektrikli aletleri ve aksesuarlarını muhafaza edin. Elektrikli aletin çalışmasını etkileyecek yanlış ayarlama ya da hareketli parçaların yanlış bağlanması, parçaların kırılması ve diğer durumlara karşı kontrol edin. Eğer hasarlıysa, elektrikli aleti kullanmadan önce tamir ettirin.** Birçok kaza bakımsız elektrikli aletlerden kaynaklanır.
- **Kesme makinelerini keskin ve temiz tutun.** Uygun şekilde bakımı yapılmış keskin uçlu aletlerin takılıp kalma olasılığı düşüktür ve kontrolleri daha kolaydır.
- **Elektrikli makineyi, aksesuarlarını, alet uçlarını vs. çalışma koşullarını ve yapılacak işi göz önünde bulundurarak bu talimatlara uygun olarak kullanın.** Elektrikli aletin tasarlandığı uygulama dışında kullanılması tehlikeli durumlara sebep olabilir.
- **Tutma saplarını ve kavrama yerlerini kuru, temiz ve yağ ile gres bulunmayacak şekilde muhafaza edin.** Kaygan tutma sapları ve kavrama yerleri beklenmedik durumlarda aletin güvenli şekilde tutulması ve kontrol edilmesine izin vermez.

Batarya İle Çalışan Makinelerin Kullanımı ve Bakımı

- **Yalnızca üretici tarafından belirlenmiş şarj aleti ile şarj edin.** Bir batarya takımı türüne uygun olan şarj cihazının başka bir batarya takımı türünü şarj etmek için kullanılması yangına sebep olabilir.
- **Elektrikli aletleri, sadece özel olarak belirlenmiş bataryalarla kullanın.** Başka bataryaların kullanılması yaralanma ve yangına sebep olabilir.
- **Bataryaları kullanmadığınızda ataç, bozuk para, anahtar, çivi, vida, küçük parçalar gibi bir kutuptan diğerine bağlantı yapabilecek metal cisimlerden uzak tutun.** Batarya kutuplarını birbirine değdirmek yanık ve yangınlara sebep olabilir.
- **Kötü kullanım koşullarında bataryadan sıvı çıkabilir;, bu sıvıya temas etmekten kaçının. Kazayla temas ederseniz su ile yıkayın. Eğer sıvı gözünüze temas ederse, tıbbi yardım da alın.** Bataryadan çıkan sıvı kaşıntı ve yanıklara sebep olabilir.
- **Hasar görmüş veya değiştirilmiş bir batarya takımını veya makineyi kullanmayın.** Hasar görmüş veya değiştirilmiş piller yangına, patlamaya veya yaralanma tehlikesine yol açan beklenmedik bir tutum sergileyebilir.
- **Bir batarya takımını veya makineyi ateşe veya aşırı sıcağa maruz bırakmayın.** Ateşe veya 265°F (130°C) üstündeki sıcaklığa maruz kalma patlamaya neden olabilir.
- **Şarj etme talimatlarının tümüne uyun ve batarya takımı veya makineyi talimatlarda belirtilen sıcaklık aralığının dışındaki sıcaklıklarda şarj etmeyin.** Yanlış veya belirtilen aralıkların dışındaki sıcaklıklarda şarj etmek bataryaya zarar verebilir ve yangın riskini artırabilir.

Servis

- **Elektrikli aletinizin onarımını yetkili tamircilere sadece orijinal yedek parçaları kullanarak yaptırın.** Bu, elektrikli aletin güvenliğinin devamlılığını sağlayacaktır.
- **Hasarlı batarya takımlarını asla onarmayın.** Batarya takımlarının onarımı yalnızca üretici veya yetkili servis sağlayıcılar tarafından yapılmalıdır.

Özel Güvenlik Bilgileri

⚠ UYARI

Bu bölüm makineye özel önemli güvenlik bilgileri içerir.

Elektrik çarpması veya diğer ciddi yaralanma risklerini azaltmak için pres makinelerini kullanmadan önce bu önlemleri dikkatlice okuyun.

TÜM UYARI VE TALİMATLARI GELECEKTE BAŞVURMAK ÜZERE SAKLAYIN!

Bu kılavuzun operatör tarafından kullanılabilmesi amacıyla aletle birlikte muhafaza edilmesi için aletin taşındığı çantaya bir bölme ilave edilmiştir.

Pres Makinesi Güvenliği

- **Pres döngüsü sırasında parmaklarınızı ve ellerinizi presleme ataşmanlarından uzak tutun.** Ataşmanlar veya bu parçalar ile diğer bir cisim arasına sıkışması durumunda parmaklarınız veya elleriniz ezilebilir, kırılabilir veya kopabilir.
- **Aşınmış veya hasar görmüş presleme ataşmanlarını asla onarmaya çalışmayın. Aşınmış veya hasarlı ataşmanın tamamını atın.** Kaynaklanmış, topraklanmış, delinmiş veya herhangi bir şekilde değiştirilmiş bir ataşman presleme sırasında parçalanabilir ve ciddi yaralanmaya neden olabilir. Presleme ataşmanı tümüy-

le değiştirilmediği takdirde bileşen arızası veya ciddi yaralanma meydana gelebilir.

- **Parçaların kırılarak veya fırlatılarak yaralanmaya neden olduğu ürün kullanımı esnasında büyük kuvvetler oluşturulur.** Tüm gereksiz personeli çalışma alanının dışında tutun. Kullanım sırasında aleti temiz tutun ve göz koruması dahil, uygun koruyucu ekipmanları takın.
- **Çalışma sürecini ve alet işletimini bir kişi kontrol etmelidir.** Yaralanma riskini azaltmak için, alet çalışırken alanda sadece operatör bulunmalıdır.
- **RIDGID® Pres Makinelerini sadece uygun RIDGID veya RIDGID onaylı Presleme ataşmanları ile kullanın.** Diğer kullanımlar veya Pres Makinelerinin başka uygulamalar için modifiye edilmesi pres makinesine zarar verebilir, ataşmanlara hasar verebilir ve/veya yaralanmaya neden olabilir.
- **Uygun makine, ataşman ve montaj kombinasyonları kullanın.** Uygunsuz kombinasyonlar eksik bağlantıya neden olabilir ve bu sızıntı, ekipman hasarı ve yaralanma riskini arttırabilir.
- **Makineyi modifiye etmeyin.** Makinenin herhangi bir şekilde modifiye edilmesi yaralanmalara ve makine garantisinin geçersiz kalmasına neden olabilir.
- **Bir RIDGID® Pres Makinesini kullanmadan önce, aşağıdakileri okuyup anlayın:**
  – Bu kullanım kılavuzu
  – Kullanılan tüm ataşmanlar için talimatlar
  – Batarya/şarj cihazı kılavuzu
  – Tespit elemanı üreticisinin kurulum talimatları
  – Bu makineyle birlikte kullanılan tüm diğer donanımlar veya malzemelere ait talimatlar.

  Talimatların ve uyarıların tümüne uyulmaması maddi hasara ve/veya ciddi yaralanmalara yol açabilir.

RIDGID İrtibat Bilgileri

Bu RIDGID® ürünü ile ilgili sorularınız için:

– Bulunduğunuz bölgedeki RIDGID distribütörü ile irtibata geçin.
– Yerel RIDGID irtibat noktasının iletişim bilgilerine erişmek için RIDGID.com adresini ziyaret edin.
– Ridge Tool Teknik Servis Departmanı ile ProToolsTechService@Emerson.com adresi üzerinden iletişim kurun; ABD ve Kanada'da ise 844-789-8665 numaralı telefonu arayın.

Açıklama

RIDGID® RP 251 Pres Makinesi, uygun ataşmanlar ile birlikte kullanıldığında, sıhhi tesisat, ısıtma, klima ve soğutma uygulamaları gibi su geçirmez ve kalıcı bir conta oluşturmak için armatürleri boruya mekanik olarak bastırmak üzere tasarlanmıştır.

Pres makinesindeki tetik/çalıştırma düğmesine basıldığında dahili elektrik motoru makinenin silindirine sıvı gönderen, tokmağı ileri doğru hareket ettiren ve ataşmana kuvvet uygulayarak tespit elemanını presleyen hidrolik bir pompaya güç verir. Pres döngüsü yaklaşık 4 saniye sürer. Döngü, tespit elemanını deforme etmeye başladığında tetik/çalıştırma düğmesi bırakılsa bile tamamlanana kadar devam eder.

Makine, RIDGID Link uygulaması kullanılarak etkinleştirilebilen ikinci bir kullanım moduna ("Kontrol Modu") sahiptir. Kontrol Modu, ataşmanın, tespit elemanının ve borunun doğru hizalandığının onaylanmasını sağlamak için tespit elemanının preslenmeden önce kenetlenmesini sağlar.

Makine Durum Işıkları makine durumu, batarya durumu, bakım gerekli veya uygun olmayan sıcaklık gibi durumları gösterir. Makineyi çalıştırmak için tetik/çalıştırma düğmesine basıldığında bir çalışma ışığı yanar ve çalışma alanının aydınlatılmasına yardımcı olur. Makine 120 saniye kullanılmadığında KAPALI konuma geçer.

Başlık, dar alanlara daha iyi erişmek için 360° döndürülebilir. Makine, omuz kemerleri ya da bağlama halatları gibi uygun ataşmanlarla kullanılabilen kumaş halkalar ile birlikte verilir.

Pres makinesi, akıllı telefonlara ve tabletlere bağlantı sağlamak için kablosuz teknolojiyi içermektedir. Ayrıntılar için bkz. *"RIDGID Link Uygulaması Bağlantısı (Kablosuz iletişim)"* bölümü.



Şekil 1A - RIDGID RP 251 Pres Makinesi

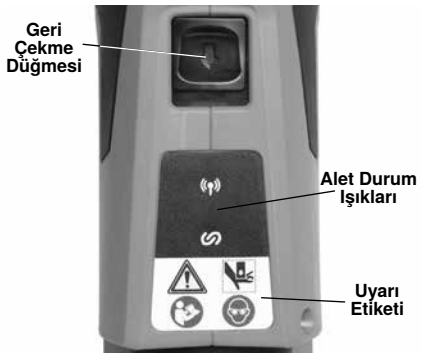

Şekil 1B – Durum Işıkları/Uyarı Etiketi

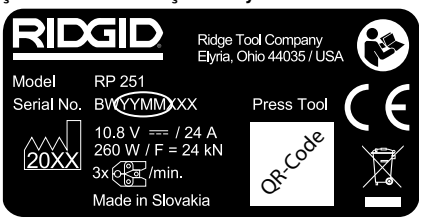

Şekil 2 – Makine Seri Numarası - Daire içine alınmış rakamlar üretim yılını ve ayını gösterir. (YY = yıl, MM = ay,)

Teknik Özellikler

Ataşmanlar ..... RIDGID Compact Serisi

Strok Uzunluğu .... 1,2" (30,5 mm)

Koç Kuvveti ..... 5,400 lbs. (24 kN)

Motor

Voltaj..... 10,8 V DC nominal

Amperaj..... 24 A

Güç..... 260 Watt

Kafa Dönüşü ..... 360°

Görev Çevrimi ..... 3 Pres /min.

Güç Kaynağı..... 12V Li-ion Şarj Edilebilir Batarya Paketi (RIDGID RB-1200 Serisi)

Kablosuz Bağlantı Menzil..... 33 ft. (10 m)

İzin Verilebilir Nem..... maksimum %80

Çalışma Sıcaklığı Aralığı .....15°F ila 122°F (-10°C ila 50°C)

Depolama Sıcaklığı .....32°F ila 113°F (0°C ila 45°C)

Ağırlık (batarya/ Ataşman hariç).....3,57 lbs. (1,62 kg)

Boyutlar (batarya/ Ataşman hariç).....13" x 4,3" x 2,6" (330 mm x 109 mm x 66 mm)

Ses Basıncı (L_{PA})*.....< 67,8 dB(A), K=2,5 dB(A)

Ses Basıncı (L_{PW})* .....< 75,8 dB(A), K=2,5 dB(A)

Titreşim*.....< 0,71 m/sn^2, K=1,5 m/sn^2

* Ses ve Titreşim ölçümleri Standart EN 62481-1 uyarınca standartlaştırılmış bir test ile yapılır.
- Titreşim seviyeleri, diğer araçlarla kıyaslama ve maruz kalmanın ön değerlendirmesi için kullanılabilir.
- Ses ve titreşim emisyonları bulunduğunuz yere ve bu aletlerin özel kullanımına bağlı olarak değişebilir.
- Ses ve titreşim için günlük maruz kalma seviyeleri her uygulama için değerlendirilmeli ve gerektiğinde uygun güvenlik önlemleri alınmalıdır. Maruz kalma seviyelerinin değerlendirilmesinde, bir alet KAPALI olduğu ve kullanılmadığı zamanlar da dikkate alınmalıdır. Bu, toplam çalışma süresince maruz kalma düzeyini önemli ölçüde azaltabilir.

Kontrolü	İşaret	Açıklama
Tetik/Çalıştırma Düğmesi	—	Tetik/çalıştırma düğmesine tek bir kez basılması/bırakılması makineyi çalıştırır (LED çalışma ışığı halkası ve Makine durum ışığı yanar). Makine artık kullanılabilir. Makine 2 dakika boyunca açık ve kullanıma hazır kalacaktır. Işıklar kapanırsa, makinenin çalışmasını sağlamak için düğmeye tekrar basılması gerekecektir. **Normal Mod:** Pres döngüsünü başlatmak için çalıştırma anahtarına basın, makine kilitlendiğinde bırakın. Normal mod, fabrika ayarıdır. **Kontrol Modu:** İş parçasındaki ataşmanı etkinleştirmek için çalıştırma anahtarına basın. Gereken ayarları yapın. Pres döngüsünü başlatmak için tekrar çalıştırma anahtarına basın, makine kilitlendiğinde bırakın. Anahtarı serbest bırakmak kilitlendiğinde aleti durdurmayacaktır. Bu tutarlı, tekrar edilebilir pres bağlantı bütünlüğü sağlar. Mod, RIDGID Link Uygulaması ile değiştirilebilir; bkz. "RIDGID Link Uygulaması Bağlantısı (Kablosuz İletişim)" bölümü.
Geri Çekme Düğmesi	⇨	Makinenin, presleme bitmeden serbest bırakılmasını sağlar. Kullanıldığında pres bağlantısı tamamlanmaz ve tekrarlanmalıdır.
Ataşman Montaj Pimi	—	Ataşmanı makinede tutar. Makinenin çalışması için tamamen takılmalıdır

Şekil 3 – Kontrol Çizelgesi

Simge	Sabit Işık	Yanıp Sönen Işık	Açıklama
		Mavi	RIDGID Link uygulamasına bağlanılabilir.
	Mavi		RIDGID Link uygulamasına bağlantı kuruldu.
	Yeşil		Makine, "Normal Modda", bekleme modunda, çalışmaya hazırdır.
	Mavi		Makine, "Kontrol Modunda", bekleme modunda, çalışmaya hazırdır.
		Yeşil	Pres döngüsü tamamlandı.
		Kırmızı (4 Saniye)	Pres döngüsü kesintiye uğradı (valf basınca ulaşılmadan manuel olarak / çok erken açıldı). Doğru ayarı onaylayın ve kullanımı yeniden başlatın. Daha fazla bilgi için RIDGID Link uygulamasına başvurun.
		Kırmızı	Ataşman montaj pimi tamamen takılı değil. Alet çalışmayacaktır. Pimi tamamen takın. Işıklar hala yanıyorsa makineye onarım yaptırın.
	Kırmızı		Makine arızalandı ve çalışmıyor. Bataryayı çıkarın ve Makinenin durmasını bekleyin, ardından bataryayı yeniden takın. Işık hala YANIYORSA makineyi servise verin. Daha fazla bilgi için RIDGID Link uygulamasına başvurun.
		Sarı	Batarya seviyesi düşük. Pili şarj edin/Tamamen şarj edilmiş pil takın.
		Kırmızı + Sarı	Batarya seviyesi düşük. Alet çalışmayacaktır. Pili şarj edin/Tamamen şarj edilmiş pil takın.
	Sarı		"Hırsızlığa karşı koruma" ile makinenin yanında kilitleme. Kullanıcı, RIDGID Link Uygulaması aracılığıyla makinenin kilidini açabilir. Bu sizin makineniz değilse, Servis Merkezine veya orijinal kullanıcıya iade edin.
		Sarı	
	Sarı		Makine "Hırsızlık koruması" ile kilitlenmiştir. Kullanıcı, RIDGID Link Uygulaması aracılığıyla makinenin kilidini açabilir. Bu sizin makineniz değilse, Servis Merkezine veya orijinal kullanıcıya iade edin.
	Kırmızı		

Şekil 4 – Alet Durum Işıkları

Standart Ekipman

Özel alet katalog numaralarıyla sunulan ekipmanla ilgili ayrıntılar için RIDGID kataloğuna bakın.

DİKKAT! RIDGID pres makinesi ataşmanları iki "seri" şeklinde sunulur:

- Standart Seri
- Kompakt Seri

Bu ataşman serileri birbirleri arasında değiştirilemez. Standart seri ataşmanları yalnızca standart seri makineler ile çalışır (RP 350, RP 351, RP 342-XL, RP 340, RP 330, 320-E, CT-400). Kompakt serisi ataşmanlar yalnızca kompakt serisi makineler ile çalışır (RP 251, RP 240, RP 241, RP 200, RP 210, 100B).

⚠ UYARI RIDGID Pres Makinelerini ve RIDGID pres makinesi ataşmanlarını, yalnızca tespit elemanı üreticisinin sistemleri için kullanılmasını onayladığı durumlarda kullanın. Bir sistem için yanlış pres makinelerinin ve/veya ataşmanlarının kullanılması, sistemde sızıntılara neden olabilir, pres makinesine veya ataşmanına zarar verebilir, garantileri hükümsüz kılabilir ya da ciddi yaralanmaya neden olabilir.

BİLDİRİM Uygun bir malzeme ve birleştirme yöntemleri seçimi, sistem tasarımcısı ve/veya tesisatçının sorumluluğundadır. Herhangi bir kurulum denenmeden önce kimyasal ortam ve çalışma sıcaklığı dahil özel servis ortamı dikkatli bir şekilde değerlendirilmelidir. *Seçim ile ilgili bilgi için Pres Tespit Elemanı Sistemi üreticisine başvurun*.

Uyumlu borular, malzemeler, montaj talimatları, tesisatlar arasında minimum mesafe, conta malzemesi, kontrol, test gibi sistemleri ile ilgili spesifik bilgileri öğrenmek için, ilgili tesisat üreticisi ile iletişime geçin. Yanlış montaj, sistemde sızıntılara ve geniş kapsamlı maddi hasara neden olabilir.

RIDGID Link Uygulaması Bağlantısı (Kablosuz İletişim)

RIDGID® RP-251 Pres Makinesi, iOS veya Android işletim sistemleriyle çalışan uygun şekilde donatılmış akıllı telefonlar veya tabletlerle ("cihazlar") iletişime izin veren kablosuz teknolojiyi içerir. Bu, kullanıcının depolanan iş verilerini gözden geçirmesine ve indirmesine, raporlar oluşturmasına ve aygıt yazılımını güncellemesine olanak tanır. En iyi kullanıcı deneyimi için aygıt yazılımının güncel tutulması önerilir. Ürünü ilk kez kullanmadan önce ve daha sonra düzenli olarak aygıt yazılımınızı kontrol edin ve gerekirse güncelleyin.

1. RIDGID.com/apps veya Google Play Store ya da Apple App Store üzerinden uygun RIDGID® Link uygulamasını indirin.
2. Makine AÇIK durumdayken, bir cihaza bağlantı mümkün olduğunda ((•)) ışığı mavi renkte yanıp sönecektir. *Bkz. Şekil 4.*
3. Cihazınızda RIDGID Link Uygulaması simgesini bulun; simgeyi seçerek uygulamayı başlatın. Uygulama üzerinden yakındaki aletleri arayın ve istediğiniz RIDGID aletini seçin. Kablosuz teknolojisi üzerinden nasıl bağlantı kurulduğuna dair özel bilgiler için cihaz talimatlarına bakın. Bağlandıktan sonra ((•)) Işığı sabit mavi yanacaktır.

   İlk eşleştirmeden sonra çoğu cihaz, kablosuz teknoloji etkin ve menzil içinde olduğunda ve cihaz ayarları konfigüre edildiğinde otomatik olarak makineye bağlanır. Makine ile algılanacak cihaz arasındaki mesafe 33 ft.den (10 m) daha az olmalıdır. Makine ve cihaz arasında herhangi bir engel çalışma menzilini azaltabilir.
4. Eşleştirmeden sonra, sistem aygıt yazılımı güncellemelerini kontrol edecektir. Gerekirse güncellemeyi başlatmak için uygulama talimatlarını izleyin. Güncellemeler devam ederken makineyi çalıştırmayın. Bir aygıt yazılımı güncellemesi devam ederken, hiçbir LED yanmayacaktır. Yeni aygıt yazılımının yüklendiğini onaylamak için uygulama talimatlarını kontrol edin.
5. Kullanım için uygulama talimatlarını izleyin. Uygulama kullanımının sizi süreci izlemekten alıkoymasına izin vermeyin. Sürece dikkat etmemek kontrolü kaybetmenize neden olabilir.
6. Ana güç kesildiğinde kablosuz iletişim KAPANIR. Cihazın batarya tüketimini azaltmak için cihazdaki kablosuz iletişimi kapatın.

Kullanım-Öncesi Kontrol

⚠ UYARI

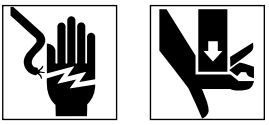

Kullanmadan önce her gün pres makinenizi ve ataşmanlarını kontrol edin. Elektrik

çarpması, ezilme, ataşman arızası ve diğer nedenlerden ciddi yaralanma riskini azaltmak ve alete hasar gelmesini önlemek için herhangi bir sorunu düzeltin.

1. Aletten pili çıkarın.
2. Ekipmandaki, özellikle de kollar ve kumandalardaki yağı, gresi veya kiri temizleyin. Bu, incelemeyi kolaylaştırır ve aletin veya kontrollerin elinizden kaymasını önlemeye yardımcı olur.
3. Pres makinesini aşağıdakiler açısından izleyin:
   - Doğru montaj, bakım ve eksiksizlik kontrolü yapın.
   - Kırık, aşınmış, eksik, yanlış hizalı veya yapışan parçalar olup olmadığını kontrol edin. İlmek halkalarının iyi durumda olduğundan emin olun.
   - Ataşman montaj pimi tamamen açık ve tamamen kapalı pozisyon arasında yavaşça hareket eder. Pim her pozisyonda yerine oturmalıdır. Tetik/çalıştırma düğmesinin serbestçe hareket ettiğinden ve engellenmediğinden veya sıkışmadığından emin olun.
   - Uyarı etiketinin varlığı ve okunabilirliği *(Şekil 1A veya 1B)*.
   - Güvenli ve normal çalışmayı etkileyebilecek başka her türlü durum.

   Sorun onarılana kadar pres makinesini kullanmayın.
4. Makine ataşmanlarını talimatlar uyarınca inceleyin ve onarın. Ataşmanı makineden sökün. Ataşmanların iyi durumda olduğundan ve kullanılabilir olduğundan emin olun.
5. Diğer donanımın talimatlara uygun kullanıldıklarından, böylelikle düzgün çalıştıklarından emin olun.

Hazırlama ve Çalıştırma

⚠ UYARI



Pres döngüsü sırasında parmaklarınızı ve ellerinizi presleme ataşmanlarından uzak tutun. Parmaklarınız veya elleriniz ataşman içinde veya ataşman ile diğer nesneler (örneğin alet, iş parçası ve çevresi) arasında ezilebilir, kırılabilir veya kesilebilir.

Parçaların kırılarak veya fırlatılarak yaralanmaya neden olduğu ürün kullanımı esnasında büyük kuvvetler oluşturulur. Kullanım sırasında aleti temiz tutun ve göz koruması dahil, uygun koruyucu ekipmanları takın.

Uygun makine, ataşman ve tespit elemanı kombinasyonları kullanın. Uygunsuz kombinasyonlar eksik pres bağlantısına neden olabilir ve bu da sızıntı, ekipman hasarı ve yaralanma riskini arttırabilir.

Ezilme ve diğer nedenler sonucu ciddi yaralanma riskini azaltmak ve makinede hasar oluşumunu önlemek için Ayarlama ve Çalıştırma talimatlarına uyun.

1. Çalışma alanının uygun olduğundan emin olun *(Bkz. Elektrikli Aletler Genel Güvenlik Uyarıları)*. Temiz, düz, sabit ve kuru bir konumda çalıştırın. Aleti suyun içinde dururken kullanmayın.
2. Yapılacak çalışmayı inceleyin ve uygulama için teknik özelliklere bakarak doğru RIDGID makinesini ve RIDGID ataşmanını belirleyin. Bir uygulama için yanlış ekipmanın kullanılması yaralanmaya, alette hasara ve yanlış bağlantıların yapılmasına neden olabilir.
3. Tüm ekipmanın talimatları uyarınca kontrol edildiğini ve ayarlandığını doğrulayın.

Ataşmanın Sökülmesi/Takılması

1. Aletten pili çıkarın.
2. Ataşman montaj pimini tamamen açın. Doğru ataşmanı sökün/takın *(Şekil 5)*.
3. Ataşman montaj pimini kapalı konumda yerine oturana kadar tamamen kapatın. Ataşman montaj pimi, kullanım sırasında makine hasarını önlemek için tamamen kapalı olmalıdır.

NOT: Ataşman olmadan makineyi çalıştırmayın, makine hasar görebilir.



Şekil 5 – Ataşman Montaj Pimi

Bağlantıyı Hazırlama

BİLDİRİM Bu talimatlar çeşitli pres makinesi ataşmanı tipleri için genel uygulamalardır. Yanlış pres bağlantılarını ve yüksek maddi hasar riskini azaltmak için, kullanılan pres makinesi ataşmanına özel talimatlara ve tespit elemanı üreticisinin spesifik kurulum talimatlarına her zaman uyun.

1. Pres bağlantısını tespit elemanı üreticisinin talimatları uyarınca hazırlayın.
2. Elleriniz kuruyken makineye tamamen şarj edilmiş bir batarya takın.
3. Bataryayı yerleştirdikten sonra, makineyi çalıştırmak için tetiğe basılıp bırakılana kadar makine AÇIK olmayacaktır. Güç verildiğinde LED çalışma ışığı halkası YANACAK ve Makine durum ışığı Moda bağlı olarak Yeşil veya Mavi olacaktır. Makine artık kullanılabilir.
4. 120 saniye çalışmadıktan sonra makine, tekrar çalıştırmak için tetiğe basılana kadar kapalı kalır. LED çalışma ışığı halkası KAPALI ise makinenin gücü kesilmiştir. Açma tetiğine basılması makineyi etkinleştirmez; makine döngüsünü başlatmak için tetiğe bir kez daha basılması gerekir.

Bir Tespit Elemanını Tipik Makas Çeneleri ile Presleme

1. Çeneleri açmak için çene kollarını sıkın. Birçok durumda bu işlem tek elle yapılabilir *(bkz. Şekil 6)*.



Şekil 6 – Tek Elle Çene Açma

2. Lütfen tespit elemanı çevresindeki çeneleri açın *(Şekil 7)*. Çene pres profilini, *Tespit Elemanı Üreticisinin Montaj Talimatlarında* belirtildiği gibi uygun bir şekilde tespit elemanının konturuyla hizalayın. Tespit elemanı çevresindeki çeneleri kapatmak için çene kollarını serbest bırakın. Çene setini tespit elemanından sarkıtmayın. Alet beklenmedik şekilde düşebilir ve ciddi yaralanma veya ölüme sebebiyet verebilir.



Şekil 7 – Makas Tipi Çeneleri Tespit Elemanın Etrafına Yerleştirme



Şekil 8 – Çeneler Tespit Elemanına Dik

3. Çenenin uygun şekilde yerleştirildiğini ve tespit elemanına ayarlandığını onaylayın *(Şekil 8)*. Çene veya çene ve çevresi arasında ezilmeden kaynaklı yaralanmaları önlemek için parmaklarınızı ve ellerinizi çenelerden uzak tutun.

   Makine çalışma lambası KAPALIYSA, makine düğmesine bir kez basıp bırakarak makineyi çalıştırın. Makine artık pres yapmaya hazırdır.

   Normal Mod: Tetik/çalıştırma düğmesine basın *(Şekil 9)*. Alet çevrimi başladığında silindirler çene kolları ile temas eder, alet kilitlenir ve otomatik olarak çevrimi tamamlar. Anahtarı serbest bırakmak kilitlendiğinde aleti durdurmayacaktır. Bu tutarlı, tekrar edilebilir pres bağlantı bütünlüğü sağlar.

   Kontrol Modu: Tetik/çalıştırma düğmesine basın *(Şekil 9)*. Çeneler, tespit elemanını etkinleştirir ancak pres bağlantısı kurulmaz. Gereken ayarları yapın. Çalıştırma anahtarına tekrar basın, makinenin kilidi açılır ve döngü otomatik olarak tamamlanır. Anahtarı serbest bırakmak kilitlendiğinde aleti durdurmayacaktır. Bu tutarlı, tekrar edilebilir pres bağlantı bütünlüğü sağlar.

   Bir bağlantı tamamlanmadan önce aletin çıkarılması gerekiyorsa, tetik/çalıştırma düğmesini bırakın, geri çekme düğmesine *(Şekil 1A &1B)* basın.

BİLDİRİM Geri çekme düğmesine her basıldığında, pres TAMAMLANMAZ ve tamamlandığından emin olmak için bağlantının tekrar pereslenmesi gerekir. İşlem sırasında alet arızaları meydana gelirse, bu prosedürü kullanın.



Şekil 9 – Tespit Elemanının Preslenmesi

4. Tetik/çalıştırma düğmesini bırakın.
5. Çeneleri açmak için çene kollarını sıkın.
6. Çeneyi tespit elemanından çıkartın. Presleme işlemi sırasında tespit elemanında oluşabilecek keskin kenarlardan kaçının.
7. İşlem tamamlandığında bataryayı makineden çıkarın.

Tipik Aktüatör ve Pres Halka Setli Bir Tespit Elemanını Presleme

1. Halkayı açın ve tespit elemanının etrafına yerleştirin. Halka pres profilini, *Tespit Elemanı Üreticisinin Montaj Talimatlarında belirtildiği gibi uygun bir şekilde konturla hizalayın*. Tespit elemanının etrafına yakınlaşması için halkayı serbest bırakın *(Şekil 10)*.
2. Makineye uygun aktüatörün doğru bir şekilde takılı olduğunu onaylayın. Aktüatör uçlarını açmak için aktüatör kollarını sıkın. Aktüatör uçlarını halka cepleri ile hizalayın. Aktüatör kollarını serbest bırakın ve aktüatör uçlarını halka ceplerine tamamen geçirin *(Şekil 10)*. Aktüatör ucunun halka cebine yanlış hizalanması pres esnasında halkaya veya aktüatöre hasar verebilir. Aleti veya aktuatörü pres halkasından asmayın. Alet beklenmedik şekilde düşebilir ve ciddi yaralanma veya ölüme sebebiyet verebilir.



Şekil 10 – Aktuatörün Pres Halkasına Takılması

3. Halkanın uygun şekilde yerleştirildiğini ve tespit elemanına ayarlandığını onaylayın. Ataşman veya ataşman ve çevresi arasında ezilmeden kaynaklı yaralanmaları önlemek için parmaklarınızı ve ellerinizi aktüatör ve halkadan uzak tutun.

   Makine çalışma lambası KAPALIYSA, makine düğmesine bir kez basıp bırakarak makineyi uyandırın. Makine artık pres yapmaya hazırdır.

   Normal Mod: Tetik/çalıştırma düğmesine basın *(Şekil 1)*. Alet çevrimi başladığında silindirler çene kolları ile temas eder, alet kilitlenir ve otomatik olarak çevrimi tamamlar. Anahtarı serbest bırakmak kilitlendiğinde aleti durdurmayacaktır.

Bu tutarlı, tekrar edilebilir pres bağlantı bütünlüğü sağlar.

Kontrol Modu: Tetik/çalıştırma düğmesine basın *(Şekil 1)*. Çeneler, tespit elemanını etkinleştirir ancak pres bağlantısı kurulmaz. Gereken ayarları yapın. Çalıştırma anahtarına tekrar basın, makinenin kilidi açılır ve döngü otomatik olarak tamamlanır. Anahtarı serbest bırakmak kilitlendiğinde aleti durdurmayacaktır. Bu tutarlı, tekrar edilebilir pres bağlantı bütünlüğü sağlar.

Bir bağlantı tamamlanmadan önce aletin çıkarılması gerekiyorsa, tetik/çalıştırma düğmesini bırakın, geri çekme düğmesine *(Şekil 1)* basın.

BİLDİRİM Geri çekme düğmesine her basıldığında, pres TAMAMLANMAZ ve tamamlandığından emin olmak için bağlantının tekrar pereslenmesi gerekir. İşlem sırasında alet arızaları meydana gelirse, bu prosedürü kullanın.

4. Tetik/çalıştırma düğmesini bırakın.
5. Aktüatörü açmak için aktüatör kollarını sıkın. Aktüatörü halkadan çıkartın.
6. Halkayı tespit elemanından çıkartın. Presleme işlemi sırasında tespit elemanında oluşabilecek keskin kenarlardan kaçının.
7. İşlem tamamlandığında. Aletten pili çıkarın.

Preslenmiş Bağlantıyı İnceleme

1. Preslenmiş tespit elemanını aşağıdakiler açısından inceleyin:
   - Borunun tespit elemanına tam girmesi.
   - Boruların yüksek oranda yanlış hizalanması. Bir pres bağlantısında düşük miktarda yanlış hizalama normaldir.
   - Tespit elemanı konturu ile yanlış ataşman hizalaması. Bozulmuş veya deforme tespit elemanı.
   - Tespit elemanı üreticisine göre diğer sorunlar. Bu kontrol halkasının sökülmesini veya çıkartmayı içerebilir (bağlantının henüz preslenmediğini göstermek için kullanılır).

     Herhangi bir sorun bulunursa, tespit elemanını sökün ve yani bir pres bağlantısı takın.
2. Pres bağlantısını konnektör üreticisinin talimatları, normal uygulamalar ve geçerli kodlara uygun olarak denetleyin ve test edin.

Soğuk Havada Çalışma

Sıcaklık düştüğünde hidrolik sıvı yoğunlaşır ve batarya performansı azalır. Yanlış çalıştırma riskini azaltmak için, RP 251 Pres Makinesinin durum ışıkları *(Şekil 5)* tarafından belirtildiği gibi teknik özellik sıcaklık aralığı dışında çalışmaz.

Ortam koşulları teknik özellik sıcaklık aralığının dışındaysa, makineyi ve pilleri kullanıma hazır olana kadar koşullandırılmış bir yerde saklayın.

Depolama

Bataryayı pres makinesinden çıkarın. Pres makinesini, ataşmanları ve bataryayı kutu içinde saklayın. Aşırı sıcak ve soğukta saklamaktan kaçının. Makine belirtilen menzil dışında olduğunda ÇALIŞMAZ.

⚠ UYARI Makineyi kuru ve çocukların veya Pres Makinesine aşina olmayan kişilerin erişemeyeceği güvenli, kilitli bir yerde saklayın. Alet eğitimsiz kullanıcıların ellerinde tehlikelidir.

Bakım Talimatları

⚠ UYARI

Bakım veya herhangi bir ayarlama öncesi bataryanın makineden çıkartıldığından emin olun.

Temizleme ve Yağlama

1. Aleti günlük temizlemek için temiz ve kuru bir bezle silin.
2. Ataşman montaj pimini muayene edin ve pimi gerektiğinde silikon yağlayıcıyla yağlayın.
3. Her kullanımda ataşmanlardaki geri dönüş yayını kontrol edin. Ataşmanlar yalnızca bir parmak hareketiyle kolayca açılıp kapatılmalıdır.

Aygıt Yazılımının Güncellenmesi

En iyi kullanıcı deneyimi için aygıt yazılımının güncel tutulması önerilir. Ürünü ilk kez kullanmadan önce ve daha sonra düzenli olarak aygıt yazılımınızı kontrol edin ve gerekirse güncelleyin. *RIDGID Link Uygulaması Bağlantısı bölümüne bakın*.

Sorun Giderme

PROBLEM	MUHTEMEL SEBEP	ÇÖZÜM
Tetik/çalıştırma düğmesine basıldığında alet AÇIK konuma geçmez.	Batarya tamamen boşalmış veya batarya arızalı olabilir.	Tam olarak şarj edilmiş batarya takın/bataryayı şarj edin.
	Pil, aletin koluna doğru şekilde takılmamış.	Pilin tam olarak takıldığından emin olmak için kontrol edin.
Ataşman tespit elemanına kilitlendi.	Pres bağlantısı başarıyla tamamlanmadı.	Çeneleri tespit elemanından çıkartmak için basınç geri çekme düğmesine basın. Tespit elemanını inceleyin ve tekrar presleyin.
Üretilen preslenen bağlantılar tamamlanamadı.	Boru boyutu veya malzemesi için yanlış çene kullanıldı.	Doğru ataşmanı takın.
	Alet boruyla eşleşmiyor.	Pres bağlantısını yeni tespit elemanı ve yeni boru ile tekrar yapın. Makinenin boruyla eşleştiğinden emin olun.
	Ataşman pres konturu tespit elemanı konturu ile hizalı değil.	Pres bağlantısını tespit elemanı ve yeni boru ile tekrar yapın. Ataşman pres konturunun tespit elemanı konturu ile hizalandığından emin olun.
	Aletin onarıma ihtiyacı var.	En yakın RIDGID Yetkili Bağımsız Servis merkezi için *İletişim Bilgilerine bakın.*
Aletten yağ kaçağı mevcut.	Sızdırmazlık veya mekanik arızaları.	
Motor çalışıyor fakat alet bir döngüyü tamamlamıyor.	Yağ seviyesi düşük.	En yakın RIDGID Yetkili Bağımsız Servis merkezi için *İletişim Bilgilerine bakın.*
Alet çalışma sırasında duruyor.	Yağ seviyesi düşük.	

Alet Durum Işıkları bkz. Şekil 5.
Aygıt yazılımı güncellemeleri için RIDGID Link Uygulaması Bağlantısı bölümüne bakın.

Bakım ve Onarım

⚠ UYARI

Hatalı servis ve tamir makinenin çalışmasını güvensiz kılabilir.

Bu RP 251 Pres Aletinin servis ve tamiri sadece bir RIDGID Yetkili Bağımsız Pres Makinesi Servis Merkezi tarafından gerçekleştirilmelidir.

Size en yakın Yetkili RIDGID Bağımsız Servis Merkezi hakkında bilgi veya servis ya da onarımla ilgili sorularınız için bu kılavuzdaki *İletişim Bilgileri* bölümüne bakın.

İsteğe Bağlı Ekipman

⚠ UYARI

Yaralanma riskini azaltmak için aşağıda listelenenler gibi sadece RP 251s Pres Makinesi için özel tasarlanan ve önerilen ekipmanları kullanın.

Katalog No.	Açıklama
78258	Taşıma Çantası, RP 251

Batarya Paketi

Katalog No.	Açıklama	Kapasite
55183	RB-1225R	12V 2.5Ah Li-Ion

Pil listesi katalog numarası RBC-121 olan herhangi bir Pil Şarj Cihazı ile çalışacaktır.

Şarj cihazları ve Kablolar

Katalog No.	Açıklama	Bölge	Fiş Tipi
55193	Şarj Cihazı	ABD, Kanada ve Meksika	A
55198	Şarj Cihazı	Avrupa	C
55203	Şarj Cihazı	Çin	A
55208	Şarj Cihazı	Avustralya & Latin Amerika	I
55213	Şarj Cihazı	Japonya	A
55218	Şarj Cihazı	İngiltere	G
44798	Şarj Cihazı Kablosu	Kuzey Amerika	A
44808	Şarj Cihazı Kablosu	Avrupa	C
44803	Şarj Cihazı Kablosu	Çin	A
44813	Şarj Cihazı Kablosu	Avustralya & LA	I
44818	Şarj Cihazı Kablosu	Japonya	A
44828	Şarj Cihazı Kablosu	İngiltere	G

Bu makine için mevcut olan RIDGID® ekipmanlarının tam bir listesi için *RIDGID.com adresinden çevrim için Ridge Tool Kataloğuna veya İletişim Bilgilerine bakın.*

Elden Çıkarma

Bu alet ve ilgili tüm bataryalar, aksesuarlar ve ambalajlar çevreye duyarlı bir şekilde geri dönüştürülmelidir. Bulunduğunuz bölgede geri dönüşüm konusunda uzmanlaşmış şirketler bulunabilir. Geçerli tüm düzenlemelere uyumlu şekilde imha edin. Daha fazla bilgi için yerel yetkili atık yönetimi birimi ile iletişim kurun.



Elektrikli ekipmanları ve bataryaları evsel atıklarla birlikte atmayın!

AB Ülkeleri için: Elektrikli ve Elektronik Ekipman Atıkları hakkındaki 2012/19/EU sayılı Avrupa Yönergesi ve bunun ulusal mevzuata uyarlanması uyarınca, artık kullanılamaz durumda olan elektrikli ekipmanlar ile (EU) 2023/1542 sayılı Yönetmelik uyarınca artık kullanılamaz durumda olan bataryalar ayrı olarak toplanmalı ve çevreye uygun bir şekilde bertaraf edilmelidir.

Elektromanyetik Uyumluluk (EMC)

Elektromanyetik uyumluluk terimi, elektromanyetik yayılma ve elektrostatik boşalmaların bulunduğu ortamlarda ve diğer ekipmanlarda elektromanyetik parazite neden olmadan ürünün, sorunsuz olarak çalışması anlamına gelir.

BİLDİRİM Bu aletler tüm geçerli EMC standartlarına uygundur. Ancak diğer cihazlarda parazite neden olma ihtimali önlenemez. Tüm EMC ile ilgili test edilmiş standartlar aletin teknik belgelerinde belirtilmiştir.

Инструмент за пресоване RP 251



⚠ ПРЕДУПРЕЖДЕНИЕ!

Прочетете внимателно това ръководство за оператора, преди да използвате този инструмент. Неразбирането и неспазването на съдържанието на това ръководство може да доведе до токов удар, пожар и/ или сериозно нараняване.

RIDGID

Съдържание

Символи за безопасност 367

Общи предупреждения за безопасност на електрически инструмент 367
Безопасност на работното място 368
Електрическа безопасност 368
Лична безопасност 368
Използване и грижа за електрическия инструмент 369
Използване и грижа за инструмент на батерии 369
Сервизно обслужване 370

Специфична информация за безопасност 370
Безопасност на инструментите за пресоване 370

RIDGID Информация за контакт 371

Описание 371

Спецификации 372
Стандартно оборудване 373

Връзка с приложението RIDGID Link App (безжична комуникация) 374

Проверка преди експлоатация 375

Подготовка и експлоатация 376
Сваляне/поставяне на приставка 376
Подготовка на връзката 376
Пресоване на фитинг с типични ножични челюсти 377
Пресоване на фитинг с типичен комплект задвижващ механизъм и пресоващ пръстен 378
Проверка на пресованата връзка 379

Работа в студено време 379

Съхраняване 379
Отстраняване на проблеми 380

Инструкции за поддръжка 380
Почистване и смазване 380
Актуализиране на фърмуера 380
Сервиз и ремонт 381

Опционално оборудване 381

Бракуване 382

Електромагнитна съвместимост (EMC) 382

FCC/ICES Декларация ..... Вътрешна задна корица

Докладване за уязвимост в сигурността на продукт ..... Вътрешна задна корица

Декларация за съответствие ..... Вътрешна задна корица

Доживотна гаранция ..... Задна корица

Превод на оригиналната инструкция

Символи за безопасност

В това ръководство за оператора и върху продукта символите за безопасност и сигналните думи се използват за предаване на важна информация за безопасност. Този раздел е предоставен за подобряване на разбирането на тези сигнални думи и символи.



Това е символът за предупреждение за безопасност. Използва се, за да ви предупреди за потенциална опасност от нараняване. Спазвайте всички съобщения за безопасност, следващи този символ, за да избегнете евентуални наранявания или смърт.

⚠ ОПАСНОСТ ОПАСНОСТ показва опасна ситуация, която, ако не бъде избегната, ще доведе до смърт или сериозно нараняване.

⚠ ПРЕДУПРЕЖДЕНИЕ ПРЕДУПРЕЖДЕНИЕ показва опасна ситуация, която, ако не бъде избегната, би могла да доведе до смърт или сериозно нараняване.

⚠ ВНИМАНИЕ ВНИМАНИЕ показва опасна ситуация, която, ако не бъде избегната, би могла да доведе до малко или средно по сила нараняване.

ЗАБЕЛЕЖКА ЗАБЕЛЕЖКА посочва информация, свързана със опазването на собствеността.



Този символ означава да прочетете внимателно ръководството за оператора, преди да използвате оборудването. Ръководството за оператора съдържа важна информация за безопасната и правилна работа на оборудването.



Този символ означава винаги да носите предпазни очила със странични екрани или очила, когато използвате това оборудване, за да намалите риска от нараняване.



Този символ показва, че това електрическо оборудване отговаря на изискванията на приложимите директиви на ЕС.



Този символ показва, че това е електрическо оборудване, което не трябва да се изхвърля с битовите отпадъци. *Вижте раздел „Бракуване“.*



Това е информационен символ, който показва, че има информация за продукта (посочена в ръководството за оператора) при сканиране на съседния QR код.



Този символ показва годината на производство на продукта.



Този символ указва риска от смачкване на ръце, пръсти или други части на тялото.



Този символ показва риска от токов удар.



Този символ указва, че с това оборудване могат да се използват батериите RIDGID® от серията RB-12XXX (като RIDGID RB1225R и RB-1225).

Общи предупреждения за безопасност на електрически инструмент*

⚠ ПРЕДУПРЕЖДЕНИЕ

Прочетете всички предупреждения за безопасност, инструкции, илюстрации и спецификации, предоставени с този електрически инструмент. Неспазването на всички инструкции, изброени по-долу, може да доведе до токов удар, пожар и/или сериозно нараняване.

ЗАПАЗЕТЕ ВСИЧКИ ПРЕДУПРЕЖДЕНИЯ И ИНСТРУКЦИИ ЗА БЪДЕЩИ СПРАВКИ!

Терминът „електрически инструмент“ в предупрежденията се отнася до вашия електрически инструмент, захранван от електропреносната мрежа (с кабел) или захранван от акумулатор (безжичен) инструмент.

* Текстът, използван в общите предупреждения за безопасност на електрическите инструменти в това ръководство, следва дословно, както се изисква, приложимия стандарт UL/CSA/EN 62841-1. Този раздел съдържа общи практики за безопасност за много различни видове електрически инструменти. Не всяка предпазна мярка се отнася за всеки инструмент, а някои не се отнасят за този инструмент.

Безопасност на работното място

- **Поддържайте работното място чисто и добре осветено.** Претрупаните или тъмни места привличат инциденти.
- **Не работете с електрически инструменти във взривоопасна атмосфера, например в присъствието на запалими течности, газове или прах.** Електрическите инструменти създават искри, които могат да възпламенят праха или изпаренията.
- **Дръжте децата и околните преминаващи настрана, докато работите с електрически инструмент.** Разсейването може да доведе до загуба на управление.

Електрическа безопасност

- **Щепселите на електрическите инструменти трябва да съответстват на контакта. Никога не модифицирайте щепсела по никакъв начин. Не използвайте адаптерни щепсели със заземени електрически инструменти.** Немодифицираните щепсели и съответстващите контакти ще намалят риска от токов удар.
- **Избягвайте контакт на тялото със заземени или замасени повърхности, като тръби, радиатори, конвектори и хладилници.** Има повишен риск от токов удар, ако тялото ви е заземено или замасено.
- **Не излагайте електрическите инструменти на дъжд или мокри условия.** Попадането на вода в електрически инструмент ще увеличи риска от токов удар.
- **Не злоупотребявайте с кабела. Никога не използвайте кабела за носене, издърпване или изключване на електрическия инструмент. Пазете кабела далеч от топлина, масло, остри ръбове или движещи се части.** Повредените или заплетени кабели увеличават риска от токов удар.
- **Когато използвате електрически инструмент на открито, използвайте удължителен кабел, подходящ за използване на открито.** Използването на кабел, подходящ за използване на открито, намалява риска от токов удар.
- **Ако използването на електрически инструмент на влажно място е неизбежно, използвайте защитено захранване с прекъсвач при неизправност в заземяването (GFCI).** Използването на GFCI намалява риска от токов удар.
- **Ако използването на електрически инструмент на влажно място е неизбежно, използвайте устройство за остатъчен ток (RCD).** Използването на RCD намалява риска от токов удар.
- **Препоръчва се инструментът винаги да се захранва чрез устройство за остатъчен ток с остатъчен ток от 30 mA или по-малко.**

Лична безопасност

- **Бъдете нащрек, следете какво правите и използвайте здравия разум, когато работите с електрически инструмент. Не използвайте електрически инструмент, докато сте уморени или под въздействието на наркотици, алкохол или лекарства.** Един миг невнимание при работа с електрически инструменти може да доведе до сериозни наранявания.
- **Използвайте лична предпазна екипировка. Винаги носете предпазни очила.** Предпазната екипировка като маска за прах, неплъзгащи се предпазни обувки, каска или шлемофони, използвана в съответните условия, ще намали нараняванията.
- **Предотвратете неволно стартиране. Уверете се, че превключвателят е в положение OFF (ИЗКЛ), преди да свържете към източника на захранване и/или акумулатора, да хващате или пренасяте инструмента.** Носенето на електрически инструменти с пръст върху превключвателя или включване на захранването на електрически инструменти, чийто превключвател е в положение ON (ВКЛ.), предизвиква инциденти.
- **Извадете всички регулатори или гаечни ключове, преди да включите електрическия инструмент.** Гаечен ключ или ключ, оставен на въртящата се част на електрическия инструмент, може да доведе до нараняване.
- **Не се протягайте прекалено. Поддържайте правилен стоеж и**

баланс през цялото време. Това позволява по-добър контрол върху електрическия инструмент в неочаквани ситуации.

- **Обличайте се подходящо. Не носете широки дрехи или бижута. Дръжте косата, дрехите и ръкавиците си далеч от движещите се части.** Широките дрехи, бижута или дългата коса могат да бъдат захванати от движещите се части.
- **Ако са предвидени устройства за свързване на съоръжения за извличане и събиране на прах, уверете се, че те са свързани и използвани правилно.** Събирането на прах може да намали свързаните с праха опасности.
- **Не позволявайте познанията, получени от честото използване на инструменти, да ви позволят да станете самоуверени и да игнорирате принципите за безопасност на инструментите.** Небрежното действие може да доведе до тежки наранявания в рамките на част от секундата.

Използване и грижа за електрическия инструмент

- **Не форсирайте електрическия инструмент. Използвайте правилния електрически инструмент за вашето приложение.** Правилният електрически инструмент ще свърши работата по-добре и по-безопасно със скоростта, за която е проектиран.
- **Не използвайте електрическия инструмент, ако превключвателят не го включва и изключва.** Всеки електрически инструмент, който не може да се управлява с превключвателя, е опасен и трябва да бъде поправен.
- **Изключете щепсела от източника на захранване и/или демонтирайте акумулатора, ако е подвижен, от електрическия инструмент, преди да извършвате каквито и да било настройки, смяна на аксесоари или съхранение на електрически инструменти.** Такива превантивни мерки за безопасност намаляват риска от случайно стартиране на електрическия инструмент.
- **Съхранявайте неизползваните електрически инструменти на място, недостъпно за деца, и не позволявайте на лица, които не са запознати с електрическия инструмент или тези инструкции, да работят с електрическия инструмент.** Електрическите инструменти са опасни в ръцете на необучени потребители.
- **Поддържане на електроинструменти и аксесоари. Проверявайте за неправилно подравняване или закрепване на подвижни части, счупване на части и всякакви други условия, които могат да повлияят на работата на електрическия инструмент. Ако е повреден, поправете електрическия инструмент преди употреба.** Много аварии са причинени от лошо поддържани електрически инструменти.
- **Поддържайте режещите инструменти остри и чисти.** Правилно поддържаните режещи инструменти с остри режещи ръбове са по-малко склонни да се запъват и са по-лесни за управление.
- **Използвайте електрическия инструмент, аксесоарите и накрайниците за инструменти и т.н. в съответствие с тези инструкции, като вземете предвид работните условия и работата, която трябва да се извърши.** Използването на електрическия инструмент за операции, различни от предвидените, може да доведе до опасна ситуация.
- **Поддържайте дръжките и ръкохватките сухи, чисти и без масло и мазнини.** Хлъзгавите дръжки и ръкохватки не позволяват безопасно боравене и контрол на инструмента в неочаквани ситуации.

Използване и грижа за инструмент на батерии

- **Зареждайте само със зарядното устройство, посочено от производителя.** Зарядно устройство, което е подходящо за един тип батерии, може да създаде риск от пожар, когато се използва с други батерии.
- **Използвайте електрически инструменти само със специално предназначени батерии.** Използването на други батерии може да създаде риск от нараняване и пожар.
- **Когато батерията не се използва, дръжте я далеч от други метални**

предмети, като щипки, монети, ключове, пирони, винтове или други малки метални предмети, които могат да осъществят връзка от една клема към друга. Окъсяването на клемите на батерията заедно може да причини изгаряния или пожар.

- **При неправилни условия на използване от батерията може да изтече течност; избягвайте контакт. Ако случайно възникне контакт, изплакнете с вода. Ако течността попадне в очите, допълнително потърсете медицинска помощ.** Течността, пръсната от батерията, може да причини дразнене или изгаряне.
- **Не използвайте батерия или инструмент, който е повреден или модифициран.** Повредените или модифицирани батерии могат да проявят непредвидимо поведение, което да доведе до пожар, експлозия или риск от нараняване.
- **Не излагайте комплект батерии или инструмент на огън или прекомерна температура.** Излагането на огън или температура над (130 °C) (265 °F) може да причини експлозия.
- **Следвайте всички инструкции за зареждане и не зареждайте батерията или инструмента извън температурния диапазон, посочен в инструкциите.** Неправилното зареждане или при температури извън посочения диапазон може да повреди батерията и да увеличи риска от пожар.

Сервизно обслужване

- **Вашият електрически инструмент трябва се обслужва от квалифициран сервиз, като се използват само идентични резервни части.** Това ще гарантира запазването на безопасността на електрическия инструмент.
- **Никога не обслужвайте повредени батерии.** Сервизът на батериите трябва да се извършва само от производителя или оторизирани сервизни доставчици.

Специфична информация за безопасност

⚠ ПРЕДУПРЕЖДЕНИЕ

Този раздел съдържа важна информация за безопасност, която е специфична за този инструмент.

Прочетете внимателно тези предпазни мерки, преди да използвате инструменти за пресоване, за да намалите риска от токов удар или друго сериозно нараняване.

ЗАПАЗЕТЕ ВСИЧКИ ПРЕДУПРЕЖДЕНИЯ И ИНСТРУКЦИИ ЗА БЪДЕЩИ СПРАВКИ!

В калъфа за пренасяне на инструмента е включено отделение, в което да съхранявате това ръководство заедно с инструмента, за да бъде на разположение на оператора.

Безопасност на инструментите за пресоване

- **Пазете пръстите и ръцете си далеч от приставката за пресоване по време на цикъла на пресоване.** Пръстите или ръцете ви могат да се счупят или да се отделят от тялото, ако останат захванати в приставката или между компонентите и други предмети.
- **Никога не се опитвайте да поправяте износени или повредени приставки за пресоване. Изхвърлете цялата износена или повредена приставка.** Приставка, която е заварявана, шлифована, резбована или променена по друг начин, може да се счупи по време на пресоване и да причини сериозно нараняване. Ако не замените цялата приставка за пресоване, е възможна повреда на компонента и сериозно нараняване.
- **По време на използване на продукта се създава голям натиск, който може да счупи или изхвърли части и да причини нараняване.** Дръжте ненужния персонал далеч от работната зона. Стойте далеч по време на употреба и носете подходящо защитно оборудване, включително предпазни очила.
- **Само едно лице трябва да контролира работния процес и работата на инструмента.** За да се намали рискът от нараняване, когато инструментът

работи, в зоната трябва да бъде само операторът.

- **Използвайте пресоващите инструменти RIDGID® само с подходящи приставки за пресоване RIDGID или одобрени от RIDGID.** Останалите приложения или промяната на инструментите за пресоване за други приложения могат да повредят инструмента, приставката и/или да причинят сериозно нараняване.
- **Използвайте подходяща комбинация от инструмент, приставка и фитинг.** Неправилните комбинации могат да доведат до незатварящо се съединение, което увеличава риска от течове, повреда на оборудването и нараняване.
- **Не модифицирайте инструмента.** Модифицирането на инструмента по какъвто и да е начин може да доведе до нараняване на хора и до прекратяване на гаранцията на инструмента.
- **Преди да започнете работа с инструмента за пресоване RIDGID®, прочетете и разберете:**
  – Това ръководство за оператора
  – Инструкциите за всички използвани приставки
  – Ръководството за батерията/зарядното устройство
  – Инструкциите за монтаж на производителя на оборудването
  – Инструкциите за всеки друг материал или оборудване, използвани с този инструмент

  Неспазването на всички инструкции и предупреждения може да доведе до материални щети и/или сериозни наранявания.

RIDGID Информация за контакт

Ако имате някакви въпроси относно този продукт RIDGID®:

– Свържете се с вашия местен дистрибутор на RIDGID.
– Посетете RIDGID.com, за да намерите местния контакт на RIDGID.
– Свържете се с отдела за техническа поддръжка на Ridge Tool на ProToolsTechService@Emerson.com или за САЩ и Канада се обадете на 844-789-8665.

Описание

Инструментът за пресоване RIDGID® RP 251, когато се използва с подходящи приставки, е предназначен за механично пресоване на фитинги върху тръби за създаване на водонепропускливо и постоянно уплътнение, например за водопроводни, отоплителни, климатични и хладилни приложения.

Когато превключвателят за задействане/изпълнение на инструмента аз пресоване е натиснат, вътрешен електрически двигател захранва хидравлична помпа, която изпраща течност в цилиндъра на инструмента и така придвижва буталото напред и прилага сила към приставката, която пресова фитинга. Цикълът на натискане отнема приблизително 4 секунди. След като цикълът започне да деформира фитинга, той ще продължи автоматично до завършване, дори ако превключвателят за задействане/изпълнение бъде освободен.

Инструментът включва втори режим на работа („Контролен режим“), който може да се включи с помощта на приложението RIDGID Link. Контролният режим позволява фитингът да се постави преди пресоване, за да се потвърди правилното подравняване на приставката, фитинга и тръбата.

Светлините за състоянието на инструмента показват неща като състоянието на инструмента, състоянието на батерията, необходимостта от поддръжка или наличието на неправилна температура. Работната светлина се включва, когато превключвателят за задействане/изпълнение бъде натиснат, за да се включи инструментът, и помага за осветяване на работната зона. Инструментът се изключва след 120 секунди бездействие.

Главата може да се върти на 360° за улеснен достъп в тесни пространства. Инструментът се доставя с текстилни примки, които могат да се използват с подходящи приставки, като например презрамки или въжета за връзване.

Инструментът за пресоване включва безжична технология, която позволява връзка със смартфони и таблети. Вижте раздела *„Връзка с приложението RIDGID Link (безжична комуникация)“* за подробности.



Фигура 1A – Инструмент за пресоване RIDGID RP 251



Фигура 1B – Светлини за състояние/предупредителен етикет



Фигура 2 – Сериен номер на машината - Оградените цифри показват годината и месеца на производство. (YY = година, MM = месец,)

Спецификации

Приставки ..... RIDGIDсерия Compact

Дължина на хода
..... 1,2" (30,5 mm)

Сила на буталото
..... 5400 lbs. (24 kN)

Двигател

Напрежение ..... 10,8 V DC номинално

Ампераж ..... 24 A

Мощност ..... 260 вата

Завъртане на главата
..... 360°

Работен цикъл ... 3 пресования /мин.

Захранване ..... 12 V литиево-йонна акумулаторна батерия (серия RIDGID RB-1200)

Обхват на безжичната връзка
..... 10 m (33 ft.)

Допустима влажност
..... максимум 80%

Диапазон на работната температура Range.....
-10° C до 50° C (15° F до 122° F)

Температура на съхранение
.....0° C до 45° C (32° F до 113° F)

Тегло (без батерия/приставка)
.....1,62 kg (3,57 lbs)

Размери (без батерия/приставка)
.....330 mm x 109 mm x 66 mm(13" x 4,3" x 2,6")

Звуково налягане
(L_{PA})*.....< 67,8 dB(A), K=2,5 dB(A)

Звукова мощност
(L_{PW})* .....< 75,8 dB(A), K=2,5 dB(A)

Вибрации* .....< 0,71 m/s², K=1,5 m/s²

* Измерванията на звука и вибрацията са направени в съответствие със стандартизиран тест съгласно стандарт EN 62481-1.

- Нивата на вибрация могат да се използват за сравнение с други инструменти и за предварителна оценка на експозицията.
- Звуковите емисии и вибрациите могат да варират в зависимост от местоположението ви и специфичното използване на тези инструменти.
- Ежедневните нива на експозиция на звука и вибрацията трябва да бъдат оценени за всяко приложение и да се вземат подходящи мерки за безопасност, когато е необходимо. Оценката на нивата на експозиция трябва да отчита времето, когато инструментът е изключен и не се използва. Това може значително да намали нивото на експозиция през целия работен период.

Контрол	Маркировка	Описание
Превключвател за задействане/ изпълнение	—	Еднократното натискане/отпускане на превключвателя за задействане/изпълнение ще включи инструмента (LED пръстенът на работната светлина и индикаторът за състоянието на инструмента ще светят). Инструментът вече може да се използва. Инструментът ще остане включен и готов за употреба в продължение на 2 минути. Ако светлините се изключат, превключвателят трябва да се натисне отново, за да може инструментът да работи. **Нормален режим:** Натиснете превключвателя за работа, за да стартирате цикъла на пресоване, отпуснете го, когато инструментът се заключи върху фитинга. Нормалният режим е фабричната настройка. **Контролен режим:** Натиснете превключвателя за работа, за да захванете приставката върху детайла. Направете необходимите корекции. Натиснете отново превключвателя за работа, за да стартирате цикъла на пресоване, отпуснете го, когато инструментът се заключи върху фитинга. Освобождаването на превключвателя няма да спре инструмента, след като той се е заключил. Това осигурява постоянна и повтаряема цялост на пресовата връзка. Режимът може да бъде променен с приложението RIDGID Link, вижте раздел „Връзка с приложението RIDGID Link (безжична комуникация)“.
Бутон за прибиране	⇨	Позволява освобождаването на инструмента без завършване на пресоването. Ако се използва, пресованата връзка не е завършена и трябва да се повтори.
Монтажен щифт за приставки	—	Задържа приставката към инструмента. Трябва да е вкаран докрай, за да работи инструментът

Фигура 3 – Диаграма на контролите

Стандартно оборудване

Вижте каталога на RIDGID за подробности относно доставянето на оборудване с определени каталожни номера на инструмента.

ЗАБЕЛЕЖКА! Приставките за инструменти за пресоване на RIDGID се предлагат в две „серии“:

- Серия Standard
- Серия Compact

Тези серии приставки не са взаимозаменяеми. Приставките от стандартната серия работят само с инструменти от стандартната серия (RP 350, RP 351, RP 342-XL, RP 340, RP 330, 320-E, CT-400). Приставките от компактната серия работят само с инструменти от компактната серия (RP 251, RP 240, RP 241, RP 200, RP 210, 100B).

⚠ ПРЕДУПРЕЖДЕНИЕ Използвайте инструментите за пресоване на RIDGID и приставките за инструменти за пресоване RIDGID, когато са посочени от производителя на фитинга за използване с тяхната система. Използването на неправилни инструменти за пресоване и/или приставки за системата може да причини течове, да повреди инструмента за пресоване или приставката, да отмени гаранцията или да причини сериозни наранявания.

ЗАБЕЛЕЖКА Изборът на подходящи материали и методи за сглобяване и оформяне е отговорност на проектанта на системата и/или монтажника. Преди да се направи опит за монтаж, трябва да се извърши внимателна оценка на специфичната работна среда, включително химическата среда и работната температура. *Консултирайте се с производителя на системата на фитинга за необходимата ви информация*.

Свържете се с производителя на фитинга за специфична информация относно тяхната система, включително съвместими тръби, материали, инструкции за монтаж, минимално разстояние между фитингите, уплътнителен материал, проверка, тестване и др. Неправилният монтаж може да доведе до течове в системата и големи повреди на имущество.

Икона	Свети постоянно	Мига	Описание
		Синьо	Възможна е връзка с приложението RIDGID Link.
	Синьо		Установена е връзка с приложението RIDGID Link.
	Зелено		Инструментът е в „Нормален режим“ и е готов за работа.
	Синьо		Инструментът е в „Контролен режим“ и изчаква в режим на готовност.
		Зелено	Цикълът на пресоване е завършен.
		Червено (4 секунди)	Цикълът на пресоване е прекъснат (клапанът е отворен ръчно / прекалено рано преди достигане на налягането). Проверете правилната настройка и рестартирайте употребата. Вижте приложението RIDGID Link за повече информация.
		Червен	Монтажният щифт за приставки не е вкаран докрай. Инструментът няма да работи. Вкарайте щифта докрай. Ако светлините все още светят, занесете инструмента в сервиз.
	Червен		Машината има неизправност и няма да работи. Извадете батерията и оставете машината да почива, след което поставете отново батерията. Ако лампичката все още свети, занесете машината в сервиз. Вижте приложението RIDGID Link за повече информация.
		Жълто	Нивото на батерията е ниско. Презаредете батерията/поставете напълно заредена батерия.
		Червено + жълто	Нивото на батерията е ниско. Инструментът няма да работи. Презаредете батерията/поставете напълно заредена батерия.
	Жълто		Инструментът е близо до това да се заключи със „Защита против кражба“. Потребителят може да отключи инструмента чрез приложението RIDGID Link. Ако това не е вашият инструмент, върнете го в сервизния център или на първоначалния потребител.
		Жълто	
	Жълто		Инструментът е заключен със „Защита против кражба“. Потребителят може да отключи инструмента чрез приложението RIDGID Link. Ако това не е вашият инструмент, върнете го в сервизния център или на първоначалния потребител.
	Червен		

Фигура 4 – Светлини за състояние на инструмента

Връзка с приложението RIDGID Link App (безжична комуникация)

Инструментът за пресоване RIDGID® RP-251 включва безжична технология, позволяваща комуникация с подходящо оборудвани смартфони или таблети („устройства“) с операционни системи iOS или Android. Това позволява на потребителя да преглежда и изтегля съхранените данни за задачите, да създава отчети и да актуализира фърмуера. За най-добро потребителско изживяване се препоръчва фърмуерът да се поддържа актуален. Проверете и при необходимост актуализирайте фърмуера на инструмента преди първото използване на продукта и редовно след това.

1. Изтеглете съответното приложение RIDGID® Link на вашето устройство, като посетите RIDGID.com/apps, Google Play Store или Apple App Store.
2. Когато инструментът е включен, лампичката ще мига в синьо, когато е възможна връзка с устройство. *Вижте Фигура 4.*

3. Намерете иконата на приложението RIDGID Link на вашето устройство и стартирайте приложението, като изберете иконата. Чрез приложението потърсете инструменти наблизо и изберете желания инструмент RIDGID. Вижте инструкциите на вашето устройство за конкретна информация как да се свържете чрез безжична технология. След като бъде установена връзка, светлината (( )) ще свети постоянно в синьо.

   След първоначалното сдвояване повечето устройства автоматично ще се свържат с машината, когато безжичната технология е активна и в обхват и ако настройките на устройството са конфигурирани да правят това. Машината трябва да е на разстояние по-малко от 10 m (33 ft) от устройството, което трябва да бъде открито. Всяко препятствие между машината и устройството може да намали работния обхват.

4. След сдвояването системата ще провери за актуализации на фърмуера. Следвайте инструкциите на приложението, за да инициирате актуализация, ако е необходимо. Не работете с инструмента, докато се извършват актуализации. Докато се извършва актуализация на фърмуера, светодиодите няма да светят. Проверете инструкциите на приложението, за да потвърдите, че новият фърмуер е инсталиран.

5. Следвайте инструкциите за употреба на приложението. Не позволявайте използването на приложението да ви разсейва от следенето на процеса. Невниманието към процеса може да доведе до загуба на контрол.

6. Безжичната комуникация се ИЗКЛЮЧВА при изключване на основното захранване. Изключвайте безжичната комуникация в устройството, за да намалите разхода на батерията на устройството.

Проверка преди експлоатация

⚠ ПРЕДУПРЕЖДЕНИЕ

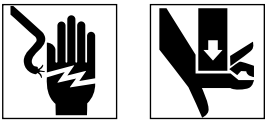

Ежедневно преди употреба проверявайте инструмента за пресоване и приставките. Отстранете всички проблеми, за да намалите риска от сериозни наранявания от токов удар, наранявания от смачкване, повреда на приставката и други причини, и да предотвратите повреда на инструмента.

1. Извадете батерията от инструмента.
2. Почистете маслото, греста или замърсяванията от оборудването, особено от ръкохватките и контролите. Това подпомага проверката и помага за предотвратяване на изплъзване на инструмента или контролите от вашия захват.
3. Проверете инструмента за пресоване за:
   - Правилно сглобяване, поддръжка и комплектност.
   - Счупени, износени, липсващи, неправилно подравнени или залепнали части. Потвърдете, че текстилните примки са в добро състояние.
   - Плавно движение на монтажния щифт между напълно отворено и напълно затворено положение. Щифтът трябва да се застопорява във всяка позиция. Уверете се, че превключвателят за задействане/изпълнение се движи свободно и не блокира и не се заклещва.
   - Наличие и четливост на предупредителния етикет *(Фигура 1A или 1B)*.
   - Всяко друго състояние, което може да попречи на безопасната и нормална работа.

     Не използвайте инструмента за пресоване, докато проблемите не бъдат отстранени.
4. Проверявайте и поддържайте приставките за инструмента съгласно техните инструкции. Свалете прис-

тавката от инструмента. Уверете се, че приставките са в добро състояние и че върху тях има ясно обозначение, че са годни за употреба.

5. Проверете и поддържайте всяко друго оборудване, което се използва в съответствие с инструкциите му, за да се уверите, че функционира правилно.

Подготовка и експлоатация

⚠ ПРЕДУПРЕЖДЕНИЕ



Пазете пръстите и ръцете си далеч от приставката за пресоване по време на цикъла на пресоване. Пръстите или ръцете ви могат да бъдат смачкани, счупени или ампутирани в приставката или между приставката и други предмети (като инструмента, обработвания детайл и околността).

По време на използване на продукта се създава голям натиск, който може да счупи или изхвърли части и да причини нараняване. Стойте далеч по време на употреба и носете подходящо защитно оборудване, включително предпазни очила.

Използвайте подходяща комбинация от инструмент, приставка и фитинг. Неправилните комбинации могат да доведат до непълно съединение за пресоване, което увеличава риска от течове, повреда на оборудването и нараняване.

Спазвайте инструкциите за настройка и работа, за да намалите риска от нараняване от смачкване и поради други причини и да предотвратите повреда на инструмента.

1. Потвърдете подходящата работна зона *(Вижте Общите предупреждения за безопасност на електроинструментите).* Работете на чисто, равно, стабилно, сухо място. Не използвайте инструмента, докато стоите във вода.
2. Инспектирайте работата, която трябва да се извърши, и определете правилния инструмент RIDGID и приставка RIDGID за приложението съгласно техните спецификации. Използването на неправилно оборудване за дадено приложение може да доведе до нараняване, повреда на инструмента и непълни съединения.
3. Уверете се, че цялото оборудване е проверено и настроено според указанията в инструкциите.

Сваляне/поставяне на приставка

1. Извадете батерията от инструмента.
2. Отворете докрай монтажния щифт за приставки. Свалете/поставете съответната приставка *(Фигура 5)*.
3. Затворете докрай монтажния щифт за приставки, докато се заключи в затворено положение. Монтажният щифт за приставки трябва да е напълно затворен, за да се предотврати повреда на инструмента по време на работа.

ЗАБЕЛЕЖКА: не работете с инструмента, ако приставката не е поставена на мястото си, защото това може да повреди инструмента.



Фигура 5 – Монтажен щифт за приставки

Подготовка на връзката

ЗАБЕЛЕЖКА Тези инструкции представляват обобщени практики за няколко вида приставки за инструменти за пресоване. Винаги спазвайте специфичните инструкции за използваната приставка за пресоване и специфичните инструкции за монтаж на производителите на фитинги, за да намалите риска от неправилно пресоване и големи материални щети.

1. Подгответе връзката за пресоване в съответствие с инструкциите на производителя на фитинга.
2. Със сухи ръце поставете напълно заредена батерия в инструмента.
3. След поставяне на батерията инструментът няма да се включи, докато не натиснете и освободите спусъка, за да включите инструмента. При включване на захранването LED пръстенът на работната светлина ще се включи, а индикаторът за състоянието на инструмента ще светне в зелено или синьо в зависимост от режима. Инструментът вече може да се използва.
4. След 120 секунди без работа инструментът ще се изключи, докато не натиснете спусъка, за да го включите отново. Инструментът е изключен, ако LED пръстенът на работната светлина е изключен. Натискането на спусъка за задействане няма да активира инструмента; необходимо е още едно натискане на спусъка, за да се стартира цикълът на инструмента.

Пресоване на фитинг с типични ножични челюсти

1. Стиснете раменатa на челюстите, за да ги отворите. В много случаи това може да се направи с една ръка *(вж. Фигура 6)*.



Фигура 6 – Отваряне на челюстите с една ръка

2. Поставете отворените челюсти около фитинга *(Фигура 7)*. Подравнете правилно профила на челюстната преса с контура на фитинга, както е посочено в монтажните инструкции на производителя на фитинга . Освободете раменете на челюстите, за да затворите челюстите около фитинга. Не оставяйте комплекта челюсти да виси на фитинга. Инструментът може неочаквано да падне и да причини сериозно нараняване или смърт.



Фигура 7 – Поставяне на ножичните челюсти около фитинга



Фигура 8 – Челюсти, подравнени спрямо фитинга

3. Уверете се, че челюстите са поставени правилно и са подравнени спрямо фитинга *(Фигура 8)*. Дръжте пръстите и ръцете далеч от челюстите, за да избегнете наранявания от смачкване в челюстите или между тях и околната среда.

   Ако работната светлина на инструмента е ИЗКЛЮЧЕНА, включете инструмента, като натиснете и отпуснете превключвателя на инструмента един път. Инструментът вече е готов за пресоване.

   Нормален режим: Натиснете превключвателя за задействане/изпълнение *(Фигура 9)*. След като цикълът на инструмента започне и ролките влязат в контакт с раменете на челю-

стите, инструментът се заключва и завършва цикъла автоматично. Освобождаването на превключвателя няма да спре инструмента, след като той се е заключил. Това осигурява постоянна и повтаряема цялост на пресовата връзка.

Контролен режим: Натиснете превключвателя за задействане/изпълнение *(Фигура 9)*. Челюстите ще захванат фитинга, но пресовата връзка няма да се осъществи. Направете необходимите корекции. Натиснете отново превключвателя за изпълнение, инструментът ще се заключи и автоматично ще завърши цикъла. Освобождаването на превключвателя няма да спре инструмента, след като той се е заключил. Това осигурява постоянна и повтаряема цялост на пресовата връзка.

Ако инструментът трябва да бъде отстранен преди завършване на връзката, освободете превключвателя за задействане/изпълнение и натиснете бутона за прибиране *(фигури 1A и 1B)*.

ЗАБЕЛЕЖКА Всеки път, когато бутонът за прибиране бъде натиснат, пресоването НЕ е завършено и връзката трябва да се пресова отново, за да се осигури завършване. Ако инструментът се повреди по време на работа, използвайте тази процедура.



Фигура 9 – Пресоване на фитинга

4. Освободете превключвателя за задействане/изпълнение.
5. Стиснете раменатa на челюстите, за да ги отворите.
6. Отстранете челюстите от фитинга. Пазете се от острите ръбове, които може да са се образували върху фитинга по време на пресоването.
7. След приключване на операцията извадете батерията от инструмента.

Пресоване на фитинг с типичен комплект задвижващ механизъм и пресоващ пръстен

1. Отворете пръстена и го поставете около фитинга. Подравнете правилно профила на пръстена с контура на фитинга, както е посочено в *монтажните инструкции на производителя на фитинга*. Освободете пръстена, за да се затвори около фитинга *(Фигура 10)*.
2. Уверете се, че съответният задвижващ механизъм е поставен правилно в инструмента. Стиснете раменете на задвижващия механизъм, за да отворите върховете на задвижващия механизъм. Подравнете накрайниците на задвижващия механизъм с джобовете на пръстена. Освободете раменете на задвижващия механизъм и вкарайте докрай върховете на задвижващия механизъм в джобовете на пръстена *(Фигура 10)*. Неправилното подравняване на върховете на задвижващия механизъм с джобовете на пръстена може да повреди пръстена или задвижващия механизъм по време на пресоване. Не оставяйте инструмента и задвижващия механизъм да висят на пръстена за пресоване. Инструментът може неочаквано да падне и да причини сериозно нараняване или смърт.



Фигура 10 – Прикачане на задвижващия механизъм към пръстена за пресоване

3. Уверете се, че пръстенът е поставен правилно и е подравнен спрямо фитинга. Дръжте пръстите и ръцете далеч от задействащия механизъм и пръстена, за да избегнете наранявания от смачкване в приставката или между нея ни околната среда.

   Ако работната светлина на инструмента е ИЗКЛЮЧЕНА, събудете

инструмента, като натиснете и отпуснете превключвателя на инструмента един път. Инструментът вече е готов за пресоване.

Нормален режим: Натиснете превключвателя за задействане/изпълнение *(Фигура 1)*. След като цикълът на инструмента започне и ролките влязат в контакт с раменете на челюстите, инструментът се заключва и завършва цикъла автоматично. Освобождаването на превключвателя няма да спре инструмента, след като той се е заключил. Това осигурява постоянна и повтаряема цялост на пресовата връзка.

Контролен режим: Натиснете превключвателя за задействане/изпълнение *(Фигура 1)*. Челюстите ще захванат фитинга, но пресовата връзка няма да се осъществи. Направете необходимите корекции. Натиснете отново превключвателя за изпълнение, инструментът ще се заключи и автоматично ще завърши цикъла. Освобождаването на превключвателя няма да спре инструмента, след като той се е заключил. Това осигурява постоянна и повтаряема цялост на пресовата връзка.

Ако инструментът трябва да бъде отстранен преди завършване на връзката, освободете превключвателя за задействане/изпълнение и натиснете бутона за прибиране *(Фигура 1)*.

ЗАБЕЛЕЖКА Всеки път, когато бутонът за прибиране бъде натиснат, пресоването НЕ е завършено и връзката трябва да се пресова отново, за да се осигури завършване. Ако инструментът се повреди по време на работа, използвайте тази процедура.

4. Освободете превключвателя за задействане/изпълнение.
5. Стиснете раменете на задвижващия механизъм, за да отворите задвижващия механизъм. Свалете задвижващия механизъм от пръстена.
6. Отстранете пръстена от фитинга. Пазете се от острите ръбове, които може да са се образували върху фитинга по време на пресоването.
7. След приключване на операцията. Извадете батерията от инструмента.

Проверка на пресованата връзка

1. Проверете пресования фитинг за:
   - Пълно вкарване на тръбата във фитинга.
   - Прекомерно разминаване на тръбите. Леко несъответствие на пресовата връзка се счита за нормално.
   - Неправилно подравняване на приставката с контура на фитинга. Деформиран или изкривен фитинг.
   - Всякакви други проблеми съгласно инструкциите на производителя на монтажа. Това може да включва премахване на контролен пръстен или стикер (използван за обозначаване на това, че връзката все още не е пресована).

   Ако бъдат открити проблеми, отстранете фитинга и монтирайте нова пресова връзка.
2. Тествайте пресовата връзка в съответствие с инструкциите на производителя на конектора, нормалната практика и приложимите норми.

Работа в студено време

С понижаването на температурата хидравличната течност се сгъстява и ефективността на батерията се влошава. За да се намали рискът от неправилна работа, инструментът за пресоване RP 251 няма да работи извън температурния диапазон, посочен в спецификациите, което ще бъде указвано от светлините за състояние на инструмента *(Фигура 5)*.

Когато условията на околната среда са извън температурния диапазон, посочен в спецификациите, съхранявайте инструмента и батериите в климатизирано помещение, докато не бъдат готови за употреба.

Съхраняване

Извадете батерията от инструмента за пресоване. Съхранявайте инструмента за пресоване, приставките и батерията в калъфа. Избягвайте да съхранявате в силна топлина или студ. Инструментът няма да се включи, ако инструментът е извън диапазона на спецификациите.

⚠ ПРЕДУПРЕЖДЕНИЕ Съхранявайте инструмента на сухо, обезопасено и заключено

място, недостъпно за деца и хора, които не са запознати с инструмента за пресоване. Инструментът е опасен в ръцете на необучени потребители.

Инструкции за поддръжка

⚠ ПРЕДУПРЕЖДЕНИЕ

Уверете се, че батерията е извадена от инструмента, преди да извършвате поддръжка или да правите каквито и да било настройки.

Почистване и смазване

1. Ежедневно избърсвайте инструмента с чиста и суха кърпа.
2. Проверявайте монтажния щифт за приставки и при необходимост смазвайте щифта със силиконова смазка.
3. Проверявайте възвратните пружини в приставките при всяка употреба. Приставките трябва да се отварят и затварят свободно, като се изисква само умерено усилие на пръстите.

Актуализиране на фърмуера

За най-добро потребителско изживяване се препоръчва фърмуерът да се поддържа актуален. Проверете и при необходимост актуализирайте фърмуера на инструмента преди първото използване на продукта и редовно след това. *Вижте раздела за свързване с приложението RIDGID Link*.

Отстраняване на проблеми

ПРОБЛЕМ	ВЪЗМОЖНА ПРИЧИНА	РЕШЕНИЕ
Инструментът няма да се включи, когато превключвателят за задействане/ изпълнение бъде натиснат.	Батерията е напълно разредена или е неизправна.	Поставете напълно заредена батерия/сменете батерията.
	Батерията не е поставена правилно в дръжката на инструмента.	Проверете, за да сте сигурни, че батерията е поставена напълно.
Приставката е заключена към фитинга.	Пресовата връзка не е завършена успешно.	Натиснете бутона за прибиране, за да отстраните челюстите от фитинга. Инспектирайте и пресовайте фитинга отново.
Изработените пресовани връзки не са завършени.	Използвани са неправилни челюсти за размера на тръбата или материала.	Поставете правилната приставка.
	Инструментът не е бил подравнен спрямо тръбата.	Направете отново пресовата връзка с нов фитинг и нова тръба. Уверете се, че инструментът е разположен подравнено спрямо тръбата.
	Контурът за пресоване на приставката не е бил подравнен с контура на фитинга.	Направете отново пресовата връзка с фитинг и нова тръба. Уверете се, че контурът за пресоване на приставката е подравнен с контура на фитинга.
	Инструментът има нужда от ремонт.	*Вижте информацията за контакт* за най-близкия оторизиран независим сервизен център на RIDGID.
От инструмента изтича масло.	Проблеми с уплътненията или механични проблеми.	
Моторът работи, но инструментът не завършва цикъл.	Нивото на маслото е ниско.	*Вижте информацията за контакт* за най-близкия оторизиран независим сервизен център на RIDGID.
Инструментът спира по време на работа.	Нивото на маслото е ниско.	

Вижте Фигура 5 за светлините за състоянието на инструмента.
Вижте раздела „Връзка с приложението RIDGID Link“ за актуализации на фърмуера.

Сервиз и ремонт

⚠ ПРЕДУПРЕЖДЕНИЕ

Неправилното обслужване или ремонт може да направи машината опасна за работа.

Сервизът и ремонтът на инструмента за пресоване RP 251 камък трябва да се извършват от оторизиран независим сервизен център за инструменти за пресоване на RIDGID.

За информация относно най-близкия упълномощен независим сервизен център на RIDGID или въпроси за сервиз или ремонт,*вижте раздела за информация за контакт* в това ръководство.

Опционално оборудване

⚠ ПРЕДУПРЕЖДЕНИЕ

За да намалите риска от наранявания, използвайте само оборудване, специално проектирано и препоръчвано за използване с инструмента за пресоване RP 251, като изброените по-долу.

Каталожен №	Описание
78258	Калъф за носене, RP 251

Батерия

Каталожен №	Описание	Капацитет
55183	RB-1225R	12 V 2,5 Ah Li-Ion

Батерията ще работи с всяко зарядно устройство RBC-121 с каталожен номер.

Зарядни устройства и кабелs

Каталожен №	Описание	Регион	Тип Щепсел
55193	Зарядно устройство	САЩ, Канада и Мексико	A
55198	Зарядно устройство	Европа	C
55203	Зарядно устройство	Китай	A
55208	Зарядно устройство	Австралия и Латинска Америка	I
55213	Зарядно устройство	Япония	A
55218	Зарядно устройство	Обединено кралство	G
44798	Кабел за зарядно устройство	Северна Америка	A
44808	Кабел за зарядно устройство	Европа	C
44803	Кабел за зарядно устройство	Китай	A
44813	Кабел за зарядно устройство	Австралия и ЛА	I
44818	Кабел за зарядно устройство	Япония	A
44828	Кабел за зарядно устройство	Обединено кралство	G

За пълния списък с оборудването RIDGID®, което се предлага за този инструмент, *вижте Каталога на Ridge Tool онлайн на RIDGID.com или вижте информацията за контакт.*

Бракуване

Инструментът, както и всички приложими батерии, аксесоари и опаковки, трябва да бъдат рециклирани по екологично подходящ начин. Има фирми, специализирани в рециклирането, които могат да бъдат наме- рени на местно ниво. Изхвърляйте в съот- ветствие с всички приложими разпоредби. За повече информация се свържете с мест- ните органи за управление на отпадъците.



Не изхвърляйте електроуреди и батерии заедно с битовите отпадъци!

За държавите от ЕС: Съгласно Европейската директива 2012/19/ЕС относно отпадъците от електрическо и електронно оборудване и нейното транспониране в националното законодателство, електрическото оборудване, което вече не е годно за употреба, както и съ- гласно Регламент (ЕС) 2023/1542, батери- ите, които вече не са годни за употреба, трябва да се събират разделно и да се изхвърлят по екологично подходящ начин.

Електромагнитна съвместимост (EMC)

Терминът “електромагнитна съвместимост“ означава способността на продукта да функционира безпроблемно в среда, където има електромагнитно излъчване и електростатични разряди и без да причинява електромагнитни смущения на друго оборудване.

ЗАБЕЛЕЖКА Тези инструменти отговарят на всички приложими стандарти за EMC. Въпреки това, не може да се изключи възможността те да причинят смущения в други устройства. Всички стандарти, свързани с EMC, които са били тествани, са посочени в техническия документ на инструмента.

RP 251 пресс құралы



⚠ ЕСКЕРТУ!

Осы құралды пайдаланбас бұрын Оператордың нұсқаулығын мұқият оқып шығыңыз. Осы нұсқаулықты дұрыс түсінбеу және қадағаламау электр тогының соғуына, өртке және/немесе ауыр жарақатқа әкелуі мүмкін.

RIDGID

Мазмұны

Қауіпсіздік нышандары 385

Жалпы электр құралының қауіпсіздік ескертулері 385
Жұмыс аумағының қауіпсіздігі 385
Электр қауіпсіздігі 386
Жеке қауіпсіздік 386
Электр құралын пайдалану және оған күтім көрсету 387
Батарея құралын пайдалану және оған күтім көрсету 387
Қызмет көрсету 388

Арнайы қауіпсіздік ақпараты 388
Пресс құралының қауіпсіздігі 388

RIDGID байланыс ақпараты 389

Сипаттама 389

Техникалық сипаттар 390
Стандартты жабдық 392

RIDGID Link App қосылымы (Сымсыз байланыс) 392

Жұмыс алдында тексеру 393

Орнату және пайдалану 393
Саптаманы алып тастау/орнату 394
Қосылымды дайындау 394
Фитингті қалыпты қайшы тәрізді қармауышпен қысу 394
Фитингті қалыпты жетек пен басу сақиналары жиынтығымен басу 396
Басылған қосылымды тексеру 396

Суық ауа-райында пайдалану 397

Сақтау 397

Техникалық қызмет көрсету нұсқаулары 397
Тазалау және майлау 397
Микробағдарламаны жаңарту 397
Ақаулықтарды жою 398
Қызмет көрсету және жөндеу 399

Қосымша жабдық 399

Тастау 400

Электромагниттік үйлесімділік (ЭМҮ) 400

FCC/ICES мәлімдемесі ..... Ішкі артқы мұқабасы

Өнімдегі қауіпсіздік осалдығы туралы хабарлау ..... Ішкі артқы мұқабасы

Сәйкестік мәлімдемесі ..... Ішкі артқы мұқабасы

Пайдалану мерзіміне берілетін кепілдік ..... Артқы мұқаба

Түпнұсқа нұсқаулардың аудармасы

Қауіпсіздік нышандары

Бұл пайдалану нұсқаулығындағы және өнімдегі қауіпсіздік нышандары және белгі сөздер маңызды қауіпсіздік ақпаратын жеткізу үшін пайдаланылады. Бұл бөлім осы белгі сөздер мен нышандарды жете түсіну үшін берілген.



Бұл қауіпсіздік ескертуі нышаны болып табылады. Бұл сізге ықтимал дене жарақаты қауіптері жөнінде ескерту жасау үшін пайдаланылады. Ықтимал жарақаттың немесе өлімнің алдын алу үшін осы нышанда берілген барлық қауіпсіздік шараларын сақтаңыз.

⚠ ҚАУІП ҚАУІП алдын алмаған жағдайда өлімге немесе ауыр жарақатқа әкелетін қауіпті жағдайды білдіреді.

⚠ ЕСКЕРТУ ЕСКЕРТУ алдын алмаған жағдайда өлімге немесе ауыр жарақатқа әкелуі мүмкін қауіпті жағдайды білдіреді.

⚠ НАЗАР АУДАРЫҢЫЗ НАЗАР АУДАРЫҢЫЗ алдын алмаған жағдайда кішігірім немесе орташа жарақатқа әкелуі мүмкін қауіпті жағдайды білдіреді.

ЕСКЕРТПЕ ЕСКЕРТПЕ мүлікті қорғауға қатысты ақпаратты білдіреді.



Бұл нышан жабдықты пайдаланбас бұрын пайдалану нұсқаулығын мұқият оқып шығуды білдіреді. Пайдалану нұсқаулығында жабдықты қауіпсіз және тиісті түрде пайдалану туралы маңызды ақпарат бар.



Бұл нышан жарақат алу қаупін азайту үшін осы жабдықты пайдаланған кезде үнемі бүйір қалқалары бар қорғаныш көзілдірігін немесе көзәйнекті кию керектігін білдіреді.



Бұл таңба электр жабдығының қолданылатын ЕО Директивалары талаптарына жауап беретінін көрсетеді.



Бұл таңба электр жабдығын тұрмыстық қалдықпен бірге тастамау қажеттілігін білдіреді. *"Жою" бөлімін қараңыз.*



Бұл ақпарат белгісі көршілес QR кодын сканерлеу арқылы қолжетімді өнім туралы ақпаратты (оның ішінде операторлар нұсқаулығын) көрсетеді.



Бұл таңба өнімнің өндірілген жылын көрсетеді.



Бұл нышан қолдардың, саусақтардың немесе өзге дене бөлігінің езіліп қалу қаупін білдіреді.



Бұл таңба электр тогының соғу қаупін көрсетеді.



Бұл таңба RIDGID® RB-12XXX сериялы батареяларды (мысалы, RIDGID RB1225R және RB-1225) осы жабдықпен пайдалануға болатынын білдіреді.

Жалпы электр құралының қауіпсіздік ескертулері*

⚠ ЕСКЕРТУ

Бұл электр құралымен берілген барлық қауіпсіздік ескертулерін, нұсқауларын, суреттерін және сипаттамаларын оқыңыз. Төменде көрсетілген барлық нұсқауларды орындамау электр тогының соғуына, өртке және/немесе ауыр жарақатқа әкелуі мүмкін.

КЕЙІНГІ АНЫҚТАМАЛЫҚ РЕТІНДЕ БАРЛЫҚ ЕСКЕРТУЛЕР МЕН НҰСҚАУЛАРДЫ САҚТАП ҚОЙЫҢЫЗ!

Ескертудегі "электр құралы" термині желілік (сымды) электр құралын немесе батареямен жұмыс істейтін (сымсыз) электр құралын білдіреді.

Жұмыс аумағының қауіпсіздігі

- **Жұмыс аумағын таза, әрі жарық ұстаңыз.** Ыбырсытылған немесе қараңғы орындар жазатайым оқиғаларға әкеледі.
- **Электр құралдарын жанғыш сұйықтықтар, газдар немесе шаң бар жарылғыш орталарда пайдаланбаңыз.** Электр құралдары шаң не түтінді тұтандыруы мүмкін ұшқындарды түзейді.

* Осы нұсқаулықтың Жалпы электр құралы қауіпсіздігінің ескертулері бөліміндегі мәтін талапқа сәйкес қолданыстағы UL/CSA/EN 62841-1 стандартынан дәлме-дәл алынған. Бұл бөлімде электр құралдарының көптеген түрлеріне арналған жалпы қауіпсіздік әдістері бар. Әрбір сақтық шара әр құралға қолданыла бермейді және кейбіреуі осы құралға қолданылмайды.

- **Электр жабдығын іске қосқан кезде балалар мен жаныңыздағы адамдарды алшақ ұстаңыз.** Назарыңызды бөлсеңіз, бақылау мүмкіндігінен айырылуыңыз мүмкін.

Электр қауіпсіздігі

- **Электр құралының ашалары розеткаға сәйкес келуі керек. Ашаны қандай да бір жолмен түрлендірмеңіз. Адаптер ашаларын жерге қосылған электр құралдарымен пайдаланбаңыз.** Түрлендірілмеген ашалар және сәйкес келетін розеткалар электр тогының соғу қаупін азайтады.
- **Жерге қосылған не тұйықталған беттерді, мысалы, құбырларды, радиаторларды, тізбектерді және тоңазытқыштарды ұстамаңыз.** Денеңіз жерге тиіп тұрса, электр тогына соғылу қаупі артады.
- **Электр құралдарын жаңбыр немес ылғал жағдайлар әсерінде қалдырмаңыз.** Электр құралына судың енуі электр тогының соғу қаупін арттырады.
- **Сымды теріс жолмен пайдаланбаңыз. Сымды электр құралын тасу, тарту немесе желіден ажырату үшін мүлдем пайдаланбаңыз. Сымды қызудан, майдан, өткір жиектерден немесе қозғалатын бөлшектерден алшақ ұстаңыз.** Зақымданған немесе шатысқан сымдар электр тогының соғу қаупін арттырады.
- **Электр құралын сыртта іске қосқан кезде сыртта пайдалануға жарамды ұзартқыш сымды пайдаланыңыз.** Сыртта пайдалануға арналған сымды пайдалану электр тогының соғу қаупін азайтады.
- **Электр құралын дымқыл орында пайдалануға тура келсе, жерге қысқа тұйықталу ажыратқышымен (GFCI) қорғалған қуат көзін пайдаланыңыз.** GFCI пайдалану электр тогының соғу қаупін азайтады.
- **Электр құралын дымқыл орында пайдалануға тура келсе, дифференциалдық ток құрылғысымен (RCD) қорғалған қуат көзін пайдаланыңыз.** RCD құрылғысын пайдалану электр тогының соғу қаупін азайтады.
- **құралды үнемі дифференциалдық тогы 30 мА не одан кем дифференциалдық ток құрылғысы арқылы жабдықтау ұсынылады.**

Жеке қауіпсіздік

- **Сақ болыңыз, не істеп жатқаныңызды бақылаңыз және электр құралын пайдаланған кезде саналы түрде әрекет етіңіз. Шаршаған кезде немесе есірткі, алкоголь немесе дәрі әсерінде болғанда электр құралын пайдаланбаңыз.** Электр құралдарын пайдалану кезінде зейіннің бір сәт ауыу ауыр дене жарақатына әкелуі мүмкін.
- **Жеке қорғаныш жабдығын пайдаланыңыз. Үнемі көзді қорғау құралын киіп жүріңіз.** Шаңға қарсы респиратор, таймайтын қорғаныш аяқ киімі, дулыға немесе құлақ тығыны сияқты белгілі бір жағдайларда пайдаланылатын қорғаныш жабдығы дене жарақаттарын азайтады.
- **Еріксіз іске қосылудың алдын алыңыз. Қуат көзіне және/ немесе батареяға қоспас бұрын, құрылғыны көтеру немесе тасымалдау алдында қосқыштың ӨШІРУЛІ күйінде екеніне көз жеткізіңіз.** Электр құралдарын саусақты қосқыштың үстіне қойып тасымалдау немесе қосқышы ҚОСУЛЫ электр құралдарына қуат беру оқыс жағдайларға әкеледі.
- **Электр құралын ҚОСУ алдында реттегіш кілтті алып тастаңыз.** Электр құралының айналмалы бөлігіне бекітулі қалған бұранда немесе кілт дене жарақатына әкелуі мүмкін.
- **Созылып қол жеткізу әрекетін орындамаңыз. Дұрыс адымдаңыз және үнемі тепе-теңдікті сақтаңыз.** Бұл күтпеген жағдайларда электр құралының басқаруын жақсартуға мүмкіндік береді.
- **Тиісті түрде киініңіз. Бос киім кимеңіз немесе әшекей тақпаңыз. Шашыңызды, киіміңізді және қолғаптарыңызды қозғалмалы бөлшектерден алшақ ұстаңыз.** Бос киім, әшекей немесе ұзын шаш қозғалмалы бөлшектерге ілінісуі мүмкін.

- **Егер шаң сору және жинау нысандарын жалғау құрылғылары берілген болса, олардың қосылғанына және тиісті түрде пайдаланылатынына көз жеткізіңіз.** Шаң жинағышты пайдалану шаңға қатысты қауіптіліктерді азайтуға мүмкіндік береді.
- **Құралдарды жиі пайдаланғаннан оларды толықтай игердім деп немқұрайлылық танытпаңыз және құрал қауіпсіздігінің қағидаларының еленбеуіне жол бермеңіз.** Абайсыз әрекет әп-сәтте ауыр жарақатқа себеп болуы мүмкін.

Электр құралын пайдалану және оған күтім көрсету

- **Электр құралына күш түсірмеңіз. Қолдану үшін тиісті электр жабдығын пайдаланыңыз.** Тиісті электр құралы жұмысты тиісті түрде және белгіленген жылдамдықта қауіпсіз түрде орындайды.
- **Егер қосқыш оны ҚОСПАСА және ӨШІРМЕСЕ, электр құралын пайдаланбаңыз.** Қосқышпен басқарылмайтын кез келген электр құралы қауіпті және оны жөндеу керек.
- **Реттеулер орындау, қосалқы құралдарды ауыстыру немесе электр құралдарын сақтау алдында ашаны қуат көзінен ажыратыңыз және/немесе алынбалы болса, батарея жинағын электр құралынан алып тастаңыз.** Мұндай алдын алу қауіпсіздік шаралары электр құралының байқаусызда іске қосылу қаупін азайтады.
- **Пайдаланылмайтын электр құралдарын балалардың қолы жетпейтін жерде сақтаңыз және электр құралымен немесе осы нұсқаулармен таныс емес адамдарға онымен жұмыс істеуге рұқсат етпеңіз.** Электр құралдары оқудан өтпеген пайдаланушылар қолында қауіпті болады.
- **Электр құралдары мен қосалқы құралдарына техникалық қызмет көрсетіңіз. Қозғалмалы бөлшектердің тура келмеушіліктерін немесе қысылып қалуын, бөлшектердің сынуын және электр құралының жұмысына әсер етуі мүмкін басқа жағдайларды тексеріңіз. Егер зақымданса, электр құралын пайдаланбас бұрын жөндеңіз.** Көптеген оқыс оқиғалар дұрыс қызмет көрсетілмеген электр құралдарына байланысты орын алады.
- **Кескіш құралдарды өткір, әрі таза күйінде ұстаңыз.** Өткір жиектері бар тиісті түрде қызмет көрсетілетін кескіш құралдар әдетте жабыспайды және оларды басқару оңай.
- **Электр құралын, керек-жарақтарды және құрал қашауларын жұмыс жағдайлары мен орындалатын жұмысты ескере отырып, осы нұсқауларға сәйкес пайдаланыңыз.** Электр құралын өзге мақсаттарда пайдалану қауіпті жағдайдың орын алуына әкелуі мүмкін.
- **Тұтқаларды және ұстау беттерін құрғақ және таза күйде, майдан және жақпа майдан таза ұстаңыз.** Сырғанақ тұтқалар мен ұстау беттері қауіпсіз қолдануға және күтпеген жағдайларда құралды басқаруға мүмкіндік бермейді.

Батарея құралын пайдалану және оған күтім көрсету

- **Өндіруші белгілеген зарядтағышпен ғана зарядтаңыз.** Батарея жинағының бір түріне жарамды зарядтағыш басқа батарея жинағымен пайдаланылған кезде өрт қаупін төндіруі мүмкін.
- **Электр құралдарын тек арнайы белгіленген батарея жинақтарымен пайдаланыңыз.** Кез келген басқа батарея жинақтарын пайдалану жарақат және өрт қаупін төндіруі мүмкін.
- **Батарея жинағы пайдаланылмаған кезде, оны қағаз қыстырғыш, тиын, кілт, шеге, бұранда немесе бір клеммадан екіншісіне жалғанатын басқа металл сияқты заттардан алыс ұстаңыз.** Батарея түйіспелерін қысқа мерзімге бірге тұйықтау жануына немесе өртке әкелуі мүмкін.
- **Ретсіз жағдайларда батареядан сұйықтық ағуы мүмкін; оны ұстамаңыз. Егер абайсызда ұстасаңыз, сумен шайыңыз. Егер сұйықтық көзіңізге тисе, қосымша дәрігерге қаралыңыз.** Батареядан

аққан сұйықтық тітіркенуге немесе күйікке әкелуі мүмкін.

- **Зақымдалған не түрлендірілген аккумулятор жинағын не құралды пайдаланбаңыз.** Зақымдалған не түрлендірілген аккумуляторларда болжанбайтын әрекет байқалып, өртке, жарылуға не жарақат қаупіне әкелуі мүмкін.
- **Батарея жинағын немесе құралды өрт немесе артық температура әсерінде қалдырмаңыз.** Өрт немесе 265 °F (130 °C) асатын температура әсерінде қалдыру жарылуға әкелуі мүмкін.
- **Барлық зарядтау нұсқауларын орындаңыз және батарея жинағын немесе құралды нұсқауларда көрсетілген температура ауқымынан тыс зарядтамаңыз.** Орынсыз немесе белгіленген ауқымнан тыс температураларда зарядтау аккумуляторды зақымдауы және өрт қаупін арттыруы мүмкін.

Қызмет көрсету

- **Электр құралына білікті жөндеу маманының тек бірдей қосалқы бөлшектерімен қызмет көрсетуін қадағалаңыз.** Бұл электр құралы қауіпсіздігінің сақталуын қамтамасыз етеді.
- **Зақымдалған батарея жинақтарына мүлдем қызмет көрсетпеңіз.** Батарея жинақтарына қызмет көрсетуді тек өндіруші немесе өкілетті қызмет жеткізуші жүргізуі қажет.

Арнайы қауіпсіздік ақпараты

⚠ ЕСКЕРТУ

Бұл бөлімде осы құралға қатысты маңызды қауіпсіздік ақпараты бар.

Пресс құралдарын пайдаланбас бұрын, электр тогының соғу қаупін немесе басқа ауыр жарақат қаупін азайту үшін осы сақтық шараларды мұқият оқыңыз.

КЕЙІНГІ АНЫҚТАМАЛЫҚ РЕТІНДЕ БАРЛЫҚ ЕСКЕРТУЛЕР МЕН НҰСҚАУЛАРДЫ САҚТАП ҚОЙЫҢЫЗ!

Пайдаланушының пайдалануы үшін осы нұсқаулықты құрылғымен сақтау үшін құралды тасу дорбасында бөлім көзделген.

Пресс құралының қауіпсіздігі

- **Қысу айналымы барысында саусақтарыңызды және қолдарыңызды қысу саптамаларынан алшақ ұстаңыз.** Саусақтарыңыз немесе қолдарыңыз саптама арасына немесе осы құрамдастар және кез келген басқа зат арасына қысылып қалған кезде езіліп қалуы, жарылуы немесе кесіліп кетуі мүмкін.
- **Ешқашан тозған немесе зақымдалған қысқыш саптамаларды жөндеуге тырыспаңыз. Барлық тозған немесе зақымдалған саптаманы қоқысқа тастаңыз.** Пісірілген, жерге тұйықталған, бұрғылап тесілген немесе кез келген әдіспен өзгертілген саптама қысу барысында сынып, ауыр жарақатқа әкелуі мүмкін. Қысу саптамасын толық ауыстырмау құрамдастың ақаулығына және ауыр жарақатқа әкелуі мүмкін.
- **Өнімді пайдалану кезінде бөліктерді сындыруы немесе лақтыруы және жарақатқа әкелуі мүмкін көп күш жасалады.** Қатысы жоқ қызметкерлерді жұмыс аумағына жақындатпаңыз. Пайдалану кезінде алыс тұрыңыз және көзді қорғау құралын қоса тиісті қорғаныш жабдығын киіңіз.
- **Бір адам жұмыс процесін және құрал жұмысын басқаруы керек.** Жарақат алу қаупін азайту үшін құрал жұмыс істеп тұрған кезде оның әрекет ету аймағында тек оператор болуы керек.
- **RIDGID® пресс құралдарын сәйкес RIDGID немесе RIDGID мақұлданған баспақтау саптамаларымен ғана пайдаланыңыз.** Басқаша пайдалану немесе пресс құралдарын басқа қолдану түріне өзгерту пресс құралын зақымдауы, саптамаларды зақымдауы және/немесе дене жарақатына әкелуі мүмкін.
- **Тиісті құрал, саптама және фитинг тіркесімдерін пайдаланыңыз.**

Орынсыз тіркесімдер толық жалғануға әкелмеуі мүмкін, нәтижесінде жылыстау, жабдық зақымы және жарақат қаупі артады.

- **Құралды өзгертпеңіз.** Құралға кез келген өзгерту енгізілсе, жарақатқа алып келуі және құрал кепілдігінің күші жойылуы мүмкін.
- **RIDGID® пресс құралын пайдаланбас бұрын, мынаны оқып түсініңіз:**
  - Осы пайдаланушы нұсқаулығы
  - Пайдаланылатын кез келген саптамаларға арналған нұсқаулар
  - Батарея/зарядтағыш нұсқаулығы
  - Фитинг өндірушісінің орнату нұсқаулары
  - Осы құралмен пайдаланылатын басқа жабдық немесе материал нұсқаулары

  Барлық нұсқаулар мен ескертулерді орындамау мүлік зақымына және/немесе ауыр жарақатқа әкелуі мүмкін.

RIDGID байланыс ақпараты

Егер осы RIDGID® өніміне қатысты қандай да бір сұрағыңыз болса:

- Жергілікті RIDGID дистрибьюторына хабарласыңыз.
- Жергілікті RIDGID байланыс орнын табу үшін RIDGID.com торабына кіріңіз.
- Ridge Tool техникалық қызмет көрсету бөліміне ProToolsTechService@Emerson.com мекенжайы бойынша хабарласыңыз немесе АҚШ пен Канадада 844-789-8665 нөміріне қоңырау шалыңыз.

Сипаттама

RIDGID® RP 251 пресс құралы тиісті саптамалармен пайдаланылған кезде сантехникалық, жылытуға, ауаны баптауға және тоңазытуға қолдану сияқты су өткізбейтін және тұрақты тығыздама жасау үшін фитингілерді түтікке механикалық түрде баспақтауға арналады.

Пресс құралындағы триггер/іске қосу түймесі басылған кезде ішкі электр қозғалтқыш гидравликалық сорғыны іске қосады, ал ол өз кезегінде мікбасты алға жылжытып, саптамаға күш салып және фитингіні басып, сұйықтықты құрал цилиндріне жеткізеді. Қысу айналымы шамамен 4 секундқа созылады. Айналым фитинг пішінін өзгерте бастаған кезде тіпті триггер/іске қосу түймесі босатылғанның өзінде ол аяқталғанша автоматты түрде жалғасады.

Құрал RIDGID Link App арқылы қосуға болатын екінші жұмыс режимін («Басқару режимі») қамтиды. Басқару режимі саптаманың, фитингтің және түтіктің тиісті түрде туралағанын растау мақсатында қысу алдында фитингті тіркеу мүмкіндігін береді.

Құрал күйінің шамдары құрал күйі, аккумулятор күйі, қызмет көрсету қажеттілігі немесе ретсіз температура сияқты нәрселерді көрсетеді. Құралға қуат беру үшін триггер/іске қосу түймесі басылған кезде жұмыс шамы жанып, жұмыс аймағын жарықтандыруға көмектеседі. Құрал 120 секунд әрекетсіздіктен кейін ӨШЕДІ.

Шектеулі кеңістіктерде қатынасты жақсарту үшін басты 360° градусқа бұруға болады. Құрал иық баулары немесе байлау арқандары сияқты тиісті саптамалармен пайдалануға болатын мата ілмектерімен жеткізіледі.

Пресс құралы смартфондарға және планшеттерге қосылу мүмкіндігін беретін сымсыз технологияны қамтиды. Мәліметтер бойынша *"RIDGID Link App қосылымы (Сымсыз байланыс)"* бөлімін қараңыз.



1A суреті – RIDGID RP 251 пресс құралы



1В суреті – Күй шамдары/Ескерту жапсырмасы



2-сурет — Құрылғының сериялық нөмірі — Дөңгеленген сандар өндірілген жылы мен айын көрсетеді. (ЖЖ = жыл, АА = ай,)

Техникалық сипаттар

Саптамалар ..... RIDGID Compact сериясы

Жүріс ұзындығы 1.2 дюйм (30,5 мм)

Мікбас күші ..... 5400 фунт (24 кН)

Қозғалтқыш

Номиналды кернеу..... 10,8 В ТТ

Ток күші..... 24 А

Қуаттылық ..... 260 ватт

Бастың айналуы. 360°

Жұмыс айналымы..... 3 қысу /мин.

Қуат көзі..... 12 В литий-ионды қайта зарядталатын батарея блогы (RIDGID RB-1200 сериясы)

Сымсыз байланыс ауқымы ..... 33 фут (10 м)

Рұқсат етілетін ылғалдылық..... ең көп 80%

Жұмыс температурасы ауқымы .....15 °F және 122 °F (-10 °C және 50 °C) аралығында

Сақтау температурасы....32 °F және 113 °F (0 °C және 45 °C) аралығында

Басқару тетігі	Таңбалауыш	Сипаттама
Триггер/іске қосу қосқышы	—	Триггер/іске қосу қосқышын бір рет басу/босату арқылы құрал қосылады (жарықдиодты жұмыс шамының сақинасы және құрал күйінің индикаторы) Енді құралды пайдалануға болады. Құрал 2 минут бойы қосулы және пайдалануға дайын болады. Шамдар өшсе, құралды іске қосу үшін қосқышты қайтадан басу қажет. **Қалыпты режим:** Қысу айналымын іске қосу үшін іске қосу түймесін басыңыз, құрал құлыпталған кезде босатыңыз. Қалыпты режим зауытта орнатылады. **Басқару режимі:** Саптаманы жұмыс бөлшегіне тіркеу үшін іске қосу түймесін басыңыз. Қажетінше реттеулер жасаңыз. Қысу айналымын іске қосу үшін іске қосу түймесін қайта басыңыз, құрал құлыпталған кезде босатыңыз. Түймені босату құлыпталған құралды тоқтатпайды. Бұл үздіксіз, қайталанатын қысылатын қосылым тұтастығын қамтамасыз етеді. Режимді RIDGID Link App көмегімен өзгертуге болады, "RIDGID Link App қосылымы (сымсыз байланыс)" бөлімін қараңыз.
Қайтару түймесі	⇨	Қысу әрекетін аяқтамай құралды босатуға мүмкіндік береді. Егер пайдаланылса, қысылатын қосылым аяқталмайды және оны қайталау керек болады.
Саптаманы бекіту істікшесі	—	Саптаманы құралда ұстайды. Құралдың жұмыс істеуі үшін толық енгізілу керек

3-сурет – Басқару тетіктерінің диаграммасы

Белгіше	Шымқай жарық	Жыпылықтайтын жарық	Сипаттама
		Көк	RIDGID Link қолданбасына қосылуға болады.
	Көк		RIDGID Link қолданбасына қосылым орнатылды.
	Жасыл		Құрал "Қалыпты режимде", күту режимі, пайдалануға дайын.
	Көк		Құрал "Басқару режимінде", күту режимі, пайдалануға дайын.
		Жасыл	Пресс циклі аяқталды.
		Қызыл (4 секунд)	Пресс циклі үзілді (қысымға жеткенше клапан қолмен/тым ерте ашылды). Тиісті түрде орнатылғанын растаңыз және қайта пайдалана бастаңыз. Қосымша ақпарат бойынша RIDGID Link қолданбасын қараңыз.
		Қызыл	Саптаманы бекіту істікшесі толық енгізілмеген. Құрал іске қосылмайды. Істікшені толық енгізіңіз. Егер шамдар бәрібір қосулы болса, құралды қызмет көрсетуге тапсырыңыз.
	Қызыл		Құрылғы істен шықты және жұмыс істемейді. Батареяны шығарыңыз және құрылғыны тоқтатып, батареяны қайта салыңыз. Егер бәрібір ҚОСУЛЫ болса, құрылғыны қызмет көрсетуге тапсырыңыз. Қосымша ақпарат бойынша RIDGID Link қолданбасын қараңыз.
		Сары	Батарея қуаты төмен. Батареяны зарядтаңыз/толық зарядталған батареяны салыңыз.
		Қызыл + сары	Батарея қуаты төмен. Құрал іске қосылмайды. Батареяны зарядтаңыз/толық зарядталған батареяны салыңыз.
	Сары		"Ұрлықтан қорғау" функциясы бар құлып жанындағы құрал. Пайдаланушы құралдың құлпын RIDGID Link App арқылы аша алады. Бұл сіздің құралыңыз болмаса, оны қызмет көрсету орталығына немесе бастапқы пайдаланушыға қайтарыңыз.
		Сары	
	Сары		Құрал "Ұрлықтан қорғау" функциясы арқылы құлыпталған. Пайдаланушы құралдың құлпын RIDGID Link App арқылы аша алады. Бұл сіздің құралыңыз болмаса, оны қызмет көрсету орталығына немесе бастапқы пайдаланушыға қайтарыңыз.
	Қызыл		

4-сурет – Құрал күйінің шамдары

Салмағы (батареясыз/саптамасыз).....3,57 фунт (1,62 кг)

Өлшемдері (батареясыз/саптамасыз).....13 x 4.3 x 2.6 дюйм (330 мм x 109 мм x 66 мм)

Дыбыс қысымы (L_{PA})*..... < 67,8 дБ(A), K=2,5 дБ(A)

Дыбыс қысымы (L_{PW})*..... < 75,8 дБ(A), K=2,5 дБ(A)

Діріл**..... < 0,71 м/с^2, K=1,5 м/с^2

* Дыбыс және діріл өлшемдері EN 62481-1 стандартына сәйкес келетін стандартталған сынаққа сәйкес өлшенеді.
- Діріл деңгейлерін басқа құралдармен салыстыру және әсердің бастапқы бағалауы үшін пайдалануға болады.
- Шығатын дыбыс және діріл орналасқан жеріңізге және осы құралдардың белгілі бір пайдалануына қарай әр түрлі болуы мүмкін.
- Дыбыс пен діріл деңгейлерінің күнделікті әсер деңгейлері әрбір қолдану түріне бағалануы және қажет болғанда тиісті қауіпсіздік шараларын қолға алынуы тиіс. Әсер деңгейлерін анықтаған кезде құрал ӨШІРІЛІП, пайдаланылмайтын уақыт ескерілуі қажет. Бұл жалпы жұмыс кезеңінде әсер деңгейін едәуір азайтуы мүмкін.

Стандартты жабдық

Белгілі бір құрал каталогінің нөмірлерімен жабдықталған жабдық туралы деректерді RIDGID каталогынан қараңыз.

ЕСКЕРТПЕ! RIDGID пресс құралының саптамалары екі «серияда» ұсынылады:

- Стандартты серия
- Шағын серия

Осы саптама сериялары өзара ауыстырылмайды. Стандартты сериялы саптамалар тек стандартты сериялы құралдармен (RP 350, RP 351, RP 342-XL, RP 340, RP 330, 320-E, CT-400) жұмыс істейді. Шағын сериялы саптамалар тек шағын сериялы құралдармен (RP 251, RP 240, RP 241, RP 200, RP 210, 100B) жұмыс істейді.

⚠ ЕСКЕРТУ RIDGID пресс құралдарын және RIDGID пресс құралының саптамаларын фитинг өндірушісі олардың жүйесімен пайдалану үшін белгілеген кезде ғана пайдаланыңыз. Жүйе үшін дұрыс емес пресс құралдарын және/немесе саптамаларды пайдалану жүйенің ағып кетуіне, пресс құралының немесе саптаманың зақымдалуына, кепілдіктердің күшін жоюға немесе ауыр жарақатқа әкелуі мүмкін.

ЕСКЕРТПЕ Тиісті материалдарды және жалғау әдістерін таңдау үшін жүйе жасақтаушысы және/немесе орнатушысы жауапты. Орнату әрекетінің алдында химиялық ортаны және жұмыс температурасын қоса белгілі бір жұмыс ортасын жіті бағалауды орындау қажет. *Таңдау ақпараты бойынша қысу фитингі жүйесінің өндірушісіне хабарласыңыз.*

Үйлесімді түтіктер, материалдар, орнату нұсқаулары, фитингілер арасындағы ең аз қашықтық, тығыздағыш материал, тексеру, сынау және т. б. қоса алғанда, олардың жүйесі туралы нақты ақпарат алу үшін фитинг өндірушісіне хабарласыңыз. Дұрыс орнатпау жүйенің ағып кетуіне және айтарлықтай материалдық шығынға әкелуі мүмкін.

RIDGID Link App қосылымы (Сымсыз байланыс)

RIDGID® RP-251 пресс құралы iOS немесе Android операциялық жүйелерінде жұмыс істейтін, дұрыс жабдықталған смартфондармен немесе планшеттермен ("құрылғылар") байланысуға мүмкіндік беретін сымсыз технологияны қамтиды. Бұл пайдаланушыға сақталған жұмыс деректерін қарап шығуға және жүктеп алуға, есептер жасауға және микробағдарламаны жаңартуға мүмкіндік береді. Пайдаланушыға ыңғайлы болу үшін микрбағдарламаны үнемі жаңартып отырған жөн. Өнімді бірінші рет қолданар алдында және одан кейін, жүйелі түрде құралдың микробағдарламасын тексеріп, қажет болған жағдайда жаңартыңыз.

1. RIDGID.com/apps торабына, Google Play Store немесе Apple App Store қызметіне өтіп, тиісті RIDGID® Link App бағдарламасын құрылғыңызға жүктеп алыңыз.
2. Құрал ҚОСУЛЫ кезде, құрылғыға қосылу мүмкін болғанда (( )) шам көк түспен жыпылықтайды. *4-суретті қараңыз.*
3. Құрылғыда RIDGID Link қолданбасы белгішесін табыңыз және белгішені таңдап, қолданбаны іске қосыңыз. Қолданба арқылы жақын маңдағы құралдарды іздеңіз және қажетті RIDGID құралын таңдаңыз. Сымсыз технология арқылы қосылу туралы нақты ақпарат бойынша құрылғы нұсқауларын қараңыз. Қосылғаннан кейін, (( )) шам тұтас көк түспен жанады.

   Бастапқы жұптастырудан кейін сымсыз технология қосылып, ауқым шегінде болған кезде және құрылғы параметрлері осыған конфигурацияланған кезде құрылғылардың көбісі аппаратқа автоматты түрде қосылады. Аппарат анықталатын құрылғыдан 33 футтан (10 м) кем қашықтықта болуы қажет. Аппарат және құрылғы арасындағы кедергі жұмыс істеу ауқымын азайтуы мүмкін.
4. Жұптастырудан кейін, жүйе микробағдарлама жаңартуларын тексереді. Қажет болса, жаңартуды бастау үшін қолданба нұсқауларын орындаңыз. Жаңартулар жүріп жатқан кезде құралды пайдаланбаңыз. Микробағдарлама жаңартылып жатқанда, ешқандай жарықдиод ҚОСЫЛМАЙДЫ. Жаңа микробағдарламаның орнатылғанын растау үшін қолданба нұсқауларын тексеріңіз.

5. Қолданбаның пайдалану нұсқауларын орындаңыз. Қолданбаны пайдалану кезінде процесті бақылауды естен шығармаңыз. Процеске назар аудармасаңыз, бақылау мүмкіндігінен айырылуыңыз мүмкін.
6. Негізгі қуат ажыратылған кезде сымсыз байланыс ӨШЕДІ. Құрылғы батареясы зарядының таусылуын азайту үшін құрылғыдағы сымсыз байланысты өшіріңіз.

Жұмыс алдында тексеру

⚠ ЕСКЕРТУ




Күнделікті пайдалану алдында пресс құралы мен саптамаларды тексеріңіз. Электр тогының соғу, езу нәтижесіндегі жарақат, саптаманың істен шығу қаупін және басқа себептерді азайту және құрал зақымының алдын алу үшін кез келген ақаулықтарды түзетіңіз.

1. Батареяны құралдан алыңыз.
2. Жабдықтан майды, жақпа майды немесе кірді (әсіресе тұтқалары мен басқару тетіктеріндегі) тазалаңыз. Бұл тексеруге көмектеседі және құралдың немесе басқару тетіктерінің қысқыштан сырғып кетуіне жол бермейді.
3. Пресс құралында мыналарды тексеріңіз:
   - Тиісті түрде жинақтау, қызмет көрсету және толықтығы.
   - Кез келген сынық, тозған, жоқ, ретсіз немесе жабысқан бөліктер. Мата ілмектерінің тиісті күйде екенін анықтаңыз.
   - Толық ашық және толық жабдық күй арасында саптаманы бекіту істікшесінің бірқалыпты жылжуы. Істікше әр күйге бекітілу қажет. Триггер/іске қосу түймесінің еркін қозғалатынын және жабыспайтынын анықтаңыз.
   - Ескерту жапсырмасының болуы және оқылуы *(1A немесе 1B суреті)*.
   - Қауіпсіз және қалыпты жұмыс істеуіне жол бермеуі мүмкін басқа жағдай.

     Кез келген ақаулықтар жөнделгенше пресс құралын пайдаланбаңыз.
4. Құрал саптамаларын нұсқауларына сәйкес тексеріңіз және қызмет көрсетіңіз. Саптаманы құралдан алып тастаңыз. Саптамалар күйінің тиісті екенін және пайдалану үшін анық белгіленгенін анықтаңыз.
5. Дұрыс жұмыс істейтініне көз жеткізу үшін басқа кез келген пайдаланылатын жабдықты тексеріңіз және оған өз нұсқауларына сәйкес қызмет көрсетіңіз.

Орнату және пайдалану

⚠ ЕСКЕРТУ





Қысу айналымы барысында саусақтарыңыз бен қолдарыңызды қысу саптамаларынан алшақ ұстаңыз. Саусақтарыңыз немесе қолдарыңыз саптамада немесе саптама мен басқа заттардың (мысалы, құрал, өңделетін бөлшек және қоршаған орта) арасында езіліп қалуы, сынуы немесе кесіліп кетуі мүмкін.

Өнімді пайдалану кезінде бөліктерді сындыруы немесе лақтыруы және жарақатқа әкелуі мүмкін көп күш жасалады. Пайдалану кезінде алыс тұрыңыз және көзді қорғау құралын қоса тиісті қорғаныш жабдығын киіңіз.

Тиісті құрал, саптама және фитинг тіркесімдерін пайдаланыңыз. Орынсыз тіркесімдер толық пресс қосылымына әкелмеуі мүмкін, нәтижесінде жылыстау, жабдық зақымы және жарақат қаупі артады.

Езу және басқа себептерге байланысты жарақат алу қаупін азайту және құрал зақымының алдын алу үшін Орнату және Пайдалану нұсқауларын орындаңыз.

1. Жұмыс аумағының тиісті екенін анықтаңыз *(Электр құралының жалпы қауіпсіздік ескертулерін қараңыз)*.

Таза, тегіс, орнықты және құрғақ орында пайдаланыңыз. Құралды суда тұрғанда пайдаланбаңыз.

2. Орындалатын жұмысты тексеріңіз және техникалық сипаттарына қарай қолдануға жарамды RIDGID құралын және RIDGID саптамасын анықтаңыз. Қолдануға жарамсыз жабдықты пайдалану жарақатқа әкелуі, құралды зақымдауы және жалғамалардың толық болмауына әкелуі мүмкін.
3. Барлық жабдықтың нұсқауларға сәйкес тексеріліп, орнатылғанын растаңыз.

Саптаманы алып тастау/ орнату

1. Батареяны құралдан алыңыз.
2. Саптаманы бекіту істікшесін толық ашыңыз. Тиісті саптаманы алып тастаңыз/енгізіңіз *(5-сурет)*.
3. Саптаманы бекіту істікшесін жабық күйіне құлыпталғанша толық жабыңыз. Пайдалану кезінде құрал зақымының алдын алу үшін саптаманы бекіту істікшесі толық жабылу керек.

ЕСКЕРТПЕ: құралды саптамасыз пайдаланбаңыз, бұл құралды зақымдауы мүмкін.



5-сурет – Саптаманы бекіту істікшесі

Қосылымды дайындау

ЕСКЕРТПЕ Бұл нұсқаулар пресс құралы саптамаларының бірнеше түріне арналған жалпыланған әдістер болып табылады. Орынсыз қысылатын қосылымдар және ірі мүлік зақымы қаупін азайту үшін пайдаланылатын пресс құралы саптамасының нұсқауларын және фитинг өндірушісінің орнату нұсқауларын үнемі орындаңыз.

1. Қысылатын қосылымды фитинг өндірушісінің нұсқауларына сәйкес дайындаңыз.
2. Құрғақ қолыңызбен толық зарядталған аккумуляторды құралға салыңыз.
3. Аккумуляторды салғаннан кейін, құралға қуат беру үшін триггер түймесін басып, одан қолыңызды алмайынша құрал ҚОСЫЛМАЙДЫ. Қуат қосылған кезде жарықдиодты жұмыс шамының сақинасы ЖАНЫП, құрал күйінің индикаторы режимге байланысты жасыл немесе көк түсті болады. Енді құралды пайдалануға болады.
4. 120 секунд әрекетсіздіктен кейін, құралды қайта қосу үшін триггер түймесін басқанша, құрал өшеді. Жарықдиодты жұмыс шамының сақинасы ӨШІРУЛІ болса, құрал өшеді. Қуат триггері түймесін басқанмен құрал іске қосылмайды; құрал циклін бастау үшін басқа триггер түймесін басу қажет.

Фитингті қалыпты қайшы тәрізді қармауышпен қысу

1. Қармауыштарды ашу үшін қармауыш иіндерін сығыңыз. Көп жағдайда бұны бір қолмен жасауға болады *(6-суретті қараңыз)*.



6-сурет – Бір қолмен ашылатын қысқыш

2. Ашық қармауыштарды фитинг айналасына орналастырыңыз *(7-сурет)*. Қармауыштың қысу сұлбасын *Фитинг өндірушісінің орнату нұсқауларында көрсетілгендей фитинг контурымен тиісті түрде туралаңыз.* Фитинг айналасындағы

қармауыштарды жабу үшін қармауыш иіндерін босатыңыз. Қармауыш жинағын фитингтен ілмеңіз. Құрал күтпеген жерден құлап, ауыр жарақатқа немесе өлімге әкелуі мүмкін.



7-сурет – Қайшы тәрізді қармауыштарды фитинг айналасына орналастыру

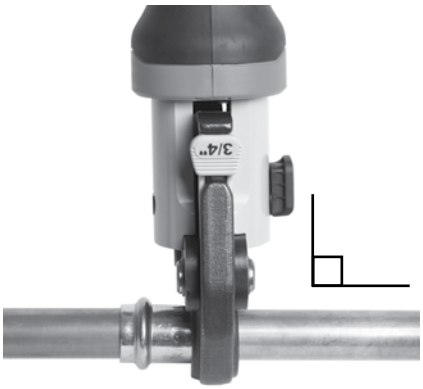

8-сурет – Фитингпен бір деңгейдегі қармауыштар

3. Қармауыштың тиісті түрде орналастырылғанын және фитингпен бір деңгейде екенін растаңыз *(8-сурет)*. Қармауыштарда немесе қармауыш пен айналадағы нәрселер арасында езілу нәтижесіндегі жарақаттың алдын алу үшін саусақтарыңыз бен қолыңызды қармауышқа жақындатпаңыз.

   Құралдың жұмыс шамы ӨШІРУЛІ болса, құрал қосқышын бір рет басып, босату арқылы құралды қосыңыз. Құрал енді пресс жасауға дайын.

   Қалыпты режим: триггер/іске қосу түймесін басыңыз *(9-сурет)*. Құрал айналымы басталып, аунақшалар қармауыш иіндеріне тиген кезде құрал құлпталады және айналымды автоматты түрде аяқтайды. Түймені босату құлыпталған құралды тоқтатпайды. Бұл үздіксіз, қайталанатын қысылатын қосылым тұтастығын қамтамасыз етеді.

   Басқару режимі: триггер/іске қосу түймесін басыңыз *(9-сурет)*. Қармауыштар фитингті тіркейді, бірақ қысылатын қосылым жасалмайды. Қажетінше реттеулер жасаңыз. Іске қосу түймесін қайта басыңыз, құрал құлпталады және айналымды автоматты түрде аяқтайды. Түймені босату құлыпталған құралды тоқтатпайды. Бұл үздіксіз, қайталанатын қысылатын қосылым тұтастығын қамтамасыз етеді.

   Қосылым аяқталмай тұрып құралды алып тастау қажет болса, триггер/іске қосу түймесінен қолыңызды алып, қайтару түймесін басыңыз *(1А және 1В суреттері)*.

ЕСКЕРТПЕ Қайтару түймесі басылған сайын қысу толық БОЛМАЙДЫ және аяқтау үшін қосылымды қайта басу керек болады. Егер құрал пайдалану барысында істен шықса, осы рәсімді пайдаланыңыз.



9-сурет – Фитингіні басу

4. Триггер/іске қосу түймесін босатыңыз.
5. Қармауыштарды ашу үшін қармауыш иіндерін сығыңыз.
6. Қармауышты фитингтен алып тастаңыз. Қысу әрекеті барысында фитингте түзілуі мүмкін үшкір жиектерге жол бермеңіз.
7. Жұмыс аяқталғаннан кейін, батареяны құралдан алыңыз.

Фитингті қалыпты жетек пен басу сақиналары жиынтығымен басу

1. Сақинаны ашыңыз және фитингтің айналасына орналастырыңыз. Сақинаның қысу сұлбасын *Фитинг өндірушісінің орнату нұсқауларында* көрсетілгендей фитинг контурымен тиісті түрде туралаңыз. Фитинг айналасын жабу үшін сақинаны босатыңыз *(10-сурет)*.
2. Құралда тиісті жетектің дұрыс орнатылғанын растаңыз. Жетек ұштарын ашу үшін жетек иіндерін қысыңыз. Жетек ұштарын сақина қалташаларымен туралаңыз. Жетек иіндерін босатыңыз және жетек ұштарын сақина қалташаларына барынша енгізіңіз *(10-сурет)*. Жетек ұшының сақина қалташасымен туралануы басқан кезде сақинаны немесе жетекті зақымдауы мүмкін. Құрал мен жетекті басу сақинасынан ілмеңіз. Құрал күтпеген жерден құлап, ауыр жарақатқа немесе өлімге әкелуі мүмкін.



10-сурет — Жетекті басу сақинасына тіркеу

3. Сақинаның тиісті түрде орналастырылғанын және фитингпен бір деңгейде екенін растаңыз. Саптамада немесе саптама пен айналадағы нәрселер арасында езілу нәтижесіндегі жарақаттың алдын алу үшін саусақтарыңыз бен қолыңызды жетек пен сақинаға жақындатпаңыз.

   Құралдың жұмыс шамы ӨШІРУЛІ болса, құрал қосқышын бір рет басып, босату арқылы құралды іске қосыңыз. Құрал енді пресс жасауға дайын.

   Қалыпты режим: триггер/іске қосу түймесін басыңыз *(1-сурет)*. Құрал айналымы басталып, аунақшалар қармауыш иіндеріне тиген кезде құрал құлыпталады және айналымды автоматты түрде аяқтайды. Түймені босату құлыпталған құралды тоқтатпайды. Бұл үздіксіз, қайталанатын қысылатын қосылым тұтастығын қамтамасыз етеді.

   Басқару режимі: триггер/іске қосу түймесін басыңыз *(1-сурет)*. Қармауыштар фитингті тіркейді, бірақ қысылатын қосылым жасалмайды. Қажетінше реттеулер жасаңыз. Іске қосу түймесін қайта басыңыз, құрал құлыпталады және айналымды автоматты түрде аяқтайды. Түймені босату құлыпталған құралды тоқтатпайды. Бұл үздіксіз, қайталанатын қысылатын қосылым тұтастығын қамтамасыз етеді.

   Қосылым аяқталмай тұрып құралды алып тастау қажет болса, триггер/іске қосу түймесінен қолыңызды алып, қайтару түймесін басыңыз *(1-сурет)*.

   ЕСКЕРТПЕ Қайтару түймесі басылған сайын қысу толық БОЛМАЙДЫ және аяқтау үшін қосылымды қайта басу керек болады. Егер құрал пайдалану барысында істен шықса, осы рәсімді пайдаланыңыз.

4. Триггер/іске қосу түймесін босатыңыз.
5. Жетекті ашу үшін жетек иіндерін қысыңыз. Жетекті сақинадан алып тастаңыз.
6. Сақинаны фитингтен алып тастаңыз. Қысу әрекеті барысында фитингте түзілуі мүмкін үшкір жиектерге жол бермеңіз.
7. Жұмыс аяқталған кезде. Батареяны құралдан алыңыз.

Басылған қосылымды тексеру

1. Басылған фитингіде мыналарды тексеріңіз:
   - Түтікті фитингке толық енгізу.
   - Түтіктердің шамадан көп ауытқуы. Қысылған қосылымдағы аздаған ауытқу қалыпты болып есептеледі.
   - Саптаманың фитинг контурымен дұрыс туралануы. Бұрмаланған немесе пішіні өзгертілген фитинг.
   - Фитинг өндірушісінің басқа мәселелері. Бұл басқару сақинасын

немесе жапсырманы (қосылымның әлі қысылмағанын білдіру үшін пайдаланылатын) алып тастауды қамтуы мүмкін.

Егер ақаулықтар анықталса, фитингті алып тастаңыз және жаңа қысылатын қосылымды орнатыңыз.

2. Қысылатын қосылымды қосқыш өндірушісінің нұсқауларына, қалыпты әдістерге және қолданылатын ережелерге сәйкес сынаңыз.

Суық ауа-райында пайдалану

Температура төмендеген кезде гидравликалық сұйықтық қоюланады және аккумулятор өнімділігі нашарлайды. Орынсыз пайдалану қаупін азайту үшін RP 251 құрал күйінің шамдары көрсететін белгіленген температура ауқымынан тыс істемейді *(5-сурет)*.

Қоршаған орта жағдайлары белгіленген температура ауқымынан тыс болған кезде, құрал мен аккумуляторларды пайдалануға дайын болғанша желдетілетін орында сақтаңыз.

Сақтау

Пресс құралынан батареяны алыңыз. Пресс құралын, саптамаларды және аккумуляторды сауытында сақтаңыз. Шектік жылу немесе суық температурада сақтаудан аулақ болыңыз. Егер құрал белгіленген ауқымнан тыс болса, құрал ҚОСЫЛМАЙДЫ.

⚠ ЕСКЕРТУ Құралды балалардың қолы жетпейтін және пресс құралдарымен таныс емес адамдардан алшақ, құрғақ, бекітілген, құлыптаулы аумақта сақтаңыз. Құрал оқудан өтпеген пайдаланушылар қолында қауіпті болады.

Техникалық қызмет көрсету нұсқаулары

⚠ ЕСКЕРТУ

Қызмет көрсетуді орындау немесе реттеу жасау алдында аккумуляторды құралдан алынып тасталғанына көз жеткізіңіз.

Тазалау және майлау

1. Құралды күнде таза құрғақ шүберекпен сүртіп шығыңыз.
2. Саптаманы бекіту істікшесін тексеріңіз және қажет болған кезде істікшені силикон жақпа маймен майлаңыз.
3. Әр пайдаланған кезде саптамалардағы қайтымды серіппелерді тексеріңіз. Саптамалар саусақтың сәл қимылымен еркін ашылуы және жабылуы керек.

Микробағдарламаны жаңарту

Пайдаланушыға ыңғайлы болу үшін микрбағдарламаны үнемі жаңартып отырған жөн. Өнімді бірінші рет қолданар алдында және одан кейін, жүйелі түрде құралдың микробағдарламасын тексеріп, қажет болған жағдайда жаңартыңыз. *«RIDGID Link App қосылымы» бөлімін қараңыз.*

Ақаулықтарды жою

АҚАУЛЫҚ	ЫҚТИМАЛ СЕБЕБІ	ШЕШІМІ
Триггер/іске қосу қосқышын басқанда құрал ҚОСЫЛМАЙДЫ.	Батарея толық разрядталған немесе батарея істен шыққан.	Толық зарядталған батареяны салыңыз/батареяны ауыстырыңыз.
	Батарея құрал тұтқасына дұрыс енгізілмеген.	Батареяның толық енгізілгенін тексеріңіз.
Саптама фитингке бекітілген.	Қысылатын қосылым сәтті орындалмады.	Қармауыштарды фитингіден алып тастау үшін қайтару түймесін басыңыз. Фитингілерді тексеріңіз және қайта басыңыз.
Қысып алынған қосылымдар толық емес.	Түтік өлшеміне немесе материалына пайдаланылған қармауыш жарамсыз.	Тиісті саптаманы орнатыңыз.
	Құрал түтікпен бір деңгейде болмады.	Қысылатын қосылымды жаңа фитингпен және жаңа түтікпен қайта жасаңыз. Құралдың түтікпен перпендикуляр күйде болуын қамтамасыз етіңіз.
	Саптаманың қысу контуры фитинг контурымен тураланбаған.	Қысылатын қосылымды фитингімен және жаңа түтікпен қайта жасаңыз. Саптаманың қысу контурының фитинг контурымен тураланғанына көз жеткізіңіз.
	Құрал жөндеуді қажет етеді.	*Ең жақын RIDGID уәкілетті тәуелсіз қызмет көрсету орталығын* «Байланыс ақпараты» бөлімінде қараңыз.
Құралдан май ағады.	Тығыздама немесе механикалық ақаулықтар.	
Қозғалтқыш іске қосылады, бірақ айналымды аяқтамайды.	Май деңгейі төмен.	*Ең жақын RIDGID уәкілетті тәуелсіз қызмет көрсету орталығын* «Байланыс ақпараты» бөлімінде қараңыз.
Құрал пайдаланған кезде тоқтап қалады.	Май деңгейі төмен.	

Құрал күйінің шамдары бойынша 5-суретті қараңыз.
Микробағдарлама жаңартуларын «RIDGID Link App қосылымы» бөлімінен қараңыз.

Қызмет көрсету және жөндеу

⚠ ЕСКЕРТУ

Орынсыз қызмет көрсету немесе жөндеу құрылғы пайдалануын қауіпті етуі мүмкін.

RP 251 пресс құралына қызмет көрсету және жөндеу жұмыстарын RIDGID уәкілетті тәуелсіз пресс құралына қызмет көрсету орталығы жүргізуі керек.

Ең жақын RIDGID өкілетті тәуелсіз қызмет орталығы немесе кез келген қызмет көрсету не жөндеу сұрақтары бойынша ақпарат бойынша осы нұсқаулықтағы *Байланыс ақпараты бөлімін қараңыз*.

Қосымша жабдық

⚠ ЕСКЕРТУ

Ауыр жарақат қаупін азайту үшін төменде көрсетілген RP 251s пресс құралымен пайдалануға арнайы жасақталған және кеңес етілген қосалқы жабдықты ғана пайдаланыңыз.

Каталог нөмірі	Сипаттама
78258	Тасу дорбасы, RP 251

Батарея блогы

Каталог нөмірі	Сипаттама	Қуаттылығы
55183	RB-1225R	12 В 2,5 а-с литий ионды

Аккумулятор кез келген RBC-121 каталог нөмірлі зарядтағышпен жұмыс істейді.

Зарядтағыштар және сымдар

Каталог нөмірі	Сипаттама	Аймақ	Аша түрі
55193	Зарядтағыш	АҚШ, Канада және Мексика	A
55198	Зарядтағыш	Еуропа	C
55203	Зарядтағыш	Қытай	A
55208	Зарядтағыш	Австралия және Латын Америкасы	I
55213	Зарядтағыш	Жапония	A
55218	Зарядтағыш	Ұлыбритания	Г
44798	Зарядтағыш сымы	Солтүстік Америка	A
44808	Зарядтағыш сымы	Еуропа	C
44803	Зарядтағыш сымы	Қытай	A
44813	Зарядтағыш сымы	Австралия және Латын Америкасы	I
44818	Зарядтағыш сымы	Жапония	A
44828	Зарядтағыш сымы	Ұлыбритания	Г

Осы құрал үшін қолжетімді RIDGID® жабдығының толық тізімі бойынша *Ridge Tool каталогін RIDGID.com сайтында онлайн қараңыз немесе «Байланыс ақпараты» бөлімін қараңыз.*

Тастау

Құралды және оған қатысты аккумуляторларды, аксессуарларды және қаптамасын қоршаған ортаға зиян келтірмей қайта өңдеу қажет. Жергілікті жерде орналасқан қайта өңдеумен айналысатын компаниялар бар. Қолданылатын барлық талапқа сай тастаңыз. Қосымша ақпарат алу үшін жергілікті қалдықтарды реттеу ұйымына хабарласыңыз.



Электрлік жабдық пен аккумуляторларды тұрмыстық қоқыспен бірге тастамаңыз!

ЕО елдерінде: электрлік және электрондық жабдықтың қоқысы туралы 2012/19/EU Еуропалық директивасына және оның ұлттық заңдарға енгізілуіне сәйкес, пайдалануға жарамсыз электрлік жабдық, сондай-ақ (EU) 2023/1542 талаптарына сәйкес пайдалануға жарамсыз батареялар бөлек жиналып, қоршаған ортаға зиян келтірмей тасталуы керек.

Электромагниттік үйлесімділік (ЭМҮ)

Электромагниттік үйлесімділік термині өнімнің электромагниттік сәулелену мен электростатикалық разрядтар бар ортада бірқалыпты жұмыс істеу және басқа жабдыққа электромагниттік кедергі тудырмау қабілетін білдіреді.

ЕСКЕРТПЕ Осы құралдар барлық қолданылатын ЭМҮ стандарттарына жауап береді. Алайда, басқа құрылғыларға кедергі тудырудың алдын алу мүмкін емес. Тексерілген барлық ЭМҮ стандарттары құралдың техникалық құжатында аталған.

FCC/ICES Statement

This device complies with Part 15 of the FCC Rules. Operation is subject to the following two conditions:

1. This device may not cause harmful interference.
2. This device must accept any interference received, including interference that may cause undesired operation.

Modifications not expressly approved by this company could void the user's authority to operate the equipment.

NOTE: This equipment has been tested and found to comply with the limits for a Class A digital device, pursuant to part 15 of the FCC Rules. These limits are designed to provide reasonable protection against harmful interference when the equipment is operated in a commercial environment. This equipment generates, uses, and can radiate radio frequency energy and, if not installed and used in accordance with the instruction manual, may cause harmful interference to radio communications. Operation of this equipment in a residential area is likely to cause harmful interference in which case the user will be required to correct the interference at his own expense.

This product complies with the Canadian ICES-003 Class A specifications. *See Declaration label on tool.*

Déclaration FCC/ICES

Cet appareil est conforme à la partie 15 de la réglementation FCC. Son utilisation es assujettie aux deux conditions suivantes :

1. L'appareil ne doit pas produire de parasites nuisibles.
2. L'appareil doit accepter tous parasitages reçus, y compris ceux susceptibles de nuire à son bon fonctionnement.

Toute modification non formellement approuvée par cette entreprise pourrait nullifier l'autorisation donnée à l'utilisateur d'exploiter ce matériel.

Nota : Le matériel concerné a été contrôlé et déclaré conforme aux limites établies pour un appareil Classe A selon l'Article 15 de la règlementation FCC visant les dispositifs numériques. Ces limites ont été établies afin d'assurer une protection raisonnable contre le parasitage dans les milieux commerciaux. Le matériel ci-présent génère, utilise et peut émettre des fréquences radio qui, faute de l'installation et utilisation appropriées du matériel selon les instructions ci-présentes, risquent de nuire aux communications hertziennes locales. L'emploi de ce matériel au sein de quartiers résidentiels produira vraisemblablement des parasites nuisibles que, le cas échéant, l'utilisateur sera tenu d'éliminer à ses propres frais.

Le produit ci-présent est conforme aux exigences de la section Class A de la norme ICES-003 canadienne. Reportez-vous à la déclaration apposée sur l'appareil.

Report a Product Security Vulnerability

Ex. Cyber Resilience Act
Regulation (EU) 2024/2847
RIDGID.com/qr/CRA

RIDGID® RP 251 Press Tool

MANUFACTURER
RIDGE TOOL COMPANY
400 Clark Street
Elyria, Ohio 44035-6001
U.S.A.
ProToolsRegulatory.Compliance@Emerson.com

AUTHORIZED REPRESENTATIVE
Ridge Tool Europe NV
Ondernemerslaan 5428
3800 Sint-Truiden, Belgium
europeproductcompliance@emerson.com
+40 374132035

EU DECLARATION OF CONFORMITY
We declare that the machines listed above, when used in accordance with the operator's manual, meet the relevant requirements of the Directives and Standards listed below.

DÉCLARATION DE CONFORMITÉ UE
Nous déclarons que lorsqu'elles sont utilisées selon leur mode d'emploi, les machines indiquées ci-dessus répondent aux exigences applicables des directives et normes ci-après.

DECLARACIÓN DE CONFORMIDAD DE LA UE
Declaramos que las máquinas listadas más arriba, cuando se usan conforme al manual del operario, cumplen con los requisitos pertinentes de las directrices y normas listadas a continuación.

PROHLÁŠENÍ O SHODĚ UE
Prohlašujeme, že výše uvedené nástroje a zařízení splňují při použití v souladu s jejich návodem k obsluze příslušné požadavky níže uvedených směrnic a nařízení.

EU-OVERENSSTEMMELSESERKLÆRING
Vi erklærer, at de ovenfor anførte maskiner, ved brug i overensstemmelse med brugervejledningen, opfylder de relevante krav i de nedenfor anførte direktiver og standarder.

EU-KONFORMITÄTSERKLÄRUNG
Wir erklären, dass die oben aufgeführten Maschinen, wenn sie entsprechend der Bedienungsanleitung verwendet werden, die einschlägigen Anforderungen der folgenden Richtlinien und Normen erfüllen.

ΔΗΛΩΣΗ ΣΥΜΜΟΡΦΩΣΗΣ ΕΕ
Δηλώνουμε ότι τα μηχανήματα που αναφέρονται παραπάνω, όταν χρησιμοποιούνται σύμφωνα με το εγχειρίδιο χειρισμού, πληρούν τις σχετικές απαιτήσεις των παρακάτω Οδηγιών και Προτύπων.

EU-VAATIMUSTENMUKAISUUSVAKUUTUS
Vakuutamme, että edellä luetellut koneet täyttävät käyttöohjekirjan mukaisesti käytettynä seuraavien direktiivien ja standardien vaatimukset.

EZ IZJAVA O SUKLADNOSTI
Izjavljujemo da su gore navedeni strojevi, kada se koriste u skladu s priručnikom za korisnike, sukladni s relevantnim zahtjevima dolje navedenih direktiva i standarda.

EU MEGFELELŐSÉGI NYILATKOZAT
Kijelentjük, hogy a fent felsorolt gépek - amennyiben a kezelési útmutatónak megfelelően használják őket - megfelelnek az alább felsorolt Irányelvek és Szabványok követelményeinek.

DICHIARAZIONE DI CONFORMITÀ EU
Dichiariamo che le macchine elencate in alto, se utilizzate in conformità con il manuale dell'operatore, soddisfano i relativi requisiti delle Direttive e degli Standard specificati di seguito.

ЕО СӘЙКЕСТІК МӘЛІМДЕМЕСІ
Біз жоғарыда көрсетілген құрылғылардың пайдаланушы нұсқаулығына сәйкес пайдаланылған жағдайда төменде көрсетілген Директивалар мен Стандарттардың тиісті талаптарына жауап беретінін мәлімдейміз.

EU-CONFORMITEITSVERKLARING
Hierbij verklaren wij dat de hierboven vermelde machines, mits gebruikt in overeenstemming met de handleiding, voldoen aan de relevante eisen van de hieronder vermelde richtlijnen en normen.

EU-SAMSVARSERKLÆRING
Vi erklærer at maskinene oppført over oppfyller de relevante kravene i direktiver og standarder oppført under dersom de brukes i henhold til bruksanvisningen.

DEKLARACJA ZGODNOŚCI UE
Deklarujemy, że maszyny wymienione powyżej, gdy są używane zgodnie z podręcznikiem użytkownika, spełniają właściwe wymagania Dyrektyw i Standardów, wymienione poniżej.

DECLARAÇÃO DE CONFORMIDADE UE
Declaramos que as máquinas listadas acima, quando utilizadas de acordo com o manual do operador, cumprem os requisitos relevantes das Diretivas e Normas listadas abaixo.

DECLARAȚIE DE CONFORMITATE UE
Declarăm că mașina specificată mai jos, atunci când este utilizată în conformitate cu manualul de exploatare, îndeplinește cerințele relevante ale Directivelor și standardelor specificate mai jos.

ДЕКЛАРАЦИЯ СООТВЕТСТВИЯ ЕС
Мы заявляем, что инструменты, перечисленные выше, при условии использования согласно руководству по эксплуатации, отвечают соответствующим требованиям указанных ниже директив и стандартов.

EÚ PREHLÁSENIE O ZHODE
Vyhlasujeme, že stroje uvedené vyššie spĺňajú relevantné požiadavky smerníc a noriem uvedených nižšie, ak sa používajú podľa návodu na použitie.

IZJAVA EU O SKLADNOSTI
Izjavljamo, da zgoraj omenjeni stroji, ko se uporabljajo skladno z uporabniškim priročnikom, izpolnjujejo relevantne zahteve spodaj omenjenih direktiv in standardov.

EU DEKLARACIJA O USAGLAŠENOSTI
Izjavljujemo da gore navedeni strojevi, ako se koriste u skladu s priručnikom za korisnike, zadovoljavaju relevantne zahteve direktiva i standarda koji se navode dole.

EU-FÖRSÄKRAN OM ÖVERENSSTÄMMELSE
Vi meddelar att maskinen som anges ovan uppfyller de aktuella kraven i de angivna direktiven och standarderna nedan när den används enligt bruksanvisningen.

AB UYGUNLUK BEYANI
Yukarıda listelenen makinelerin, kullanıcı kılavuzuna göre kullanıldığında, aşağıda listelenen Direktiflerin ve Standartların ilgili gereksinimlerini karşıladığını beyan ederiz.

ELi VASTAVUSDEKLARATSIOON
Kinnitame, et eelpool loetletud masinad vastavad allpool loetletud direktiivide ja standardite asjakohastele nõuetele, kui neid kasutatakse vastavalt kasutusjuhendile.

ES ATBILSTĪBAS DEKLARĀCIJA
Mēs apliecinām, ka iepriekšminētās iekārtas, izmantojot tās saskaņā ar operatora rokasgrāmatu, atbilst attiecīgajām tālāk norādīto direktīvu un standartu prasībām.

ES ATITIKTIES DEKLARACIJA
Deklaruojame, kad pirmiau išvardytos mašinos, jei naudojamos pagal naudotojo vadovą, atitinka atitinkamus toliau išvardytų direktyvų ir standartų reikalavimus.

ЕС ДЕКЛАРАЦИЯ ЗА СЪОТВЕТСТВИЕ
Декларираме, че изброените по-горе машини, когато се използват в съответствие с Ръководство за оператора, отговарят на съответните изисквания на директивите и стандартите, изброени по-долу.

2023/1230/EU, 2014/30/EU. 2014/35/EU, 2014/53/EU, 2015/863/EU
IEC 62841-1, EN 55014-1, EN 55014-2, EN 301 489-1, EN 301 489-17

Complies with UL 62841-1
CSA C22.2 No.62841-1,
47CFR15B15.107/15.109,
47CFR15C 15.205/15.209/15.247, ICES-003 issue 7

E114513

Signature:
Name: Harald Krondorfer
Qualification: V.P. Engineering
Date: 08/03/2026



FULL LIFETIME WARRANTY (garantie légale étendue à la durée de vie du produit, voir conditions de garantie / legal warranty extended to the product lifecyle, see warranty conditions)

For Warranty Information for your World Region visit RIDGID.com

Ridge Tool Europe N.V.
Ondernemerslaan 5428
3800 Sint-Truiden
Belgium
Tel.: + 32 (0)11 598 620
RIDGID.com

Printed 8/26
ECN005497

©2024, 2026 Ridge Tool Company.
RIDGID and the Emerson logo are registered trademarks of Emerson Electric Co. or its subsidiaries in the US and other countries.
Any other trademarks belong to their respective holders.

999-995-443.09
REV. B

RIDGID