Partdrawing for DUT130Z - Pagina 1

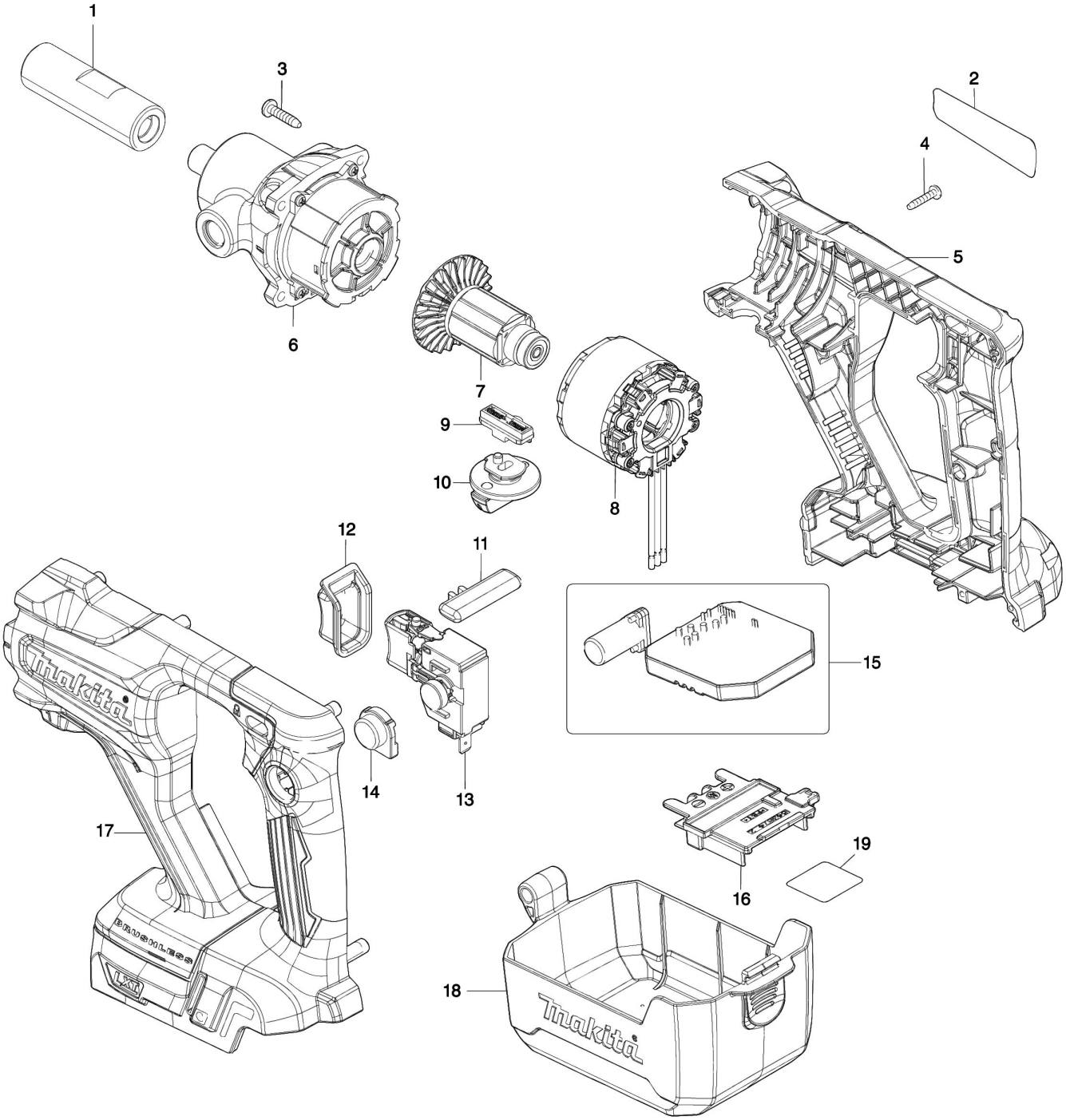

Partdrawing for DUT130Z - Pagina 1

Nr.	Part nr.	Name
001	327B34-3	Ashouder 1/2-M12 UT001G A
001-1	327B35-1	Adapter 1/2XM14 Inw DUT130 P
002	855D77-2	Naamplaat DUT130
003	265995-6	Tapschroef 4X18 P
004	266130-9	Tapschroef 3X16 A
005	183L06-6	MotorhuisSET DUT130 P
005-1	183Y49-6	MotorhuisSET DUT130 A
005C10	263005-3	Rubber Pen 6 P
005C20	252126-6	Borgmoer M4X7mm DGP180 P
005C30	8015N5-9	Label M12_14 UT001G
006	127065-8	Tandwielset DUT130
007	619551-8	Anker DUT130
008	629396-6	Veld 18V DUT130
009	127066-6	Verstelknop DUT130
009C10	232518-5	Drukveer 2 DUT130
010	127282-0	Toerenschuif DUT130
010C10	213118-0	O-Ring 12 Hr5210C
011	458822-6	Blokkeerknop DUT130/VL001
012	458816-1	Schakelafdekkap DUT130
013	651088-9	Schakelaar C3JW-4B-1L DUT130
014	458819-5	Schakelafdekkap DUT130/VL001
015	620972-9	Controller DUT130
016	643874-2	Aansluitunit Dhp483
017	183L06-6	MotorhuisSET DUT130 P
017-1	183Y49-6	MotorhuisSET DUT130 A
017C10	263005-3	Rubber Pen 6 P
017C20	252126-6	Borgmoer M4X7mm DGP180 P
017C30	8015N5-9	Label M12_14 UT001G
018	458820-0	Afdekkap DUT130
019	855D80-3	Label serienr DUT130