Partdrawing for VC2512L - Pagina 1

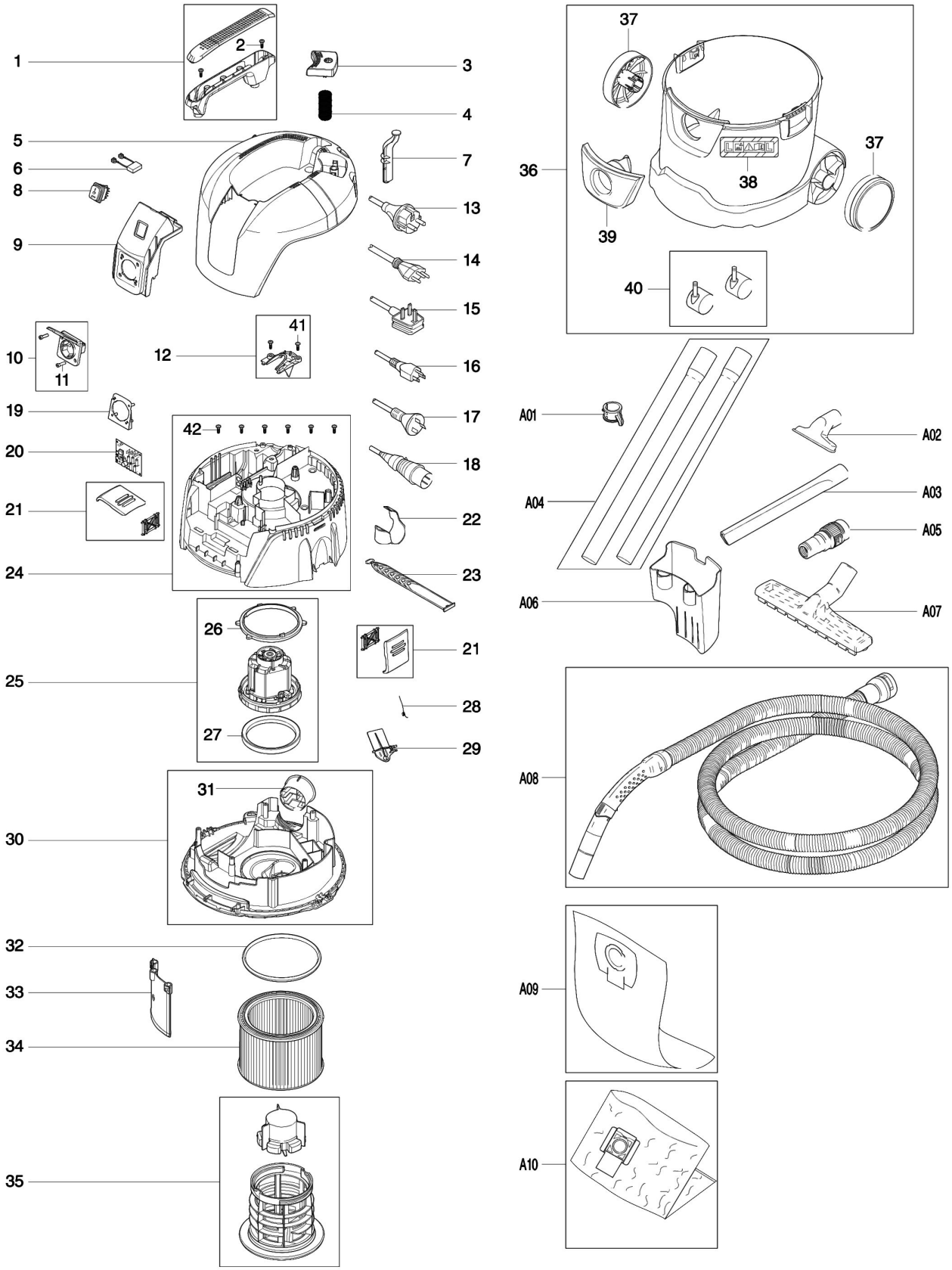

Partdrawing for VC2512L - Pagina 1

Nr.	Part nr.	Name
001	W107411598	Handgreep Vc2512L A
002	W302003704	Schroef 5X18 P
003	W107409153	Filtereinigerknop Vc2512
004	W107411345	Drukveer Vc2512L
005	W107411996	Topplaat Vc2512
006	W107404542	Condensator 0,1Uf
007	W107409141	Filterreinigingstang P
008	W107409135	Schakelaar Vc2512/3011L
009	W107411997	Voorfront Makita Vc2512L
010	W302004034	Stopcont.+ Voorplaat Vc2010L P
010-1	W107421255	Stopcont.+ Voorplaat Vc2010L A
011	W302004032	Schroef 3,5X18Mm Vc3511L
012	W107409125	Kabeldoorvoer Vc2511L
013	695350-2	Netsnoer 3X1.5X5Mtr Ra A
019	W302002052	Aansluitplaatje Stopcontact
020	W107409188	Circuit Vc2512L
021	W107409130	Dekselsluiting Vc2512L
022	W107402799	Slangklem Vc2512L
023	W107409131	Rubber Strip Vc2512L
024	W107409132	Bovenhuis Vc2512L
025	W107409160	Motor 1000W Vc2512L
026	W107409163	Motorseal Boven Vc2512L
027	W107409164	Motorseal Onder Vc2512L
028	W909100083	Veer 446L
029	W107409129	Filterreinigingsflap
030	W107409166	Basisplaat Vc2512L
031	W107409167	Luchtuitlaat Vc3011L
032	W107409165	Pakkingring Top
033	W107409159	Terugslagplaat Vc2512L
034	P-70219	Fijnstoffilter stofzuiger
035	W107402646	Filterkast+vlotter VC2012L A
036	W107412001	Container 25L Vc2512L
037	W107409170	Wiel 130Mm Vc2511/3012L
038	W302004200	Label Dust Class L Vc2010L*
039	W107409169	Slanginlaat Vc2512L
040	W1406422500	Zwenkwielset 50Mm Vc2512L
041	W107409979	Zuigbuis ophanghaak