metabo®

TP 95 ASF Inox
KP 200-35 ASF Inox

de Originalbetriebsanleitung 4
en Original instructions 9
fr Notice originale 14
nl Oorspronkelijke gebruiksaanwijzing 20
it Istruzioni originali 25
es Manual original 30
pt Manual original 35
sv Bruksanvisning i original 40
fi Alkuperäiset ohjeet 45
no Original bruksanvisning 50
da Original brugsanvisning 55
pl Instrukcja oryginalna 60
el Πρωτότυπο οδηγιών χρήσης 65
hu Eredeti használati utasítás 71
uk Оригінальна інструкція з експлуатації 76
cs Původní návod k používání 82

www.metabo.com

ON
OFF
20 min
B

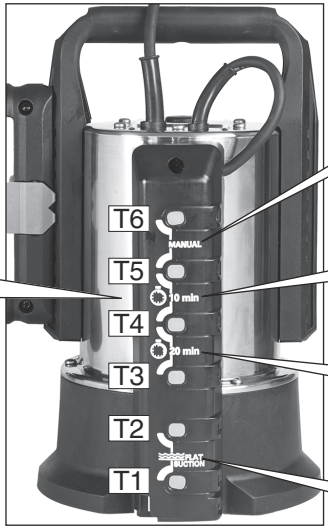
T6
T5
T4
T3
T2
T1
MANUAL
10 min
20 min
FLAT SUCTION

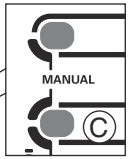
MANUAL
C

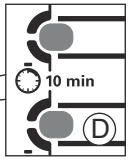
10 min
D

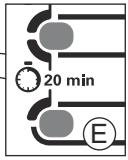
20 min
E

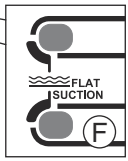
FLAT SUCTION
F

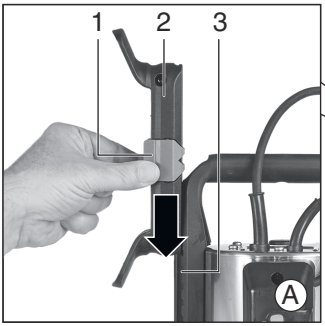
1
2
3
A

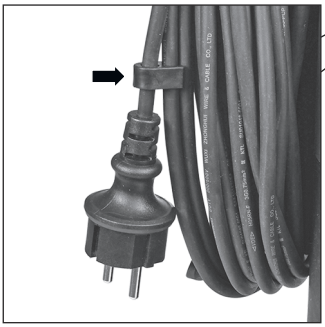

4
metabo
metabo
5

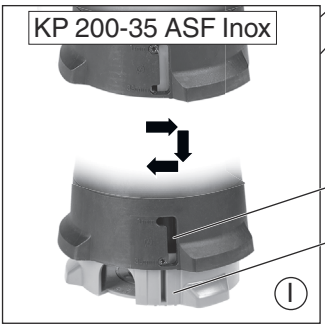
KP 200-35 ASF Inox
11
10
I

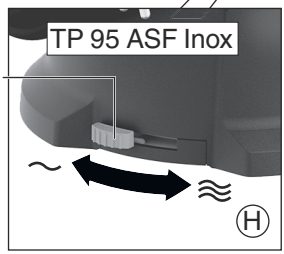
TP 95 ASF Inox
12
H

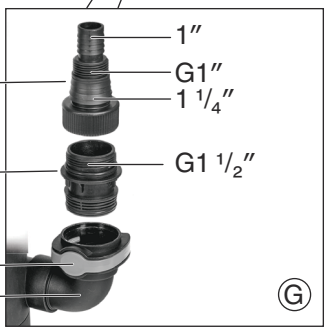
1″
G1″
1 1/4″
G1 1/2″
6
7
8
9
G

13.		TP 95 ASF Inox *1) Serial Number 01791...	KP 200-35 ASF Inox *1) Serial Number 01793...
U	V	220-240 V ~ 1	220-240 V ~ 1
f	Hz	50	50
P_1	W	350	620
I	A	1,5	2,7
F	A	6	6
L	m (ft)	10 (33)	10 (33)
$F_{V,max}$	l/h (gal/h)	9500 (2509)	20000 (5283)
$F_{H,max}$	m (ft)	8 (26)	9 (29)
$F_{p,max}$	bar (psi)	0,8 (11,6)	0,9 (13)
T_{max}	m (ft)	7 (23)	7 (23)
Z_{temp}	°C	35	35
K_{max}	mm (in)	1 ($^1/_{32}$)	35 (1 $^3/_8$)
S_1	-	IPX8	IPX8
S_2	-	I	I
A	mm (in)	195 x 180 x 305 (7 $^{11}/_{16}$ x 7 $^3/_{32}$ x 12)	195 x 195 x 340 (7 $^{11}/_{16}$ x 7 $^{11}/_{16}$ x 13 $^3/_8$)
m_1	kg (lbs)	5,03 (11.1)	6,85 (15.1)
m_2	kg (lbs)	4,2 (9.3)	5,6 (12.3)

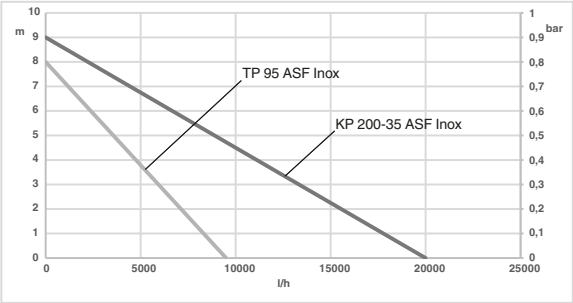

CE *2) 2014/30/EU, 2006/42/EC (<20.01.2027), (EU) 2023/1230 ≥ (20.01.2027), 2011/65/EU
*3) EN 60335-1:2012+A11:2014+A13:2017+A1/A14/A2:2019+A15:2021,
EN IEC 60335-2-41:2021+A11:2021, EN IEC 63000:2018

2026-06-29, Bernd Fleischmann
Chief Technology Officer Koki Holdings Co., Ltd.
*4) Metabowerke GmbH - Metabo-Allee 1 - 72622 Nuertingen, Germany

Originalbetriebsanleitung

1. Konformitätserklärung

Wir erklären in alleiniger Verantwortlichkeit: Diese Klarwasserpumpe (Bezeichnung: TP...) / Kombipumpe (Bezeichnung: KP...), identifiziert durch Type und Seriennummer *1), entsprechen allen einschlägigen Bestimmungen der Richtlinien *2) und Normen *3). Technische Unterlagen bei *4) - siehe Seite 3.

2. Bestimmungsgemäße Verwendung

Diese **Klarwasserpumpe (Bezeichnung: TP...)** ist bestimmt zum Fördern von Klarwasser im Haus und Gartenbereich.

Diese **Kombipumpe (Bezeichnung: KP...)** ist bestimmt zum Fördern von Klar- und Schmutzwasser im Haus und Gartenbereich.

- Der Schwebstoffanteil im Schmutzwasser darf nicht mehr als 5% betragen.
- Der Feststoffanteil im Schmutzwasser darf die in den Technische Daten angegebene maximale Korngröße nicht überschreiten.
- Jede andere Verwendung gilt als bestimmungswidrig und nicht zulässig.

Typische Anwendungsbereiche:
- Beregnung und Bewässerung von Gärten und Rasenflächen aus tiefergelegenen Quellen, Brunnen oder Zisternen.
- Verwendung als Brauchwasserpumpe.
- Auspumpen von Behältern, Wasserbecken, Sickerschächten oder überschwemmten Räumen.

Die Pumpe ist nicht bestimmt, für:
- Industriellen oder gewerblichen Einsatz
- Dauerumwälzung (z.B. im Teich)

Die Pumpe ist nicht geeignet für die Förderung von:
- Trinkwasser
- Lebensmitteln
- Salzwasser
- explosiven, brennbaren, aggressiven oder gesundheitsgefährdenden Stoffen (z.B. Chemikalien) sowie von Fäkalien, Ölen
- Flüssigkeiten über 35°C
- sandhaltigem Wasser und schmirgelnden Flüssigkeiten (dies gilt **nicht** für Kombipumpe (KP...))

Geräte können von Personen mit eingeschränkten körperlichen, sensorischen oder geistigen Fähigkeiten oder Mangel an Erfahrung und Wissen benutzt werden, wenn sie beaufsichtigt werden oder bezüglich des sicheren Gebrauchs des Gerätes unterwiesen wurden und die damit verbundenen Gefahren verstehen.

Eigenmächtige Veränderungen an der Pumpe sowie der Gebrauch von Teilen, die nicht vom Hersteller geprüft und freigegeben sind, sind nicht gestattet.

Jede unsachgemäße Verwendung der Pumpe ist bestimmungswidrig; hierdurch können unvorhersehbare Schäden entstehen! Für Schäden durch nicht bestimmungsgemäßen Gebrauch haftet allein der Benutzer.

Allgemein anerkannte Unfallverhütungsvorschriften und beigelegte Sicherheitshinweise müssen beachtet werden.

3. Allgemeine Sicherheitshinweise

Beachten Sie die mit diesem Symbol gekennzeichneten Textstellen zu Ihrem eigenen Schutz und zum Schutz Ihres Elektrowerkzeugs!

WARNUNG – Zur Verringerung eines Verletzungsrisikos Betriebsanleitung lesen.

WARNUNG – Lesen Sie alle Sicherheitshinweise, Anweisungen, Bebilderungen und technischen Daten, mit denen dieses Gerät versehen ist. *Versäumnisse bei der Einhaltung der nachfolgenden Anweisungen können elektrischen Schlag, Brand und/oder schwere Verletzungen verursachen.*

Bewahren Sie alle Sicherheitshinweise und Anweisungen für die Zukunft auf.
Geben Sie Ihr Gerät nur zusammen mit diesen Dokumenten weiter.

4. Spezielle Sicherheitshinweise

Das Gerät darf nicht von Kindern benutzt werden.

Reinigung und Wartung dürfen nicht von Kindern durchgeführt werden.

Kinder dürfen nicht mit dem Gerät spielen.

Beim Einsatz in Schwimmbecken und Gartenteichen und in deren Schutzbereich sind die Bestimmungen nach DIN VDE 0100 -702, -738 einzuhalten.

Die Pumpe darf nicht benutzt werden, wenn sich Personen im Wasser aufhalten.

Beachten Sie hierzu gegebenenfalls auch örtliche Vorschriften.

Vor allen Arbeiten an der Pumpe: Netzstecker ziehen. Sicherstellen, dass Pumpe und angeschlossenes Zubehör drucklos sind.

Die folgenden Restgefahren bestehen grundsätzlich beim Betrieb von Pumpen – sie lassen sich auch durch Sicherheitsvorkehrungen nicht völlig beseitigen.

4.1 Gefahr durch Umgebungseinflüsse!

Verwenden Sie die Pumpe nicht in explosionsgefährdeten Räumen oder in der Nähe von brennbaren Flüssigkeiten oder Gasen!

4.2 Gefahr durch heißes Wasser!

Die Pumpe maximal 5 Minuten gegen eine geschlossene Druckleitung betreiben. Wasser, das innerhalb der Pumpe umgewälzt wird, erhitzt sich.

Durch heißes Wasser können Schäden und Undichtigkeiten an der Pumpe und den Anschlussleitungen entstehen, wodurch heißes Wasser austreten kann. Verbrühungsgefahr!

Pumpe im Fehlerfall vom Stromnetz trennen und abkühlen lassen. Vor erneuter Inbetriebnahme die einwandfreie Funktion der Anlage durch Fachpersonal prüfen lassen.

4.3 Gefahr durch Elektrizität!

Die Pumpe muss über eine Fehlerstrom-Schutzeinrichtung (RCD) mit einem Bemessungsfehlerstrom von nicht mehr als 30 mA versorgt werden.

Die Pumpe vom Netz trennen, bevor Installations-, Wartungs- und Reinigungsarbeiten durchgeführt werden oder die Pumpe abmontiert wird.

Netzstecker nicht mit nassen Händen anfassen! Netzstecker immer am Stecker, nicht am Kabel herausziehen.

Der Anschluss darf nur an Schutzkontakt-Steckdosen erfolgen, die fachgerecht installiert, geerdet und geprüft sind.

Nationale Installationsvorschriften müssen beachtet werden.

Die Schutzkontakt-Steckdose oder die Steckverbindung mit einem Verlängerungskabel müssen sich in einem überflutungssicheren Bereich befinden und vor Wasser geschützt sein.

Verlängerungskabel müssen ausreichenden Aderquerschnitt besitzen. Kabeltrommeln müssen vollständig abgerollt sein.

Netzkabel und Verlängerungskabel nicht knicken, quetschen, zerren oder überfahren; vor scharfen Kanten, Öl und Hitze schützen.

Verlängerungskabel so verlegen, dass es nicht in die zu fördernde Flüssigkeit geraten kann.

Netzstecker ziehen:
- vor allen Arbeiten an der Pumpe;
- wenn sich Personen im Schwimmbecken oder Gartenteich befinden.

Die elektrischen Verbindungen dürfen nicht im Wasser liegen und müssen sich in einem überflutungssicheren Bereich befinden. Bei Betrieb im Freien müssen sie spritzwassergeschützt sein.

4.4 Gefahr durch Mängel an der Pumpe oder Störungen!

Überprüfen Sie die Pumpe, insbesondere Netzkabel, Netzstecker und elektrische Teile, vor jeder Inbetriebnahme auf eventuelle Beschädigungen. Lebensgefahr durch elektrischen Schlag!

Eine beschädigte Pumpe darf erst wieder benutzt werden, nachdem sie fachgerecht repariert wurde.

Reparieren Sie die Pumpe nicht selbst! Nur Fachleute dürfen Reparaturen an Pumpen durchführen.

⚠ Um Wasserschäden zu vermeiden, z. B. überschwemmte Räume, verursacht durch Gerätestörungen oder Gerätemängel:
- Geeignete Sicherheitsmaßnahmen einplanen, z.B.: Alarmvorrichtung oder Auffangbecken mit Überwachung

Der Hersteller übernimmt keine Verantwortung für eventuelle Schäden, die dadurch verursacht wurden, dass
- die Pumpe nicht bestimmungsgemäß verwendet wurde.
- die Pumpe durch Dauerbetreib überlastet wurde.
- die Pumpe nicht frostgeschützt betrieben und aufbewahrt wurde.
- eigenmächtige Veränderungen an der Pumpe durchgeführt wurden. Reparaturen an Pumpen dürfen nur durch eine Elektrofachkraft ausgeführt werden!
- Ersatzteile verwendet wurden, die nicht vom Hersteller geprüft und freigegeben sind.
- ungeeignetes Installationsmaterial (Armaturen, Anschlussleitungen etc.) verwendet wurde.

Bei Verwendung von Universal-Drehkupplungen (Bajonettkupplungen) nur Ausführungen mit zusätzlichem Befestigungsring zur sicheren Abdichtung verwenden.

Eine Verschmutzung der Flüssigkeit könnte durch das Austreten von Schmierstoffen entstehen.

5. Überblick

Siehe Seite 2.

1 Klemmelemente am Kabeldepot
2 Kabeldepot
3 Halteschiene
4 Transportgriff (auch zum Befestigen eines Seils)
5 Ansaugbereich
6 Multiadapter
7 Verbindungsstück
8 Drücker zum Abnehmen des Multiadapters
9 Winkelstück
10 Pumpenfuß *
11 Bajonettverschluss *
12 Schieber (um die Höhe des Pumpenfußes einzustellen) *

* Nicht im Lieferumfang enthalten / modellabhängig

6. Montage, Aufstellung, vor Inbetriebnahme

6.1 KP 200-35 ASF Inox: Auf Schmutzwasser / Klarwasser / Flachabsaugen einstellen

Hinweis: Die max. Korngröße ist am Bajonettverschluss (11) angegeben.

Abb. I.

Für Schmutzwasser und Klarwasser: Den Pumpenfuß (10) im Uhrzeigersinn verdrehen und nach unten ziehen, dann entgegen dem Uhrzeigersinn verdrehen.
(In dieser Stellung ist die Förderleistung am größten).

Zur Flachabsaugung von Klarwasser: Den Pumpenfuß (10) im Uhrzeigersinn verdrehen und nach oben schieben, dann entgegen dem Uhrzeigersinn verdrehen.

6.2 TP 95 ASF Inox: Höhe des Pumpenfußes einstellen / Flachabsaugen einstellen

Abb. H.

Durch herausfahrbare / einfahrbare Füße, lässt sich die Pumpe den Anforderungen anpassen.

Für **maximale Förderleistung** den Schieber (12) nach rechts schieben.

Für **maximale Flachabsaugung** den Schieber (12) nach links schieben.

6.3 Kabeldepot (2) anbringen

Abb. A. Klemmelemente (1) zusammendrücken und Kabeldepot (2) von oben auf die Halteschiene (3) aufschieben. Kabel bei Bedarf und bei Lagerung aufwickeln.

6.4 Druckleitung anschließen

Abb. G. Drücker (8) drücken und Multiadapter (6) vom drehbaren Winkelstück (9) abziehen.

Hinweis: Für optimale Förderleistung den Multiadapter (6) so absägen, dass er zum Innendurchmesser der Druckleitung passt. (Um den Innen-Durchmesser nicht unnötig zu verkleinern).

Die Druckleitung auf den Multiadapter (6) aufschieben und mit einer Schlauchschelle sichern. Bzw. eine Druckleitung mit passendem Gewinde aufschrauben.
(Druckleitung und Schlauchschelle sind nicht im Lieferumgang enthalten. Beachten Sie die Montagehinweise des Herstellers.)

Multiadapter (6) auf das Winkelstück (9) bis zum Einrasten aufstecken. Auf sicheren Sitz prüfen.

⚠ Durch nicht druckfeste Teile und unsachgemäße Montage kann die Druckleitung im Betrieb platzen. Mit hohem Druck herausspritzende Flüssigkeit kann Sie verletzen!

Alle Teile der Druckleitung müssen druckfest sein und fachgerecht montiert werden.

Geeignetes Installationsmaterial:
- druckbeständig (mind. 10 bar)
- wärmebeständig (mind. 100 °C)

6.5 Seil befestigen

⚠ Stromschlaggefahr! Die Pumpe nicht am Netzkabel oder am Druckschlauch anheben. Diese sind nicht für die Zugbelastung ausgelegt.

Ein stabiles Seil am Transportgriff (4) befestigen, um daran die Pumpe ins Wasser abzusenken.

6.6 Netzanschluss vorbereiten

⚠ Vergleichen Sie vor Inbetriebnahme, ob die auf dem Typenschild angegebene Netzspannung und Netzfrequenz mit den Daten Ihres Stromnetzes übereinstimmen.

⚠ Gefahr durch Elektrizität! Beachten Sie Kapitel 4.3.

7. Betrieb

⚠ Bei zu niedrigem Wasserstand läuft die Pumpe trocken. Dies führt zu erhöhtem Verschleiß und Schäden an der Pumpe. Stellen Sie sicher, dass der Wasserstand immer ausreichend und ein Trockenlaufen ausgeschlossen ist. Stoppt der Wasserfluss, die Pumpe umgehend ausschalten.

⚠ Bei geschlossener Druckleitung (Wasserhahn bzw. Spritzdüse) die Pumpe maximal 5 Minuten laufen lassen, sonst können durch Überhitzung des Wassers in der Pumpe Schäden und Gefahren entstehen.

7.1 Automatischer Betrieb (Ein- / Ausschalt-Automatik)

Zum Ausschalten oder Stoppen des Programms:
Eine beliebige Taste (T1 bis T6) drücken ODER Netzstecker ziehen.

Hinweis: Programmbedingt ist das Einstellen von Taste T5 zusammen mit Taste T6 nicht möglich.

Abb. B.

Untere Taste / OFF: Drücken Sie eine der Tasten (T1 bis T4), um die gewünschte Abschalthöhe festzulegen – also den Wasserstand, bei dessen Unterschreiten die Pumpe automatisch stoppt.

Obere Taste / ON: Drücken Sie eine der Tasten (T2 bis T6), um die gewünschte Einschalthöhe festzulegen – also den Wasserstand, bei dessen Überschreitung die Pumpe automatisch startet.

Hinweis: Die eingestellten Werte werden gespeichert, damit sie z.B. nach einem Stromausfall oder nach dem Ausstecken des Netzsteckers noch immer eingestellt sind.

7.2 Manueller Betrieb / Flachabsaugen

Zum Ausschalten oder Stoppen des Programms:
Eine beliebige Taste (T1 bis T6) drücken ODER Netzstecker ziehen.

Dauerbetrieb: Siehe Abb. C.
Tasten T5 und T6 gleichzeitig für 2 Sekunden drücken. Die Pumpe läuft dauerhaft.

Betrieb für 10 Minuten: Siehe Abb. D.
Tasten T4 und T5 gleichzeitig für 2 Sekunden drücken. Die Pumpe läuft für 10 Minuten.

Betrieb für 20 Minuten: Siehe Abb. E.
Tasten T3 und T4 gleichzeitig für 2 Sekunden drücken. Die Pumpe läuft für 20 Minuten.

Flachabsaugen: Siehe Abb. F.
(KP 200-35 ASF Inox: Pumpenfuß (10) auf Flachabsaugen einstellen.)
Tasten T1 und T2 gleichzeitig für 2 Sekunden drücken. Wird die Pumpe danach unter Wasser getaucht, startet das eingestellte Programm automatisch. Die Pumpe läuft für 3 Minuten.

Lassen Sie die Pumpe nicht unbeaufsichtigt. Es besteht die Gefahr, dass die Pumpe bei zu niedrigem Wasserstand trocken läuft und beschädigt wird!
Sofort ausstecken / ausschalten, wenn die Pumpe Luft ansaugt.
Flachabsaugen nur über kurze Zeit.

7.3 Aufstellung

Die maximal zulässige Tauchtiefe nicht überschreiten (siehe Kapitel 13. Technische Daten).

Beim Eintauchen, die Pumpe leicht schräg halten, damit sich an der Unterseite kein Luftpolster bildet, das das Ansaugen verhindert. Danach wieder aufrichten.

Achten Sie auf einen sicheren Stand der Pumpe.

Pumpe so aufstellen, dass der Ansaugbereich (5) nicht durch Fremdkörper blockiert werden kann. Pumpe gegebenenfalls auf eine Unterlage stellen.

Die Pumpe kann auch an einem Seil schwebend betrieben werden, um die Pumpe von abgelagertem Sand oder Schmutz fernzuhalten:
1. Pumpe an einem Seil in einen Brunnen oder Schacht absenken. Netzkabel und Druckschlauch dürfen nicht auf Zug beansprucht werden.
2. Das Seil befestigen.

Ein- und Ausschalten
Einschalten: Netzstecker in eine Netzsteckdose stecken. Achtung! Die Pumpe startet ggf. sofort.

Ausschalten: Netzstecker ziehen.

7.4 Bei Frostgefahr

Frost (< 4 °C) zerstört Pumpe und Zubehör, da diese stets Wasser enthalten!

Bei Frostgefahr, Pumpe und Zubehör abbauen und frostgeschützt aufbewahren (siehe Kapitel 8.2).

8. Wartung, Lagerung

Gefahr!
Vor allen Arbeiten an der Pumpe:
- Netzstecker ziehen.
- Sicherstellen, dass Pumpe und angeschlossenes Zubehör drucklos sind.
- Weitergehende Wartungs- oder Reparaturarbeiten, als die hier beschriebenen, dürfen nur Fachkräfte durchführen.

8.1 Regelmäßige Wartung

Pumpe und Zubehör, insbesondere elektrische und Druck führende Teile, auf Beschädigungen überprüfen, ggf. reparieren lassen.

Druckleitungen auf Undichtigkeiten prüfen.

Pumpe regelmäßig reinigen:
1. Pumpe mit klarem Wasser abspülen. Hartnäckige Verschmutzungen, mit einer Bürste entfernen.
2. Um die Pumpe von innen zu spülen: Pumpe in einen Behälter mit klarem Wasser tauchen und kurz einschalten.

8.2 Pumpe abbauen und aufbewahren

- Netzstecker ziehen.
- Druckleitung öffnen (Wasserhahn bzw. Spritzdüse aufdrehen), Wasser vollständig ablaufen lassen.
- Pumpe vollständig entleeren, dazu: Druckleitung abnehmen.
- Kabel am Kabeldepot (2) aufwickeln.
- Pumpe in einem frostfreien Raum (min. 5 °C) lagern.
- Außerhalb der Reichweite von Kindern aufbewahren.

9. Störungsbeseitigung

Gefahr!
Vor allen Arbeiten an der Pumpe:
- Netzstecker ziehen.
- Sicherstellen, dass Pumpe und angeschlossenes Zubehör drucklos sind.

Pumpe läuft nicht
- Keine Netzspannung.
  - Kabel, Stecker, Steckdose und Sicherung prüfen.
- Zu geringe Netzspannung.
  - Verlängerungskabel mit ausreichendem Aderquerschnitt verwenden.
- Überlastschutz: automatisches Abschalten bei drohender Überhitzung.
  - Nach Abkühlung startet die Pumpe von selbst.
  - Ursache der Überhitzung beseitigen. Wasser zu warm? Langandauerndes Pumpen bei geschlossener Druckleitung? Ansaugbereich verstopft, Pumpe durch Fremdkörper blockiert?
- Schwimmerschalter schaltet die Pumpe bei steigendem Wasserstand nicht ein.
  - Sicherstellen, dass sich der Schwimmerschalter ausreichend bewegen kann.
  - Wenn trotz ausreichender Bewegungsfreiheit des Schwimmerschalters die Pumpe nicht einschaltet: Pumpe reparieren lassen.

Motor brummt, läuft nicht an
- Pumpe durch Fremdkörper blockiert.
  - Pumpe reinigen. Siehe Kapitel 8.

Pumpe fördert nicht richtig
- Druckleitung geknickt.
  - Druckleitung gerade verlegen.
- Ansaugbereich verstopft.
  - Reinigen, siehe Kapitel 8.
- Druckleitung undicht.
  - Druckleitung abdichten, Verschraubungen festziehen.

- Förderhöhe zu groß.
  - Maximale Förderhöhe beachten (siehe "Technische Daten").

Pumpe läuft sehr laut

- Pumpe saugt Luft an.
  - Sicherstellen, dass ausreichend Wasservorrat vorhanden ist.
  - Fremdkörper (Pumpe reinigen)

Pumpe läuft dauerhaft

- Schwimmerschalter erreicht nicht die untere Position.
  - Sicherstellen, dass sich der Schwimmerschalter ausreichend bewegen kann.

10. Zubehör

Verwenden Sie nur original Metabo Zubehör.

Verwenden Sie nur Zubehör, das die in dieser Betriebsanleitung angegebenen Anforderungen und Kenndaten erfüllt.

Zubehör-Komplettprogramm siehe www.metabo.com oder Katalog.

11. Reparatur

⚠ Gefahr! Reparaturen an dieser Pumpe dürfen nur durch eine Elektrofachkraft ausgeführt werden!

Wenn die Netzanschlussleitung dieser Pumpe beschädigt wird, muss sie durch den Hersteller oder seinen Kundendienst ersetzt werden, um Gefährdungen zu vermeiden.

Mit reparaturbedürftigen Metabo Pumpen wenden Sie sich bitte an Ihre Metabo-Vertretung. Adressen siehe www.metabo.com.

Zum Versand: Pumpe vollständig entleeren.

Ersatzteillisten können Sie unter www.metabo.com herunterladen.

12. Umweltschutz

Befolgen Sie nationale Vorschriften zu umweltgerechter Entsorgung und zum Recycling ausgedienter Pumpen, Verpackungen und Zubehör.

Verpackungsmaterialien müssen entsprechend Ihrer Kennzeichnung nach kommunalen Richtlinien entsorgt werden. Weitere Hinweise finden Sie auf www.metabo.com im Bereich Service.

Nur für EU-Länder: Werfen Sie Elektrowerkzeuge nicht in den Hausmüll! Gemäß Europäischer Richtlinie 2012/19/EU über Elektro- und Elektronik-Altgeräte und Umsetzung in nationales Recht müssen verbrauchte Elektrowerkzeuge getrennt gesammelt und einer umweltgerechten Wiederverwertung zugeführt werden.

13. Technische Daten

Erläuterungen zu den Angaben auf Seite 3.

Änderungen im Sinne des technischen Fortschritts vorbehalten.

Die Pumpenkennlinie (Diagramm, Seite 3) zeigt, welche Fördermenge in Abhängigkeit von der Förderhöhe erreicht werden kann (Saugschlauch-Durchmesser = Druckanschluss-Durchmesser).

U	= Netzspannung
f	= Frequenz
P_1	= Nennleistung
I	= Nennstrom
F	= Absicherung min.
L	= Länge der Netzanschlussleitung
$F_{V,max}$	= max. Fördermenge
$F_{H,max}$	= max. Förderhöhe
$F_{p,max}$	= max. Förderdruck
T_{max}	= max. Tauchtiefe
Z_{temp}	= max. Zulauftemperatur
K_{max}	= max. Korngröße
S_1	= Schutzart
S_2	= Schutzklasse
A	= Abmessungen (LxBxH)
m_1	= Gewicht (mit Netzkabel)
m_2	= Gewicht (ohne Netzkabel)

~ Wechselstrom

Die angegebenen technischen Daten sind toleranzbehaftet (entsprechend den jeweils gültigen Standards).

Original instructions

1. Declaration of Conformity

We, being solely responsible, hereby declare: this clear water pump (designation: TP...) / combined pump (designation: KP...), identified by type and serial number *1), meets all relevant requirements of directives *2) and standards *3). Technical documents for *4) - see page 3.

For UK only:

UK CA We as manufacturer and authorized person to compile the technical file, see *4) on page 3, hereby declare under sole responsibility that these submersible pressure pumps, identified by type and serial number *1) on page 3, fulfill all relevant provisions of following UK Regulations S.I. 2016/1091, S.I. 2008/1597, S.I. 2012/3032 and Designated Standards see *3) on page 3.

2. Specified Conditions of Use

This **clear water pump (designation: TP...)** is designed for conveying clarified water in domestic homes and gardens.

This **combination pump (designation: KP...)** is designed for conveying clarified and waste water in domestic homes and gardens.

- The suspended solids content in the dirty water must not exceed 5%.
- The particle sizes of the solids in the dirty water must not exceed the maximum particle size specified in the technical data.
- Any other use is considered to be not as specified and not allowed.

Typical application areas:
- Irrigating and watering gardens and grassy areas from underground springs, wells or cisterns.
- Use as an industrial water pump.
- Drainage of containers, water tanks, soakaways and flooded rooms

The pump is not intended for:
- Industrial or commercial use
- Continuous circulation (for instance in a pond)

The pump is not suitable for conveying:
- drinking water
- food
- salt water
- explosive, flammable, aggressive, or hazardous materials (e.g. chemicals), as well as sewage and oils
- liquids over 35°C
- sandy water and sanding liquids (this does **not** apply for combined pumps (KP...))

Devices may be used by persons with reduced physical, sensory or mental capabilities or lack of experience and knowledge if they have supervised or have been given instructions regarding the safe use of the device and understand the hazards involved.

Unauthorised modifications to the pump and the use of parts that are not tested and approved by the manufacturer are prohibited.

All improper use of the pump is regarded as non-specified use; this can result in unpredictable damage! The user bears sole responsibility for any damage caused by inappropriate use.

Generally accepted accident prevention regulations and the enclosed safety information must be observed.

3. General Safety Information

For your own protection and for the protection of your power tool, pay attention to all parts of the text that are marked with this symbol!

WARNING – Read the operating instructions to reduce the risk of injury.

WARNING – Read all safety warnings, instructions, illustrations and specifications provided with this device. *Failure to follow all instructions listed below may result in electric shock, fire and/or serious injury.*

Save all warnings and instructions for future reference.
Always pass on these documents to a new user together with the power tool.

4. Special Safety Instructions

The device may not be used by children.

Cleaning and maintenance may not be performed by children.

Children may not play with the device.

The provisions of DIN VDE 0100-702 and -738 must be observed when the pump is being used in swimming pools and garden ponds and in the protected areas around them.

The pump must not be used if there are persons in the water.

All local regulations pertaining to the safe operation of submersible pumps must also be followed.

Always unplug before carrying out any work on the pump. Ensure that the pump and connected accessories are depressurised.

The following residual risks do principally exist when operating pumps and can not be fully eliminated – even by employing safety devices.

4.1 Danger from the environment!

Do not use the pump in potentially explosive locations or near flammable liquids or gases!

4.2 Danger from hot water!

Do not operate the pump against a closed pressure line for longer than 5 minutes. Water that circulates inside the pump is heated up.

Hot water can cause damage and leaks on the pump and the connection lines, allowing hot water to escape. Danger of scalding!

In the event of a fault, unplug the pump from the power supply system and allow it to cool. A specialist must check the system to make sure it is in perfect working order before it can be used again.

4.3 Risk of electric shock!

The pump must be supplied with a rated residual current of max. 30 mA through a residual-current device (RCD).

Disconnect the pump from the mains before carrying out installation, maintenance and cleaning work or dismantling the pump.

Do not touch the plug with wet hands! Always pull on the plug and not the power cable to disconnect it.

Connect it only to an earthed outlet that is properly installed, earthed and tested.

National installation specifications must be observed.

The earthed outlet or the plug connection with an extension cable must be located in a flood-proof area and protected from water.

Extension cables must have sufficient conductor cross sections. Cable reels must be fully unrolled.

Do not buckle, squeeze, drag or drive over the power cable or extension cables; protect them from sharp edges, oil and heat.

Place extension cable so that it can not get into the fluid to be pumped.

Unplug power cable;
- before any work on the pump;
- if there are people in the swimming pool or garden pond.

The electrical connections must not be under water and must be located in a flood-proof area. The connections must be splash-proof for outdoor use.

4.4 Danger due to pump defects or malfunctions!

Check the pump for possible damage - especially the mains cable, mains plug and electrical components before each use. Risk of fatal electric shock!

A damaged pump must only be reused after it has been correctly repaired.

Do not attempt to repair the pump yourself! Only professionals are allowed to carry out repairs on pumps.

⚠ To prevent water damage, such as flooded rooms, caused by deficiencies or faults on the device:
- Provide appropriate safety measures, e.g. alarm device or collection tank with monitoring

The manufacturer is not liable for any damage caused by:
- Improper use of the pump.
- The pump was overloaded through continuous operation.
- Failure to operate and store the pump in a frost-free environment.
- Unauthorised modifications being made to the pump. Repairs to pumps must only be carried out by qualified electricians!
- Use of spare parts which have not been tested and approved by the manufacturer.
- Use of unsuitable installation materials (fittings, connection lines etc.).

When using universal swivel couplings (bayonet couplings), only use versions with an additional securing ring to ensure safe sealing.

Contamination of the fluid could be caused by lubricant leakage.

5. Overview

See page 2.

1 Clamping elements on the cable storage
2 Cable storage
3 Support rail
4 Transport handle (also for securing a rope)
5 Suction area
6 Multi-adapter
7 Connecting piece
8 Handle (to remove the multi-adapter)
9 Elbow
10 Pump base *
11 Bayonet catch *
12 Slider (to adjust the height of the pump base) *

* Not included in scope of delivery / depends on model

6. Installation, setup, before commissioning

6.1 KP 200-35 ASF Inox: Set to waste water / clarified water / shallow water suction

Note: The max. grain size is indicated on the bayonet catch (11).

Fig. I.

For waste water and clarified water: Turn the pump base (10) clockwise and pull down, then turn counter-clockwise.
(The conveying capacity is greatest in this position).

For shallow water suction of clarified water: turn the pump base (10) clockwise and push up, then turn counter-clockwise.

6.2 TP 95 ASF Inox: Adjust the height of the pump base / adjust shallow water suction

Fig. H.

The pump can be adjusted to requirements using extendable / retractable feet.

For **maximum pumping capacity,** push the slider (12) to the right.

For **maximum shallow water suction,** push the slider (12) to the left.

6.3 Attaching the (2) cable storage

Fig. A. Press the clamping elements (1) together and push the cable storage (2) onto the support rail (3) from above. Wind up if needed or for storage.

6.4 Connecting the discharge line

Fig. G. Press the handle (8) and remove the multi-adapter (6) from the rotating elbow (9).

Note: for optimal pumping capacity, saw off the multi-adapter (6) so that it matches the interior diameter of the discharge line. (So as to not unnecessarily reduce the interior diameter).

Slide the discharge line onto the multi-adapter (6) and secure with a hose clamp. Or screw on a discharge line with a suitable thread.
(The pressure line and hose clamp are not included in the scope of delivery. Follow the manufacturer's installation instructions.)

Push the multi-adapter (6) onto the elbow (9) until it snaps into place. Make sure that the guard is placed securely.

⚠ The discharge line can burst during operation if non-pressure-resistant components are installed or they are assembled incorrectly. Injuries are possible if highly pressurised fluids are ejected!

All discharge line components must be pressure-resistant and installed correctly.

Suitable installation materials:
- pressure-resistant (min. 10 bar)
- heat-resistant (min. 100°C).

6.5 Fastening the rope

⚠ Risk of electric shock! Do not lift the pump by the mains cable or the pressure hose. These are not designed for tensile load.

Attach a sturdy rope to the transport handle (4) to lower the pump into the water.

6.6 Preparing mains connection.

⚠ Before commissioning, check that the rated mains voltage and mains frequency stated on the type plate match your power supply.

⚠ Risk of electric shock! Observe chapter4.3.

7. Operation

⚠ If the water level is too low, the pump runs dry. This leads to increased wear and damage to the pump. Make sure that the water level is always sufficient and that dry running can be excluded. If the water flow stops, switch off the pump immediately.

⚠ Run the pump for a maximum of 5 minutes if the pressure line is closed (tap or spray nozzle) because otherwise overheating of the water in the pump can cause damage.

7.1 Automatic mode (Automatic activation/deactivation)

To switch off or stop the program:
Press any button (T1 to T6) OR unplug the power cable;

Note: in certain programs, it will not be possible to set button T5 together with button T6.

Fig. B

Bottom button / OFF: Press one of the buttons (T1 to T4) to set the desired switch-off height – the water level where, if the pump falls below this level, it will automatically switch off.

Top button / ON: Press one of the buttons (T2 to T6) to set the desired switch-on height – the water level where the pump will automatically switch on.

Note: The set values are saved so that they will remain set, for instance after a power outage or after the power cable is unplugged.

7.2 Manual mode / shallow water suction

To switch off or stop the program:
Press any button (T1 to T6) OR unplug the power cable;

Continuous operation: See fig. C.
Press buttons T5 and T6 simultaneously for 2 seconds. The pump will run continuously.

Operate for 10 minutes: See fig. D.
Press buttons T4 and T5 simultaneously for 2 seconds. The pump will run for 10 minutes.

Operate for 20 minutes: See fig. E.
Press buttons T3 and T4 simultaneously for 2 seconds. The pump will run for 20 minutes.

Shallow water suction: See fig. F.
(KP 200-35 ASF Inox: set pump base (10) to shallow water suction.)
Press buttons T1 and T2 simultaneously for 2 seconds. When the pump is then immersed under the water, the set program will start automatically. The pump will run for 3 minutes.

⚠ **Do not let the pump run unattended. There is a danger that the pump could run dry and be damaged if the water level is too low! Immediately unplug / switch off if the pump suctions air.**
Only suction shallow water for a short period of time.

7.3 Installation

⚠ Do not exceed the maximum permitted submersion depth (see chapter 13. technical data).

When submerging the pump, hold it at a slight angle so that no air cushion forms underneath that would prevent suction. Then set it upright once again.

Ensure sufficient upright stability.

Install the pump such that the suction area (5) cannot be blocked by foreign objects. If necessary place the pump on a support surface.

The pump can also be operated floating on a rope to keep the pump away from deposited sand or dirt:
1. Lower the pump by a rope into a well or shaft. The mains cable and pressure hose must not be subjected to tensile stress.
2. Attach the rope.

Switching on and off
Switching on: Insert the mains plug into a mains socket. Caution! The pump may start immediately.

Switching off: Pull the mains plug.

7.4 If there is a risk of frost

⚠ Frost (< 4 °C) destroys the pump and accessories as both always contain water!

Disassemble the pump and accessories and store them in frost-free conditions (see chapter 8.2) if there is a risk of frost.

8. Maintenance, storage

⚠ Danger!
before any work on the pump:
- Unplug power cable;
- Ensure that the pump and connected accessories are depressurised.
- Repair and maintenance work other than that described in this section should only be carried out by qualified specialists.

8.1 Regular maintenance

Check pump and accessories for damage, in particular electrical and pressurised components, and repair if necessary.

Check pressure lines for leaks.

Regularly clean the pump:
1. Rinse pump with clean water. Remove persistent contamination with a brush.
2. To rinse the inside of the pump:dip pump into a container of clean water and switch on briefly.

8.2 Disassembling and storing the pump

- Unplug power cable;
- Open the discharge line (open the water tap or spray nozzle), allow water to drain off completely.
- Drain the pump completely. To do so, remove the discharge line.
- Wind the cable on the cable storage (2).
- Store the device in a frost-free room (min. 5 °C).
- Keep out of the reach of children.

9. Troubleshooting

⚠ Danger!
before any work on the pump:
- Unplug power cable;
- Ensure that the pump and connected accessories are depressurised.

Pump is not running
- No mains voltage.
  - Check cables, plug, outlet and mains fuse.
- Mains voltage too low.
  - Use an extension cable with an adequate conductor diameter.
- Overload protection: automatic switch-off in case of imminent overheating.
  - After cooling down the pump starts by itself.
  - Remedy the cause for overheating. Water too warm? Long-term pumping with closed pressure line? Is the suction area clogged, is the pump blocked by foreign objects?
- Float switch does not switch pump ON when water level rises.
  - Make sure the float switch can move unrestrictedly.
  - Have the pump repaired if the pump does not switch on despite sufficient mobility of the float switch.

Motor hums, but does not start
- Pump blocked by foreign objects.
  - Clean the pump. See chapter 8.

Pump does not deliver correctly
- Discharge hose kinked.
  - Straighten discharge hose.
- Suction area clogged.
  - Clean, see chapter 8.
- Discharge hose leaky.
  - Seal discharge hose; tighten screw fittings.
- Delivery head too high.
  - Observe max delivery head (see 'Technical Specifications').

The pump runs very noisily
- Pump is sucking air.
  - Ensure that there is an adequate supply of water.
  - Foreign objects are present (clean pump)

Pump runs continuously
- Float switch does not reach cut-out position.
  - Make sure the float switch can move unrestrictedly.

10. Accessories

Use only genuine Metabo accessories.

Use only accessories that fulfil the requirements and specifications listed in these operating instructions.

See www.metabo.com or the catalogue for a complete range of accessories.

11. Repairs

⚠ Danger! Repairs to this pump must only be carried out by qualified electricians!

If the mains connection cable of this pump is damaged, it must be replaced by the manufacturer or an authorized service centre to avoid hazard.

Contact your local Metabo representative if you have Metabo pumps requiring repairs. For addresses see www.metabo.com.

For shipping: Empty the pump completely.

You can download a list of spare parts from www.metabo.com.

12. Environmental Protection

Observe national regulations on environmentally compatible disposal and on the recycling of disused pumps, packaging and accessories.

Packaging materials must be disposed of according to their labelling in accordance with municipal guidelines. Further information can be found at www.metabo.com in the “Service” section.

Only for EU countries: never dispose of power tools in your household waste! According to European Directive 2012/19/EU on Waste from Electric and Electronic Equipment and implementation in national law, used power tools must be collected separately and recycled in an environmentally-friendly manner.

13. Technical Specifications

Explanatory notes regarding the specifications on page 3.

Subject to change in accordance with technical progress.

The pump characteristic curve (diagram on page 3) shows the conveying capacity that can be reached depending on the conveying height (suction hose diameter = pressure connection diameter).

U = Mains voltage
f = Frequency
P_1 = Rated input power
I = Rated power
F = Fuse min.
L = Length of the mains connection cable
$F_{V,max}$ = Max. conveying capacity
$F_{h,max}$ = Max. conveying height
$F_{p,max}$ = Max. conveying pressure
T_{max} = Max. submersion depth
$_{temp}$ = Max. supply temperature
K_{max} = Max. grain size
$_1$ = Protection type
S_2 = Protection class
A = dimensions (lxwxh)
m_1 = Weight (with mains cable)
m_2 = Weight (without mains cable)

~ AC power

The technical specifications quoted are subject to tolerances (in compliance with relevant valid standards).

Notice originale

1. Déclaration de conformité

Nous déclarons sous notre seule responsabilité que cette pompe pour eau claire (désignation : TP...° / pompe combinée (désignation : KP...), identifiée par le type et le numéro de série *1) est conforme à toutes les prescriptions applicables des directives *2) et normes *3). Documents techniques pour *4) - voir page 3.

2. Utilisation conforme à l'usage

Cette **pompe pour eau claire (désignation : TP...)** est destinée au pompage d'eau claire dans la maison et le jardin.

Cette **pompe combinée (désignation : KP...)** est destinée au pompage d'eau claire et d'eau sale dans la maison et le jardin.

- La part de particules en suspension dans l'eau sale ne doit pas dépasser 5 %.
- La part de matières solides dans l'eau sale ne doit pas dépasser la taille de grain maximale indiquée dans les caractéristiques techniques.
- Toute autre utilisation de cet appareil est contraire aux prescriptions et est interdite.

Domaines d'application typiques :
- L'arrosage et l'irrigation des jardins et des pelouses à partir de sources, de puits ou de citernes situés en contrebas.
- Utilisation comme pompe à eau sanitaire.
- Pompage de conteneurs, de bassins, de puits drainants ou de locaux inondés.

La pompe n'est pas prévue pour :
- une utilisation industrielle ou professionnelle
- la recirculation permanente (par exemple dans un étang)

La pompe n'est pas appropriée pour faire circuler :
- de l'eau potable
- des denrées alimentaires
- de l'eau salée
- des substances explosibles, inflammables, corrosives ou nocives (par exemple des produits chimiques), ainsi que des matières fécales et des huiles
- des liquides ayant une température supérieure à 35°C
- de l'eau sableuse et des liquides abrasifs (cela ne vaut **pas** pour la pompe combinée (KP...))

Cet appareil peut être utilisé par des personnes aux capacités physiques, sensorielles ou mentales réduites ou n'ayant pas l'expérience et les connaissances nécessaires si elles sont surveillées ou si elles ont été familiarisées avec l'utilisation sûre de l'appareil et avec les dangers que présente cet appareil.

Les modifications sans autorisation sur la pompe ainsi que l'utilisation de pièces, qui ne sont pas contrôlées et validées par le fabricant, ne sont pas autorisées.

Toute utilisation inappropriée de la pompe est contraire à l'utilisation conforme et peut causer des dommages imprévisibles ! L'utilisateur est entièrement responsable de tous les dommages résultant d'une utilisation non conforme.

Il est impératif de respecter les consignes générales de prévention contre les accidents ainsi que les consignes de sécurité ci-jointes.

3. Consignes générales de sécurité

Dans l'intérêt de votre propre sécurité et afin de protéger votre outil électrique, respecter les passages de texte marqués de ce symbole !

AVERTISSEMENT – Lire la notice d'utilisation afin d'éviter tout risque de blessure.

AVERTISSEMENT – Lire toutes les consignes de sécurité, les instructions, les illustrations et les caractéristiques techniques relatives à cet appareil. *Ne pas suivre les instructions énumérées ci-dessous peut provoquer une électrocution, un incendie et/ou de sérieuses blessures.*

Conserver tous les avertissements et toutes les instructions pour pouvoir s'y reporter ultérieurement.
Remettez toujours votre appareil avec ces documents.

4. Consignes de sécurité particulières

L'appareil ne peut pas être utilisé par des enfants.

Les enfants ne sont pas autorisés à nettoyer et entretenir l'appareil.

Les enfants ne doivent pas jouer avec l'appareil.

Respecter les dispositions des normes DIN VDE 0100 -702, -738 en cas d'utilisation dans des piscines et des étangs de jardin et dans leur zone de protection.

La pompe ne doit pas être utilisée si des personnes se trouvent dans l'eau.

Tenir également compte des prescriptions locales, s'il y en a.

Avant tous travaux sur la pompe : débrancher la fiche secteur. S'assurer que la pompe et les accessoires raccordés ne sont plus sous pression.

Les dangers suivants subsistent toujours en cas d'utilisation de pompes et ne peuvent être éliminés complètement, même en prenant toutes les précautions requises.

4.1 Dangers dus à des influences environnementales !

Ne pas utiliser la pompe dans des locaux explosifs ou à proximité de liquides ou de gaz combustibles !

4.2 Danger dû à de l'eau chaude !

Ne pas utiliser la pompe pendant plus de 5 minutes quand la conduite sous pression est obturée. L'eau qui circule à l'intérieur de la pompe s'échauffe.

L'eau chaude peut endommager la pompe et entraîner des fuites au niveau de la pompe et des conduites de raccordement, entraînant un risque d'écoulement d'eau chaude. Risque d'ébouillantement !

En cas de défaut, débrancher la pompe du secteur et la laisser refroidir. Laisser un spécialiste contrôler si l'installation fonctionne correctement avant de la remettre en service.

4.3 Dangers dus à l'électricité !

La pompe doit être alimentée via un dispositif de protection à courant de défaut (RCD) avec un courant de défaut ne dépassant pas 30 mA.

Débrancher la pompe du secteur avant d'effectuer des travaux d'installation, d'entretien et de nettoyage ou de démonter la pompe.

Ne pas toucher la fiche avec des mains humides ! Toujours débrancher le câble en retirant la fiche secteur, et non en tirant par le câble.

Le raccordement peut uniquement se faire sur des prises de courant à contact de sécurité installées, mises à la terre et contrôlées conformément aux règles de l'art.

Les prescriptions d'installation nationales doivent être observées.

La prise de courant à contact de sécurité ou la fiche avec rallonge de câble doivent se trouver dans une zone protégée contre les inondations et être à l'abri de l'eau.

Les rallonges doivent posséder une section transversale suffisante. Les tambours de câble doivent être entièrement déroulés.

Ne pas plier, aplatir, arracher ni écraser les câbles d'alimentation et les rallonges. Les câbles doivent être protégés contre les arêtes vives, l'huile et la chaleur.

Placer le câble de rallonge de telle sorte qu'il ne puisse pas être en contact avec le liquide à refouler.

Retirer la fiche secteur :
- avant tous les travaux sur la pompe ;
- lorsque des personnes se trouvent dans la piscine ou dans l'étang de jardin.

Les connexions électriques ne doivent pas se trouver dans l'eau et doivent être protégées contre un risque d'inondation. En cas d'exploitation à l'extérieur, elles doivent être protégées contre les projections d'eau.

4.4 Danger dû à un défaut de la pompe ou à des dérangements !

Contrôler avant chaque mise en service si la pompe ne présente pas de dommages, notamment au niveau du câble d'alimentation, de la fiche secteur et des composants électriques. Danger de mort par électrocution !

Une pompe endommagée peut seulement être réutilisée après avoir été réparée dans les règles de l'art.

Ne réparez pas la pompe vous-même ! Seules des personnes qualifiées peuvent effectuer des réparations sur les pompes.

⚠ Pour éviter des dommages dus à l'eau, p. ex. locaux inondés, occasionnés par des dérangements ou des défauts de l'appareil :
- Planifier des mesures de sécurité appropriées, p. ex. dispositif d'alarme ou bassins récepteurs avec surveillance

Le fabricant ne répond pas d'éventuels dommages qui auront été provoqués
- par une utilisation non conforme de la pompe.
- par une surcharge de la pompe en cas de fonctionnement continu.
- parce que la pompe n'a pas été utilisée et conservée à l'abri du gel.
- par des modifications non autorisées sur la pompe. Les travaux de réparation sur les pompes peuvent uniquement être effectués par un électricien !
- parce que des pièces de rechange qui n'ont pas été contrôlées et autorisées par le fabricant auront été utilisées.
- parce que du matériel d'installation non approprié (robinetterie, câbles de connexion etc.) aura été utilisé.

En cas d'utilisation d'accouplements rotatifs universels (accouplements à baïonnette), utiliser uniquement des versions avec une bague de fixation supplémentaire afin de garantir l'étanchéité.

Le liquide peut être pollué par une fuite de lubrifiant.

5. Vue d'ensemble

Voir page 2.

1 Éléments de serrage sur le rangement de câble
2 Rangement de câble
3 Rail de fixation
4 Poignée de transport (également pour fixer un câble)
5 Zone d'aspiration
6 Adaptateur multiple
7 Raccord
8 Bouton-poussoir retirer l'adaptateur multifonctions
9 Raccord coudé
10 Pied de la pompe *
11 Bouchon à baïonnette *
12 Coulisseau (pour régler la hauteur du pied de la pompe) *

* Non inclus dans la livraison / en fonction du modèle

6. Montage, installation, avant la mise en service

6.1 KP 200-35 ASF Inox : régler sur eau sale / eau claire / aspiration plate

Remarque : la granulométrie max. est indiquée sur le bouchon à baïonnette (11).

Fig. I.

Pour l'eau sale et l'eau claire : tourner le pied de la pompe (10) dans le sens des aiguilles d'une montre, le tirer vers le bas et le tourner ensuite dans le sens contraire des aiguilles d'une montre.
(Dans cette position, le débit est le plus élevé).

Pour l'aspiration plate d'eau claire : tourner le pied de la pompe (10) dans le sens des aiguilles d'une montre, le pousser vers le haut et le tourner ensuite dans le sens contraire des aiguilles d'une montre.

6.2 TP 95 ASF Inox : régler la hauteur du pied de la pompe / régler l'aspiration plate

Fig. H.

La pompe peut être adaptée aux exigences grâce aux pieds escamotables.

Pour un **débit maximal,** glisser le coulisseau (12) vers la droite.

Pour une **aspiration plate maximale,** glisser le coulisseau (12) vers la gauche.

6.3 Installer le rangement de câble (2)

Fig. A. Presser les éléments de serrage (1) et glisser le rangement de câble (2) par le haut sur le rail de fixation (3). Enrouler le câble si nécessaire et pour le stockage.

6.4 Raccordement de la conduite sous pression

Fig. G. Appuyer sur le bouton-poussoir (8) et retirer l'adaptateur multifonctions (6) du raccord coudé (9) rotatif.

Remarque : pour un débit optimal, scier l'adaptateur multifonctions (6) de manière à le faire correspondre au diamètre intérieur de la conduite sous pression. (Pour ne pas réduire inutilement le diamètre intérieur).

Glisser la conduite sous pression sur l'adaptateur multifonctions (6) et la fixer avec un collier de serrage. Ou visser une conduite sous pression avec le bon filetage.
(La conduite sous pression et le collier de serrage ne sont pas compris dans l'équipement standard. Respectez les consignes de montage du fabricant.)

Installer l'adaptateur multifonctions (6) sur le raccord coudé (9) jusqu'à ce qu'il s'enclenche. Contrôle la bonne fixation.

⚠ Du fait de composants non résistants à la pression et d'un montage inapproprié, la conduite de pression peut éclater pendant le fonctionnement. Le liquide projeté à haute pression peut vous blesser !

Tous les composants de la conduite de pression doivent être résistants à la pression et être montés dans les règles de l'art.

Matériel d'installation approprié :
- résistant à la pression (au moins 10 bar)
- résistant à la chaleur (au moins 100 °C)

6.5 Fixation du câble

⚠ Danger dû à l'électricité ! Ne pas soulever la pompe par le câble d'alimentation ou le flexible de pression. Ceux-ci ne sont pas conçus pour résister à la traction.

Fixer un câble solide à la poignée de transport (4) pour plonger la pompe dans l'eau.

6.6 Préparation du raccordement au secteur

⚠ Avant la mise en service, comparer si la tension secteur et la fréquence secteur indiquées sur la plaque signalétique correspondent aux caractéristiques du réseau de courant.

⚠ Dangers dus à l'électricité ! Respectez le chapitre 4.3.

7. Fonctionnement

⚠ Si le niveau d'eau est trop faible, la pompe fonctionne à sec. Cela accélère l'usure de la pompe et cause des dommages. Assurez-vous que le niveau d'eau est toujours suffisant et que la pompe ne risque pas de fonctionner à sec. Si le flux d'eau s'arrête, éteindre immédiatement la pompe.

⚠ Lorsque la conduite de pression est fermée (robinet ou buse de pulvérisation), laisser fonctionner la pompe au maximum 5 minutes, sinon la pompe risque d'être endommagée par une surchauffe de l'eau.

7.1 Mode automatique (Mise en marche/arrêt automatique)

Pour désactiver ou arrêter le programme : Appuyer sur n'importe quelle touche (T1 à T6) OU retirer la fiche de la prise.

Remarque : en raison du programme, le réglage de la touche T5 en même temps que la touche T6 n'est pas possible.

Fig. B.

Touche inférieure / OFF : appuyer sur une des touches (T1 à T4) pour définir la hauteur d'arrêt souhaitée, c'est-à-dire le niveau d'eau en dessous duquel la pompe s'arrête automatiquement.

Touche supérieure / ON : appuyer sur une des touches (T2 à T6) pour définir la hauteur de mise en marche souhaitée, c'est-à-dire le niveau d'eau au-dessus duquel la pompe se met automatiquement en marche.

Remarque : les valeurs réglées sont enregistrées afin que les réglages ne changent pas par exemple après une coupure de courant ou le retrait de la fiche d'alimentation.

7.2 Mode manuel / aspiration plate

Pour désactiver ou arrêter le programme : Appuyer sur n'importe quelle touche (T1 à T6) OU retirer la fiche de la prise.

Fonctionnement continu : voir fig. C.
Appuyer simultanément sur les touches T5 et T6 pendant 2 secondes. La pompe fonctionne en continu.

Fonctionnement durant 10 minutes : voir fig. D.
Appuyer simultanément sur les touches T4 et T5 pendant 2 secondes. La pompe fonctionne durant 10 minutes.

Fonctionnement durant 20 minutes : voir fig. E.
Appuyer simultanément sur les touches T3 et T4 pendant 2 secondes. La pompe fonctionne durant 20 minutes.

Aspiration plate : voir fig. F.
(KP 200-35 ASF Inox : régler le pied de la pompe (10) sur l'aspiration plate.)
Appuyer simultanément sur les touches T1 et T2 pendant 2 secondes. Lorsque la pompe est ensuite immergée dans l'eau, le programme réglé démarre automatiquement. La pompe fonctionne durant 3 minutes.

Ne laissez pas tourner la pompe sans surveillance. Lorsque le niveau d'eau est trop bas, la pompe risque de fonctionner à sec et d'être endommagée.
Débrancher / arrêter immédiatement la pompe lorsqu'elle aspire de l'air.
Aspiration plate uniquement pendant un temps bref.

7.3 Installation

Ne pas dépasser la profondeur d'immersion maximale admise (voir chapitre 13. Caractéristiques techniques).

Lors de l'immersion de la pompe, la tenir légèrement inclinée afin d'éviter la formation de bulles d'air sur le dessous et l'aspiration d'air. Ensuite, la redresser.

Veiller à ce que la pompe soit bien stable.

Installer la pompe de manière à ce que la zone d'aspiration (5) ne puisse pas être bloquée par des corps étrangers. Placer la pompe si nécessaire sur un support.

Il est également possible de faire fonctionner la pompe en la faisant flotter sur un câble afin de la tenir éloignée du sable ou des débris qui se sont déposés :

1. Descendre la pompe dans un puits à l'aide d'un câble. Ne pas tirer sur le câble d'alimentation ou le flexible de pression.
2. Fixer le câble.

Mise en marche et arrêt
Mise en marche : brancher la fiche dans une prise de secteur. Attention ! Il se peut que la pompe démarre immédiatement.

Arrêt : retirer la fiche secteur.

7.4 En cas de risque de gel

Le gel (< 4) détruit la pompe et les accessoires, étant donné qu'ils contiennent toujours de l'eau !

En cas de risque de gel, démonter la pompe et les accessoires et les conserver à l'abri du gel (voir chapitre 8.2).

8. Entretien, stockage

Danger !
Avant tous les travaux sur la pompe :
- Retirer la fiche de la prise d'alimentation.
- S'assurer que la pompe et les accessoires raccordés ne sont plus sous pression.
- Les travaux de maintenance et de réparation autres que ceux décrits ici ne doivent être exécutés que par du personnel qualifié.

8.1 Maintenance régulière

Vérifier si la pompe et les accessoires, notamment les composants électriques et les pièces soumises à la pression ne sont pas endommagés et les faire réparer si nécessaire.

Contrôler l'étanchéité des conduites sous pression.

Nettoyer régulièrement la pompe :

1. rincer la pompe à l'eau claire. Éliminez les saletés tenaces avec une brosse.
2. Pour rincer l'intérieur de la pompe : immerger la pompe dans un récipient d'eau claire et la mettre un court instant en marche.

8.2 Démontage et conservation de la pompe

- Retirer la fiche de la prise d'alimentation.
- Ouvrir la conduite de pression (ouvrir le robinet d'eau ou la buse) ; laisser s'écouler entièrement l'eau.
- Vider entièrement la pompe. Pour ce faire : retirer la conduite sous pression.
- Enrouler le câble au niveau du rangement de câble (2).
- Ranger la pompe dans un local à l'abri du gel (min. 5 °C).
- Conserver hors de la portée des enfants.

9. Dépannage

Danger !
Avant tous les travaux sur la pompe :
- Retirer la fiche de la prise d'alimentation.
- S'assurer que la pompe et les accessoires raccordés ne sont plus sous pression.

La pompe ne fonctionne pas

- Pas de tension secteur.
  - Contrôler le câble, la fiche, la prise et le fusible.

- Tension d'alimentation trop faible.
  - Utiliser une rallonge dont la section transversale est suffisante.
- Protection contre la surcharge : arrêt automatique en cas de risque de surchauffe.
  - Lorsqu'elle a refroidi, la pompe se remet automatiquement en marche.
  - Éliminer la cause de la surchauffe. Eau trop chaude ? Fonctionnement prolongé de la pompe avec une conduite sous pression fermée ? Zone d'aspiration bouchée, pompe bloquée par un corps étranger ?
- L'interrupteur à flotteur ne met pas la pompe en marche quand le niveau de l'eau augmente.
  - S'assurer que l'interrupteur à flotteur peut se mouvoir librement.
  - Si, malgré une liberté de mouvement suffisante de l'interrupteur à flotteur, la pompe ne se met pas en marche : faire réparer la pompe.

Le moteur bourdonne, ne démarre pas

- Pompe bloquée par des corps étrangers.
  - Nettoyer la pompe. Voir chapitre 8.

La pompe ne refoule pas correctement

- La conduite sous pression est pliée.
  - Poser la conduite sous pression de manière à ce qu'elle soit rectiligne.
- Zone d'aspiration bouchée.
  - Nettoyage, voir chapitre 8.
- La conduite sous pression n'est pas étanche.
  - Étancher la conduite sous pression, serrer à fond les assemblages par vis.
- La hauteur de refoulement est trop importante.
  - Voir hauteur de refoulement maximale (« Caractéristiques techniques »).

La pompe est très bruyante

- La pompe aspire de l'air.
  - S'assurer que le niveau d'eau est suffisant.
  - Corps étrangers (nettoyer la pompe)

La pompe fonctionne en continu

- L'interrupteur à flotteur n'atteint pas la position inférieure.
  - S'assurer que l'interrupteur à flotteur peut se mouvoir librement.

10. Accessoires

Utilisez uniquement des accessoires originaux Metabo.

Utiliser exclusivement des accessoires qui sont conformes aux exigences et aux données caractéristiques indiquées dans la présente notice d'utilisation.

Gamme d'accessoires complète, voir www.metabo.com ou catalogue.

11. Réparations

⚠ Danger ! Les travaux de réparation sur cette pompe peuvent uniquement être effectués par un électricien !

Si le câble d'alimentation de cette pompe est endommagé, il doit être remplacé par le fabricant ou le service après-vente, afin d'éviter tout danger.

Pour toute réparation sur une pompe Metabo, contactez votre représentant Metabo. Voir les adresses sur www.metabo.com.

Pour l'expédition : vider entièrement la pompe.

Les listes des pièces détachées peuvent être téléchargées sur www.metabo.com.

12. Protection de l'environnement

Suivez les réglementations nationales concernant l'élimination écologique et le recyclage des pompes usagées, des emballages et des accessoires.

Les matériaux d'emballage doivent être mis au rebut selon les directives locales, conformément à leur marquage. Vous trouverez de plus amples informations à ce sujet sur www.metabo.com dans la rubrique Service.

Uniquement pour les pays de l'UE : ne pas jeter les appareils électriques dans les ordures ménagères ! Conformément à la directive européenne 2012/19/UE relative aux déchets d'équipements électriques et électroniques (DEEE) et à sa transposition dans le droit national, les appareils électriques usagés doivent être séparés des autres déchets et remis à un point de collecte des DEEE pour le recyclage.

13. Caractéristiques techniques

Commentaires sur les indications de la page 3.

Sous réserve de modifications résultant de progrès techniques.

La courbe caractéristique de la pompe (diagramme, page 3) indique quel débit peut être atteint en fonction de la hauteur de refoulement (diamètre du flexible d'aspiration = diamètre du raccord de pression).

U	= tension secteur
f	= fréquence
P_1	= puissance nominale
I	= courant nominal
F	= protection par fusible min.
L	= longueur du câble d'alimentation
$F_{V,max}$	= capacité de refoulement max.
$F_{H,max}$	= hauteur de refoulement max.
$F_{p,max}$	= pression de refoulement max.
T_{max}	= profondeur d'immersion max.
Z_{temp}	= température d'alimentation max.
K_{max}	= granulométrie max.
S_1	= indice de protection
S_2	= classe de protection
A	= dimensions (LxlxH)

m_1 = poids (avec câble d'alimentation)
m_2 = poids (sans câble d'alimentation)

~ courant alternatif

Les caractéristiques techniques indiquées sont soumises à tolérance (selon les normes en vigueur correspondantes).

Oorspronkelijke gebruiksaanwijzing

1. Conformiteitsverklaring

Wij verklaren op eigen en uitsluitende verantwoording dat: deze schoonwaterpomp (aanduiding: TP...) /combipomp (aanduiding KP...) geïdentificeerd door type en serienummer *1), voldoen aan alle relevante bepalingen van de richtlijnen *2) en normen *3). Technische documentatie bij *4) - zie pagina 3.

2. Voorgeschreven gebruik van het systeem

Deze **schoonwaterpomp (aanduiding: TP...)** is bedoeld voor het verpompen van schoon water in huis en in de tuin.

Deze **combipomp (aanduiding: KP...)** is bedoeld voor het verpompen van schoon en vuil water in huis en in de tuin.

- Het aandeel aan zwevende deeltjes in het afvalwater mag niet meer dan 5% bedragen.
- Het aandeel aan vaste stoffen in het afvalwater mag de bij de technische gegevens aangegeven korrelgrootte niet overschrijven.
- Elke andere vorm van gebruik geldt als niet doelmatig en is niet toegelaten.

Typische toepassingsgebieden:
- beregening en besproeien van de tuin en gazons uit dieper gelegen bronnen, putten of regenbakken.
- Gebruik als afvalwaterpomp.
- Leegpompen van tanks, waterbekkens, zinkputten of ondergelopen ruimten.

De pomp is niet bedoeld voor:
- industrieel of commercieel gebruik
- permanente circulatie (bijv. in een vijver)

De pomp is niet geschikt voor het transport van:
- drinkwater
- levensmiddelen
- zout water
- explosieve, brandbare, agressieve of voor de gezondheid gevaarlijke stoffen (bijv. chemicaliën), evenals fecaliën, olie,
- vloeistoffen warmer dan 35°C
- zand bevattend water en schurende vloeistoffen (dit geldt **niet** voor de combipomp (KP...))

De apparaten mogen door personen met verminderde fysieke, sensorische of mentale vaardigheden of een gebrek aan ervaring en kennis worden gebruikt, als zij onder toezicht staan of omtrent het veilige gebruik van het apparaat werden geïnstrueerd en de hieruit daarmee gepaard gaande gevaren begrijpen.

Eigenmachtige veranderingen aan de pomp en het gebruik van onderdelen die niet zijn getest en vrijgegeven door de producent, zijn niet toegestaan.

Elk ondeskundig gebruik van de pomp is in strijd met de voorschriften; hierdoor kunnen niet te voorziene beschadigingen ontstaan! Alleen de gebruiker is aansprakelijk voor schade door oneigenlijk gebruik.

De algemeen erkende ongevallenpreventievoorschriften en de bijgevoegde veiligheidsinstructies moeten in acht worden genomen.

3. Algemene veiligheidsvoorschriften

Let voor uw veiligheid en die van het elektrische gereedschap op de passages die zijn voorzien van dit symbool!

WAARSCHUWING – Lees de gebruiksaanwijzing om het risico op letsel te verminderen.

WAARSCHUWING – lees alle veiligheidsinstructies, aanwijzingen, afbeeldingen en technische gegevens, die samen met het gereedschap worden geleverd. *Als de hieronder vermelde aanwijzingen niet worden opgevolgd, kan dit een elektrische schok, brand en/of ernstig letsel tot gevolg hebben.*

Bewaar alle veiligheidsinstructies en aanwijzingen met het oog op toekomstig gebruik.
Geef uw gereedschap alleen met deze documenten aan anderen door.

4. Speciale veiligheidsinstructies

Het apparaat mag niet door kinderen worden gebruikt.

De reiniging en het onderhoud mogen niet door kinderen worden uitgevoerd.

Kinderen mogen niet met het apparaat spelen.

Bij gebruik in zwembaden en tuinvijvers en hun directe omgeving moeten de bepalingen overeenkomstig DIN VDE 0100 -702, -738 in acht worden genomen.

De pomp mag niet worden gebruikt wanneer er personen in het water aanwezig zijn.

Ook moeten eventuele plaatselijke voorschriften worden opgevolgd.

Trek de stekker uit het stopcontact, alvorens werkzaamheden aan de pomp uit te voeren. Controleren of de pomp en de aangesloten toebehoren drukloos zijn.

Bij het gebruik van pompen blijven de volgende restrisico's in principe bestaan – ze kunnen ook door veiligheidsvoorzieningen niet volledig worden vermeden.

4.1 Gevaar door omgevingsinvloeden!

Gebruik de pomp niet in ruimten waar explosiegevaar bestaat of in de buurt van ontvlambare vloeistoffen of gassen!

4.2 Gevaar door heet water!

De pomp maximaal. 5 minuten tegen een gesloten persleiding laten werken. Water dat in de pomp circuleert, raakt verhit.

Door heet water kunnen beschadigingen en lekkages aan de pomp en aansluitingen optreden, waardoor heet water kan ontsnappen. Gevaar voor brandwonden!

Een defecte pomp loskoppelen van het elektriciteitsnet en laten afkoelen. De correcte werking van de installatie door een vakman laten controleren alvorens deze opnieuw in gebruik te nemen.

4.3 Gevaar door elektrische stroom!

De pomp moet via een aardlekschakelaar (RCD) met een toegekende lekstroom van niet meer dan 30 mA van stroom worden voorzien.

De pomp voor aanvang van installatie-, onderhouds- of reinigingswerkzaamheden of voordat de pomp gedemonteerd wordt eerst loskoppelen van het elektriciteitsnet.

Raak de netstekker nooit aan met natte handen! Trek de stekker nooit aan het netsnoer uit het stopcontact.

Het apparaat mag alleen op geaarde stopcontacten worden aangesloten die deskundig geïnstalleerd, geaard en getest zijn.

De nationale installatievoorschriften moeten in acht worden genomen.

Het geaarde stopcontact of stekkerverbinding met een verlengsnoer moeten in een overstromingsvrije omgeving gemonteerd en tegen water beschermd zijn.

Verlengsnoeren moeten een voldoende grote aderdiameter hebben. Kabeltrommels moeten volledig afgerold zijn.

Netsnoer en verlengsnoer niet knikken, kneuzen, eraan trekken of overrijden; tegen scherpe kanten, olie en hitte beschermen.

Het verlengsnoer mag niet in contact komen met de te pompen vloeistof.

De stekker uit het stopcontact trekken:
- voor alle werkzaam aan de pomp;
- als er personen in het zwembad of tuinvijver aanwezig zijn.

De elektrische verbindingen mogen niet in het water liggen en moeten zich in een gebied bevinden dat veilig is voor overstromingen. Bij gebruik in de openlucht moeten zij spatwaterdicht zijn.

4.4 Gevaar door gebreken aan de pomp of storingen!

Controleer de pomp vóór ieder gebruik, vooral het netsnoer, de netstekker en elektrische onderdelen, op eventuele beschadigingen. Levensgevaar door elektrische schok!

Een beschadigde pomp mag pas weer worden gebruikt nadat het deskundig is gerepareerd.

Voer zelf nooit reparaties aan de pomp uit! Alleen vakmensen mogen reparaties aan pompen uitvoeren.

⚠ Om waterschade, bijv. ondergelopen ruimtes, te voorkomen, veroorzaakt door storingen of gebreken van het apparaat:
- Passende veiligheidsmaatregelen inplannen, bijv.: alarminstallatie of opvangbekken met bewaking

De fabrikant aanvaardt geen aansprakelijkheid voor eventuele schade die veroorzaakt wordt omdat
- de pomp niet volgens de voorschriften werd gebruikt.
- de pomp door continugebruik overbelast werd.
- de pomp niet in een vorstvrije omgeving werd gebruikt of opgeslagen.
- eigenmachtige veranderingen aan de pomp werden uitgevoerd. Reparaties aan pompen mogen uitsluitend door een erkende elektricien worden uitgevoerd!
- het gebruik van onderdelen die niet door de fabrikant gecontroleerd en vrijgegeven zijn.
- het gebruik van ongeschikt installatiemateriaal (armaturen, aansluitleidingen, enz.).

Bij gebruik van universele draaikoppelingen (bajonetkoppelingen) alleen uitvoeringen gebruiken met een extra bevestigingsring voor een veilige afdichting.

Verontreiniging van de vloeistof kan worden veroorzaakt door lekkende smeermiddelen.

5. Overzicht

Zie pagina 2.

1 Klemelementen van kabeldepot
2 Kabeldepot
3 Bevestigingsrail
4 Transportgreep (ook voor het bevestigen van een draagriem)
5 Aanzuigbereik
6 Multi-adapter
7 Verbindingsstuk
8 Knop voor het verwijderen van de multiadapter
9 Hoekstuk
10 Pompvoet *
11 Bajonetsluiting *
12 Schuif (om de hoogte van de pompvoet in te stellen) *

* Niet bij de levering inbegrepen/afhankelijk van het model

6. Montage, opstelling, voor de ingebruikname

6.1 KP 200-35 ASF Inox: instellen op het opzuigen van vuil water/schoon water/ vlak afzuigend

Opmerking: de max. korrelgrootte staat op de bajonetsluiting (11) vermeld.

Afb. I.

Voor vuil water en schoon water: de pompvoet (10) rechtsom draaien en naar beneden trekken, en daarna linksom draaien.
(In deze stand is het pompvermogen het grootst).

Voor het vlak afzuigen van schoon water: de pompvoet (10) rechtsom draaien en naar boven schuiven, en daarna linksom draaien.

6.2 TP 95 ASF Inox: de hoogte van de pompvoet/vlak afzuigend instellen

Afb. H.

Met behulp van de uit-/inschuifbare voet kan de pomp aan de betreffende eisen worden aangepast.

Voor het **maximale pompvermogen** de schuif (12) naar rechts schuiven.

Voor **maximaal vlak afzuigend** de schuif (12) naar links schuiven.

6.3 Kabeldepot (2) aanbrengen

Afb. A. Klemelement (1) samendrukken en het kabeldepot (2) van boven op de bevestigingsrail (3) schuiven. De kabel zo nodig en bij opslag eerst opwikkelen.

6.4 Persleiding aansluiten

Afb. G. Op de knop (8) drukken en de multiadapter (6) van het draaibare hoekstuk (9) trekken.

Opmerking: voor een optimale pompwerking de multiadapter (6) zo afzagen dat deze bij de inwendige diameter van de persleiding past. (Om de inwendige diameter niet onnodig te verkleinen).

De persleiding op de multiadapter (6) schuiven en met een slangklem vastzetten. Of een persleiding met de juiste schroefdraad vastschroeven.
(De persleiding en slangklem worden niet meegeleverd. Zie de montageaanwijzingen van de fabrikant.)

De multiadapter (6) op het hoekstuk (9) steken tot hij vastklikt. Controleer of de hendel goed bevestigd is.

⚠ Door niet-drukbestendige onderdelen en ondeskundige montage kan de persleiding tijdens het gebruik barsten. U kunt gewond raken door vloeistof die met hoge druk naar buiten spuit!

Alle onderdelen van de persleiding moeten drukbestendig zijn en vakkundig worden gemonteerd.

Geschikt installatiemateriaal:
- drukbestendig (min. 10 bar)
- warmtebestendig (min. 100 °C)

6.5 Kabel bevestigen

⚠ Gevaar voor elektrische schok! Til de pomp nooit op aan het netsnoer of de persslang. Deze zijn niet geschikt voor de betreffende trekbelasting.

Bevestig een stevige kabel aan de transportgreep (4) en laat de pomp daaraan in het water zakken.

6.6 Netaansluiting voorbereiden

⚠ Vergelijk vóór de ingebruikname of de op het typeplaatje aangegeven spanning en frequentie overeenkomen met de netspanning.

⚠ Gevaar door elektrische stroom! Zie het hoofdstuk 4.3.

7. Gebruik

⚠ Bij een te laag waterpeil zal de pomp drooglopen. Dat leidt tot een verhoogde slijtage en schade aan de pomp. Controleer vooraf altijd of het waterpeil toereikend en drooglopen uitgesloten is. Schakel de pomp onmiddellijk uit zodra de waterstroom stopt.

⚠ Bij een gesloten persleiding (waterkraan c.q. sproeier) de pomp maximaal 5 minuten laten draaien, anders kan er door oververhitting van het water in de pomp schade aan de pomp of kunnen andere gevaren ontstaan.

7.1 Automatische modus (automatische in-/uitschakeling)

Voor het uitschakelen of om het programma te stoppen:
Op een willekeurige toets (T1 tot T6) drukken OF de stekker uit het stopcontact trekken.

Opmerking: soms, afhankelijk van het programma, is het instellen van de toets T5 samen met toets T6 niet mogelijk.

Afb. B.

Onderste toets/UIT: druk op een van de toetsen (T1 tot T4), om de gewenste uitschakelhoogte te bepalen – d.w.z. het waterpeil waarbij de pomp automatisch stopt als het peil niet wordt bereikt.

Bovenste toets/AAN: druk op een van de toetsen (T2 tot T6), om de gewenste inschakelhoogte te bepalen – d.w.z. het waterpeil waarbij de pomp automatisch stopt als het peil wordt overschreden.

Opmerking: de ingestelde waarden worden opgeslagen, zodat deze bijv. na stroomuitval of als de stekker uit het stopcontact wordt getrokken, nog altijd zijn ingesteld.

7.2 Handmatige modus/vlak/afzuigend

Voor het uitschakelen of om het programma te stoppen:
Op een willekeurige toets (T1 tot T6) drukken OF de stekker uit het stopcontact trekken.

Continubedrijf: zie afb. C.
De toetsen T5 en T6 gelijktijdig gedurende 2 sec. indrukken. De pomp draait permanent.

Werking gedurende 10 minuten: zie afb. D.
De toetsen T4 en T5 gelijktijdig gedurende 2 sec. indrukken. De pomp draait gedurende 10 minuten.

Werking gedurende 20 minuten: zie afb. E.
De toetsen T3 en T4 gelijktijdig gedurende 2 sec. indrukken. De pomp draait gedurende 20 minuten.

Vak afzuigend: zie afb. F.
(KP 200-35 ASF Inox: de pompvoet (10) op vlak afzuigend instellen.)
De toetsen T1 en T2 gelijktijdig gedurende 2 sec. indrukken. Als de pomp vervolgens onder water wordt gedompeld, start het ingestelde programma automatisch. De pomp draait gedurende 3 minuten.

Verlies de pomp nooit uit het oog. In dat geval bestaat het risico dat de pomp bij een te laag waterpeil droogloopt en beschadigd raakt!
De stekker van de pomp onmiddellijk uit het stopcontact trekken/de pomp uitschakelen als deze lucht aanzuigt.
Vlak afzuigen slechts gedurende korte tijd.

7.3 Plaatsing

De maximaal toegestane dompeldiepte mag niet worden overschreden (zie het hoofdstuk 13. Technische gegevens).

Zet de pomp bij het onderdompelen eerst een beetje schuin, zodat er aan de onderkant geen luchtkussen kan worden gevormd, waardoor het aanzuigen wordt verhinderd. Daarna weer rechtop zetten.

Zorg ervoor dat de pomp stabiel staat.

Plaats de pomp zo dat het aanzuigbereik (5) niet door vreemde voorwerpen geblokkeerd kan raken. Plaats de pomp eventueel op een onderlaag.

De pomp kan ook hangend aan een touw worden gebruikt om zo zand en andere verontreinigingen uit de buurt van de pomp te houden:
1. laat de pomp altijd aan een kabel in een bron of schacht zakken. Het netsnoer en de persslang mogen daarbij niet aan trekbelastingen worden blootgesteld.
2. De kabel bevestigen

In- en uitschakelen
Inschakelen: de stekker in het stopcontact steken. Opgelet! De pomp start evt. onmiddellijk.

Uitschakelen: de stekker uit het stopcontact trekken.

7.4 Bij vorstgevaar

Vorst (< 4°C) brengt onherstelbare schade toe aan de pomp en de toebehoren omdat deze altijd water bevatten!

Bij het risico op vorst, de pomp en toebehoren demonteren en vorstvrij opslaan (zie het hoofdstuk 8.2).

8. Onderhoud, opslag

Gevaar!
Vóór alle werkzaamheden aan de pomp:
- Stekker uit het stopcontact trekken.
- Controleren of de pomp en de aangesloten toebehoren drukloos zijn.
- Andere dan de hier beschreven onderhouds- of reparatiewerkzaamheden uitsluitend door geschoold personeel laten uitvoeren.

8.1 Regelmatig onderhoud

De pomp en toebehoren, met name elektrische en onder druk staande onderdelen, controleren op beschadiging en zo nodig laten repareren.

De persleidingen op lekkage controleren.

De pomp regelmatig reinigen:
1. spoel de pomp met schoon water. Hardnekkige verontreiniging met een borstel verwijderen.
2. De binnenkant van de pomp spoelen: de pomp onderdompelen in een bak met schoon water en even inschakelen.

8.2 Pomp demonteren en opbergen

- Stekker uit het stopcontact trekken.
- De persleiding openen (waterkraan resp. spuitkop opendraaien), water geheel laten uitstromen.
- Laat de pomp helemaal leeg lopen, hiervoor: de persleiding verwijderen.
- Kabel van het kabeldepot (2) opwikkelen.
- De pomp in een vorstvrije ruimte (min. 5°C) opslaan.
- Buiten het bereik van kinderen bewaren.

9. Storingen verhelpen

Gevaar!
Vóór alle werkzaamheden aan de pomp:
- Stekker uit het stopcontact trekken.
- Controleren of de pomp en de aangesloten toebehoren drukloos zijn.

De pomp draait niet
- Er is geen netspanning.
  - Controleer het snoer, de stekker, en de zekeringen.
- De netspanning is te laag.
  - Gebruik een verlengsnoer met voldoende grote aderdiameter.
- Overbelastingsbeveiliging: automatisch uitschakelen als oververhitting dreigt.
  - Zodra de pomp is afgekoeld start deze automatisch weer.
  - De oorzaak van de oververhitting verhelpen. Is het water te warm? Blijft de pomp langdurig pompen bij een gesloten persleiding? Aanzuigbereik verstopt, pomp geblokkeerd door vreemd voorwerp?
- De vlotterschakelaar schakelt de pomp bij stijgend waterpeil niet in.
  - Controleer of de vlotterschakelaar voldoende bewegingsvrijheid heeft.
  - Als de pomp ondanks voldoende bewegingsvrijheid van de vlotterschakelaar niet wordt ingeschakeld: de pomp laten repareren.

De motor bromt, start niet
- De pomp wordt geblokkeerd door een vreemd voorwerp.
  - De pomp reinigen. Zie het hoofdstuk 8.

De pomp draait maar pompt niet goed
- De persleiding is geknikt.
  - Leg de persleiding recht.
- Het aanzuiggedeelte is verstopt
  - Reinigen, zie het hoofdstuk 8.

- De persleiding lekt.
  - Dicht de persleiding af, trek de schroeven van de schroefklemmen aan.
- De opvoerhoogte is te groot voor de pomp.
  - Neem de maximale opvoerhoogte voor de pomp in acht (zie Technische gegevens).

Pomp maakt veel lawaai

- Pomp zuigt lucht aan.
  - Controleer of de watervoorraad voldoende groot is.
  - Vreemd voorwerp (pomp reinigen)

Pomp loopt permanent

- De vlotterschakelaar bereikt de onderste positie niet.
  - Controleer of de vlotterschakelaar voldoende bewegingsvrijheid heeft.

10. Toebehoren

Gebruik alleen originele Metabo-toebehoren.

Gebruik alleen toebehoren die voldoen aan de in deze gebruiksaanwijzing genoemde eisen en kenmerken.

Compleet toebehorenprogramma, zie www.metabo.com of de catalogus.

11. Reparatie

⚠ Gevaar! Reparaties aan deze pomp mogen uitsluitend door een erkende elektricien worden uitgevoerd!

Als het netsnoer van deze pomp beschadigd wordt, moet het door de fabrikant of diens klantenservice worden vervangen om eventuele gevaren te vermijden.

Neem voor pompen van Metabo die gerepareerd moeten worden a.u.b. contact op met uw Metabo-vertegenwoordiging. Zie voor adressen www.metabo.com.

Voor het verzenden: de pomp helemaal leeg maken.

Lijsten met reserveonderdelen kunt u via www.metabo.com downloaden.

12. Milieubescherming

Neem de nationale voorschriften voor een milieuvriendelijke verwijdering en recycling van afgedankte pompen, verpakkingen en toebehoren in acht.

Verpakkingsmateriaal moet overeenkomstig hun codering volgens de gemeentelijke richtlijnen worden afgevoerd. Meer informatie vindt u op www.metabo.com onder Service.

Uitsluitend voor EU-landen: voer uw elektrisch gereedschap nooit met het huisvuil af! Volgens de Europese richtlijn 2012/19/EG inzake gebruikte elektrische en elektronische machines en de vertaling hiervan in de nationale wetgeving moet afgedankt elektrisch gereedschap gescheiden ingezameld en op milieuvriendelijke wijze afgevoerd worden.

13. Technische gegevens

Toelichting op de gegevens van pagina 3.

Wijzigingen in het kader van technische verbeteringen voorbehouden.

De pompkarakteristiek (schema, pagina 3) geeft het slagvolume aan dat afhankelijk van de opvoerhoogte kan worden bereikt (diameter van de zuigslang = diameter van de persaansluiting).

U	= netspanning
f	= frequentie
P_1	= nominaal vermogen
I	= nominale stroom
F	= zekering min.
l	= lengte van het netsnoer
$F_{V,max}$	= max. slagvolume
$F_{h,max}$	= max. opvoerhoogte
$F_{p,max}$	= max. persdruk
T_{max}	= max. dompeldiepte
Z_{temp}	= max. aanvoertemperatuur
K_{max}	= max. korrelgrootte
S_1	= beschermingsgraad
S_2	= beschermingsklasse
A	= afmetingen (lxbxh)
m_1	= gewicht (met netsnoer)
m_2	= gewicht (zonder netsnoer)

~ wisselstroom

De vermelde technische gegevens zijn tolerantiewaarden (overeenkomstig de betreffende geldige norm).

Istruzioni originali

1. Dichiarazione di conformità

Dichiariamo sotto la nostra completa responsabilità che questa pompa per acque chiare (denominazione: TP...) / pompa combinata (denominazione: KP...), identificata dai modelli e numeri di serie *1), è conforme a tutte le disposizioni pertinenti delle direttive *2) e delle norme *3). Documentazione tecnica presso *4) – vedere a pagina 3.

2. Utilizzo conforme

Questa **pompa per acque chiare (denominazione: TP...)** è concepita per il trasporto di acque chiare per l'ambito domestico e il giardinaggio.

Questa **pompa combinata (denominazione: KP...)** è concepita per il trasporto di acque chiare e acque nere per l'ambito domestico e il giardinaggio.

- Il contenuto di sostanze sospese nelle acque nere non deve superare il 5%.
- Il contenuto di sostanze solide nelle acque nere non deve superare la granulometria massima indicata nei dati tecnici.
- Qualsiasi altro utilizzo è da considerarsi non conforme e quindi non è consentito.

Campi di impiego tipici:
- Irrigazione convenzionale e a pioggia di giardini e prati da sorgenti profonde, pozzi o cisterne.
- Utilizzo come pompa per uso domestico.
- Aspirazione da recipienti, vasche d'acqua, pozzi filtranti o locali allagati.

La pompa non è concepita per:
- impiego industriale o commerciale
- circolazione continua (ad es. nello stagno)

La pompa non è adatta per il trasporto di:
- acqua potabile
- generi alimentari
- acqua salata
- sostanze esplosive, infiammabili, aggressive o nocive per la salute (per es. sostanze chimiche), nonché feci e oli
- liquidi di oltre 35 °C
- acqua contenente sabbia e liquidi abrasivi (**non** vale per la pompa combinata (KP...))

I dispositivi possono essere utilizzati da persone con ridotte capacità fisiche, sensoriali o mentali o con mancanza di esperienza e conoscenza, a condizione che abbiano ricevuto supervisione o istruzioni sull'uso dell'apparecchio in modo sicuro e che comprendano i rischi connessi.

Non è consentito apportare modifiche arbitrarie alla pompa, né utilizzare parti non omologate e approvate dal produttore.

Qualsiasi utilizzo non conforme della pompa è da considerarsi inappropriato e potrebbe causare danni non prevedibili! Per eventuali danni derivanti da un uso improprio del dispositivo è responsabile esclusivamente l'utilizzatore.

È obbligatorio rispettare le prescrizioni generali per la prevenzione degli infortuni nonché le avvertenze di sicurezza allegate.

3. Avvertenze generali di sicurezza

Per proteggere la propria persona e per una migliore cura dell'elettroutensile, attenersi alle parti di testo contrassegnate con questo simbolo!

AVVERTENZA – Leggere le istruzioni per l'uso al fine di ridurre il rischio di lesioni.

AVVERTENZA – Leggere tutte le avvertenze di sicurezza, le istruzioni operative, le figure e le specifiche accluse al presente apparecchio. *Il mancato rispetto di tutte le istruzioni sottoelencate potrà comportare il pericolo di scosse elettriche, incendi e/o gravi lesioni.*

Conservare tutte le avvertenze di sicurezza e le istruzioni per un uso futuro.
Il dispositivo va consegnato al successivo proprietario esclusivamente insieme al presente documento.

4. Avvertenze specifiche di sicurezza

Il dispositivo non deve essere utilizzato dai bambini.

La pulizia e la manutenzione non devono essere eseguite da bambini.

I bambini non devono giocare con il dispositivo.

Per l'impiego in piscine, laghetti da giardino e nelle relative aree di sicurezza, devono essere rispettate le disposizioni secondo DIN VDE 0100 -702, -738.

Non utilizzare la pompa se nell'acqua vi sono persone.

Attenersi alle disposizioni valide in loco.

Prima di procedere con qualsiasi intervento sulla pompa, estrarre la spina di rete. Accertarsi che la pompa e gli accessori collegati siano depressurizzati.

I seguenti rischi residui sono generalmente correlati all'impiego di pompe e non possono essere completamente eliminati, malgrado le misure di sicurezza.

4.1 Pericolo causato da fattori ambientali!

Non utilizzare la pompa in ambienti a rischio di esplosioni, né nei pressi di fluidi o gas infiammabili.

4.2 Pericolo causato da acqua ad alta temperatura!

Far funzionare la pompa per massimo 5 minuti con la tubazione di mandata chiusa. L'acqua in ricircolo all'interno della pompa si riscalda.

L'acqua calda può causare danni e compromettere la tenuta della pompa e delle tubazioni di raccordo, con conseguenti perdite. Pericolo di scottature!

In caso di guasto, scollegare la pompa dalla rete elettrica e lasciarla raffreddare. Prima della rimessa in funzione, far verificare il corretto funzionamento dell'impianto dal personale specializzato.

4.3 Pericolo di scosse elettriche!

La pompa deve essere alimentata con un dispositivo salvavita (RCD) con corrente di guasto nominale non superiore a 30 mA.

Scollegare la pompa dalla rete elettrica prima di eseguire lavori di installazione, manutenzione e pulizia o prima di smontare la pompa.

Non afferrare la spina di alimentazione con le mani umide! Estrarre la spina di alimentazione sempre esercitando trazione sul corpo e non sul cavo.

Il collegamento va effettuato esclusivamente con prese con contatto di terra, installate, collegate a terra e verificate a regola d'arte.

Attenersi alle prescrizioni d'installazione nazionali.

La presa di contatto di protezione o il collegamento a spina con un cavo di prolunga devono essere collocati in un'area protetta dalle inondazioni e dall'acqua.

I cavi di prolunga devono presentare fili di sezione adeguata. I tamburi di cavi devono essere svolti completamente.

Non piegare, schiacciare, tirare o calpestare il cavo elettrico e quello di prolunga e proteggerli da spigoli vivi, olio e calore.

Posare il cavo di prolunga in modo che non possa entrare nel liquido da pompare.

Estrarre la spina elettrica:
- prima di procedere con qualsiasi intervento sulla pompa
- se ci sono persone nella piscina o nel laghetto del giardino.

I collegamenti elettrici non devono trovarsi in acqua e vanno posati in una zona protetta dagli invasamenti. In caso di impiego all'aperto, essi devono essere protetti dagli spruzzi d'acqua.

4.4 Pericolo causato da difetti nella pompa o da anomalie!

Prima di ogni messa in funzione, controllare l'integrità della pompa, in particolare del cavo e della spina elettrica e dei componenti elettrici. Pericolo di morte per folgorazione!

Una pompa danneggiata può essere riutilizzata soltanto dopo che è stata riparata a regola d'arte.

Non riparare personalmente la pompa! Le pompe devono essere riparate esclusivamente da personale specializzato.

⚠ Al fine di evitare danni causati dall'acqua, come l'allagamento di ambienti, causati da anomalie o guasti all'apparecchio:
- Prevedere adeguate misure di sicurezza, ad es. dispositivo di allarme o vasca di raccolta con monitoraggio

Il produttore non si assume alcuna responsabilità per danni causati da:
- impiego non conforme della pompa;
- sovraccarico della pompa a causa del funzionamento continuo;
- mancata protezione antigelo della pompa durante l'esercizio e la conservazione;
- modifiche arbitrarie apportate alla pompa. Gli interventi di riparazione delle pompe sono riservati esclusivamente ai tecnici elettricisti specializzati!
- Utilizzo di ricambi non omologati e approvati dal produttore.
- Utilizzo di materiale d'installazione (raccorderie, tubazioni di raccordo ecc.) non idoneo.

Se si utilizzano attacchi girevoli universali (attacchi a baionetta), impiegare esclusivamente versioni con anello di fissaggio supplementare, al fine di garantire una tenuta perfetta.

Se il liquido si sporca, la causa potrebbe essere la fuoriuscita dei lubrificanti.

5. Panoramica generale

Vedi pagina 2.

1 Elementi di bloccaggio nell'alloggiamento per il cavo
2 Alloggiamento per il cavo
3 Guida di sostegno
4 Maniglia di trasporto (anche per fissare una fune)
5 Area di aspirazione
6 Adattatore multiplo
7 Pezzo di collegamento
8 Pulsante per rimuovere l'adattatore multiplo
9 Angolare
10 Piede pompa *
11 Chiusura a baionetta *
12 Cursore (per regolare l'altezza del piede della pompa) *

* Non compreso nella fornitura / in base al modello

6. Montaggio, messa in opera, prima della messa in funzione

6.1 KP 200-35 ASF Inox: impostare su acque nere / acque chiare / aspirazione piatta

Nota: la granulometria max. è indicata sulla chiusura a baionetta (11).

Fig. I.

Per le acque nere e le acque chiare: ruotare il piede della pompa (10) in senso orario e tirarlo verso il basso, quindi ruotarlo in senso antiorario.
(In questa posizione, la portata è massima).

Per l'aspirazione piatta di acque chiare: ruotare il piede della pompa (10) in senso orario e spingerlo verso l'alto, quindi ruotarlo in senso antiorario.

6.2 TP 95 ASF Inox: regolare il piede della pompa / impostare l'aspirazione piatta

Fig. H.

Tramite i piedi estraibili e retrattili è possibile adattare la pompa alle esigenze.

Per la **portata massima**, spostare il cursore (12) verso destra.

Per l'**aspirazione piatta massima**, spostare il cursore (12) verso sinistra.

6.3 Applicazione dell'alloggiamento per il cavo (2)

Fig. A. Comprimere gli elementi di bloccaggio (1) e spingere l'alloggiamento per il cavo (2) dall'alto sulla guida di sostegno (3). Se necessario o per lo stoccaggio, avvolgere il cavo.

6.4 Collegamento della tubazione di mandata

Fig. G. Premere il pulsante (8) e rimuovere l'adattatore multiplo (6) dall'angolare girevole (9).

Nota: per ottenere prestazioni di erogazione ottimali segare l'adattatore multiplo (6) in modo tale che si adatti al diametro interno della tubazione di mandata. (Per non ridurre inutilmente il diametro interno).

Spingere la tubazione di mandata sull'adattatore multiplo (6) e fissarla con una fascetta stringitubo. Ovvero avvitare una tubazione di mandata con una filettatura adeguata.
(La tubazione di mandata e la fascetta stringitubo non sono compresi nel volume di fornitura. Attenersi alle istruzioni di montaggio del produttore.)

Applicare l'adattatore multiplo (6) sull'angolare (9) fino ad innesto. Verificare la stabilità.

⚠ Qualora si utilizzino parti non resistenti alla pressione o in caso di montaggio non conforme, la tubazione di mandata potrebbe esplodere durante il funzionamento. La fuoriuscita di fluido ad alta pressione potrebbe causare lesioni.

Tutte le parti della tubazione di mandata devono essere resistenti alla pressione e montate a regola d'arte.

Materiale d'installazione adatto:
- Resistente alla pressione (almeno 10 bar)
- Resistente al calore (almeno 100 °C)

6.5 Fissare la fune

⚠ Pericolo di scosse elettriche! Non sollevare la pompa dal cavo elettrico o dal tubo flessibile di mandata. Non sono previsti per essere sottoposti a trazioni.

Fissare una fune robusta alla maniglia di trasporto (4) per abbassare la pompa in acqua.

6.6 Predisporre il collegamento elettrico

⚠ Prima della messa in funzione, verificare che la frequenza e la tensione di alimentazione corrispondano ai dati elettrici riportati sulla targhetta del modello.

⚠ Pericolo di scosse elettriche! Osservare il capitolo 4.3.

7. Funzionamento

⚠ Se il livello dell'acqua è troppo basso, la pompa rimane a secco. Ciò comporta una maggiore usura e danni alla pompa. Assicurarsi che il livello dell'acqua sia sempre sufficiente e che il funzionamento a secco sia impossibile. Se il flusso d'acqua si interrompe, spegnere immediatamente la pompa.

⚠ Con il tubo di mandata chiuso (rubinetto dell'acqua o ugello a spruzzo), lasciare che la pompa funzioni per un massimo di 5 minuti, altrimenti si possono verificare danni e pericoli dovuti al surriscaldamento dell'acqua nella pompa.

7.1 Modalità di esercizio automatica (Accensione / spegnimento automatico)

Per spegnere o arrestare il programma:
Premere un pulsante qualsiasi (da T1 a T6) OPPURE estrarre la spina.

Nota: a causa del programma, non è possibile impostare il pulsante T5 insieme al pulsante T6.

Fig. B.

Pulsante inferiore / OFF: premere uno dei pulsanti (da T1 a T4) per impostare l'altezza di spegnimento desiderata – ovvero il livello dell'acqua sotto il quale la pompa si arresta automaticamente.

Pulsante superiore / ON: premere uno dei pulsanti (da T2 a T6) per impostare l'altezza di accensione desiderata – ovvero il livello dell'acqua oltre il quale la pompa si avvia automaticamente.

Nota: i valori impostati vengono salvati affinché rimangano impostati ad es. in caso di una mancanza di corrente o quando si scollega la spina di rete.

7.2 Modalità manuale / aspirazione piatta

Per spegnere o arrestare il programma:
Premere un pulsante qualsiasi (da T1 a T6) OPPURE estrarre la spina.

Funzionamento continuo: vedere fig. C.
Premere i pulsanti T5 e T6 contemporaneamente per 2 secondi. La pompa funziona a regime continuo.

Funzionamento per 10 minuti: vedere fig. D.
Premere i pulsanti T4 e T5 contemporaneamente per 2 secondi. La pompa funziona per 10 minuti.

Funzionamento per 20 minuti: vedere fig. E.
Premere i pulsanti T3 e T4 contemporaneamente per 2 secondi. La pompa funziona per 20 minuti.

Aspirazione piatta: vedere fig. F.
(KP 200-35 ASF Inox: regolare il piede della pompa (10) su aspirazione piatta.)
Premere i pulsanti T1 e T2 contemporaneamente

per 2 secondi. Se, in seguito, la pompa viene immersa in acqua, il programma impostato si avvia automaticamente. La pompa funziona per 3 minuti.

Non lasciare la pompa incustodita. Se il livello dell'acqua è troppo basso, vi è il pericolo che la pompa funzioni a secco e venga danneggiata!
Scollegare / spegnere immediatamente se la pompa aspira aria.
Effettuare l'aspirazione piatta solo per poco tempo.

7.3 Installazione

Non superare la massima profondità di immersione consentita (vedi capitolo 13. Dati tecnici).

Durante l'immersione, tenere la pompa leggermente obliqua per evitare che sul lato inferiore si formino cuscinetti d'aria che impediscono l'aspirazione. Dopodiché, rimetterla in posizione verticale.

Assicurarsi che la pompa si trovi in una posizione sicura.

Posizionare la pompa in maniera tale che l'area di aspirazione (5) non venga bloccata da corpi estranei. Eventualmente, posizionare la pompa su un supporto.

La pompa può funzionare anche sospesa a una fune, in modo da tenere la pompa lontana da sabbia o sporcizia depositata:
1. Abbassare la pompa con una fune in un pozzo o in un pozzetto. Il cavo elettrico e il tubo flessibile di mandata non devono essere sottoposti a sollecitazioni di trazione.
2. Fissare la fune.

Accensione e spegnimento
Accensione: inserire la spina elettrica in una presa elettrica. Attenzione! La pompa può avviarsi immediatamente.

Spegnimento: estrarre la spina.

7.4 In caso di rischio di gelo

Il gelo (< 4 °C) causa danni irreparabili alla pompa e agli accessori, poiché essi contengono costantemente acqua!

In caso di pericolo di gelo, smontare la pompa e gli accessori e conservarli proteggendoli dal gelo (vedi capitolo 8.2).

8. Manutenzione, stoccaggio

Pericolo!
Prima di procedere con qualsiasi intervento sulla pompa:
- Estrarre la spina.
- Accertarsi che la pompa e gli accessori collegati siano depressurizzati.
- Gli interventi di manutenzione o di riparazione più complessi di quelli qui descritti, sono riservati ai tecnici specializzati.

8.1 Manutenzione ordinaria

Controllare che pompa e accessori, in particolare le parti elettriche e sotto pressione, non siano danneggiati e all'occorrenza farli riparare.

Controllare che i tubi di mandata siano perfettamente a tenuta.

Pulire regolarmente la pompa:
1. Sciacquare la pompa con acqua pulita. Rimuovere lo sporco ostinato con una spazzola.
2. Per sciacquare l'interno della pompa: immergere la pompa in un contenitore di acqua pulita e accenderla brevemente.

8.2 Smontaggio e conservazione della pompa

- Estrarre la spina.
- Aprire la tubazione di mandata (aprendo il rubinetto dell'acqua o lo spruzzatore) e lasciar defluire completamente l'acqua.
- Svuotare completamente la pompa; a tale scopo, rimuovere la tubazione di mandata.
- Avvolgere il cavo nell'apposito alloggiamento (2).
- Conservare l'apparecchio in un ambiente protetto dal gelo (min. 5 °C).
- Conservare fuori dalla portata dei bambini.

9. Eliminazione dei guasti

Pericolo!
Prima di procedere con qualsiasi intervento sulla pompa:
- Estrarre la spina.
- Accertarsi che la pompa e gli accessori collegati siano depressurizzati.

La pompa non funziona
- Mancanza di corrente.
  - Controllare il cavo d'alimentazione, la presa, la spina e il fusibile.
- Tensione di rete troppo bassa.
  - Utilizzare cavi di prolunga con fili di sezione adeguata.
- Protezione da sovraccarico: spegnimento automatico in caso di surriscaldamento imminente.
  - Dopo il raffreddamento, la pompa si avvia da sola.
  - Rimuovere la causa del surriscaldamento. Acqua troppo calda? Pompaggio prolungato con tubo di mandata chiusa? Area di aspirazione intasata, pompa bloccata da sostanze estranee?
- L'interruttore a galleggiante non accende la pompa all'aumentare del livello dell'acqua.
  - Accertarsi che l'interruttore a galleggiante possa muoversi sufficientemente.
  - Se la pompa non si accende nonostante l'interruttore a galleggiante abbia una sufficiente libertà di movimento: far riparare la pompa.

Il motore ronza, non si avvia
- Pompa bloccata da corpi estranei.
  - Pulire la pompa. Vedi capitolo 8..

La pompa non alimenta correttamente

- Tubo di mandata piegato.
  - Posare in posizione diritta il tubo di mandata.
- Il bocchettone di aspirazione otturato.
  - Pulire, vedi capitolo 8.
- Tubo di mandata non a tenuta.
  - Ermetizzare il tubo di mandata e stringere i raccordi a vite.
- Altezza di portata eccessiva.
  - Attenersi all'altezza max di portata (v. dati tecnici).

La pompa funziona emettendo un forte rumore

- La pompa aspira aria.
  - Accertarsi che sia presente una scorta d'acqua sufficiente.
  - Corpi estranei (pulire la pompa)

La pompa funziona a regime continuo

- L'interruttore a galleggiante non raggiunge la posizione inferiore.
  - Accertarsi che l'interruttore a galleggiante possa muoversi sufficientemente.

10. Accessori

Utilizzare solo accessori originali Metabo.

Utilizzare esclusivamente accessori conformi ai requisiti e ai parametri riportati nelle presenti istruzioni per l'uso.

La gamma completa degli accessori è disponibile all'indirizzo www.metabo.com oppure nel catalogo.

11. Riparazione

⚠ Pericolo! Eventuali riparazioni alla pompa devono essere effettuate esclusivamente da elettricisti specializzati.

In caso di danneggiamento del cavo di rete della pompa, rivolgersi al produttore o al servizio clienti per la sostituzione, al fine di evitare pericoli.

Nel caso di pompe Metabo che necessitino di riparazioni, rivolgersi al proprio rappresentante di zona. Per gli indirizzi consultare il sito www.metabo.com.

Per la spedizione: svuotare completamente la pompa.

Gli elenchi delle parti di ricambio possono essere scaricati dal sito www.metabo.com.

12. Rispetto dell'ambiente

Attenersi alle norme nazionali riguardo allo smaltimento eco-compatibile e al riciclaggio di pompe fuori servizio, imballaggi e accessori.

I materiali di imballaggio devono essere smaltiti in base al relativo contrassegno, secondo le regole comunali. Per ulteriori informazioni si rimanda al sito www.metabo.com, nella sezione Assistenza.

Solo per i Paesi UE: non smaltire gli elettroutensili tra i rifiuti domestici! Secondo la Direttiva europea 2012/19/UE sugli utensili elettrici ed elettronici usati e l'applicazione nel diritto nazionale, gli elettroutensili usati devono essere smaltiti separatamente e sottoposti a un sistema di riciclaggio eco-compatibile.

13. Dati tecnici

Spiegazioni relative ai dati riportati a pagina 3.

Ci riserviamo il diritto di apportare modifiche nell'ambito dello sviluppo tecnologico.

La curva caratteristica della pompa (diagramma a pagina 3) indica quale portata sia possibile raggiungere in base alla prevalenza (diametro tubo di aspirazione = diametro raccordo di mandata).

U	= tensione di rete
f	= frequenza
P_1	= potenza nominale
I	= corrente nominale
F	= fusibile min.
L	= lunghezza del cavo elettrico
$F_{V,max}$	= portata max.
$F_{H,max}$	= altezza di portata max.
$F_{p,max}$	= pressione di trasporto max.
T_{max}	= profondità di immersione max.
Z_{temp}	= temperatura di ingresso max.
K_{max}	= granulometria max.
S_1	= tipo di protezione
S_2	= classe di protezione
A	= dimensioni (LxPxH)
m_1	= peso (con cavo elettrico)
m_2	= peso (senza cavo elettrico)

~ corrente alternata

I dati tecnici sopra indicati sono soggetti a tolleranze (secondo gli standard specifici vigenti).

Manual original

1. Declaración de conformidad

Declaramos bajo nuestra exclusiva responsabilidad que esta bomba para agua limpia (denominación: TP...) / bomba combinada (denominación: KP...), identificadas por tipo y número de serie *1), cumple todas las disposiciones pertinentes de las directivas *2) y normas *3). Documentación técnica en *4) - véase página 3.

2. Uso según su finalidad

Esta **bomba para agua limpia (designación: TP...)** está diseñada para bombear agua limpia en el hogar y el jardín.

Esta **bomba combinada (denominación: KP...)** está diseñada para bombear agua limpia y sucia en el hogar y el jardín.

- La cantidad de materiales partículas en suspensión en las aguas sucias no debe exceder el 5%.
- La parte de sustancias sólidas en aguas sucias no debe exceder el tamaño de grano indicado en los datos técnicos.
- Cualquier otro tipo de uso no es considerado como según su finalidad y no está permitido.

Ámbitos de aplicación habituales:
- riego normal y por aspersión de jardines y césped con fuentes más profundas, pozos o cisternas.
- Uso como bomba de agua de servicio.
- Vaciar recipientes, pilas, pozos de infiltración o lugares inundados.

La bomba no se ha diseñado para:
- su empleo industrial o comercial
- Circulación constante (por ejemplo, estanques)

La bomba no es apta para transportar:
- agua potable
- alimentos
- agua salada
- sustancias explosivas, inflamables, agresivas o peligrosas para la salud (por ejemplo, sustancias químicas), así como heces, aceites
- líquidos a más de 35 °C
- agua arenosa y líquidos abrasivos [esto **no** se aplica a la bomba combinada (KP...)]

Pueden utilizar este dispositivo las personas con limitaciones físicas, sensoriales o mentales o con falta de experiencia y conocimientos, siempre que sean supervisadas o que hayan recibido instrucciones sobre la utilización del dispositivo y hayan comprendido los peligros que entraña.

No está permitido realizar modificaciones arbitrarias en la bomba ni usar piezas que no hayan sido probadas ni autorizadas por el fabricante.

¡Cualquier uso inadecuado de la bomba se considerará contrario a su finalidad; pudiendo provocar daños imprevisibles! Los posibles daños derivados de un uso inadecuado son responsabilidad exclusiva del usuario.

Se deberán respetar las normas generales reconocidas sobre prevención de accidentes y las indicaciones de seguridad adjuntas.

3. Recomendaciones generales de seguridad

Por su propia protección y la de su herramienta eléctrica, preste especial atención a los puntos de texto marcados con este símbolo.

ADVERTENCIA: Lea el manual de instrucciones para reducir el riesgo de lesiones.

ADVERTENCIA – Lea todas las indicaciones de seguridad, las instrucciones, las ilustraciones y los datos técnicos que se proporcionan con este dispositivo. *En caso de no atenerse a las instrucciones siguientes, se puede ocasionar una descarga eléctrica, un incendio y/o una lesión grave.*

Guarde estas indicaciones de seguridad e instrucciones de manejo en un lugar seguro. Si entrega el dispositivo a otra persona, es imprescindible acompañarlo de este documento.

4. Indicaciones especiales de seguridad

Los niños no pueden utilizar el dispositivo.

Los niños no podrán realizar los trabajos de limpieza y mantenimiento.

No permita que los niños utilicen este dispositivo para jugar.

En caso de usar el dispositivo en una piscina o en un estanque en el jardín y en su ámbito de aplicación, respete las disposiciones establecidas en las normas DIN VDE 0100 -702, -738.

No utilice la bomba si hay personas en el agua.

Observe aquí también normas locales de seguridad.

Desenchufe siempre la bomba antes de realizar trabajos en ella. Asegúrese que la bomba y los accesorios conectados estén sin presión.

Los siguientes peligros residuales se generan siempre al usar bombas y, aun con los procedimientos de seguridad, no se pueden evitar por completo.

4.1 ¡Riesgo por influencias medioambientales!

No utilice la bomba en un entorno explosivo ni cerca de líquidos o gases inflamables.

4.2 ¡Riesgo por agua caliente!

La bomba se puede utilizar con la tubería de presión cerrada como máximo durante 5 minutos. El agua que circula dentro de la bomba se calienta.

El agua caliente puede producir daños y falta de estanqueidad en la bomba y en las tuberías de conexión, y provocar fugas de agua caliente. ¡Peligro de quemaduras por agua caliente!

En caso de haber un fallo, desenchufe la bomba de la red y deje que se enfríe. Antes de la nueva puesta en marcha solicite a personal especializado que verifique el correcto funcionamiento del dispositivo.

4.3 ¡Peligro por descargas eléctricas!

La bomba debe estar conectada a un dispositivo diferencial residual (RCD) con una corriente residual inferior a 30 mA.

Desconecte la bomba de la red eléctrica antes de realizar trabajos de instalación, mantenimiento y limpieza o antes de desmontar la bomba.

No toque el enchufe con las manos mojadas. Para desenchufar el dispositivo, tire de la clavija, no tire del cable.

Solo está permitido conectar el dispositivo a tomas de corriente con protección de contacto, instaladas correctamente, con puesta a tierra y con su correspondiente inspección.

Respete las normas nacionales sobre instalación.

La toma de corriente con protección de contacto o la conexión enchufable con un cable alargador deben estar situadas en una zona a prueba de inundaciones y protegidas del agua.

Los cables alargadores deberán tener la sección de conductor adecuada. Los tambores de cable siempre deben estar completamente desenrollados.

No doble, aplaste, pise ni tire del cable de red o del cable alargador; protéjalos contra cantos afilados, aceite y calor.

Tienda el cable de extensión de modo que no pueda entrar en contacto con el líquido a bombear.

Desenchufe el interruptor de red:
- antes de realizar trabajos en la bomba;
- si hay gente en la piscina o en el estanque del jardín.

Las conexiones eléctricas no deben estar en contacto con el agua y deben ubicarse en una zona a prueba de inundaciones. Si se utiliza el dispositivo al aire libre, deberá estar protegido contra salpicaduras de agua.

4.4 ¡Riesgo por defectos en la bomba o por averías!

Antes de cada nueva puesta en marcha es imprescindible controlar si hay posibles daños en el bomba, sobre todo en el cable de red, en el enchufe y en las piezas eléctricas. ¡Riesgo de descarga eléctrica!

La bomba dañada podrá volver a utilizarse una vez que se haya reparado correctamente.

¡Nunca repare la bomba usted mismo! Las reparaciones de bombas solo las puede realizar el personal técnico autorizado.

⚠ Para evitar daños por agua, p. ej. habitaciones inundadas debido a averías o fallos de equipos:

- Planifique medidas de seguridad adecuadas, p. ej., dispositivos de alarma o colectores con control.

El fabricante no asume ninguna responsabilidad por cualquier daño causado si:
- la bomba no se ha empleado conforme a su finalidad,
- la bomba se ha sobrecargado por un funcionamiento continuo.
- la bomba se ha utilizado y guardado sin estar convenientemente protegida contra las heladas,
- se han realizado modificaciones arbitrarias en la bomba. Las reparaciones de las bombas solamente las deben efectuar electricistas especializados.
- se han empleado repuestos no homologados ni autorizados por el fabricante.
- se han empleado materiales inapropiados para la instalación (válvulas, tuberías de conexión,etc.).

En caso de usar acoplamientos giratorios universales (acoplamientos de bayoneta) utilice únicamente modelos con un anillo fijador adicional para asegurar un aislamiento seguro.

El líquido podría contaminarse por una fuga de lubricante.

5. Descripción general

Véase la página 2.

1 Elementos de sujeción en el depósito de cables
2 Depósito de cables
3 Riel de sujeción
4 Asa de transporte (para la fijación de un cinturón)
5 Zona de aspiración
6 Adaptador múltiple
7 Pieza de conexión
8 Pulsador para desmontar el multiadaptador.
9 Pieza angular
10 Pie de bomba *
11 Cierre de bayoneta*
12 Corredera (para ajustar la altura del pie de la bomba) *

*No incluido en el volumen de suministro/según la versión

6. Montaje y colocación antes de la puesta en servicio

6.1 KP 200-35 ASF Inox: Ajustar a agua sucia/agua limpia/aspiración superficial

Nota: El tamaño máximo del grano se indica en el cierre de bayoneta (11).

Fig. I

Para agua sucia y agua limpia: gire el pie de bomba (10) en el sentido de las agujas del reloj y tire de él hacia abajo, luego gírelo en sentido contrario a las agujas del reloj.
(La capacidad de suministro es más alta en esta posición).

Para la aspiración plana de agua limpia: gire el pie de bomba (10) en el sentido de las agujas del reloj y empújelo hacia arriba, luego gírelo en sentido contrario a las agujas del reloj.

6.2 TP 95 ASF Inox: ajuste del pie de la bomba/ajuste de aspiración superficial

Fig. H.

Gracias a sus patas extensibles/retráctiles, la bomba se puede adaptar a las necesidades

Para una **capacidad de suministro máxima**, desplace la corredera (12) hacia la derecha.

Para una **aspiración superficial máxima**, desplace la corredera (12) hacia la izquierda.

6.3 Fijación del (2) depósito de cables

Fig. A. Presione los elementos de sujeción (1) entre sí y deslice el depósito de cables (2) desde arriba sobre el carril de sujeción (3). Enrolle el cable según sea necesario para guardarlo.

6.4 Conexión de la tubería de presión

Fig. G. Presione el pulsador (8) y extraiga el adaptador múltiple (6) de la pieza angular giratoria (9).

Nota: Para lograr una capacidad de suministro óptima, sierre el multiadaptador (6) de forma que se ajuste al diámetro interior de la tubería de presión. (Para no reducir innecesariamente el diámetro interior).

Introduzca la tubería de presión en el adaptador múltiple (6) y fíjela con una abrazadera. O atornille una tubería de presión con una rosca adecuada. (La tubería de presión y la abrazadera no se incluyen en el volumen de suministro. Tenga en cuenta las indicaciones de montaje del fabricante).

Introduzca el adaptador múltiple (6) en la pieza angular (9) hasta que encaje. Comprobar si asienta correctamente.

⚠ En caso de usar piezas no resistentes a la presión o si se ha realizado un montaje incorrecto, la tubería de presión podría explotar durante el funcionamiento. ¡Los fluidos que salen en forma de chorros a alta presión pueden causar lesiones!

Todas las piezas de la tubería de presión deben ser resistentes a la presión y haberse montado correctamente.

Material de instalación apropiado:
- resistente a la presión (mín. 10 bar)
- resistente al calor (mín. 100 °C)

6.5 Fijación del cable

⚠ ¡Peligro de descarga eléctrica! No levante la bomba por el cable de alimentación ni por la manguera de presión. No están diseñados para soportar cargas de tracción.

Fije un cable resistente en el asa de transporte (4) para bajar la bomba al agua.

6.6 Preparación de la conexión de red

⚠ Antes de la puesta en marcha, compruebe que la tensión y la frecuencia de red que se indican en la placa de características se correspondan con las características de la red eléctrica.

⚠ ¡Peligro debido a la electricidad! Consulte el capítulo 4.3.

7. Funcionamiento

⚠ Si el nivel de agua es demasiado bajo, la bomba funcionará en seco. Esto aumenta el desgaste y puede provocar daños en la bomba. Asegúrese de que el nivel de agua siempre sea suficiente y que la bomba no pueda funcionar en seco. Si se detiene el flujo de agua, apague la bomba inmediatamente.

⚠ Cuando la tubería de presión está cerrada (grifo de agua o boquilla pulverizadora), la bomba solo puede funcionar durante un máximo de 5 minutos; de lo contrario, podrían producirse daños y peligros en la bomba por el sobrecalentamiento del agua.

7.1 Funcionamiento automático (interruptor automático de encendido/apagado)

Para desconectar o detener el programa: Pulse cualquier tecla (T1 a T6) O BIEN desconecte el enchufe de la toma de corriente.

Nota: Por motivos relacionados con el programa, no es posible configurar la tecla T5 junto con la tecla T6.

Fig. B.

Tecla inferior/OFF: pulse una de las teclas (T1 a T4) para determinar la altura de desconexión deseada, es decir el nivel de agua que, si no se alcanza, hace que la bomba se detenga automáticamente.

Tecla superior/ON: pulse una de las teclas (T2 a T6) para determinar la altura de conexión deseada, es decir el nivel de agua que, al superarse, hace que la bomba se arranque automáticamente.

Nota: Los valores ajustados se guardan para que sigan configurados, por ejemplo, en caso de que se produzca un corte de corriente o al desconectar el enchufe de la red.

7.2 Funcionamiento manual/aspiración superficial

Para desconectar o detener el programa: Pulse cualquier tecla (T1 a T6) O BIEN desconecte el enchufe de la toma de corriente.

Funcionamiento continuo: véase la Fig. C. Pulse las teclas T5 y T6 simultáneamente durante 2 segundos. La bomba funciona de forma continua.

Funcionamiento durante 10 minutos: véase la Fig. D.
Pulse las teclas T4 y T5 simultáneamente durante 2 segundos. La bomba funciona durante 10 minutos.

Funcionamiento durante 20 minutos: véase la Fig. E.
Pulse las teclas T3 y T4 simultáneamente durante 2 segundos. La bomba funciona durante 20 minutos.

Aspiración superficial: véase la Fig. F.
(KP 200-35 ASF Inox: ajuste el pie de la bomba (10) en la aspiración superficial).
Pulse las teclas T1 y T2 simultáneamente durante 2 segundos. Si, a continuación, se sumerge la bomba en agua, el programa seleccionado se inicia automáticamente. La bomba funciona durante 3 minutos.

No deje la bomba desatendida. Existe el riesgo de que la bomba funcione en seco y se dañe si el nivel de agua es demasiado bajo.
Desenchufar/apagar inmediatamente si la bomba aspira aire.
Aspirar en lugares poco profundos sólo por corto tiempo.

7.3 Montaje

No está permitido sobrepasar la profundidad de inmersión máxima admisible (véase el capítulo 13. "Datos técnicos").

Al sumergir la bomba, sujétela en posición ligeramente inclinada para que no se forme un colchón de aire en la parte inferior que impida la succión. Entonces, enderécela de nuevo.

Asegúrese de que la bomba se encuentre en una posición segura.

Coloque la bomba de tal manera que la zona de aspiración (5) no esté bloqueada por cuerpos extraños. En caso dado, coloque la bomba sobre una base.

La bomba también puede funcionar suspendida de un cable de forma que se mantenga alejada de la arena o la suciedad depositadas.
1. Baje la bomba con un cable hasta un pozo o hueco. El cable de alimentación y la manguera de presión no deben someterse a esfuerzos de tracción.
2. Fije el cable.

Conexión y desconexión
Conexión: enchufe el conector en una toma de corriente. ¡Atención! La bomba arranca inmediatamente.

Desconexión: desenchufe el conector.

7.4 Si existe riesgo de helada

Las heladas (<4 °C) destruyen la bomba y sus accesorios, ya que siempre contienen agua.

Si existe riesgo de helada, desmonte la bomba y los accesorios y guárdelos en un lugar protegido del hielo (véase el capítulo 8.2).

8. Mantenimiento, almacenamiento

¡Peligro!
Antes de realizar trabajos en la bomba:
- Desenchufe el cable de alimentación.
- Asegúrese que la bomba y los accesorios conectados estén sin presión.
- Cualquier trabajo de reparación o de mantenimiento que exceda el descrito en este capítulo debe ser efectuado exclusivamente por personal autorizado.

8.1 Mantenimiento regular

Controle posibles daños en la bomba y los accesorios, sobre todo en las piezas eléctricas y bajo presión y, si es necesario, solicite su reparación.

Controle posibles fugas en las tuberías de presión.

Limpie regularmente la bomba:
1. Enjuáguela con agua limpia. La suciedad difícil se debe retirar con un cepillo.
2. Para limpiar el interior de la bomba: sumerja la bomba en un recipiente con agua limpia y conéctela brevemente.

8.2 Desmontaje y conservación de la bomba

- Desenchufe el cable de alimentación.
- Abra la tubería de presión (abrir la llave de paso del agua o la boquilla) y deje salir el agua por completo.
- Vacíe completamente la bomba: Retire la tubería de presión.
- Enrolle el cable en el depósito de cables (2) .
- Guarde la bomba en un lugar libre de heladas (temperatura mínima 5°C).
- Manténgala fuera del alcance de los niños.

9. Localización de averías

¡Peligro!
Antes de realizar trabajos en la bomba:
- Desenchufe el cable de alimentación.
- Asegúrese que la bomba y los accesorios conectados estén sin presión.

La bomba no se pone en marcha
- No hay tensión de alimentación.
  - Compruebe el cable, el enchufe, la caja de enchufe y el fusible.
- Tensión de red demasiado baja.
  - Utilice solamente cables alargadores con una sección de conductor adecuada.
- Protección contra sobrecarga: desconexión automática en caso de sobrecalentamiento inminente.
  - Después de enfriarse, la bomba arranca sola.
  - Eliminar la causa del sobrecalentamiento. ¿Agua demasiado caliente? ¿La bomba ha funcionado durante mucho tiempo con la tubería de presión cerrada? ¿La zona de aspiración está taponada; un cuerpo extraño bloquea la bomba?

- El interruptor por flotador no conecta nuevamente la bomba al subir el nivel de agua.
  - Asegúrese de que el interruptor por flotador pueda moverse lo suficiente.
  - En caso de que, a pesar de una suficiente libertad de movimiento del interruptor por flotador, la bomba no se conecte: repare la bomba.

El motor hace ruido, pero no se pone en marcha

- Bomba bloqueada por cuerpos extraños.
  - Limpiar la bomba. Véase el capítulo 8..

La bomba no bombea correctamente

- Tubería de presión doblada.
  - Coloque la tubería de presión en posición recta.
- La zona de aspiración está taponada.
  - Limpieza; véase el capítulo 8.
- Tubería de presión no hermética.
  - Hermetice la tubería de presión y apriete las atornilladuras.
- Altura de bombeo excesiva.
  - Tenga en cuenta la altura de bombeo máxima (ver "Datos técnicos").

La bomba funciona con mucho ruido

- La bomba aspira aire.
  - Asegúrese de que haya suficiente agua en el depósito.
  - Cuerpo extraño (limpiar la bomba)

La bomba funciona de forma continua

- El interruptor por flotador no alcanza la posición inferior.
  - Asegúrese de que el interruptor por flotador pueda moverse lo suficiente.

10. Accesorios

Utilice únicamente accesorios Metabo originales.

Utilice únicamente accesorios que cumplan los requerimientos y los datos indicados en este manual de instrucciones.

Para consultar el programa completo de accesorios, véase www.metabo.com o nuestro catálogo.

11. Reparación

⚠ ¡Peligro! Las reparaciones de las bombas solamente las deben efectuar electricistas especializados.

Si resulta dañado el cable de alimentación de red de esta bomba, deberá ser sustituido por el fabricante o su servicio de atención al cliente para evitar riesgos.

En caso de tener bombas que necesiten ser reparadas, diríjase por favor a su representante de Metabo. En la página www.metabo.com encontrará las direcciones necesarias.

Para el envío: vacíe la bomba por completo.

En la página web www.metabo.com puede usted descargarse las listas de repuestos.

12. Protección del medio ambiente

Cumpla lo estipulado por las normativas nacionales relativas a la gestión ecológica de los residuos y al reciclaje de bombas, embalaje y accesorios usados.

Los materiales de embalaje deben eliminarse de acuerdo con su etiquetado y según las directrices municipales. Puede encontrar más información en www.metabo.com en la sección Servicio.

Solo para países de la UE: no tire las herramientas eléctricas a la basura doméstica. Según la directiva europea 2012/19/UE sobre residuos de dispositivos eléctricos y electrónicos y las correspondientes legislaciones nacionales, las herramientas eléctricas usadas deben recogerse por separado y reciclarse de modo respetuoso con el medio ambiente.

13. Datos técnicos

Notas explicativas sobre la información de la página 3.

Nos reservamos el derecho a efectuar modificaciones en función de las innovaciones tecnológicas.

La curva característica de la bomba (diagrama, página 3) indica el caudal de bombeo alcanzable, dependiendo de la altura de bombeo (diámetro de la manguera de aspiración = diámetro de la conexión de presión).

U	= Tensión de la red
f	= Frecuencia
P_1	= Potencia nominal
I	= Corriente nominal
F	= Fusible mín.
L	= Longitud del cable de conexión de red
$F_{V,max}$	= Caudal de bombeo
$F_{H,max}$	= Altura máxima de bombeo
$F_{p,max}$	= Presión máxima de bombeo
T_{max}	= Profundidad máxima de inmersión
Z_{temp}	= Temperatura máxima de entrada
K_{max}	= granulometría máxima
S_1	= Tipo de protección
S_2	= Clase de protección
A	= Dimensiones (largo x ancho x alto)
m_1	= Peso (con cable de red)
m_2	= Peso (sin cable de red)

~ Corriente alterna

Los datos técnicos aquí indicados están sujetos a rangos de tolerancia (conforme a las normas vigentes).

Manual original

1. Declaração de conformidade

Declaramos, sob nossa responsabilidade: estas bombas de água limpa (designação: TP...) / bombas combinadas (designação: KP...), identificadas por tipo e número de série *1), estão em conformidade com todas as disposições aplicáveis das Diretivas *2) e Normas *3). Documentações técnicas no *4) - ver página 3.

2. Utilização segundo finalidade

Esta **bomba de água limpa (designação: TP...)** está prevista para bombear água limpa em casa e na área do jardim.

Esta **bomba combinada (designação: KP...)** está prevista para bombear água limpa e água suja em casa e na área do jardim.

- O teor de matérias suspensas na água suja não pode exceder os 5%.
- O teor de matérias sólidas na água suja não pode exceder o tamanho de grão máximo indicado nos dados técnicos.
- Qualquer outra utilização é considerada incorreta e não é permitida.

Áreas de aplicação típicas:
- Irrigação e rega de jardins e superfícies de relva a partir de nascentes, fontes e cisternas mais profundas.
- Utilização como bomba de águas residuais.
- Esvaziamento de reservatórios, tanques, poços de drenagem ou espaços inundados.

A bomba não é apropriada para:
- Utilização industrial ou comercial
- Circulação contínua (por exemplo num lago)

A bomba não é apropriada para bombear:
- Água potável
- Alimentos
- Água salgada
- Substâncias explosivas, inflamáveis, agressivas ou nocivas para a saúde (por ex. químicos), bem como fezes e óleos
- Líquidos acima dos 35 °C
- Água com teor de areia e líquidos abrasivos (isto **não** se aplica à bomba combinada (KP...))

Os aparelhos podem ser utilizados por pessoas com capacidades físicas, sensoriais ou mentais reduzidas ou com experiência e conhecimentos insuficientes, caso estejam sob supervisão ou tenham sido instruídas relativamente à utilização segura do aparelho, bem como alertadas para os perigos associados.

É proibido efetuar alterações arbitrárias na bomba, bem como utilizar peças que não tenham sido testadas e aprovadas pelo fabricante.

Qualquer utilização indevida da bomba é considerada incorreta, podendo provocar danos imprevisíveis! O utilizador é inteiramente responsável por danos que advenham de uma utilização indevida.

Deverá sempre respeitar as normas gerais de prevenção de acidentes aplicáveis e as indicações de segurança juntamente fornecidas.

3. Instruções gerais de segurança

Para a sua própria proteção e para a proteção da sua ferramenta elétrica, respeite as partes do texto marcadas com este símbolo!

AVISO – Ler o manual de instruções para reduzir o risco de ferimentos.

ATENÇÃO – Leia todas as indicações de segurança, instruções, ilustrações e dados técnicos fornecidos juntamente com este aparelho. *O desrespeito das instruções apresentadas em seguida pode provocar choques elétricos, incêndios e/ou ferimentos graves.*

Guarde todas as indicações de segurança e instruções para consultas futuras.
Quando entregar este aparelho a outras pessoas, faça-o sempre acompanhado destes documentos.

4. Indicações especiais de segurança

O aparelho não pode ser utilizado por crianças.

A limpeza e a manutenção não podem ser realizadas por crianças.

As crianças não podem brincar com o aparelho.

Ao utilizar a bomba dentro de piscinas, lagos de jardim e na sua área de proteção deverá respeitar as determinações de acordo com a DIN VDE 0100 -702, -738.

A bomba não poderá ser utilizada, caso se encontrem pessoas dentro de água.

Se necessário, respeite também as determinações locais.

Antes de efetuar quaisquer trabalhos na bomba: retirar a ficha de rede. Assegurar que a bomba e os acessórios ligados estão despressurizados.

Os seguintes perigos residuais ocorrem, geralmente, durante o funcionamento de bombas e não podem ser completamente eliminados, mesmo adotando medidas de segurança.

4.1 Perigo devido às condições ambientais!

Não utilize a bomba em espaços potencialmente explosivos, ou próximo de líquidos inflamáveis ou gases!

4.2 Perigo devido a água quente!

Operar a bomba no máximo durante 5 minutos contra um tubo de pressão fechado. A água que está em circulação dentro da bomba fica quente.

A água quente pode provocar danos e fugas na bomba e nos cabos de ligação, podendo ocorrer a saída de água quente. Perigo de queimaduras!

Em caso de falhas deverá separar a bomba da rede elétrica e deixá-la arrefecer. Antes de voltar a colocar em funcionamento deverá solicitar que um técnico especializado verifique se o sistema está a funcionar corretamente.

4.3 Perigo devido à existência de eletricidade!

A bomba deve ser alimentada através de um dispositivo diferencial de corrente residual (RCD) com uma corrente de fuga medida não superior a 30 mA.

Separar a bomba da rede, antes de efetuar trabalhos de instalação, manutenção e limpeza ou antes de desmontar a bomba.

Não tocar na ficha de rede com as mão húmidas! Puxar a ficha de rede sempre pela ficha e não pelo cabo.

A ligação apenas deve ser efetuada em tomadas com proteção de contactos que tenham sido instaladas, aterradas e testadas por profissionais.

Respeitar as normas de instalação nacionais.

A tomada com proteção de contactos ou o conetor com um cabo de extensão devem encontrar-se numa área protegida contra inundações e estar protegidos da água.

Os cabos de extensão devem possuir uma secção transversal do fio suficiente. Os enroladores de cabos devem ser desenrolados na totalidade.

Não dobrar, esmagar, puxar ou passar por cima do cabo de rede e do cabo de extensão; proteger de arestas vivas, óleo e calor.

Passar o cabo de extensão de forma a que este não possa ir parar dentro do líquido a bombear.

Retirar a ficha de rede:
- antes de efetuar quaisquer trabalhos na bomba;
- caso se encontrem pessoas na piscina ou na zona do jardim.

As ligações elétricas não podem permanecer na água e devem encontrar-se numa área protegida contra inundações. No funcionamento ao ar livre deverão estar protegidas contra salpicos de água.

4.4 Perigo devido a danos na bomba ou avarias!

Antes de qualquer colocação em funcionamento, verifique se a bomba, principalmente, o cabo de rede, a ficha de rede e as peças elétricas apresentam danos. Perigo de morte devido a choques elétricos!

Apenas é permitido voltar a usar uma bomba danificada, depois de esta ter sido reparada por um técnico especializado.

Não repare você mesmo a bomba! As reparações nas bombas devem ser executadas, exclusivamente, por técnicos especializados.

⚠ Para evitar danos de água, por exemplo em espaços inundados, provocados por avarias ou falhas no aparelho:

- Prever medidas de segurança adequadas, por exemplo: dispositivo de alarme ou tanque coletor com vigilância

O fabricante não assume qualquer responsabilidade sobre eventuais danos causados
- pela utilização incorreta da bomba;
- por sobrecarga da bomba devido a funcionamento contínuo;
- pela operação ou armazenamento da bomba sem adotar as medidas necessárias contra congelamento;
- por alterações efetuadas pelo próprio na bomba. As reparações nas bombas apenas devem ser efetuadas por eletricistas!
- pela utilização de peças sobressalentes, que não tenham sido testadas e aprovadas pelo fabricante;
- pela utilização de material de instalação inapropriado (armações, cabos de ligação, etc.).

Ao utilizar acoplamentos rotativos universais (acoplamentos tipo baioneta) deverá utilizar, exclusivamente, os modelos com anel de fixação adicional, para garantir uma vedação segura.

O líquido poderá ficar contaminado através da fuga de lubrificantes.

5. Vista geral

Ver página 2.

1 Elementos fixadores no depósito do cabo
2 Depósito do cabo
3 Calha de fixação
4 Punho de transporte (também para a fixação de uma corda)
5 Área de aspiração
6 Multiadaptador
7 Peça de ligação
8 Botão para retirar o multiadaptador
9 Peça angular
10 Base da bomba *
11 Fecho de baioneta *
12 Corrediça (para ajustar a altura da base da bomba) *

* Não incluído no equipamento standard/consoante o modelo

6. Montagem, instalação, antes da colocação em funcionamento

6.1 KP 200-35 ASF Inox: ajustar para água suja / água limpa / aspiração rasa

Nota: o tamanho do grão máx. está indicado no fecho de baioneta (11).

Fig. I.

Para água suja e água limpa: rodar a base da bomba (10) no sentido dos ponteiros do relógio e puxar para baixo, em seguida, rodar no sentido contrário ao dos ponteiros

do relógio.
(Nesta posição, a capacidade de transporte é a maior).

Para a aspiração rasa de água limpa: rodar a base da bomba (10) no sentido dos ponteiros do relógio e deslocar para cima, em seguida, rodar no sentido contrário ao dos ponteiros do relógio.

6.2 TP 95 ASF Inox: ajustar a altura da base da bomba / ajustar a aspiração rasa

Fig. H.

A bomba pode ser ajustada às suas necessidades graças aos pés extraíveis / recolhíveis.

Para **capacidade de transporte máxima** deslocar a corrediça (12) para a direita.

Para **aspiração plana máxima** deslocar a corrediça (12) para a esquerda.

6.3 Montar o depósito do cabo (2)

Fig. A. Pressionar os elementos fixadores (1) e colocar o depósito do cabo (2) a partir de cima sobre a calha de fixação (3). Se necessário e durante o armazenamento, poderá enrolar o cabo.

6.4 Ligar o tubo de pressão

Fig. G. Pressionar o botão (8) e retirar o multiadaptador (6) da peça angular rotativa (9).

Nota: Para uma capacidade de transporte otimizada deverá cortar o multiadaptador (6) de forma a que o diâmetro interno esteja adaptado ao tubo de pressão. (Para não reduzir o diâmetro interno desnecessariamente).

Colocar o tubo de pressão sobre o multiadaptador (6) e fixar com uma braçadeira para tubos. Se necessário, aparafusar um tubo de pressão com uma rosca apropriada.
(O tubo de pressão e a braçadeira para tubos não estão incluídos no equipamento standard. Respeite as indicações de montagem do fabricante.)

Encaixar o multiadaptador (6) na peça angular (9) até engatar. Verificar quanto ao assentamento correto.

⚠ O tubo de pressão pode romper durante o funcionamento, caso sejam utilizadas peças que não sejam resistentes à pressão e em caso de montagem incorreta. O líquido projetado com alta pressão pode causar ferimentos!

Todas as peças do tubo de pressão devem ser resistentes à pressão e ser montadas por um profissional.

Material de instalação apropriado:
- resistente à pressão (mín. 10 bar)
- resistente ao calor (mín. 100 °C)

6.5 Fixar a corda

⚠ Perigo de choque elétrico! Não levantar a bomba pelo cabo de rede ou pelo tubo de pressão. Estes não foram concebidos para cargas de tração.

Fixar uma corda estável no punho de transporte (4) para imergir a bomba na água através da mesma.

6.6 Preparar a ligação à rede

⚠ Antes de colocar em funcionamento, confirme se os dados da sua rede elétrica coincidem com a tensão de rede e a frequência de rede indicadas na placa de caraterísticas.

⚠ Perigo devido à existência de eletricidade! Respeite o capítulo 4.3.

7. Funcionamento

⚠ Caso o nível da água seja demasiado baixo, a bomba irá funcionar em seco. Isto provoca um desgaste maior e danos na bomba. Certifique-se de que o nível da água é sempre suficiente e de que o funcionamento a seco está excluído. Se o fluxo de água parar, desligue imediatamente a bomba.

⚠ Deixar a bomba a trabalhar durante no máximo 5 minutos com o tubo de pressão fechado (torneira de água ou pulverizador), caso contrário poderão ocorrer danos e perigos na bomba devido ao sobreaquecimento da água.

7.1 Funcionamento automático (Sistema automático para ligar/desligar)

Para desligar ou parar o programa:
Pressionar qualquer botão (T1 a T6) OU puxar a ficha de rede.

Nota: o programa não permite configurar o botão T5 juntamente com o botão T6.

Fig. B.

Botão inferior / OFF: Pressione um dos botões (T1 a T4), para definir a altura de desligamento pretendida, ou seja, o nível da água que faz com que a bomba seja desligada automaticamente caso o mesmo não seja atingido.

Botão superior / ON: Pressione um dos botões (T2 a T6), para definir a altura de ligação pretendida, ou seja, o nível da água que faz com que a bomba se ligue automaticamente caso o mesmo seja excedido.

Nota: os valores ajustados são gravados para que estes ainda fiquem ajustados por exemplo após uma falha de corrente ou depois de retirar a ficha de rede.

7.2 Funcionamento manual / Aspiração rasa

Para desligar ou parar o programa:
Pressionar qualquer botão (T1 a T6) OU puxar a ficha de rede.

Funcionamento contínuo: ver fig. C.
Pressionar simultaneamente os botões T5 e T6 durante 2 segundos. A bomba funciona permanentemente.

Funcionamento durante 10 minutos: ver fig. D.
Pressionar simultaneamente os botões T4 e T5 durante 2 segundos. A bomba funciona durante 10 minutos.

Funcionamento durante 20 minutos: ver fig. E.
Pressionar simultaneamente os botões T3 e T4 durante 2 segundos. A bomba funciona durante 20 minutos.

Aspiração rasa: ver fig. F.
(KP 200-35 ASF Inox: ajustar a base da bomba (10) para aspiração rasa.)
Pressionar simultaneamente os botões T1 e T2 durante 2 segundos. Se depois a bomba for imergida debaixo de água, o programa ajustado inicia automaticamente. A bomba funciona durante 3 minutos.

Não deixe a bomba sem supervisão. Se o nível da água for demasiado baixo, existe o risco da bomba ficar a funcionar em seco e, através disso, ficar danificada.
Retirar a ficha / desligar imediatamente a bomba assim que esta aspirar ar.
Proceder à aspiração rasa apenas durante um curto espaço de tempo.

7.3 Montagem

Não exceder a profundidade de imersão máxima permitida (ver capítulo 13. Dados técnicos).

Ao imergir deverá manter a bomba ligeiramente inclinada, para evitar a formação de almofadas de ar na parte inferior que impeçam a aspiração. Em seguida, voltar a endireitar.

Assegure a estabilidade segura da bomba.

Instalar a bomba de forma a que a área de aspiração (5) não possa ficar bloqueada através de corpos estranhos. Se necessário, colocar a bomba sobre uma base.

A bomba pode também ser operada suspensa numa corda, para manter a bomba afastada de areia acumulada ou de sujidade:
1. descer a bomba com uma corda para dentro de uma fonte ou de um poço. O cabo de rede e o tubo de pressão não devem ser sujeitos a tensões de tração.
2. Fixar a corda.

Ligar e desligar
Ligar: inserir a ficha de rede numa tomada de rede. Cuidado! A bomba poderá, se necessário, arrancar imediatamente.

Desligar: retirar a ficha de rede.

7.4 Em caso de risco de congelamento

A geada (< 4 °C) danifica a bomba e os acessórios, uma vez que estes contém sempre água!

Em caso de risco de congelamento deverá desmontar a bomba e os acessórios e guardar num local protegido contra congelamento (ver capítulo 8.2).

8. Manutenção, armazenamento

Perigo!
Antes de efetuar quaisquer trabalhos na bomba:
- Retire a ficha de rede da tomada.
- Assegurar que a bomba e os acessórios ligados estão despressurizados.
- Os trabalhos de reparação ou manutenção adicionais, para além dos aqui descritos, devem ser efetuados exclusivamente por pessoal especializado.

8.1 Manutenção regular

Verificar a bomba e os acessórios, especialmente as peças elétricas e condutoras de pressão, quanto a danos e se necessário, reparar.

Verificar os tubos de pressão quanto a estanquidade.

Limpar regularmente a bomba:
1. lavar a bomba com água limpa. Remover a sujidade persistente com uma escova.
2. Para lavar a bomba por dentro: mergulhar a bomba num reservatório com água limpa e ligar brevemente.

8.2 Desmontar a bomba e armazenar

- Retire a ficha de rede da tomada.
- Abrir o tubo de pressão (abrir a torneira de água ou o pulverizador), deixar escoar toda a água.
- Esvaziar completamente a bomba e para esse efeito: retirar o tubo de pressão.
- Enrolar o cabo no depósito do cabo (2).
- Armazenar a bomba num local à prova de congelamento (no mín. 5 °C).
- Guardar fora do alcance de crianças.

9. Eliminação de avarias

Perigo!
Antes de efetuar quaisquer trabalhos na bomba:
- Retire a ficha de rede da tomada.
- Assegurar que a bomba e os acessórios ligados estão despressurizados.

A bomba não funciona
- Sem tensão de rede.
  - Verificar o cabo, a ficha, a tomada, e os fusíveis.
- Tensão de rede demasiado baixa.
  - Usar um cabo de extensão com a devida secção transversal do fio.
- Proteção contra sobrecarga: desligamento automático em caso de possibilidade de sobreaquecimento.
  - Após o arrefecimento, a bomba arranca autonomamente.
  - Eliminar a causa do sobreaquecimento. A água está demasiado quente? Bombeamento durante um longo período de tempo, com o tubo de pressão tapado? Área de aspiração obstruída, bomba bloqueada por corpos estranhos?
- O interruptor flutuante não desliga a bomba quando o nível da água está a subir.
  - Certificar-se de que o interruptor flutuante se pode movimentar suficientemente.
  - Se a bomba não ligar, apesar de o interruptor flutuante ter liberdade de movimentos suficiente: solicitar a reparação da bomba.

O motor faz um zumbido e não arranca

- Bomba bloqueada por corpos estranhos.
  - Limpar a bomba. Ver capítulo 8.

A bomba não transporta corretamente

- Tubo de pressão dobrado.
  - Passar o tubo de pressão em linha reta.
- Área de aspiração obstruída.
  - Limpeza, ver capítulo 8.
- Tubo de pressão com fuga.
  - Vedar o tubo de pressão, apertar firmemente as uniões roscadas.
- Altura manométrica demasiado elevada.
  - Respeitar a altura manométrica máxima (ver "Dados técnicos").

A bomba faz muito ruído ao trabalhar

- A bomba aspira ar.
  - Assegurar que existe reserva suficiente de água.
  - Corpos estranhos (Limpar a bomba)

A bomba funciona continuamente

- O interruptor flutuante não alcança a posição inferior.
  - Certificar-se de que o interruptor flutuante se pode movimentar suficientemente.

10. Acessórios

Utilize apenas acessórios originais da Metabo.

Utilize apenas acessórios que cumpram os requisitos e dados característicos indicados neste manual de instruções.

Poderá consultar o programa completo de acessórios em www.metabo.com ou no catálogo.

11. Reparações

Perigo! As reparações nesta bomba devem ser efetuadas, exclusivamente, por um eletricista!

Caso o cabo de ligação à rede desta bomba seja danificado deverá ser substituído pelo fabricante ou pelo seu serviço de assistência técnica, de forma a evitar riscos.

Caso as bombas Metabo necessitem de reparação, dirija-se ao seu representante Metabo. Poderá consultar os endereços em www.metabo.com

Para a expedição: esvaziar completamente a bomba.

Poderá descarregar as listas de peças sobressalentes em www.metabo.com

12. Proteção do ambiente

Respeite as determinações nacionais sobre a eliminação ecológica e sobre a reciclagem de bombas usadas, embalagens e acessórios.

Os materiais da embalagem devem ser eliminados em conformidade com a sua identificação, de acordo com as diretrizes municipais. Poderá encontrar notas adicionais em www.metabo.com na área da Assistência técnica.

Apenas para países da UE: não colocar as ferramentas elétricas no lixo doméstico! De acordo com a diretriz europeia 2012/19/UE sobre equipamentos elétricos e eletrónicos usados, e na conversão ao direito nacional, as ferramentas elétricas usadas devem ser recolhidas em separado e entregues a uma reciclagem ecologicamente correta.

13. Dados técnicos

Explicações sobre os dados na página 3.

Reservamo-nos o direito de proceder a alterações relacionadas com o progresso tecnológico.

A curva caraterística da bomba (diagrama, página 3) mostra o caudal que pode ser atingido, em função da altura manométrica (diâmetro da mangueira de aspiração = diâmetro do casquilho de pressão).

U	= Tensão de rede
f	= Frequência
P_1	= Potência nominal
I	= Corrente nominal
F	= Proteção fusível mín.
L	= Comprimento do cabo de ligação à rede
$F_{V,max}$	= Caudal máx.
$F_{H,max}$	= Altura manométrica máx.
$F_{p,max}$	= Pressão máx. do caudal
T_{max}	= Profundidade de imersão máx.
Z_{temp}	= Temperatura de admissão máx.
K_{max}	= Tamanho de grão máx.
S_1	= Tipo de proteção
S_2	= Classe de proteção
A	= Dimensões (CxLxA)
m_1	= Peso (com cabo de rede)
m_2	= Peso (sem cabo de rede)

~ Corrente alternada

Os dados técnicos indicados são tolerantes (de acordo com os padrões individuais válidos).

Bruksanvisning i original

1. Försäkran om överensstämmelse

Vi försäkrar och tar ansvar för att: Denna renvattenpump (beteckning: TP ...) / kombinationspump (beteckning: KP ...), som identifieras med typ och serienummer *1), uppfyller alla gällande bestämmelser i riktlinjerna *2) och standarderna *3). Teknisk dokumentation *4) - se sidan 3.

2. Föreskriven användning

Denna **renvattenpump (beteckning: TP ...)** är avsedd för pumpning av rent vatten i hem och trädgård.

Denna **kombinationspump (beteckning: KP ...)** är avsedd för pumpning av rent vatten och avloppsvatten i hem och trädgård.

- Andelen partiklar i smutsigt vatten får inte överstiga 5 %.
- Partikelstorleken i smutsigt vatten får inte överstiga maximal storlek angiven i Tekniska data.
- All annan användning faller under ej ändamålsenlig användning och är ej tillåten.

Typiskt användningsområde:
- För konstbevattning och bevattning av trädgårdsytor och gräsmattor med vatten från djupt liggande källor, brunnar eller tankar.
- Användning som cirkulationspump
- Tömning av behållare, vattenkar, schakt eller översvämmade utrymmen.

Pumpen är inte avsedd för
- Industriell eller kommersiell användning
- Kontinuerlig cirkulation (t.ex. i damm)

Pumpen lämpar sig inte för pumpning av
- dricksvatten
- livsmedel
- saltvatten
- explosiva, brännbara, aggressiva eller hälsofarliga ämnen (t.ex. kemikalier), samt kot, oljor
- vätskor med en temperatur över 35 °C
- sandhaltigt vatten och slipande vätskor (detta gäller **inte** för kombinationspump (KP ...))

Produkten får användas av personer med nedsatt fysisk, sensorisk eller mental förmåga eller brist på erfarenhet och kunskap om de har fått handledning eller instruktioner om hur apparaten ska användas på ett säkert sätt och förstår vilka risker som finns.

Du får inte göra egna ändringar på pumpen eller använda delar som inte är utprovade och godkända av tillverkaren.

All annan användning av pumpen räknas som ej avsedd användning; det kan leda till allvarliga skador! Användaren ansvarar själv för skador som orsakas av felaktig användning.

Allmänna föreskrifter om olycksförebyggande samt bifogade säkerhetsanvisningar måste följas.

3. Allmänna säkerhetsanvisningar

Följ anvisningarna i textavsnitten med den här symbolen för att förebygga personskador och skador på elverktyget!

VARNING – Läs igenom bruksanvisningen för att minska risken för skador.

VARNING – Läs alla säkerhetsvarningar, instruktioner, illustrationer och specifikationer som medföljer denna produkt.
Fel som uppstår till följd av att instruktionerna nedan inte följts kan orsaka elstöt, brand och/eller allvarliga personskador.

Spara säkerhetsanvisningar och anvisningar för framtida bruk.
Om produkten byter ägare ska även dokumentationen medfölja.

4. Särskilda säkerhetsanvisningar

Produkten får inte användas av barn.

Rengöring och underhåll får inte utföras av barn.

Barn får inte leka med produkten.

Följ bestämmelserna enligt DIN VDE 0100 -702, -738 vid användning i pooler och trädgårdsdammar och resp. skyddsområde.

Pumpen får inte användas när personer befinner sig i vattnet.

Beakta vid behov även lokala föreskrifter.

Innan arbete utförs på pumpen ska stickkontakten dras ur. Se till så att pumpen och anslutna tillbehör är trycklösa.

Följande restrisker uppstår vid drift med pumpar – de kan inte helt uteslutas ens med säkerhetsåtgärder.

4.1 Fara vid yttre påverkan!

Använd inte pumpen i explosionsfarliga områden eller i närheten av brandfarliga vätskor eller gaser!

4.2 Fara genom hett vatten!

Pumpen får köras maximalt 5 minuter mot en stängd tryckledning. Vattnet inuti i pumpen går varmt av cirkulationen.

Hett vatten kan ge skador och läckor på pumpen och anslutningsledningar så att det tränga ut hett vatten. Skållningsrisk!

Gör pumpen strömlös vid fel och låt den svalna. Innan anläggningen tas i drift igen skall dess felfria funktion kontrolleras av fackpersonal.

4.3 Fara för elektricitet!

Pumpen kräver matning via jordfelsbrytare (RCD) med uppmätt felström som inte överstiger 30 mA.

Koppla bort pumpen från elnätet innan installation, underhåll och rengöring utförs eller innan pumpen demonteras.

Ta inte i stickkontakten med våta händer! Dra alltid ut nätkontakten genom att hålla i kontakten och inte i kabeln.

Anslutning får endast ske till jordade uttag som är monterade av en utbildad elektriker, jordade och kontrollerade.

Följ nationella installationsföreskrifter.

Skyddskontaktuttaget eller stickkontakten med förlängningskabel måste placeras i ett översvämningssäkert område och skyddas mot vatten.

Förlängningskabel måste vara av tillräcklig kabelarea. Kabeltrummor måste rullas ut fullständigt.

Nätkabel och förlängningskabel får inte böjas, krossas, dras i eller köras över; skydda från vassa kanter, olja och värme.

Lägg ut förlängningskabeln så att den inte kan hamna i vätskan.

Dra ur stickkontakten:
- innan arbete utförs på pumpen;
- om det finns personer i poolen eller trädgårdsdammen.

Elanslutningarna får inte ligga i vatten utan ska ligga översvämningssäkert. Utomhusanvändning kräver skyddsklassat stänkskydd.

4.4 Risk på grund av pumpdefekter eller funktionsstörningar!

Kontrollera om det finns några skador på pumpens sladd, kontakt och elkomponenter före varje användning. Livsfara vid elektrisk stöt!

En skadad pump får inte användas igen förrän den har reparerats av servicetekniker.

Reparera inte pumpen själv! Det är bara behörig servicetekniker som får reparera pumpar.

⚠ Gör följande, så undviker du vattenskador vid fel eller brister på maskinen som t.ex. översvämmade rum:
- Planera lämpliga säkerhetsåtgärder som t.ex. larmanordning eller uppsamlingsbehållare med nivåvakt

Leverantören tar inget ansvar för eventuella skador som förorsakas av att
- pumpen har inte använts på avsett sätt,
- pumpen har överbelastat på grund av kontinuerlig drift.
- Pumpen användes eller förvarades utan frostskydd.
- egenmäktiga förändringar utfördes på pumpen. Reparation av pumpar får endast utföras av behörig elektriker!
- Reservdelar användes som inte är kontrollerade och godkända av leverantören.
- olämpligt isoleringsmaterial (armaturer, anslutningsledningar osv.) användes.

Använder du universalskruvkopplingar (bajonettfattning), använd bara utföranden med extra låsring som ger säker tätning.

Förorening av vätskan kan orsakas av att smörjmedel läcker ut.

5. Översikt

Se sida 2.

1 Fästelement på kabeldepån
2 Kabeldepå
3 Fästskena
4 Transporthandtag (även för fastsättning av ett rep)
5 Insugsområde
6 Multiadapter
7 Koppling
8 Tryckknapp för borttagning av multiadaptern
9 Vinkelstycke
10 Pumpfot *
11 Bajonettfattning *
12 Skjutreglage (för inställning av pumpfoten) *

* Ingår inte i leveransen/beror på utrustning

6. Montering, uppställning, före driftsättning

6.1 KP 200-35 ASF Inox: Ställa in på avloppsvatten/rent vatten/ bottentömning

Observera: Den maximala kornstorleken anges på bajonettfattningen (11).

Fig. I.

För avloppsvatten och rent vatten: vrid pumpfoten (10) medurs och dra den nedåt, och vrid den sedan moturs.
(I denna position är pumpkapaciteten som störst).

För bottentömning av rent vatten: vrid pumpfoten (10) medurs och dra den uppåt, och vrid den sedan moturs.

6.2 TP 95 ASF Inox: Ställa in pumpfotens höjd/bottentömning

Fig. H.

Genom de utdragningsbara/indragningsbara fötterna kan pumpen anpassas till kraven.

För **maximal pumpkapacitet** ska skjutreglaget (12) skjutas åt höger.

För **maximal bottentömning** ska skjutreglaget (12) skjutas åt vänster.

6.3 Montera (2) kabldepå

Fig. A. Tryck ihop fästelement (1) och skjut kabeldepån (2) uppifrån på fästskenan (3). Linda upp kabeln vid behov och vid förvaring.

6.4 Anslut tryckledning

Fig. G. Tryck på tryckknappen (8) och ta av multiadaptern (6) från det vridbara vinkelstycket (9).

Observera: För optimal pumpkapacitet ska multiadaptern (6) kapas så att den passar till tryckledningens innerdiameter. (För att inte minska innerdiametern onödigt.)

Skjut tryckledningen på multiadapter (6) och säkra med en slangklämma. Eller skruva på en tryckledning med passande gänga. (Tryckledning och slangklämma ingår inte i leveransomfattningen. Följ tillverkarens monteringsanvisningar.)

Sätt på multiadaptern (6) på vinkelstycket (9) tills den snäpper fast. Kontrollera att sprängskyddet sitter fast ordentligt.

⚠ Delar som inte tål tryck och felmontering kan spräcka tryckledningen vid användning. Trycksatt vätska som sprutar ut kan ge personskador!

Alla trycksatta delar på ledningen ska tåla tryck och vara rätt monterade.

Lämplig isoleringsmaterial:
- tryckbeständig (minst 10 bar)
- värmebeständig (minst 100 °C)

6.5 Fäst repet

⚠ Varning för elektricitet! Lyft inte pumpen i nätkabeln eller tryckslangen. Dessa är inte konstruerade för dragbelastning.

Fäst ett kraftigt rep i transporthandtaget (4) för att sänka ner pumpen i vattnet.

6.6 Förbered nätanslutning

⚠ Kontrollera först att den spänning och frekvens som anges på typskylten överensstämmer med den nätström du ska använda.

⚠ Fara för elektricitet! Observera kapitel 4.3.

7. Drift

⚠ Om vattennivån är för låg går pumpen torr. Detta leder till ökat slitage och skador på pumpen. Se till att vattennivån alltid är tillräcklig och att torrkörning är omöjlig. Om vattenflödet stannar, stäng omedelbart av pumpen.

⚠ Låt pumpen arbeta i högst 5 minuter med stängd tryckledning (vattenkran eller sprutmunstycke), annars kan skador och fara uppstå på grund av överhettning av vattnet i pumpen.

7.1 Automatisk drift (Till-/frånslagningsautomatik)

För frånslagning eller för att stoppa programmet
Tryck på en valfri knapp (T1 till T6) ELLER koppla bort nätkontakten.

Observera: beroende på programmet är det inte möjligt att ställa in knapp T5 tillsammans med knapp T6.

Fig. B.

Nedre knapp/OFF: Tryck på en av knapparna (T1 till T4) för att bestämma önskad avstängningshöjd – alltså vattennivån, som om den underskrids, orsakar att pumpen stoppas automatiskt.

Övre knapp/ON: Tryck på en av knapparna (T2 till T6), för att bestämma önskad påslagningshöjd – alltså vattennivån, som om den överskrids, orsakar att pumpen startar automatiskt.

Observera: De inställda värdena sparas för att de ska fortsätta vara inställda efter t.ex. ett strömavbrott eller efter bortkoppling av nätkontakten.

7.2 Manuell drift/bottentömning

För avstängning eller för att stoppa programmet:
Tryck på en valfri knapp (T1 till T6) ELLER koppla bort nätkontakten.

Kontinuerlig drift: Se fig. C.
Tryck på knapp T5 och T6 samtidigt i 2 sekunder. Pumpen arbetar kontinuerligt.

Drift i 10 minuter: Se fig. D.
Tryck på knapp T4 och T5 samtidigt i 2 sekunder. Pumpen arbetar i 10 minuter.

Drift i 20 minuter: Se fig. E.
Tryck på knapp T3 och T4 samtidigt i 2 sekunder. Pumpen arbetar i 20 minuter.

Bottentömning: Se fig. F.
(KP 200-35 ASF Inox: Ställ in pumpfoten (10) till bottentömning.)
Tryck på knapp T1 och T2 samtidigt i 2 sekunder. Om pumpen sedan sänks ned under vattnet, startar det inställda programmet automatiskt. Pumpen arbetar i 3 minuter.

⚠ **Låt inte pumpen utan uppsikt. Det finns risk för att pumpen kör torrt om vattennivån är för låg och därmed skadas! Koppla bort/stäng av omedelbart, om pumpen suger in luft.**
Bottentömning endast en kort period.

7.3 Uppställning

⚠ Överskrid inte det maximalt tillåtna dykdjupet (se kapitel 13. Tekniska data).

För att sänka ned pumpen ska den hållas något snett, så att det inte bildas några luftbubblor på undersidan, vilket förhindrar sugningen. Rikta sedan upp den igen.

Se till att pumpen står säkert.

Placera pumpen så att insugsområdet (5) inte kan blockeras av främmande föremål. Placera pumpen på ett underlag vid behov.

Pumpen kan även användas hängandes i ett rep så att den hålls borta från sand och smuts:

1. Sänk ner pumpen med rep i en brunn eller ett schakt. Nätkabeln och tryckslangen får inte utsättas för dragspänning.
2. Fäst repet.

Start och stopp

Slå på: Sätt i stickkontakten i ett vägguttag. Varning! Pumpen startar ev. omedelbart.

Slå av: Dra ut stickkontakten.

7.4 Vid frostrisk

Frost (< 4 °C) förstör pumpen och tillbehören eftersom de alltid innehåller vatten!

Om det finns risk för frost, demontera pumpen och tillbehören och förvara dem på en frostskyddad plats (se kapitel 8.2).

8. Underhåll, förvaring

Fara!
Innan något arbete utförs på pumpen:
- Dra ur stickkontakten.
- Se till så att pumpen och anslutna tillbehör är tryckslösa.
- Alla andra reparations- och underhållsarbeten än de som finns beskrivna här kräver behörig reparatör.

8.1 Regelbundet underhåll

Kontrollera om det finns några skador på pump och tillbehör, framför allt elkomponenter och trycksatta delar, lämna in för reparation om det behövs.

Kontrollera om tryckledningarna läcker.

Rengör pumpen regelbundet:
1. Spola av pumpen med rent vatten. Ta bort envis smuts med en borste.
2. För att spola pumpens insida: Doppa ned pumpen i en behållare med rent vatten och starta en kort stund.

8.2 Demontera och förvara pumpen

- Dra ur stickkontakten.
- Öppna tryckledningen (vrid på vattenkran resp. sprutmunstycke), tappa ur allt vatten.
- Töm pumpen helt för detta: ta bort tryckledningen.
- Linda upp kabel i kabeldepån (2).
- Förvara pumpen i ett frostfritt rum (min. 5 °C).
- Förvaras oåtkomligt för barn.

9. Åtgärder vid fel

Fara!
Innan något arbete utförs på pumpen:
- Dra ur stickkontakten.
- Se till så att pumpen och anslutna tillbehör är tryckslösa.

Pumpen går inte

- Ingen nätspänning.
  - Kontrollera stickkontakt, kabel och säkringar.
- För låg nätspänning.
  - Använd förlängningskabel med erforderlig kabelarea.
- Överbelastningsskydd: automatisk avstängning vid hotande överhettning.
  - Efter nedkylning startar pumpen av sig själv.
  - Åtgärda orsaken till att motorn överhettades. Är vattnet för varmt? Långtidspumpning med sluten tryckledning? Sugområdet blockerat, pumpen blockerad av främmande föremål?
- Flottör startar inte pumpen vid stigande vattennivå.
  - Se till att flottören kan röra sig obehindrat.
  - När flottören trots obehindrad rörelsefrihet inte startar pumpen: pumpen måste repareras.

Motorn brummar, men startar inte

- Pumpen blockerad av främmande föremål.
  - Rengör pumpen. Se kapitlet 8.

Pumpen levererar inte korrekt

- Tryckledning krökt.
  - Räta ut tryckledning.
- Inloppsområdet igensatt.
  - Rengöring, se kapitel 8.
- Tryckledning otät.
  - Täta tryckledning, dra åt slangklämma.
- Transporthöjd för hög.
  - Kontrollera maximal transporthöjd (se "Tekniska data").

Pump låter mycket

- Pumpen suger luft.
  - Se till att vattennivån är ok.
  - Främmande föremål (rengör pumpen)

Pumpen arbetar kontinuerligt

- Flottör når inte nedersta positionen.
  - Se till att flottören kan röra sig obehindrat.

10. Tillbehör

Använd bara Metabo-originaltillbehör.

Använd endast tillbehör som uppfyller kraven och specifikationerna i den här bruksanvisningen.

Ett komplett tillbehörssortiment hittar du på www.metabo.com eller i katalogen.

11. Reparation

Fara! Reparationer på denna pump får endast utföras av en behörig elektriker!

Om pumpens nätkabel skadas måste den bytas ut av tillverkaren eller kundtjänst eller för att undvika faror.

Metabo-pumpen som behöver repareras ska skickas till din Metabo-återförsäljare. För adresser, se www.metabo.com.

För transport: Töm pumpen helt och hållet.

Du kan hämta reservdelslistor på www.metabo.com.

12. Miljöskydd

Följ nationella miljöföreskrifter för omhändertagande och återvinning av uttjänta pumpar, förpackningar och tillbehör.

Förpackningsmaterial måste bortskaffas i enlighet med kommunala riktlinjer baserat på produktmärkningen. Mer information finns på www.metabo.com under service.

Gäller endast för EU-länder: Släng inte uttjänta elverktyg i hushållssoporna! Enligt Europaparlamentets och rådets direktiv 2012/19/EU om avfall som utgörs av eller innehåller elektriska eller elektroniska produkter och dess införlivande i den nationella lagstiftningen ska elektriska verktyg samlas in separat och återvinnas på ett miljövänligt sätt.

13. Tekniska specifikationer

Förklaringar till uppgifterna finns på sida 3.

Med reservation för tekniska ändringar.

Pumpgrafen (diagram, sid. 3) visar vilket flöde som går att uppnå i förhållande till stighöjden (sugslangens diameter = tryckanslutningens diameter).

U	= nätspänning
f	= frekvens
P_1	= märkeffekt
I	= märkström
F	= säkring min.
l	= längd på nätanslutningskabeln
$F_{V,max}$	= maxflöde
$F_{H,max}$	= max. stighöjd
$F_{p,max}$	= max. pumptryck
T_{max}	= max. dykdjup
Z_{temp}	= max. inloppstemperatur
K_{max}	= max. kornstorlek
S_1	= skyddsklass
S_2	= skyddsklass
A	= mått (l x b x h)
m_1	= vikt (med nätkabel)
m_2	= vikt (utan nätkabel)

~ Växelström

I de tekniska specifikationerna ovan tas även hänsyn till toleranserna (i enlighet med gällande standarder).

Alkuperäiset ohjeet

1. Vaatimustenmukaisuus-vakuutus

Vakuutamme yksinomaisella vastuullamme, että tämä puhdasvesipumppu (nimike: TP...) / kombipumppu (nimike: KP...), merkitty tyyppitunnuksella ja sarjanumerolla *1), vastaavat direktiivien *2) ja standardien *3) kaikkia asiaankuuluvia määräyksiä. Tekniset asiakirjat, säilytyspaikka *4) – katso sivu 3.

2. Tarkoituksenmukainen käyttö

Tämä **puhdasvesipumppu (nimike: TP...)** on tarkoitettu puhtaan veden pumppaamiseen kotona ja puutarhassa.

Tämä **kombipumppu (nimike: KP...)** on tarkoitettu puhtaan ja likaisen veden pumppaamiseen kotona ja puutarhassa.

- Kiintoaineen osuus likavedessä ei saa olla suurempi kuin 5 %.
- Likaveden sisältämä kiintoaine ei saa ylittää teknisissä tiedoissa ilmoitettua maksimihiukkaskokoa.
- Kaikenlainen muu käyttö katsotaan tarkoituksen vastaiseksi eikä se ole sallittua.

Tyypilliset käyttöalueet:
- Puutarhojen ja nurmikoiden kastelu ja kastelu syvemmistä lähteistä, kaivoista tai vesisäiliöistä.
- Käytettäessä käyttövesipumppuna.
- Säiliöiden, vesialtaiden, uima-altaiden, valumakaivojen tai tulvivien tilojen tyhjäksi pumppaaminen.

Pumppua ei ole tarkoitettu:
- teolliseen tai ammattimaiseen käyttöön
- jatkuvaan kiertokäyttöön (allas)

Pumppu ei sovellu pumppaamaan:
- juomavettä
- elintarvikkeita
- suolavettä
- räjähtäviä, helposti syttyviä, syövyttäviä tai terveydelle haitallisia aineita (esim. kemikaalit) eikä ulosteita, öljyjä
- lämpötilaltaan yli 35 °C nesteitä
- hiekkapitoista vettä ja hiovia nesteitä (tämä **ei** koske kombipumppua (KP...))

Laiteita saavat käyttää henkilöt, joilla on fyysisiä, psyykkisiä tai aistirajoitteita tai joilta puuttuu kokemusta ja tietoja, mikäli heitä valvotaan tai heille on opastettu laitteen turvallinen käyttö ja sen mahdollisesti aiheuttamat vaarat.

Pumppuun ei saa tehdä omavaltaisia muutoksia eikä siinä saa käyttää sellaisia osia, joita valmistaja ei ole testannut ja hyväksynyt.

Pumpun kaikenlainen epäasianmukainen käyttö on tarkoituksenvastaista ja siitä voi aiheutua ennalta arvaamattomia vahinkoja! Tarkoituksenvastaisesta käytöstä aiheutuvista vaurioista vastaa ainoastaan käyttäjä.

Yleisesti hyväksyttyjä tapaturmantorjuntamääräyksiä ja oheisia turvallisuusohjeita on noudatettava.

3. Yleiset turvallisuusohjeet

Ota huomioon tällä symbolilla merkityt tekstikohdat suojataksesi itsesi ja sähkötyökalusi!

VAROITUS – Lue käyttöohjeet tapaturmavaaran minimoimiseksi.

VAROITUS – Lue kaikki turvallisuusohjeet, muut ohjeet, kuvaukset ja tekniset tiedot, joilla tämä laite on varustettu. *Alla esitettyjen ohjeiden noudattamisen laiminlyönti voi aiheuttaa sähköiskun, tulipalon ja/tai vakavia tapaturmia.*

Säilytä kaikki turvallisuusohjeet ja muut ohjeet huolellisesti tulevaa käyttöä varten.
Luovuta laite vain yhdessä näiden asiakirjojen kanssa eteenpäin.

4. Erityiset turvallisuusohjeet

Lapset eivät saa käyttää laitetta.

Lapset eivät saa puhdistaa ja huoltaa laitetta.

Lapset eivät saa leikkiä laitteella.

Uima-altaiden, puutarhalampien ja niiden suoja-alueiden luona käytettäessä on noudatettava saksalaisten standardien DIN VDE 0100 -702, -738 määrityksiä.

Pumppua ei saa käyttää, kun ihmisiä on vedessä.

Noudata tällöin tarvittaessa myös paikallisia määräyksiä.

Irrota verkkopistoke aina ennen pumpun parissa tehtäviä töitä. Varmista, että pumppu ja siihen liitetyt lisävarusteet ovat paineettomia.

Seuraavat jäljelle jäävät vaarat ovat aina olemassa pumppuja käytettäessä – niitä ei voi poistaa täysin millään turvatoimenpiteillä.

4.1 Ympäristövaikutuksista aiheutuva vaara!

Älä käytä pumppua räjähdysvaarallisissa tiloissa tai palavien nesteiden tai kaasujen läheisyydessä!

4.2 Kuumasta vedestä aiheutuva vaara!

Käytä pumppua enintään 5 minuutin ajan painejohdon ollessa suljettuna. Pumpun sisällä kiertävä vesi kuumenee.

Kuuman veden vaikutuksesta pumppuun ja liitäntäjohtoihin voi syntyä vaurioita ja vuotoja, jolloin kuumaa vettä voi purkautua ulos. Palovammojen vaara!

Vian ilmetessä irrota pumppu sähköverkosta ja anna sen jäähtyä. Ennen uudelleen käyttöönottoa anna ammattihenkilöstön tarkastaa laitteiston moitteeton toiminta.

4.3 Sähkövirrasta aiheutuva vaara!

Pumppuun täytyy syöttää virta vikavirtasuojakytkimen (RCD) kautta, jonka laukaisuvirta on korkeintaan 30 mA.

Irrota pumppu sähköverkosta ennen asennus-, huolto- ja puhdistustöiden tekemistä tai pumpun purkamista.

Älä koske verkkopistokkeeseen märillä käsillä! Irrota verkkopistoke aina vetämällä pistokkeesta, ei johdosta.

Liitännän saa tehdä vain suojakosketinpistorasioihin, jotka on asennettu, maadoitettu ja tarkastettu asianmukaisesti.

Kansallisia asennusmääräyksiä on noudatettava.

Suojakosketinpistorasian tai pistoliitännän jatkojohtoon on oltava tulvimattomalla alueella ja vedeltä suojattuina.

Jatkojohdon johtimien poikkipinta-alan täytyy olla riittävän suuri. Johtokelat täytyy purkaa kokonaan.

Älä taita, purista tai vedä verkkojohtoa ja jatkojohtoa tai aja niiden yli, suojaa ne teräviltä reunoilta, öljyltä ja kuumuudelta.

Sijoita jatkojohto siten, että se ei voi joutua pumpattavaan nesteeseen.

irrota verkkopistoke virtalähteestä:
- aina ennen pumpun parissa tehtäviä töitä
- kun uima-altaassa tai puutarhalammessa on ihmisiä.

Sähköliitokset eivät saa olla vedessä ja niiden täytyy olla tulvimiselta suojatussa paikassa. Ulkona käytettäessä niiden täytyy olla roiskevedeltä suojattuja.

4.4 Pumpun vioista ja häiriöistä aiheutuvat vaarat!

Tarkasta pumppu, erityisesti verkkojohto, verkkopistoke ja sähköosat, aina ennen käyttöönottoa mahdollisten vaurioiden varalta. Sähköisku aiheuttaa hengenvaara!

Vaurioituneen pumpun saa ottaa uudelleen käyttöön vasta sen jälkeen, kun se on korjattu ammattitaitoisesti.

Älä korjaa pumppua itse! Pumppujen korjaustöitä saavat suorittaa vain ammattiasentajat.

⚠ Vesivahinkojen välttämiseksi (esim. huoneisiin tulviva vesi laitteen häiriön tai vian seurauksena):
- huolehdi sopivista varotoimenpiteistä, esim.: varoituslaite tai valvontalaitteella varustettu keruuallas

Valmistaja ei ota mitään vastuuta mahdollisista vahingoista, jotka johtuvat siitä, että
- pumppua on käytetty tarkoituksenvastaisesti.
- pumppua on ylikuormitettu jatkuvasta käytöstä.
- pumppua ei ole käytetty ja säilytetty pakkaselta suojattuna
- pumppuun on tehty omavaltaisia muutoksia. Pumppujen korjaustöitä saavat suorittaa ainoastaan sähköalan ammattilaiset!
- on käytetty varaosia, joita valmistaja ei ole tarkastanut ja hyväksynyt.
- on käytetty sopimattomia asennustarvikkeita (hanoja, liitosjohtoja jne.).

Jos asennat yleismallisia kierreliittimiä (bajonettiliittimiä), käytä vain sellaisia malleja, joissa on luotettavan, tiiviyden takaava lisäkiinnitysrengas.

Neste voi likaantua voiteluaineiden ulosvalumisen vuoksi.

5. Yleiskatsaus

Katso sivu 2.

1 Kiinnitysosat kaapelipidikkeelle
2 Kaapelipidike
3 Kiinnityskisko
4 Kuljetuskahva (myös köyden kiinnitykseen)
5 Imualue
6 Multiadapteri
7 Liitoskappale
8 Painike multiadapterin irrottamiseen
9 Kulmakappale
10 Pumpun jalusta *
11 Bajonettiliitin *
12 Liukusäädin (pumpun jalustan korkeuden säätämiseen) *

* Ei sisälly toimitukseen / mallin mukaisesti

6. Kokoonpano, asennus, ennen käyttöönottoa

6.1 KP 200-35 ASF Inox: Säätö likaista vettä / puhdasta vettä / pintaimua varten

Huomautus: Enimmäisraekoko on merkitty bajonettiliittimen (11) kohdalle.

Kuva I.

Likaiselle vedelle ja puhtaalle vedelle: Käännä pumpun jalustaa (10) myötäpäivään ja vedä alaspäin ja käännä sen jälkeen vastapäivään.
(Tässä asennossa pumpun teho on suurimmillaan).

Puhtaan veden pintaimua varten: Käännä pumpun jalustaa (10) myötäpäivään ja työnnä ylöspäin ja käännä sen jälkeen vastapäivään.

6.2 TP 95 ASF Inox: Pumpun jalustan korkeuden säätö / Pintaimun säätö

Kuva H.

Ulos- ja sisäänsiirtyvän jalustan avulla pumpun voi sovittaa vaatimusten mukaisesti.

Työnnä **pumpun enimmäistehon** asettamiseksi liukusäädin (12) oikealle.

Työnnä **enimmäispintaimun** asettamiseksi liukusäädin (12) vasemmalle.

6.3 Kaapelipidikkeen (2) kiinnitys

Kuva A. Paina kiinnitysosat (1) yhteen ja työnnä kaapelipidike (2) yläkautta kiinnityskiskoon (3). Kiedo kaapeli pidikkeeseen tarvittaessa ja säilytystä varten.

6.4 Paineletkun liittäminen

Kuva G. Paina painiketta (8) ja vedä multiadapteri (6) irti kääntyvästä kulmakappaleesta (9).

Huomautus: Pumpun optimaalisen tehoa varten katkaise multiadapteri (6) sahalla siten, että se sopii paineletkun sisähalkaisijaan. (Jotta sisähalkaisijaa ei supisteta tarpeettomasti.)

Työnnä paineletku multiadapteriin (6) ja kiinnitä se letkukiinnikkeellä. Tai kierrä siihen paineletku kiinni sopivalla kierteellä.
(Paineletku ja letkukiinnike eivät sisälly toimitukseen. Noudata valmistajan ohjeita.)

Työnnä multiadapteri (6) kulmakappaleeseen (9) siten, että se lukittuu. Varmista kunnollinen kiinnitys.

⚠ Painetta kestämättömien osien ja epäasianmukaisen asennuksen seurauksena paineletku voi haljeta käytössä. Suurella paineella suihkuava neste voi aiheuttaa vammoja!

Painejohdon kaikkien osien täytyy olla paineenkestäviä ja ammattitaitoisesti asennettuja.

Sopiva asennusmateriaali:
- paineen kestävä (vähintään 10 baaria)
- kuumuuden kestävä (vähintään 100 °C)

6.5 Köyden kiinnittäminen

⚠ Sähköiskuvaara! Älä nosta pumppua verkkojohdosta tai paineletkusta. Niitä ei ole mitoitettu vetorasitukselle.

Kiinnitä kestävä köysi kuljetuskahvaan (4) pumpun veteen upottamista varten.

6.6 Valmistele verkkoliitäntä

⚠ Vertaa ennen käyttöönottoa, että tyyppikilvessä ilmoitettu verkkojännite ja verkkotaajuus vastaavat paikallisen sähköverkon arvoja.

⚠ Sähkövirrasta aiheutuva vaara! Huomioi luku4.3.

7. Käyttö

⚠ Jos vedenpinnan taso on liian matala, pumppu käy kuivana. Se lisää pumpun kulumista ja vaurioittaa sitä. Varmista, että vedenpinnan taso on aina riittävän korkealla eikä kuivakäynti ole mahdollista. Jos vedenvirtaus pysähtyy, kytke pumppu välittömästi pois päältä.

⚠ Jos painejohto on suljettu (vesihana tai suihkusuutin) anna pumpun käydä enintään 5 minuuttia. Muuten veden ylikuumeneminen voi vaurioittaa pumppua ja aiheuttaa vaaroja.

7.1 Automaattinen käyttö (Päälle-/poiskytkentäautomatiikka)

Ohjelman kytkeminen pois päältä tai pysäyttäminen:
Paina mitä tahansa painiketta (T1–T6) TAI vedä pistoke irti pistorasiasta.

Huomautus: Ohjelmasta määräytyen painikkeen T5 asettaminen yhdessä painikkeen T6 kanssa ei ole mahdollista.

Kuva B.

Alempi painike / OFF: Paina jotakin painiketta painikkeista (T1–T4) halutun poiskytkentäkorkeuden määrittämiseksi – siis kyseessä on vedenpinnan taso, jonka alittuessa pumppu pysähtyy automaattisesti.

Ylempi painike / ON: Paina jotakin painiketta painikkeista (T1–T4) halutun kytkentäkorkeuden määrittämiseksi – siis kyseessä on vedenpinnan taso, jonka ylittyessä pumppu käynnistyy automaattisesti.

Huomautus: Asetetut arvot tallennetaan, siten niiden asetukset säilyvät yhä edelleen esim. virtakatkoksen jälkeen tai kun verkkopistoke on irrotettu pistorasiasta.

7.2 Manuaalinen käyttö / Pintaimu

Ohjelman kytkeminen pois päältä tai pysäyttäminen:
Paina mitä tahansa painiketta (T1–T6) TAI vedä pistoke irti pistorasiasta.

Jatkuva käyttö: Katso kuva C.
Paina painikkeita T5 ja T6 samanaikaisesti 2 sekunnin ajan. Pumppu käy jatkuvasti.

Käyttö 10 minuutin ajan: Katso kuva D.
Paina painikkeita T4 ja T5 samanaikaisesti 2 sekunnin ajan. Pumppu käy 10 minuutin ajan.

Käyttö 20 minuutin ajan: Katso kuva E.
Paina painikkeita T3 ja T4 samanaikaisesti 2 sekunnin ajan. Pumppu käy 20 minuutin ajan.

Pintaimu: Katso kuva F.
(KP 200-35 ASF Inox: Pumpun jalustan (10) säätö pintaimua varten.)
Paina painikkeita T1 ja T2 samanaikaisesti 2 sekunnin ajan. Jos pumppu sen jälkeen upotetaan veteen, asetettu ohjelma käynnistyy automaattisesti. Pumppu käy 3 minuutin ajan.

⚠ **Älä jätä pumppua valvomatta. On olemassa vaara, että pumppu käy veden pinnan ollessa matala ja vahingoittuu sen vuoksi!**
Irrota heti pistoke pistorasiasta, jos pumppu imee ilmaa.
Pintaimu vain lyhytaikaisesti.

7.3 Asennus

⚠ Älä ylitä sallittua enimmäisupotussyvyyttä (katso luku 13. Tekniset tiedot).

Kun upotat pumpun, pidä se vinossa asennossa, jotta alapuolelle ei muodostu ilmatyynyä, joka estää imemisen. Oikaise sen jälkeen suoraan.

Huolehdi siitä, että pumppu seisoo tukevasti.

Aseta pumppu siten, että imualue (5) ei tukkeudu vieraista esineistä. Aseta pumppu tarvittaessa alustalle.

Pumppua voidaan käyttää myös ripustettuna köyteen, jotta pumppu pysyy poissa kerääntyneestä hiekasta tai lialta:
1. Laske pumppu köyden varassa kaivoon tai kaivantoon. Verkkojohtoa ja paineletkua ei saa rasittaa vedolla.
2. Kiinnitä köysi.

Päälle-/poiskytkentä
Päällekytkentä: Työnnä verkkopistoke verkkopistorasiaan. Huomio! Pumppu käynnistyy välittömästi.

Poiskytkentä: Vedä verkkopistoke irti.

7.4 Pakkasvaaran uhatessa

⚠ Pakkanen (< 4 °C) tuhoaa pumpun ja lisävarusteet, koska niissä on aina vettä!

Pakkasvaaran uhatessa irrota pumppu ja lisävarusteet ja säilytä ne pakkaselta suojassa (katso luku 8.2).

8. Huolto, varastointi

⚠ Vaara!
Aina ennen pumpun parissa tehtäviä töitä:
- Irrota verkkopistoke virtalähteestä.
- Varmista, että pumppu ja siihen liitetyt lisävarusteet ovat paineettomia.
- Tässä kuvattuja huolto- ja korjaustöitä laajempia tehtäviä saavat suorittaa vain alan ammattilaiset.

8.1 Säännöllinen huolto

Tarkasta pumppu ja lisävarusteet, erityisesti sähköosat ja painetta johtavat osat, vaurioiden varalta, korjauta tarvittaessa.

Tarkasta painejohdot vuotojen varalta.

Pumpun säännöllinen puhdistus:
1. Huuhtele pumppu kirkkaalla vedellä. Poista takertunut lika harjalla.
2. Pumpun huuhtelu sisäpuolelta: Upota pumppu kirkkaalla vedellä täytettyyn säiliöön ja kytke se hetkeksi päälle.

8.2 Pumpun irrottaminen ja säilyttäminen

- Irrota verkkopistoke virtalähteestä.
- Avaa painejohto (käännä vesihana tai suihkusuutin auki), anna kaiken veden valua pois.
- Tyhjennä pumppu täydellisesti, irrota sitä varten paineletku.
- Kiedo kaapeli kaapelipidikkeeseen (2).
- Säilytä pumppu jäätymättömässä varastotilassa (vähintään 5 °C).
- Säilytä lasten ulottumattomissa.

9. Häiriöiden korjaus

⚠ Vaara!
Aina ennen pumpun parissa tehtäviä töitä:
- Irrota verkkopistoke virtalähteestä.
- Varmista, että pumppu ja siihen liitetyt lisävarusteet ovat paineettomia.

Pumppu ei käy
- Ei verkkojännitettä.
  - tarkasta sähköjohto, pistoke, pistorasia ja sulake.
- Liian alhainen verkkojännite.
  - Käytä jatkojohtoa, jonka johtimien poikkipinta-ala on riittävän suuri.
- Ylikuormitussuoja: automaattinen kytkeytyminen pois päältä ylikuumenemisvaaran ilmetessä.
  - Jäähtymisen jälkeen pumppu käynnistyy itsestään.
  - Selvitä ja korjaa ylikuumenemisen aiheuttaja. Vesi on liian lämmintä? Pitkäkestoinen pumppaus painejohdon ollessa suljettuna? Imualue tukkeutunut, pumppu jumittunut vieraan kappaleen vuoksi?
- Uimurikytkin ei kytke pumppua päälle vedenpinnan tason noustessa.
  - Varmista, että uimurikytkin pääsee liikkumaan riittävästi.
  - Jos pumppu ei kytkeydy päälle, vaikka uimurikytkimellä on riittävä liikkumavara, korjauta pumppu.

Moottori hurisee, ei käynnisty
- Pumppu jumittunut vieraan kappaleen vuoksi.
  - Puhdista pumppu. Katso luku 8.

Pumppu ei pumppaa asianmukaisesti
- Painejohdin nurjahtanut.
  - Sijoita painejohdin suoraan.
- Imualue tukossa
  - Puhdista, katso luku 8.
- Painejohdin vuotaa.
  - Tiivistä painejohdin, kiristä kierreliitokset.
- Nostokorkeus liian suuri.
  - Noudata maksiminostokorkeutta (katso "Tekniset tiedot").

Pumppu käy äänekkäästi
- Pumppu imee ilmaa.
  - Varmista, että vettä on riittävästi.
  - Vieras kappale (puhdista pumppu)

Pumppu käy jatkuvasti
- Uimurikytkin ei saavuta ala-asentoa.
  - Varmista, että uimurikytkin pääsee liikkumaan riittävästi.

10. Lisätarvikkeet

Käytä ainoastaan alkuperäisiä Metabon lisätarvikkeita.

Käytä vain sellaisia lisätarvikkeita, jotka täyttävät tässä käyttöoppaassa ilmoitetut vaatimukset ja ominaistiedot.

Lisävarusteiden täydellisen valikoiman löydät osoitteesta www.metabo.com tai luettelosta.

11. Korjaus

⚠ Vaara! Tämän pumpun korjaustöitä saavat suorittaa ainoastaan sähköalan ammattilaiset!

Jos tämän pumpun verkkoliitäntäjohto vaurioituu, anna valmistajan tai valmistajan huoltopalvelun vaihtaa se vaarojen välttämiseksi uuteen.

Jos Metabo-pumput tarvitsevat korjausta, ota yhteyttä Metabo-edustajaasi. Katso osoitteet osoitteesta www.metabo.com.

Lähetystä varten: Tyhjennä pumppu kokonaan.

Varaosaluettelot voit ladata osoitteesta www.metabo.com.

12. Ympäristönsuojelu

Noudata käytöstä poistettujen pumppujen, pakkausten ja lisätarvikkeiden ympäristöystävällistä hävittämistä ja kierrätystä koskevia kansallisia määräyksiä.

Pakkausmateriaalit on hävitettävä paikallisia määräyksiä noudattaen niiden tunnisteiden mukaisesti. Lisätietoa löytyy osoitteessa ww.metabo.com kohdassa Asiakaspalvelu.

Vain EU-maita koskien: Älä hävitä sähkötyökaluja sekajätteen mukana! Sähkö- ja elektroniikkalaiteromua koskevan EU-direktiivin 2012/19/EU ja sen kansallisen täytäntöönpanon mukaan käytetyt sähkötyökalut on kerättävä erikseen ja toimitettava ympäristöä säästävään kierrätykseen.

13. Tekniset tiedot

Selitykset sivulla 3 annetuille tiedoille.

Pidätämme oikeuden teknisen kehityksen vaatimien muutoksien tekemiseen.

Pumpun ominaiskäyrä (kaavio, sivu 3) ilmoittaa, mikä pumppausteho voidaan saavuttaa eri pumppauskorkeuksilla (imuletkun halkaisija = paineliitännän halkaisija).

U	= verkkojännite
f	= taajuus
P_1	= nimellisteho
I	= nimellisvirta
F	= sulake min.
L	= verkkoliitäntäjohdon pituus
$F_{V,max}$	= maks. pumppausmäärä
$F_{h,max}$	= maks. pumppauskorkeus
$F_{p,max}$	= maks. pumppauspaine
T_{max}	= maks. upotussyvyys
Z_{temp}	= maks. tulolämpötila
K_{max}	= maks. raekoko
S_1	= kotelointiluokka
S_2	= suojausluokka
A	= mitat (P x L x K)
m_1	= paino (verkkojohdon kanssa)
m_2	= paino (ilman verkkojohtoa)

~ vaihtovirta

Annetut tekniset tiedot ovat toleranssien mukaisia (vastaavat asianomaisia voimassa olevia standardeja).

Original bruksanvisning

1. Samsvarserklæring

Vi erklærer på eget ansvar at denne rentvannspumpen (med betegnelse: TP...) / kombipumpen (med betegnelse: KP.) identifisert av type og serienummer *1), tilsvarer alle relevante bestemmelser til direktivene *2) og normene *3). Teknisk dokumentasjon ved *4) – se side 3.

2. Forskriftsmessig bruk

Denne **rentvannspumpen (betegnelse: TP...)** er ment for transport av rent vann i hage og husholdning.

Denne **kombipumpen (betegnelse: KP...)** er ment for transport av rent- og skittenvann i hage og husholdning.

- Finstøvandelen i skittevannen skal ikke være høyere enn 5 %.
- Andelen faststoff i skittenvannet må ikke overstige verdiene for maksimal partikkelstørrelse som er angitt under tekniske data.
- Enhver annen bruk anses som ikke forskriftsmessig og er forbudt.

Typiske bruksområder:
- Sprinkling og vanning av hager og plener fra dyptliggende kilder, brønner eller sisterner.
- Brukes som bruksvannpumpe.
- Utpumping av beholdere, vannbassenger, dreneringssjakter eller oversvømte rom.

Pumpen er ikke beregnet til:
- Industriell eller kommersiell bruk
- Kontinuerlig sirkulasjon (f.eks. i dam)

Pumpen er ikke egnet til transport av:
- Drikkevann
- Matvarer
- Saltvann
- Eksplosive, brennbare, aggressive eller helsefarlige stoffer (f.eks. kjemikalier), olje
- Væsker over 35 °C
- Vann som inneholder sand eller slipende væsker (dette gjelder **ikke** for kombipumpen (KP...))

Dette produktet kan brukes av personer med innskrenket fysiske, sensoriske eller mentale evner eller manglende erfaring eller kunnskap hvis de er under tilsyn eller har fått instruksjon i bruken av utstyret og har forstått hvilke farer som kan oppstå.

Det er ikke tillatt å foreta endringer på pumpen på egenhånd eller bruke deler som ikke er kontrollert og godkjent av produsenten.

Ufagmessig bruk av pumpen strider mot forskriftsmessig bruk og kan medføre uforutsette skader! Brukeren er alene ansvarlig for skader som oppstår pga. uhensiktsmessig bruk.

Generelt gjeldende arbeidsmiljøforskrifter og vedlagt sikkerhetsinformasjon må overholdes.

3. Generelle sikkerhetsanvisninger

For din egen sikkerhet og for å beskytte det elektriske verktøyet, er det viktig at du etterkommer anvisningene i tekster som er merket med dette symbolet!

ADVARSEL – Les bruksanvisningen for å minimere skaderisikoen.

ADVARSEL – Les gjennom alle sikkerhetsanvisninger, instrukser, illustrasjoner og tekniske data som følger med dette utstyret. *Manglende overholdelse av anvisningene nedenfor kan medføre elektrisk støt, brann og/eller alvorlige personskader.*

Oppbevar all sikkerhetsinformasjon og alle anvisninger for fremtidig bruk.
Lån bare ut apparatet ditt sammen med disse dokumentene.

4. Spesielle sikkerhetsanvisninger

Maskinen skal ikke brukes av barn.

Rengjøring og vedlikehold må ikke utføres av barn.

Barn må ikke leke med apparatet.

Ved bruk i svømmebassenger og hagedammer eler omgivelsene rundt, må bestemmelsene i DIN VDE 0100 -702, -738 overholdes.

Pumpen skal ikke brukes hvis det oppholder seg personer i vannet.

Følg lokale regler om dette.

Dra ut støpslet før du arbeider på pumpen. Forsikre deg om at pumpen og tilkoblet tilbehør er uten trykk.

Følgende restfarer består generelt ved bruk av pumper – selv med sikkerhetstiltak er de vanskelige å fjerne helt.

4.1 Fare gjennom ytre påvirkning!

Bruk ikke pumpen i eksplosjonsfarlige rom eller i nærheten av brennbare væsker eller gasser!

4.2 Fare fra varmt vann!

Driv ikke pumpen i mer enn 5 minutter mot lukket trykkledning. Vann som sirkulerer inne i pumpen, varmes opp.

Varmt vann kan føre til skader og utettheter på pumpen og tilkoblingsledningene, noe som kan føre til at varmt vann lekker ut. Skåldingsfare!

Ved feil på pumpen må den kobles fra strømnettet og avkjøles. Før anlegget tas i bruk igjen, må det kontrolleres av en fagperson.

4.3 Fare fra elektrisitet!

Pumpen skal forsynes via en jordfeilbryter (RCD) med utløserstrøm på maks. 30 mA.

Skill pumpen fra nettet før det utføres vedlikehold, installeringer eller renhold eller pumpen demonteres.

Ta ikke på støpselet med våte hender. Trekk alltid i støpselet, ikke i ledningen, når maskinen skal kobles fra strømnettet.

Tilkoblingen skal bare foregå via jordete stikkontakter som er installert, jordet og kontrollert av fagpersoner.

Ta hensyn til nasjonale installasjonsforskrifter.

Strømfeilbryter og stikkontakt med skjøteledning må ligge i et område som ikke kan oversvømmes og er beskyttet mot vann.

Skjøteledningen må ha tilstrekkelig ledertverrsnitt. Kabeltromlene må være viklet helt ut.

Pass på at ikke nettledning og skjøteledning kommer i klem, knekkes, utsettes for strekk eller overkjøres, og unngå kontakt med skarpe kanter, olje eller varme.

Legg skjøteledningen slik at den ikke kan havne i væsken som skal transporteres.

Trekk ut nettpluggen:
- før alt arbeid på pumpen;
- hvis det oppholder seg personer i svømmebassenget eller hagedammen.

De elektriske koblingene må ikke befinne seg i vann, men være plassert på et sted som er sikret mot oversvømmelse. Ved utendørs bruk må de beskyttes mot vannsprut.

4.4 Fare ved feil på pumpen eller fra driftsfeil!

Kontroller pumpen for skader før hver bruk, spesielt nettledning, støpsel og elektriske deler. Livsfare på grunn av elektrisk støt!

En skadet pumpe skal ikke tas i bruk igjen før den har blitt reparert av en fagperson.

Reparer ikke pumpen på egenhånd! Reparasjoner av pumper skal utelukkende utføres av fagfolk.

⚠ For å unngå vannskader, f.eks. oversvømmelse i rom, forårsaket av maskinfeil eller mangler:
- Planlegg egnede sikkerhetstiltak, f.eks.: alarminnretning eller oppsamlingskar med overvåkning

Produsenten tar intet ansvar for eventuelle skader som er forårsaket av
- at pumpen ikke er brukt forskriftsmessig.
- at pumpen ble overbelastet på grunn av kontinuerlig drift.
- at pumpen ikke har vært brukt eller oppbevart på et frostfritt sted.
- at det er utført egenhendige endringer på pumpen. Elektriske pumper skal alltid repareres av elektrofagfolk!
- at det er brukt reservedeler som ikke er kontrollert og godkjent av produsenten.
- at det er brukt uegnet installasjonsmateriale (armaturer, tilkoblingsledninger osv.).

Ved bruk av universal-rotasjonskoblinger (bajonettkoblinger) skal det kun brukes utførelser med ekstra festering for å sikre at det er tett.

Smøremidler som renner ut kan skitne til væsken.

5. Oversikt

Se side 2.

1 Klemmer i kabeloppbevaring
2 Kabeloppbevaring
3 Holdeskinne
4 Transporthåndtak (også for feste av tau)
5 Innsugningsområde
6 Multiadapter
7 Forbindelseselement
8 Knapp for å ta av multiadapter
9 Vinkelstykke
10 Pumpefot*
11 Bajonettlukking *
12 Skyver (for å stille høyden på pumpefoten) *

* Følger ikke med i leveransen / modellavhengig

6. Montering, oppstilling, før idriftsetting

6.1 KP 200-35 ASF Inox: still inn på skittenvann / rentvann / flatsuging

Merk: Maks. partikkelstørrelse står angitt på bajonettlukkingen (11).

Fig. I.

For skittenvann og rentvann: drei pumpefoten (10) med klokken og trekk den nedover; drei deretter mot klokken.
(I denne stillingen er transportytelsen størst).

For flatsuging av rentvann: drei pumpefoten (10) med klokken og skyv den oppover; drei deretter mot klokken.

6.2 TP 95 ASF Inox: Stille inn høyden på pumpefoten / stille inn flatsuging

Fig. H.

Føttene kan kjøres ut eller inn for å tilpasse pumpen til forholdene.

For **maksimal transportkapasitet** skyves skyveren (12) mot høyre.

For **maksimal flatsuging** skyves skyveren (12) mot venstre.

6.3 Plassere kabeloppbevaringen (2)

Fig. A. Trykk sammen klemmene (1) og skyv kabeloppbevaringen (2) ovenfra, inn på holdeskinnen (3). Vikle opp kabelen ved behov og når pumpen lagres.

6.4 Koble til trykkledning

Fig. G. Trykk på knappen (8) og trekk multiadapteren (6) av fra det dreibare vinkelstykket (9).

Merk: For best transportytelse kan multiadapteren (6) kappes slik at den passer til den innvendige diameteren til trykkledningen. (For ikke å forminske den innvendige diameteren mer enn nødvendig).

Skyv trykkledningen inn på multiadapteren (6) og sikre med en slangeklemme. Evt. kan det skrus på en trykkledning med passende gjenge. (Trykkledning og slangeklemme følger ikke med i leveransen. Følg produsentens monteringsanvisninger.)

Stikk multiadapteren (6) inn på vinkelstykket (9) til den går i inngrep. Sjekk at det sitter godt fast.

⚠ Ved ufagmessig montering og bruk av deler som ikke er trykkfaste kan trykkledningen sprekke under bruk. Væske som spruter ut under høyt trykk kan forårsake skade!

Alle deler av trykkledningen må være trykkfaste og fagmessig montert.

Egnet installasjonsmateriale:
- trykkbestandig (minst 10 bar)
- varmebestandig (minst 100 °C)

6.5 Feste tauet

⚠ Fare for elektrisk støt! Pumpen skal ikke løftes i nettledningen eller trykkslangen. De er ikke dimensjonert for den type belastning.

Fest et solid tau i transporthåndtaket (4) og bruk det til å senke pumpen ned i vannet.

6.6 Forberede nettilkoblingen

⚠ Kontroller før bruk at nettspenningen og nettfrekvensen på typeskiltet stemmer overens med strømnettets spesifikasjoner.

⚠ Fare ved elektrisitet! Følg anvisningen i kapittel 4.3.

7. Bruk

⚠ Ved for lav vannstand går pumpen tørr. Det gir økt slitasje og skade på pumpen. Forviss deg om at vannstanden alltid er tilstrekkelig så tørrgang kan utelukkes. Hvis vannstrømmen opphører må pumpen stanses umiddelbart.

⚠ Hvis trykkledningen er stengt (vannkran eller dyse), kan pumpen gå i maks. 5 minutter, ellers kan vannet overopphetes og føre til skade på pumpen.

7.1 Automatisk drift (Inn-/utkoblingsautomatikk)

For å koble ut eller stanse programmet:
Trykk en tilfeldig tast (T1 til T6) ELLER trekk ut støpselet.

Merk: Egenskaper i programmet gjør at T5 og T6 ikke kan stilles inn sammen.

Fig. B.

Nedre tast / OFF: Trykk en av tastene (T1 til T4), for å bestemme utkoblingshøyden. Når vannet går under dette nivået vil pumpen stanse automatisk.

Øvre tast / ON: Trykk en av tastene (T2 bis T6), for å bestemme innkoblingshøyden. Når vannet går over dette nivået vil pumpen starte automatisk.

Merk: De innstilte verdiene lagres så de gjelder selv om strømmen går eller støpselet trekkes ut.

7.2 Manuell drift / flatsuging

For å koble ut eller stanse programmet:
Trykk en tilfeldig tast (T1 til T6) ELLER trekk ut støpselet.

Permanent drift: Se fig. C.
Trykk tastene T5 og T6 samtidig i 2 sekunder. Pumpen går permanent.

Drift i 10 minutter: Se fig. D.
Trykk tastene T4 og T5 samtidig i 2 sekunder. Pumpen går i 10 minutter.

Drift i 20 minutter: Se fig. E.
Trykk tastene T3 og T4 samtidig i 2 sekunder. Pumpen går i 20 minutter.

Flatsuging: Se fig. F.
(KP 200-35 ASF Inox: Still pumpefoten (10) inn på flatsuging.)
Trykk tastene T1 og T2 samtidig i 2 sekunder. Hvis pumpen deretter senkes under vann, vil det innstilte programmet starte automatisk. Pumpen går i 3 minutter.

⚠ **La ikke pumpen gå uten oppsyn hele tiden. Det er fare for at senkepumpen går tørr og skades hvis vannstanden blir for lav! Trekk ut støpselet / koble ut pumpen umiddelbart hvis den suger inn luft. Flatsuging skal bare gjøres i kort tid.**

7.3 Oppstilling

⚠ Maksimal tillatt neddykkingsdybde må ikke overskrides (se kapittel 13. Tekniske data).

Når den senkes ned skal pumpen holdes lett på skrå, så det ikke danner seg et luftlag på undersiden som hindrer sugingen. Deretter rettes den opp igjen.

Sørg for en sikker stand for pumpen.

Still opp pumpen slik at innsugningsområdet (5) ikke kan blokkeres av fremmedlegemer. Sett eventuelt pumpen på et underlag.

Pumpen kan også drives hengende på et tau for å holde pumpen på avstand fra avleiret sand eller smuss:
1. Senk pumpen med et tau ned i en brønn eller sjakt. Nettledning og trykkslange skal ikke strekkbelastes.
2. Feste tauet.

Start og stopp
Innkobling: Sett nettpluggen i en stikkontakt. Forsiktig! Pumpen starter ev. umiddelbart.

Utkoblig: Trekk ut nettpluggen.

7.4 Ved frostfare

⚠ Frost (< 4 °C) kan ødelegge pumpen og tilbehøret, siden de alltid inneholder vann!

Demonter og oppbevar maskin og tilbehør på et frostsikkert sted (se kapittel 8.2).

8. Vedlikehold, lagring

Fare!
Før alt arbeid på pumpen:
- Trekk ut støpselet.
- Forsikre deg om at pumpen og tilkoblet tilbehør er uten trykk.
- Vedlikeholds- eller reparasjonsarbeider utover det som er beskrevet her, må kun utføres av fagfolk.

8.1 Regelmessig vedlikehold

Kontroller om det er skader på pumpe og tilbehør, spesielt elektriske og trykkførende deler, og reparer om nødvendig.

Kontroller trykkledninger for lekkasje.

Pumpen rengjøres regelmessig:
1. Skyll av pumpen med rent vann. Smuss som sitter hardt kan fjernes med børste.
2. Innvendig rengjøring av pumpen: Dypp pumpen i en beholder med rent vann og koble den kort inn.

8.2 Demontering og oppbevaring av pumpen

- Trekk ut støpselet.
- Åpne trykkledningen (skru opp vannkranen eller sprøytedysen), og la alt vannet renne ut.
- Tøm pumpen helt; gjør slik: Ta av trykkledningen.
- Vikle kabelen opp på kabeloppbevaringen (2).
- Oppbevar pumpen i et frostsikkert rom (min. 5 °C).
- Oppbevares utilgjengelig for barn.

9. Utbedring av feil

Fare!
Før alt arbeid på pumpen:
- Trekk ut støpselet.
- Forsikre deg om at pumpen og tilkoblet tilbehør er uten trykk.

Pumpen går ikke
- Ingen elektrisk spenning:
  - Kontroller kabel, støpsel, stikkontakt og sikring.
- For lav nettspenning.
  - Bruk en skjøteledning med tilstrekkelig ledertverrsnitt.
- Overbelastningsvern: Automatisk utkobling ved mulighet for overoppheting.
  - Så snart den er avkjølt, starter pumpen på nytt av seg selv.
  - Årsaken for overopphetingen elimineres. Er vannet for varmt? Pumping over lang tid med stengt trykkledning? Innsugsområdet tilstoppet, pumpen blokkert av fremmedelementer?
- Flottørbryteren kobler ikke inn pumpen ved stigende vannstand.
  - Se til at flottørbryteren kan bevege seg i tilstrekkelig grad.
  - Når flottørbryteren ikke kobles inn til tross for bevegelsesfrihet for flottørbryteren: reparer pumpen.

Motoren brummer, men starter ikke
- Pumpen er blokkert av et fremmedelement.
  - Pumpen rengjøres. Se kapittel 8.

Pumpen transporterer ikke riktig
- Trykkledningen har en knekk.
  - Legg trykkledningen rett.
- Innsugsområdet er tilstoppet.
  - Rengjør; se kapittel 8.
- Trykkledningen er utett.
  - Tett trykkledningen, skru til forskruingene.
- Transporthøyden er for stor.
  - Overhold angitt maksimal transporthøyde (se “tekniske data”).

Pumpen lager mye støy
- Pumpen suger inn luft.
  - Forsikre deg om at det er nok vann i systemet.
  - Fremmedlegemer (rengjør pumpen)

Pumpen går permanent
- Flottørbryteren oppnår ikke nedre posisjon.
  - Se til at flottørbryteren kan bevege seg i tilstrekkelig grad.

10. Tilbehør

Bruk kun originalt Metabo-tilbehør.

Bruk kun tilbehør som oppfyller kravene og spesifikasjonene som angis i denne bruksanvisningen.

Det komplette tilbehørsprogrammet finner du på www.metabo.com eller i katalogen.

11. Reparasjon

Fare! Denne pumpen skal alltid repareres av elektrofagfolk!

For å unngå fare må en skadet nettledning på denne pumpen byttes av produsenten eller en autorisert kundeservice.

Hvis du har en Metabo pumpe som trenger reparasjon, kan du ta kontakt med en representant for Metabo. Adresser finner du på www.metabo.com.

For forsendelse; Pumpen må tømmes fullstendig.

Du kan laste ned reservedelslister fra www.metabo.com.

12. Miljøvern

Følg nasjonale forskrifter for miljøvennlig deponering og resirkulering av gamle pumper, emballasje og tilbehør.

Emballasjematerialene må kasseres i henhold til merkingen og kommunale retningslinjer. Du finner mer informasjon på www.metabo.com i området Service.

Gjelder kun land i EU: Elektroverktøy skal ikke kastes i husholdningsavfallet! Iht. EU-direktiv 2012/19/EU om kasserte elektriske og elektroniske produkter og omsetting av direktivet til nasjonal rett, må kassert elektroverktøy samles spesielt og bringes til miljøvennlig gjenvinning.

13. Tekniske data

Forklaringer til opplysningene på side 3.

Med forbehold om endringer grunnet tekniske forbedringer.

Pumpekarakteristikken (diagram på side 3) viser hvilke pumpemengder som kan oppnås, avhengig av pumpehøyde (sugeslange-diameter = trykktilkobling-diameter).

U = Nettspenning
f = Frekvens
P_1 = Nominell effekt
I = Nominell strøm
F = Sikring min.
L = Lengde på nettledning
$F_{V,max}$ = maks. pumpemengde
$F_{h,max}$ = maks. pumpehøyde
$F_{p,max}$ = maks. pumpetrykk
T_{max} = Maks. neddykkingsdybde
S_{temp} = maks. tilførselstemperatur
K_{max} = maks partikkelstørrelse
S_1 = Beskyttelsesgrad
S_2 = Beskyttelsesklasse
A = Dimensjoner (LxBxH)
m_1 = vekt (med nettkabel)
m_2 = Vekt (uten nettkabel)

~ Vekselstrøm

Angitte tekniske data kan variere (i henhold til de gjeldende standardene).

Original brugsanvisning

1. Overensstemmelseserklæring

Vi erklærer under eneansvar: Denne rentvandspumpe (betegnelse: TP...) / kombipumpe (betegnelse: KP...), identificeret ved angivelse af type og serienummer *1), opfylder alle relevante bestemmelser i direktiverne *2) og standarderne *3). Teknisk dossier ved *4) - se side 3.

2. Apparatets formål

Denne **rentvandspumpe (betegnelse: TP...)** er beregnet til pumpning af rent vand i hus og haveområde.

Denne **kombipumpe (betegnelse: KP...)** er beregnet til pumpning af rent vand og spildevand i hus og haveområde.

- Andelen af partikler i spildevandet må ikke være større end 5 %.
- Partikelstørrelsen i det snavsede vand må ikke overstige den maks. angivne kornstørrelse i de tekniske data.
- Al anden brug anses som værende i modstrid med anvendelsesformålet og er forbudt.

Typiske anvendelsesområder:
- Sprinklervanding og vanding af have og græsplæner fra dybereliggende kilder, brønde eller cisterner.
- Anvendelse som brugsvandpumpe.
- Udpumpning fra beholdere, vandbassiner, drænbrønde eller oversvømmede rum.

Pumpen er ikke beregnet til:
- Industriel eller erhvervsmæssig brug
- Konstant cirkulation (f.eks. i dam)

Pumpen egner sig ikke til transport af:
- Drikkevand
- Fødevarer
- Saltvand
- eksplosive, brændbare, aggressive eller sundhedsfarlige stoffer (f.eks. kemikalier) samt fækalier, olier
- Væsker over 35 °C
- sandholdigt vand og slibende væsker (dette gælder **ikke** for kombipumpe (KP...))

Udstyr kan anvendes af personer med nedsatte fysiske, sensoriske eller mentale evner eller manglende erfaring og viden, hvis de overvåges eller instrueres i en sikker brug, og forstår de heraf medfølgende farer.

Ændringer af pumpen på eget initiativ samt brug af dele, som ikke er testet og godkendt af producenten, er ikke tilladt.

Enhver forkert anvendelse af pumpen er i strid med bestemmelserne og kan medføre uforudsete skader! Brugeren bærer alene ansvaret for skader på grund af anvendelse til andre formål end de tiltænkte.

Generelt anerkendte forskrifter om ulykkesforebyggelse og vedlagte sikkerhedsanvisninger skal overholdes.

3. Generelle sikkerhedsanvisninger

Vær for din egen og udstyrets sikkerhed opmærksom på de tekststeder, der er markeret med dette symbol!

ADVARSEL – læs brugsanvisningen for at minimere risikoen for personskader.

ADVARSEL – Læs alle sikkerhedsanvisninger, anvisninger, illustrationer og tekniske data, som dette apparat er forsynet med. *Hvis anvisningerne nedenfor ikke overholdes, er der risiko for elektrisk stød, brand og/eller alvorlige personskader.*

Gem alle advarsler og instruktioner til senere brug.
Videregiv kun dit udstyr sammen med disse dokumenter.

4. Særlige sikkerhedsanvisninger

Apparatet må ikke benyttes af børn.

Rengøring og vedligeholdelse må ikke udføres af børn.

Lad ikke børn lege med udstyret.

Ved anvendelse af pumpen i svømmebassiner og havebassiner og i disses beskyttelseszoner skal bestemmelserne iht. DIN VDE 0100 -702, -738 overholdes.

Pumpen må ikke benyttes, hvis der opholder sig personer i vandet.

De lokale forskrifter skal ligeledes overholdes.

Træk stikket ud før samtlige arbejder på pumpen. Kontroller, at pumpen og tilsluttet tilbehør er uden tryk.

De følgende resterende risici består primært ved anvendelse af pumper – de kan heller ikke udelukkes helt med sikkerhedsforanstaltninger.

4.1 Fare på grund af ydre påvirkninger!

Pumpen må ikke anvendes i rum, der er udsat for eksplosionsfare eller i nærheden af brandfarlige væsker eller gasser!

4.2 Fare grundet varmt vand!

Pumpen må betjenes i maksimalt 5 minutter mod en lukket trykledning. Vand, som cirkuleres inde i pumpen, opvarmes.

Varmt vand kan medføre skader og utætheder på pumpen og tilslutningsledningerne, og varmt vand kan strømme ud. Risiko for forbrændinger!

Frakobl pumpen fra strømnettet i tilfælde af fejl, og lad den afkøle. Inden det tages i brug igen skal det kontrolleres af faguddannet personale, at anlægget fungerer fejlfrit.

4.3 Fare på grund af elektricitet!

Pumpen skal forsynes med en nominel fejlstrøm på højst 30 mA via et fejlstrømsrelæ (RCD).

Pumpen skal frakobles fra nettet før gennemførsel af installations-, vedligeholdelses- og rengøringsarbejder eller hvis pumpen afmonteres.

Tag ikke om stikket med våde hænder! Træk altid strømstikket ud i selve stikket, ikke i kablet.

Tilslutningen må kun ske med beskyttelseskontakt-stikdåser, som er korrekt installeret, jordet og kontrolleret.

Nationale installationsforskrifter skal overholdes.

Stikkontakten til beskyttelseskontakten eller stikforbindelsen med et forlængerkabel skal befinde sig i et område, der er sikret mod oversvømmelse og beskyttet mod vand.

Forlængerkabler skal have et tilstrækkeligt stort tværsnit. Kabeltromler skal være rullet helt ud.

Strømkabel og forlængerledning må ikke knækkes, klemmes, strækkes eller køres over; de skal beskyttes mod skarpe kanter, olie og varme.

Forlængerledningen skal lægges således, at den ikke kommer i kontakt med den væske, der skal pumpes.

Træk netstikket ud:
- før samtlige arbejder på pumpen;
- hvis der befinder sig personer i svømmebassinet eller havedammen.

De elektriske forbindelser må ikke ligge i vandet og skal befinde sig på et sted, der er sikret mod oversvømmelse. Ved anvendelse udendørs skal de sikres mod stænkvand.

4.4 Fare på grund af mangler eller fejl på pumpen!

Kontroller pumpen, især strømkabel, strømstik og elektriske dele for eventuelle skader, før hver idriftsættelse. Livsfare på grund af elektrisk stød!

En beskadiget pumpe må først tages i brug igen, når den er repareret fagligt korrekt.

Du må ikke selv reparere pumpen! Kun fagfolk må udføre reparationer på pumper.

⚠ Undgå vandskader, f.eks. oversvømmede rum, på grund af fejl eller mangler på apparatet på følgende måde:
- Træf egnede sikkerhedsforanstaltninger, f.eks. alarmanordning eller opsamlingsbeholder med overvågning

Producenten påtager sig intet ansvar for evt. skader, der opstår ved, at
- pumpen ikke er brugt iht. den tilsigtede brug.
- pumpen er overbelastet på grund af permanent drift.
- pumpen ikke er betjent og opbevaret beskytte mod frost.
- der er gennemført ændringer på pumpen på eget initiativ. Reparationer på pumpen må kun udføres af en elektriker!
- Der blev anvendt reservedele, der ikke er afprøvet og godkendt af producenten.
- der blev anvendt uegnet reparationsmateriale (armaturer, tilslutningsledninger osv.).

Ved anvendelse af universaldrejekoblinger (bajonetkoblinger) må der kun anvendes udførelser med ekstra monteringsring af hensyn til en sikker tætning.

Der kan opstå tilsmudsninger af væsken på grund af udtrængende smøremidler.

5. Oversigt

Se side 2.

1 Klemmeelementer på kabeldepotet
2 Kabeldepot
3 Holdeskinne
4 Transportgreb (også til fastgørelse af et tov)
5 Indsugningsområde
6 Multiadapter
7 Samlestykke
8 Håndtag til fjernelse af multiadapteren
9 Vinkelstykke
10 Pumpefod *
11 Bajonetlås *
12 Skyder (til at indstille højden på pumpefoden) *

* Ikke indeholdt i leveringsomfanget / afhænger af model

6. Montering, opstilling, før idriftsættelse

6.1 KP 200-35 ASF Inox: indstilling til spildevand / rent vand / fladudsugning

Bemærk: Den maks. kornstørrelse er angivet på bajonetlåsen (11).

Ill. I.

For spildevand og rent vand: Drej pumpefoden (10) i urets retning og træk nedad, og drej den herefter mod urets retning.
(I denne position er effekten størst).

For fladudsugning af rent vand: Drej pumpefoden (10) i urets retning og skub opad, og drej den herefter mod urets retning.

6.2 TP 95 ASF Inox: indstilling af højden på pumpefoden / indstilling af fladudsugning

Ill. H.

Med fødder, der kan køres ud / ind, kan pumpen tilpasses efter kravene.

For **maksimal pumpeeffekt** skal skyderen (12) skydes til højre.

For **maksimal fladudsugning** skal skyderen (12) skydes til venstre.

6.3 Montering af kabeldepot (2)

Ill. A. Tryk klemmeelementerne (1) sammen og skub kabeldepotet (2) oppefra og ned på holdeskinnen (3). Kablet skal vikles op ved behov og ved opbevaring.

6.4 Tilslutning af trykledning

III. G. Tryk på håndtaget (8) og træk multiadapteren (6) af det drejelige vinkelstykke (9).

Bemærk: For en optimal effekt skal multiadapteren (6) saves af således, at den passer til den indvendige diameter af trykledningen. (For ikke at formindske den indvendige diameter unødigt).

Skub trykledningen på multiadapteren (6) og fastgør den med en slangeklemme. Hhv. skru en trykledning med et passende gevind på. (Trykledningen og slangeklemmen er ikke indeholdt i leveringsomfanget. Følg producentens monteringsanvisninger.)

Sæt multiadapteren (6) på vinkelstykket (9) indtil den går i indgreb. Kontroller, at monteringen er korrekt.

⚠ I tilfælde af ikke-trykresistente dele og ikke-fagmæssig korrekt montering kan trykledningen sprænge under driften. Du kan komme til skade på grund af væske, der sprøjter ud under højt tryk!

Alle dele af trykledningen skal være trykresistente og monteres fagmæssigt korrekt.

Egnet installationsmateriale:
- trykbestandig (min. 10 bar)
- varmebestandig (min. 100 °C)

6.5 Fastgørelse af tovet

⚠ Fare for strømstød! Løft ikke pumpen på netkablet eller på trykslangen. De er ikke beregnet til trykbelastning.

Fastgør et stabilt tov på transportgrebet (4) for at sænke pumpen ned i vandet på dette.

6.6 Forberedelse af nettilslutning

⚠ Før du tager produktet i brug, skal du kontrollere, at den angivne netspænding og frekvens på typeskiltet stemmer overens med data for din strømforsyning.

⚠ Der er fare på grund af elektricitet! Følg kapitel 4.3.

7. Drift

⚠ Pumpen løber tør ved en for lav vandstand. Dette fører til øget slid og skader på pumpen. Sørg for at vandstanden altid er tilstrækkelig, og at et tørløb er udelukket. Stopper vandflowet, skal man omgående slukke for pumpen.

⚠ Ved lukket trykledning (vandhane hhv. sprøjtedyse) må pumpen højst køre i 5 minutter, da der ellers kan opstå skader og farer i pumpen på grund af en overophedning af vandet.

7.1 Automatisk drift (Tænd-/sluk-automatik)

Til nedlukning eller stop af programmet:
Tryk på en tast (T1 til T6) ELLER træk netstikket ud.

Bemærk: programbetinget er indstilling af tast T5 sammen med tast T6 ikke mulig.

III. B.

Nederste tast / OFF: tryk på en af tasterne (T1 til T4) for at fastlægge den ønskede frakoblingshøjde - altså den vandstand, hvor pumpen automatisk stopper, hvis vandstanden er lavere.

Øverste tast / ON: tryk på en af tasterne (T2 til T6) for at fastlægge den ønskede tilkoblingshøjde - altså den vandstand, hvor pumpen automatisk starter, hvis vandstanden overskrides.

Bemærk: De indstillede værdier gemmes, for at de f.eks. efter et strømsvigt, eller efter at netstikket er trukket ud, stadigt er indstillede.

7.2 Manuel drift / fladudsugning

Til nedlukning eller stop af programmet:
Tryk på en tast (T1 til T6) ELLER træk netstikket ud.

Kontinuerlig drift: se ill. C.
Tryk samtidigt på tasterne T5 og T6 i 2 sekunder. Pumpen kører konstant.

Drift i 10 minutter: se ill. D.
Tryk samtidigt på tasterne T4 og T5 i 2 sekunder. Pumpen kører i 10 minutter.

Drift i 20 minutter: se ill. E.
Tryk samtidigt på tasterne T3 og T4 i 2 sekunder. Pumpen kører i 20 minutter.

Fladudsugning: se ill. F.
(KP 200-35 ASF Inox: indstilling af pumpefod (10) på fladudsugning.)
Tryk samtidigt på tasterne T1 og T2 i 2 sekunder. Nedsænkes pumpen derefter under vand, starter det indstillede program automatisk. Pumpen kører i 3 minutter.

⚠ **Efterlad ikke pumpen uden opsyn. Der er fare for, at pumpen løber tør og beskadiges ved for lav vandstand!**
Træk straks stikket ud / sluk, når pumpen suger luft ind.
Overfladesugning må kun udføres i kort tid.

7.3 Opstilling

⚠ Overskrid ikke den maksimalt tilladte dybde (se kapitel 13. Tekniske data).

Ved nedsænkning skal pumpen holdes en smule skråt, så der ikke dannes luftpuder på undersiden, som hindrer indsugningen. Ret den derefter ud igen.

Sørg for, at pumpen står stabilt.

Opstil pumpen således, at indsugningsområdet (5) ikke kan blokeres af fremmedlegemer. Sæt om nødvendigt pumpen på et underlag.

Pumpen kan også anvendes, når den hænger i en wire, for at holde aflejret sand eller snavs på afstand af pumpen:
1. Sænk pumpen ned i en brønd eller skakt på et tov. Netkabel og trykslange må ikke trækbelastes.
2. Fastgør tovet.

Tænd og slukning
Tænd: Indsæt netstikket i en netstikkontakt. NB! Pumpen starter evt. omgående.

Sluk: Træk netstikket ud.

7.4 Ved risiko for frost

Frost (< 4 °C) ødelægger pumpe og tilbehør, da de altid indeholder vand!

Ved risiko for frost skal pumpen og tilbehøret demonteres og opbevares beskyttet mod frost (se kapitel 8.2).

8. Vedligeholdelse, opbevaring

Fare!
Før samtlige arbejder på pumpen:
- Træk netstikket ud.
- Kontroller, at pumpen og tilsluttet tilbehør er uden tryk.
- Anden form for vedligeholdelse eller reparation end det, der er beskrevet her, må kun udføres af fagfolk.

8.1 Regelmæssig vedligeholdelse

Kontroller pumpe og tilbehør, især elektriske og trykførende dele, for skader, og få dem i givet fald repareret.

Kontroller trykledninger for utætheder.

Rengør pumpen regelmæssigt:
1. Skyl pumpen af med rent vand. Fjern genstridigt snavs med en børste.
2. For at kunne skylle pumpen af indvendigt, skal du sænke pumpen ned i en beholder med rent vand og starte den kortvarigt.

8.2 Demontering og opbevaring af pumpe

- Træk netstikket ud.
- Åbn trykledningen (skru vandhanen eller sprøjtedysen op), og lad alt vandet løbe ud.
- Tøm pumpen fuldstændigt: Fjern trykledningen.
- Vikl kablet op på kabeldepotet (2).
- Opbevar pumpen i et frostfrit rum (min. 5 °C).
- Skal opbevares utilgængeligt for børn.

9. Afhjælpning af fejl

Fare!
Før samtlige arbejder på pumpen:
- Træk netstikket ud.
- Kontroller, at pumpen og tilsluttet tilbehør er uden tryk.

Pumpen kører ikke
- Ingen forsyningsspænding.
  - Kabel, stik, stikdåse og sikring kontrolleres.
- For lav netspænding.
  - Benyt et forlængerkabel med et tilstrækkeligt stort tværsnit.
- Overbelastningssikring: Automatisk frakobling ved truende overophedning.
  - Efter afkølingen starter pumpen af sig selv.
  - Afhjælp årsagen til overophedningen. Er vandet for varmt? Langvarig pumpning ved lukket trykledning? Er indsugningsområdet tilstoppet, eller blokeres pumpen af fremmedlegemer?
- Svømmeafbryderen tænder ikke for pumpen, når vandstanden stiger.
  - Kontroller, at svømmeafbryderen kan bevæge sig frit.
  - Hvis pumpen ikke tænder på trods af, at svømmeafbryderen kan bevæge sig frit:Send pumpen til reparation.

Motoren brummer, og starter ikke
- Pumpen er blokeret af fremmedlegemer.
  - Rengør pumpen. Se kapitel 8.

Pumpen kører men pumper ikke rigtigt
- Trykledningen har et knæk.
  - Læg trykledningen lige.
- Indsugningsområdet er tilstoppet.
  - Rengøring, se kapitel 8.
- Trykledningen er utæt.
  - Sørg for at tætne trykledningen, og efterspænd skrueforbindelserne.
- Pumpehøjden er for høj.
  - Overhold den maksimale pumpehøjde (se "Tekniske data").

Pumpen kører meget larmende
- Pumpen suger luft ind.
  - Kontroller, at der er tilstrækkeligt vand tilbage.
  - Fremmedlegemer (rengør pumpen)

Pumpen kører konstant
- Svømmeafbryderen når ikke den nederste position.
  - Kontroller, at svømmeafbryderen kan bevæge sig frit.

10. Tilbehør

Brug kun originalt Metabo tilbehør.

Brug kun tilbehør, der opfylder de krav og specifikationer, som er angivet i denne brugsanvisning.

Det komplette tilbehørsprogram findes på www.metabo.com eller i kataloget.

11. Reparation

Fare! Reparationer på denne pumpen må kun udføres af en faguddannet elektriker!

Hvis nettilslutningsledningen på denne pumpe bliver beskadiget, skal den udskiftes af producenten eller dennes kundeservice for at undgå risici.

Henvend dig til din Metabo-forhandler, hvis du har pumper fra Metabo, som kræver reparation. Adresser findes på www.metabo.com.

Ved forsendelse: Pumpen skal tømmes helt.

Reservedelslister kan downloades på www.metabo.com.

12. Miljøbeskyttelse

Følg de nationale forskrifter om miljøvenlig bortskaffelse og genbrug af udtjente pumper, emballage og tilbehør.

Emballagematerialer skal bortskaffes i overensstemmelse med deres mærkning iht. retningslinjerne i din kommune. Yderligere oplysninger findes på www.metabo.com i området service.

Kun for EU-lande: Elværktøj må ikke bortskaffes med husholdningsaffaldet! I henhold til det europæiske direktiv 2012/19/EU om udtjent elektrisk og elektronisk udstyr og gennemførelsen i national lovgivning, skal brugte elværktøjer indsamles separat og tilføres miljøvenligt genbrug.

13. Tekniske data

Forklaringer til oplysningerne på side 3.

Med forbehold for ændringer som følge af tekniske fremskridt.

Pumpekarakteristikken (diagram, side 3) viser, hvilken pumpemængde der kan opnås i relation til pumpehøjden (sugeslangediameter = tryktilslutningsdiameter).

U	= Netspænding
f	= Frekvens
P_1	= Nominel effekt
I	= Nominel strøm
F	= Sikring min.
L	= Længde på nettilslutningsledningen
$F_{V,max}$	= maks. pumpemængde
$F_{H,max}$	= maks. pumpehøjde
$F_{p,max}$	= maks. pumpetryk
T_{max}	= maks. dybde
Z_{temp}	= maks. tilløbstemperatur
K_{max}	= maks. kornstørrelse
S_1	= Beskyttelsestype
S_2	= Beskyttelsesklasse
A	= mål (LxBxH)
m_1	= Vægt (med netkabel)
m_2	= Vægt (uden netkabel)

~ Vekselstrøm

De angivne tekniske data er tolerancesat (svarende til de aktuelt gældende standarder).

Instrukcja oryginalna

1. Deklaracja zgodności

Oświadczamy z pełną odpowiedzialnością, że: pompa do wody czystej (nazwa: TP...) / pompa wielofunkcyjna (nazwa: KP...) oznaczona typem i numerem seryjnym *1) spełnia wszystkie obowiązujące przepisy dyrektyw *2) i norm *3). Dokumentacja techniczna *4) – patrz strona 3.

2. Użytkowanie zgodne z przeznaczeniem

Pompa do wody czystej (nazwa: TP...) jest przeznaczona do tłoczenia wody czystej w domu i ogrodzie.

Pompa wielofunkcyjna (nazwa: KP...) jest przeznaczona do tłoczenia czystej i brudnej wody w domu i ogrodzie.

- Zawartość substancji zawieszonych w wodzie brudnej nie może przekraczać 5%.
- Substancje stałe zawarte w wodzie brudnej nie mogą przekraczać maksymalnej wielkości ziarna podanej w danych technicznych urządzenia.
- Każde inne zastosowanie jest niezgodne z przeznaczeniem, a tym samym niedopuszczalne.

Typowe zakresy zastosowań:
- Zraszanie i nawadnianie ogrodów i trawników wodą z głębiej położonych źródeł, studni lub cystern.
- Stosowanie jako pompa do wody użytkowej.
- Wypompowywanie wody ze zbiorników, basenów, studni chłonnych lub zalanych pomieszczeń.

Pompa nie jest przeznaczona do:
- zastosowań w przemyśle lub rzemiośle
- Przetłaczania ciągłego (np. w stawie)

Pompa nie nadaje się do pompowania:
- wody pitnej
- żywności
- solanki
- substancji wybuchowych, palnych, agresywnych lub zagrażających zdrowiu (np. chemikaliów) oraz fekaliów, olejów
- cieczy o temperaturze ponad 35°C
- wody zapiaszczonej oraz cieczy abrazyjnych (powyższe **nie** odnosi się do pompy wielofunkcyjnej (KP...))

Urządzenia mogą obsługiwać osoby o ograniczonej sprawności fizycznej, sensorycznej lub umysłowej oraz osoby nieposiadające wystarczającego doświadczenia lub wiedzy, jeżeli zapewni się tym osobom nadzór lub instruktaż w zakresie bezpiecznej obsługi urządzenia, dzięki czemu będą rozumiały występujące zagrożenia.

Zabrania się dokonywania samowolnych modyfikacji pompy oraz używania części, które nie zostały sprawdzone i dopuszczone przez producenta.

Każde niewłaściwe zastosowanie pompy jest niezgodne z przeznaczeniem, w następstwie czego mogą powstać nieprzewidywalne szkody! Za szkody powstałe w wyniku użytkowania niezgodnego z przeznaczeniem odpowiedzialność ponosi wyłącznie użytkownik.

Przestrzegać ogólnie obowiązujących przepisów BHP oraz dołączonych uwag dotyczących bezpieczeństwa.

3. Ogólne uwagi dotyczące bezpieczeństwa

Dla bezpieczeństwa użytkownika oraz w celu ochrony elektronarzędzia zwrócić szczególną uwagę na miejsca w tekście oznaczone tym symbolem!

OSTRZEŻENIE – W celu zminimalizowania ryzyka obrażeń zapoznać się z treścią instrukcji obsługi.

OSTRZEŻENIE – Przeczytać wszystkie uwagi dotyczące bezpieczeństwa, instrukcje, materiały graficzne i dane techniczne, którymi opatrzono to urządzenie. *Nieprzestrzeganie poniższych uwag może się stać przyczyną porażenia prądem elektrycznym, pożaru i/albo poważnych obrażeń ciała.*

Starannie przechowywać wszystkie uwagi dotyczące bezpieczeństwa i zalecenia, aby móc z nich skorzystać w przyszłości. Przekazując urządzenie innym osobom należy przekazać również niniejszą dokumentację.

4. Specjalne uwagi dotyczące bezpieczeństwa

Urządzenia nie wolno używać dzieciom.

Dzieciom nie wolno wykonywać prac związanych z czyszczeniem i konserwacją.

Dzieciom nie wolno bawić się urządzeniem.

W przypadku stosowania w basenach i stawach ogrodowych oraz w ich obszarach chronionych przestrzegać przepisów norm DIN VDE 0100 -702, -738.

Nie wolno używać pompy, jeśli w wodzie znajdują się ludzie.

W tym zakresie stosować się również do lokalnie obowiązujących przepisów.

Przed przystąpieniem do jakichkolwiek prac przy pompie: wyciągnąć wtyczkę z gniazda elektrycznego. Upewnić się, że pompa i podłączony osprzęt nie znajdują się pod ciśnieniem.

Podczas użytkowania pomp występują z reguły następujące ryzyka resztkowe – nie da się ich całkowicie wyeliminować nawet stosując odpowiednie środki bezpieczeństwa.

4.1 Niebezpieczeństwo spowodowane wpływami otoczenia!

Nie używać pompy w pomieszczeniach zagrożonych wybuchem ani w pobliżu palnych cieczy lub gazów!

4.2 Niebezpieczeństwo związane z gorącą wodą!

Przy zamkniętym przewodzie tłocznym pompa może pracować maks. 5 minut. Woda przetłaczana wewnątrz urządzenia nagrzewa się.

Gorąca woda może prowadzić do uszkodzeń i nieszczelności urządzenia oraz przewodów przyłączeniowych, w wyniku czego może dojść do wycieku gorącej wody. Niebezpieczeństwo poparzenia!

W przypadku wystąpienia usterki odłączyć pompę od sieci elektrycznej i zaczekać, aż ostygnie. Przed ponownym uruchomieniem zlecić specjaliście sprawdzenie prawidłowego działania urządzenia.

4.3 Niebezpieczeństwo związane z prądem elektrycznym!

Pompa musi być wyposażona w wyłącznik różnicowo-prądowy (RCD) ze znamionowym prądem uszkodzeniowym wynoszącym nie więcej niż 30 mA.

Przed rozpoczęciem prac związanych z instalacją, konserwacją i czyszczeniem, a także przed demontażem zawsze odłączać pompę od zasilania.

Nie dotykać wtyczki mokrymi rękami! Zawsze wyciągać wtyczkę z gniazda trzymając za wtyczkę, nigdy za przewód.

Podłączać wyłącznie do poprawnie zainstalowanych, uziemionych i skontrolowanych gniazd z zestykiem ochronnym.

Przestrzegać krajowych przepisów instalacyjnych.

Gniazdo wtykowe z zestykiem ochronnym lub połączenie wtykowe przedłużacza musi się znajdować w miejscu niezagrożonym zalaniem i być zabezpieczone przed wodą.

Przedłużacze muszą mieć wystarczającą średnicę żył. Bębny kablowe muszą być całkowicie rozwinięte.

Nie załamywać, nie miażdżyć, nie szarpać i nie przejeżdżać kabla sieciowego i przedłużacza. Chronić przed ostrymi krawędziami, olejem i wysokimi temperaturami.

Przedłużacz układać w taki sposób, aby nie mógł wpaść do tłoczonej cieczy.

Odłączyć wtyczkę:
- przed rozpoczęciem wszelkich prac przy pompie;
- jeżeli w basenie lub stawie ogrodowym znajdują się ludzie.

Złącza elektrycznie nie mogą leżeć w wodzie i muszą znajdować się w obszarze niezagrożonym zalaniem. W przypadku eksploatacji na zewnątrz muszą być zabezpieczone przed bryzgami wody.

4.4 Niebezpieczeństwo związane z wadami pompy lub usterkami!

Przed każdym uruchomieniem sprawdzić pompę, a w szczególności przewód zasilający, wtyczkę i części elektryczne pod kątem ewentualnych uszkodzeń. Zagrożenie życia wskutek porażenia prądem elektrycznym!

Uszkodzoną pompę wolno ponownie użytkować dopiero po naprawieniu przez specjalistę.

Nie naprawiać pompy samodzielnie! Tylko fachowcy mogą przeprowadzać naprawy pomp.

⚠ Aby zapobiec szkodom wyrządzonym przez wodę (np. zalanie pomieszczeń) w wyniku uszkodzenia lub usterki urządzenia:
- zaplanować odpowiednie środki bezpieczeństwa, np. urządzenie alarmowe lub zbiornik wychwytujący z monitoringiem

Producent nie ponosi odpowiedzialności za ewentualne szkody powstałe w wyniku:
- stosowania pompy niezgodnie z przeznaczeniem,
- przeciążenia pompy w wyniku pracy w trybie ciągłym,
- eksploatacji i przechowywania pompy bez ochrony przed mrozem,
- przeprowadzenia samowolnych modyfikacji pompy. Pompy wolno naprawiać wyłącznie wykwalifikowanym elektrykom!
- stosowania części zamiennych, które nie zostały sprawdzone i zatwierdzone przez producenta.
- stosowania nieodpowiednich materiałów instalacyjnych (armatury, przewody przyłączeniowe itd.).

W przypadku zastosowania uniwersalnego złącza obrotowego (złącza bagnetowego) używać wyłącznie wersji z dodatkowym pierścieniem mocującym w celu pewnego uszczelnienia.

Zanieczyszczenie cieczy może wynikać z wycieku środków smarnych.

5. Elementy urządzenia

Patrz strona 2.

1 Elementy mocujące na schowku na kabel
2 Schowek na kabel
3 Szyna mocująca
4 Uchwyt transportowy (również do mocowania linki)
5 Obszar zasysania
6 Multiadapter
7 Łącznik
8 Przycisk do zdejmowania multiadaptera
9 Kolano
10 Stopa pompy *
11 Złącze bagnetowe *
12 Suwak (do zmiany wysokości stopy pompy) *

* brak w zakresie dostawy / w zależności od modelu

6. Montaż, ustawienie, przed uruchomieniem

6.1 KP 200-35 ASF Inox: ustawianie na wodę brudną / wodę czystą / funkcję płaskossącą

Informacja: maks. wielkość ziarna została podana na złączu bagnetowym (11).

Rys. I.

W przypadku wody brudnej i czystej: obrócić stopę pompy (10) w prawo i pociągnąć w dół, a następnie obrócić w lewo.
(W tym położeniu wydajność tłoczna jest największa).

W przypadku funkcji płaskossącej do wody czystej: obrócić stopę pompy (10) w prawo i przesunąć do góry, a następnie obrócić w lewo.

6.2 TP 95 ASF Inox: ustawianie wysokości stopy pompy / funkcji płaskossącej

Rys. H.

Teleskopowe stopy pozwalają dostosować pompę do własnych potrzeb.

Aby uzyskać **maksymalną wydajność tłoczenia**, przesunąć suwak (12) w prawo.

Aby uzyskać **maksymalną wydajność funkcji płaskossącej**, przesunąć suwak (12) w lewo.

6.3 Zakładanie schowka na kabel (2)

Rys. A. Ścisnąć elementy mocujące (1) i nasunąć schowek na kabel (2) od góry na szynę mocującą (3). W razie potrzeby i podczas przechowywania zwinąć kabel.

6.4 Podłączanie przewodu tłocznego

Rys. G. Nacisnąć przycisk (8) i zdjąć multiadapter (6) z obrotowego kolana (9).

Informacja: aby uzyskać optymalną wydajność, przyciąć multiadapter (6) tak, aby pasował do wewnętrznej średnicy przewodu tłocznego. (Aby nie zmniejszać niepotrzebnie średnicy wewnętrznej).

Założyć przewód tłoczny na multiadapter (6) i zamocować za pomocą obejmy zaciskowej. Alternatywnie: przykręcić przewód tłoczny wyposażony w odpowiedni gwint.
(Przewód tłoczny i adapter nie są objęte zakresem dostawy. Przestrzegać instrukcji montażu producenta.)

Multiadapter (6) założyć na kolano (9) i zatrzasnąć. Sprawdzić dokładne zamocowanie.

⚠ W wyniku zastosowania części niewytrzymałych na działanie ciśnienia oraz nieodpowiedniego montażu przewód ciśnieniowy może pęknąć podczas eksploatacji. Tryskająca pod wysokim ciśnieniem woda może prowadzić do obrażeń ciała!

Wszystkie elementy przewodu ciśnieniowego muszą być odporne na działanie ciśnienia oraz fachowo zamontowane.

Odpowiednie materiały instalacyjne:
- wytrzymałość na działanie ciśnienia (min. 10 bar)
- odporność na wysoką temperaturę (min. 100 °C)

6.5 Mocowanie linki

⚠ Niebezpieczeństwo porażenia prądem elektrycznym! Nie podnosić pompy za kabel sieciowy ani za przewód tłoczny. Nie są one przeznaczone do obciążeń rozciągających.

Zamocować do uchwytu transportowego (4) stabilną linkę, aby za jej pomocą opuszczać pompę.

6.6 Przygotowanie do podłączenia do sieci

⚠ Przed uruchomieniem urządzenia sprawdzić, czy napięcie zasilania i częstotliwość sieci podane na tabliczce znamionowej są zgodne z parametrami zasilania sieciowego w miejscu pracy.

⚠ Niebezpieczeństwo spowodowane prądem elektrycznym! Przestrzegać informacji zawartych w rozdziale 4.3.

7. Praca

⚠ W przypadku zbyt niskiego poziomu wody pompa będzie pracować na sucho. Może to prowadzić do większego zużycia i uszkodzenia pompy. Upewnić się, że poziom wody jest zawsze wystarczający oraz że nie ma możliwości pracy na sucho. W przypadku zatrzymania przepływu wody natychmiast wyłączyć pompę.

⚠ Przy zamkniętym przewodzie tłocznym (zawór wody lub dysza rozpylająca) pompa może pracować maksymalnie 5 minut, w przeciwnym razie przegrzanie wody w pompie może spowodować uszkodzenie pompy i powstanie zagrożeń.

7.1 Tryb pracy automatycznej (Automatyczny włącznik/wyłącznik)

Wyłączenie lub zatrzymanie programu: Nacisnąć dowolny przycisk (T1 do T6) LUB wyciągnąć wtyczkę z gniazdka.

Informacja: ze względu na specyfikę programu nie można ustawić przycisku T5 razem z przyciskiem T6.

Rys. B.

Dolny przycisk / OFF: nacisnąć jeden z przycisków (T1 do T4), aby ustawić żądaną wysokość wyłączenia, czyli poziom wody, przy którym pompa zatrzymuje się automatycznie.

Górny przycisk / ON: nacisnąć jeden z przycisków (T2 do T6), aby ustawić żądaną wysokość włączenia, czyli poziom wody, przy którym pompa uruchamia się automatycznie.

Informacja: ustawione wartości zostają zapisane, aby pozostały niezmienione np. po awarii zasilania lub odłączeniu wtyczki sieciowej.

7.2 Tryb pracy ręcznej / funkcja płaskossąca

Wyłączenie lub zatrzymanie programu:
Nacisnąć dowolny przycisk (T1 do T6) LUB wyciągnąć wtyczkę z gniazdka.

Praca w trybie ciągłym: patrz Rys. C.
Nacisnąć jednocześnie przyciski T5 i T6 i przytrzymać wciśnięte przez 2 sekundy. Pompa pracuje bez przerwy.

Praca przez 10 minut: patrz Rys. D.
Nacisnąć jednocześnie przyciski T4 i T5 i przytrzymać wciśnięte przez 2 sekundy. Pompa pracuje przez 10 minut.

Praca przez 20 minut: patrz Rys. E.
Nacisnąć jednocześnie przyciski T3 i T4 i przytrzymać wciśnięte przez 2 sekundy. Pompa pracuje przez 20 minut.

Funkcja płaskossąca: patrz Rys. F.
(KP 200-35 ASF Inox: ustawianie stopy pompy (10) do funkcji płaskossącej.)
Nacisnąć jednocześnie przyciski T1 i T2 i przytrzymać wciśnięte przez 2 sekundy. Gdy pompa zostanie zanurzona w wodzie, ustawiony program uruchomi się automatycznie. Pompa pracuje przez 3 minuty.

Nie pozostawiać pompy bez nadzoru. Istnieje ryzyko, że przy zbyt niskim poziomie wody pompa będzie pracować na sucho i dojdzie do jej uszkodzenia!
Natychmiast odłączyć / wyłączyć, jeżeli pompa zasysa powietrze.
Płytkie odsysanie wolno prowadzić jedynie przez krótki czas.

7.3 Ustawienie

Nie przekraczać maksymalnej dopuszczalnej głębokości zanurzenia (patrz rozdział 13. Dane techniczne).

Podczas zanurzania trzymać pompę lekko ukośnie, aby na spodzie nie powstała poduszka powietrzna, która uniemożliwi zasysanie. Następnie ponownie ustawić pompę pionowo.

Sprawdzić stabilne ustawienie pompy.

Pompę ustawiać w taki sposób, aby ciała obce nie mogły zablokować obszaru zasysania (5). W razie potrzeby pompę ustawić na odpowiedniej podstawie.

Pompę można również użytkować zwisającą swobodnie na lince dla ochrony przed nagromadzonym piaskiem lub brudem:
1. Opuścić pompę na lince do studni lub szybu. Kabel sieciowy i wąż tłoczny nie mogą być narażone na obciążenia rozciągające.
2. Zamocować linkę.

Włączanie i wyłączanie
Włączanie: podłączyć wtyczkę do gniazda sieciowego. Uwaga! Pompa może się uruchomić natychmiast.

Wyłączanie: wyciągnąć wtyczkę z gniazda sieciowego.

7.4 Przy zagrożeniu ujemnymi temperaturami

Niska temperatura (<4°C) powoduje uszkodzenie pompy i osprzętu, ponieważ nadal znajduje się w nich woda!

W razie zagrożenia ujemnymi temperaturami zdemontować pompę wraz z osprzętem i przechowywać w miejscu zabezpieczonym przed mrozem (patrz rozdział 8.2).

8. Konserwacja, przechowywanie

Niebezpieczeństwo!
Przed przystąpieniem do jakichkolwiek prac przy pompie:
- Wyciągnąć wtyczkę.
- Upewnić się, że pompa i podłączony osprzęt nie znajdują się pod ciśnieniem.
- Prace konserwacyjne lub naprawcze, inne niż opisane poniżej, wolno wykonywać wyłącznie specjalistom.

8.1 Regularna konserwacja

Pompę i osprzęt, w szczególności części elektryczne i narażone na działanie ciśnienia, sprawdzać pod kątem uszkodzeń, w razie potrzeby zlecić ich naprawę.

Sprawdzać szczelność przewodów ciśnieniowych.

Regularnie czyścić pompę:
1. Przepłukać pompę czystą wodą. Uporczywe zabrudzenia usunąć przy użyciu szczotki.
2. W celu przepłukania wnętrza pompy: zanurzyć pompę w zbiorniku z czystą wodą i na krótko uruchomić.

8.2 Demontaż i przechowywanie pompy

- Wyciągnąć wtyczkę.
- Otworzyć przewód ciśnieniowy (odkręcić kurek dopływu wody lub dyszę natryskową), całkowicie spuścić wodę.
- Całkowicie opróżnić pompę, w tym celu: odłączyć przewód tłoczny.
- Zwinąć kabel w schowku na kabel (2).
- Przechowywać pompę w pomieszczeniu zabezpieczonym przed mrozem (min. 5°C).
- Przechowywać poza zasięgiem dzieci.

9. Usuwanie usterek

Niebezpieczeństwo!
Przed przystąpieniem do jakichkolwiek prac przy pompie:
- Wyciągnąć wtyczkę.
- Upewnić się, że pompa i podłączony osprzęt nie znajdują się pod ciśnieniem.

Pompa nie działa
- Brak napięcia zasilania.
  - Sprawdzić kabel, wtyczkę, gniazdo wtykowe i bezpieczniki.
- Zbyt niskie napięcie zasilania.
  - Zastosować przedłużacz o dostatecznym przekroju żył.

- Zabezpieczenie przeciążeniowe: automatyczne wyłączanie w razie zagrożenia przegrzaniem.
  - Po ostygnięciu pompa uruchamia się samoczynnie.
  - Usunąć przyczynę przegrzania. Woda za ciepła? Długotrwałe pompowanie przy zamkniętym przewodzie tłocznym? Obszar zasysania pompy zablokowany przez ciała obce?
- Wyłącznik pływakowy nie włącza pompy przy wzroście poziomu wody.
  - Upewnić się, że wyłącznik pływakowy może się swobodnie poruszać.
  - Jeśli pompa nie włącza się mimo wystarczającej swobody ruchu wyłącznika pływakowego: zlecić naprawę pompy.

Silnik buczy, ale nie załącza się

- Pompa zablokowana przez ciało obce.
  - Oczyścić pompę. Patrz rozdział 8.

Pompa nie tłoczy prawidłowo

- Załamany przewód tłoczny.
  - Ułożyć przewód ciśnieniowy bez załamań.
- Obszar zasysania zablokowany.
  - Czyszczenie, patrz rozdział 8.
- Nieszczelny przewód tłoczny.
  - Uszczelnić przewód ciśnieniowy, dociągnąć śrubunki.
- Zbyt duża wysokość tłoczenia.
  - Przestrzegać maksymalnej wysokości tłoczenia (patrz „Dane techniczne”).

Pompa pracuje bardzo głośno

- Pompa zasysa powietrze.
  - Upewnić się, że zapas wody jest wystarczający.
  - Ciało obce (oczyścić pompę)

Pompa pracuje bez przerwy

- Wyłącznik pływakowy nie osiąga dolnej pozycji.
  - Upewnić się, że wyłącznik pływakowy może się swobodnie poruszać.

10. Akcesoria

Używać wyłącznie oryginalnego osprzętu Metabo.

Stosować wyłącznie osprzęt, który spełnia wymagania i parametry określone w niniejszej instrukcji obsługi.

Pełen program osprzętu można znaleźć na stronie www.metabo.com lub w katalogu.

11. Naprawy

⚠ Niebezpieczeństwo! Pompę wolno naprawiać wyłącznie wykwalifikowanym elektrykom!

W celu uniknięcia zagrożeń uszkodzony przewód zasilający urządzenia musi zostać wymieniony przez producenta lub jego serwis.

W sprawie naprawy pompy należy się zwrócić do przedstawiciela Metabo. Adresy są dostępne na stronie www.metabo.com.

Przed wysyłką: całkowicie opróżnić pompę.

Wykazy części zamiennych można pobrać pod adresem www.metabo.com.

12. Ochrona środowiska

Przestrzegać lokalnych przepisów dotyczących ekologicznej utylizacji i recyklingu zużytych pomp, opakowań i osprzętu.

Materiały opakowaniowe utylizować zgodnie z ich oznakowaniem i wytycznymi obowiązującymi na terenie danej gminy. Więcej informacji można znaleźć w dziale Serwis na stronie www.metabo.com.

Dotyczy tylko państw UE: nie wyrzucać elektronarzędzi wraz z odpadami komunalnymi! Zgodnie z dyrektywą europejską 2012/19/UE o zużytych urządzeniach elektrycznych i elektronicznych oraz jej implementacją w prawodawstwie krajowym zużyte elektronarzędzia trzeba segregować i poddawać odzyskowi surowców wtórnych zgodnie z przepisami o ochronie środowiska.

13. Dane techniczne

Wyjaśnienia do informacji podanych na stronie 3.

Prawo do zmian związanych z postępem technicznym zastrzeżone.

Charakterystyka pompy (wykres, str. 3) pokazuje możliwą do uzyskania wydajność pompy w zależności od wysokości tłoczenia (średnica węża ssącego = średnica przyłącza tłocznego).

U	= napięcie sieciowe
f	= częstotliwość
P_1	= moc znamionowa
I	= prąd znamionowy
F	= zabezpieczenie min.
L	= długość przewodu zasilającego
$F_{V,max}$	= maks. wydajność tłoczenia
$F_{h,max}$	= maks. wysokość tłoczenia
$F_{p,max}$	= maks. ciśnienie tłoczenia
T_{max}	= maks. głębokość zanurzenia
S_{temp}	= maks. temperatura na wejściu
K_{max}	= maks. wielkość ziarna
S_1	= stopień ochrony
S_2	= klasa ochronności
A	= wymiary (DxSxW)
m_1	= ciężar (z kablem sieciowym)
m_2	= ciężar (bez kabla sieciowego)

~ prąd przemienny

Zamieszczone dane techniczne podlegają tolerancji (odpowiednio do obowiązujących standardów).

Πρωτότυπο οδηγιών χρήσης

1. Δήλωση συμμόρφωσης

Δηλώνουμε με ιδία ευθύνη: Αυτή η αντλία καθαρού νερού (ονομασία: TP...) / συνδυαστική αντλία (ονομασία: KP...) που αναγνωρίζεται μέσω τύπου και αριθμού σειράς *1), ανταποκρίνεται σε όλες τις σχετικές διατάξεις των οδηγιών *2) και των προτύπων *3). Τεχνικά έγγραφα στο *4) - βλέπε σελίδα 3.

2. Σκόπιμη χρήση

Αυτή η **αντλία καθαρού νερού (ονομασία: TP...)** προορίζεται για την άντληση καθαρού νερού στο σπίτι και στον κήπο.

Αυτή η **συνδυαστική αντλία (ονομασία: KP...)** προορίζεται για την άντληση καθαρού νερού και λυμάτων στο σπίτι και στον κήπο.

- Το ποσοστό αιωρούμενων στερεών στα λύματα δεν επιτρέπεται να ξεπερνά το 5%.
- Το ποσοστό στερεών στα λύματα δεν επιτρέπεται να ξεπερνά το μέγεθος κόκκου που αναφέρεται στα Τεχνικά Χαρακτηριστικά.
- Κάθε άλλη χρήση θεωρείται ως μη ενδεδειγμένη και δεν επιτρέπεται.

Τυπικοί τομείς εφαρμογής:
- Τεχνητή βροχή και πότισμα κήπων και επιφανειών γκαζόν από πηγές, πηγάδια ή στέρνες κάτω από το έδαφος.
- Χρήση ως αντλία νερού χρήσης
- Άντληση από δοχεία, δεξαμενές ύδατος, στραγγιστικά φρεάτια ή πλημμυρισμένους χώρους.

Η αντλία δεν προορίζεται για τα εξής:
- Βιομηχανική ή επαγγελματική χρήση
- Διαρκή ανακυκλοφορία (π.χ. λιμνούλες)

Η αντλία δεν ενδείκνυται για την άντληση των εξής:
- Πόσιμο νερό
- Τρόφιμα
- Θαλασσινό νερό
- Εκρηκτικές, εύφλεκτες, διαβρωτικές ή επικίνδυνες για την υγεία ουσίες (π.χ. χημικά), καθώς και περιττώματα, λάδια
- Υγρά σε θερμοκρασία άνω των 35°C
- Νερό που περιέχει άμμο και υγρά με κοκκώδεις ιδιότητες (αυτό **δεν** ισχύει για τη συνδυαστική αντλία (KP...))

Οι συσκευές μπορούν να χρησιμοποιούνται από άτομα με μειωμένες σωματικές, αισθητήριες ή νοητικές ικανότητες ή έλλειψη πείρας και γνώσεων, όταν επιβλέπονται ή έχουν εκπαιδευτεί σε σχέση με την ασφαλή χρήση της συσκευής και κατανοούν τους κινδύνους που απορρέουν από αυτήν.

Οι αυθαίρετες αλλαγές στην αντλία καθώς και η χρήση εξαρτημάτων, τα οποία δεν έχουν ελεγχθεί και εγκριθεί από τον κατασκευαστή, δεν επιτρέπονται.

Κάθε ακατάλληλη χρήση της αντλίας είναι μη προβλεπόμενη. Μια τέτοια χρήση μπορεί να οδηγήσει σε απρόβλεπτες ζημιές! Για ζημιές που ενδέχεται να προκύψουν από μη προβλεπόμενη χρήση φέρει την αποκλειστική ευθύνη ο χρήστης.

Πρέπει να τηρούνται οι γενικά αναγνωρισμένες προδιαγραφές περί πρόληψης ατυχημάτων και οι παραδιδόμενες υποδείξεις ασφαλείας.

3. Γενικές επισημάνσεις ασφαλείας

Προσέξτε για τη δική σας προστασία, καθώς και για την προστασία του ηλεκτρικού σας εργαλείου εκείνα τα σημεία του κειμένου, που χαρακτηρίζονται με αυτό το σύμβολο!

ΠΡΟΕΙΔΟΠΟΙΗΣΗ - Για τη μείωση του κινδύνου τραυματισμού διαβάστε τις οδηγίες λειτουργίας.

ΠΡΟΕΙΔΟΠΟΙΗΣΗ – Διαβάστε όλες τις υποδείξεις ασφαλείας, οδηγίες, εικονογραφήσεις και τα τεχνικά στοιχεία που συνοδεύουν την παρούσα συσκευή. *Αμέλειες κατά την τήρηση των ακόλουθων υποδείξεων μπορεί να προκαλέσουν ηλεκτροπληξία, πυρκαγιά και/ή σοβαρούς τραυματισμούς.*

Φυλάξτε όλες τις υποδείξεις ασφαλείας και τις οδηγίες για το μέλλον.
Παραδώστε σε άλλους τη συσκευή αυτή μόνο μαζί με αυτά τα έγγραφα.

4. Ειδικές υποδείξεις ασφαλείας

Η συσκευή δεν επιτρέπεται να χρησιμοποιείται από παιδιά.

Ο καθαρισμός και η συντήρηση δεν επιτρέπεται να εκτελούνται από παιδιά.

Μην αφήνετε παιδιά να παίζουν με τη συσκευή.

Κατά τη χρήση σε πισίνες και λιμνούλες κήπου και στο γύρω από αυτές πεδίο ασφαλείας πρέπει να τηρούνται οι διατάξεις σύμφωνα με τα πρότυπα DIN VDE 0100 -702, -738.

Δεν επιτρέπεται η χρήση της αντλίας, αν βρίσκονται άτομα στο νερό.

Επίσης πρέπει να τηρούνται και οι τυχόν ισχύοντες τοπικοί κανονισμοί.

Πριν από κάθε εργασία με την αντλία: Τραβάτε το φις καλωδίου ρεύματος. Βεβαιωθείτε, ότι η αντλία και τα συνδεδεμένα εξαρτήματα δεν βρίσκονται υπό πίεση.

Οι εξής λοιποί κίνδυνοι υφίστανται κατά κανόνα κατά τη λειτουργία αντλιών – και δεν παύουν εντελώς να υφίστανται ακόμη και με την τήρηση των προληπτικών μέτρων ασφαλείας.

4.1 Κίνδυνος από περιβαλλοντικές επιρροές!

Μη χρησιμοποιείτε την αντλία σε χώρους όπου υπάρχει κίνδυνος έκρηξης ή κοντά σε εύφλεκτα υγρά ή αέρια!

4.2 Κίνδυνος από καυτό νερό!

Λειτουργήστε την αντλία το πολύ 5 λεπτά με κλειστό τον αγωγό πίεσης. Το νερό, το οποίο κυκλοφορεί μέσα στην αντλία, θερμαίνεται.

Από το καυτό νερό μπορεί να προκληθούν βλάβες και φθορές στη στεγανοποίηση της αντλίας και στους σωλήνες σύνδεσης και να εξέλθει καυτό νερό. Κίνδυνος εγκαύματος!

Σε περίπτωση σφάλματος αποσυνδέστε την αντλία από το δίκτυο του ρεύματος και αφήστε την να κρυώσει. Προτού τεθεί εκ νέου σε λειτουργία πρέπει να ελέγξει τη σωστή λειτουργία της εγκατάστασης ειδικευμένο προσωπικό.

4.3 Κίνδυνοι λόγω ηλεκτρικού ρεύματος!

Η αντλία πρέπει να διαθέτει διάταξη για προστασία από ρεύμα διαρροής (RCD) με ένα ονομαστικό διαρρέον ρεύμα όχι πάνω από 30 mA.

Αποσυνδέστε την αντλία από το δίκτυο ηλεκτρικού ρεύματος, πριν εκτελεστούν εργασίες εγκατάστασης, συντήρησης και καθαρισμού ή αποσυναρμολογηθεί η αντλία.

Μην πιάνετε με υγρά χέρια το φις του καλωδίου ρεύματος! Αφαιρείτε το φις από την πρίζα, τραβώντας πάντοτε το βύσμα και όχι το καλώδιο.

Η σύνδεση πρέπει να γίνεται πάντοτε σε πρίζες σούκο που έχουν εγκατασταθεί σωστά, διαθέτουν γείωση και έχουν ελεγχθεί.

Οι εθνικές προδιαγραφές εγκατάστασης πρέπει να τηρούνται.

Η πρίζα σούκο ή η σύνδεση φις με ένα καλώδιο προέκτασης πρέπει να βρίσκονται σε μια ασφαλή έναντι πλημμύρας περιοχή και να είναι προστατευμένα έναντι νερού.

Η καλωδιακή προέκταση πρέπει να έχει επαρκή διατομή σύρματος. Το καλώδιο των τυμπάνων περιτύλιξης καλωδίων πρέπει να είναι εντελώς ξετυλιγμένο.

Μη λυγίζετε, μην πιέζετε, μην τραβάτε μην πατάτε τα καλώδια ρεύματος και τα καλώδια προέκτασης περνώντας πάνω από αυτά. Προστατεύετέ τα από αιχμηρά άκρα, έλαια και υψηλές θερμοκρασίες.

Απλώστε τα καλώδια προέκτασης κατά τρόπο ώστε να μην μπορούν να καταλήξουν στο προς μεταφορά υγρό.

Αποσύνδεση φις καλωδίου ρεύματος:
- Πριν από κάθε εργασία με την αντλία,
- Αν υπάρχουν άτομα στην πισίνα ή τη λιμνούλα κήπου.

Οι ηλεκτρικές συνδέσεις δεν επιτρέπεται να βρίσκονται στο νερό και πρέπει να βρίσκονται σε ασφαλή από υπερχείλιση περιοχή. Σε περίπτωση λειτουργίας στην ύπαιθρο πρέπει να προστατεύονται από ψεκαζόμενο νερό.

4.4 Κίνδυνος από ελαττώματα ή βλάβες στην αντλία!

Ελέγξτε την αντλία, ιδιαίτερα το καλώδιο του ρεύματος, το φις του καλωδίου ρεύματος και τα ηλεκτρικά εξαρτήματα πριν από κάθε έναρξη της λειτουργίας για ενδεχόμενη ύπαρξη ζημιών. Κίνδυνος θανάτου από ηλεκτροπληξία!

Μια χαλασμένη αντλία επιτρέπεται να χρησιμοποιηθεί ξανά, αφού πρώτα επισκευαστεί σωστά.

Μην επισκευάζετε ποτέ μόνοι σας την αντλία! Μόνο εξειδικευμένα άτομα επιτρέπεται να εκτελούν επισκευές στις αντλίες.

⚠ Για να αποφύγετε ζημιές από νερό, π.χ. πλημμύρισμα χώρων, που μπορεί να προκληθούν από βλάβες ή φθορές της συσκευής:
- Προβλέψτε κατάλληλα μέτρα ασφαλείας, π.χ.: Διάταξη συναγερμού ή λεκάνη συλλογής με επιτήρηση

Ο κατασκευαστής δεν αναλαμβάνει την ευθύνη για ζημιές που μπορεί να προκαλέσει η συσκευή όταν
- η αντλία δεν χρησιμοποιείται με τον προβλεπόμενο τρόπο,
- η αντλία υπερφορτώνεται από συνεχή λειτουργία.
- η αντλία λειτουργεί και φυλάσσεται χωρίς να προστατεύεται από παγετό,
- γίνονται αυτοσχέδιες τροποποιήσεις στην αντλία χωρίς εξουσιοδότηση. Οι επισκευές σε αντλίες επιτρέπεται να διενεργούνται μόνο από έναν ηλεκτρολόγο!
- χρησιμοποιούνται ανταλλακτικά που δεν έχουν ελεγχθεί και εγκριθεί από τον κατασκευαστή,
- χρησιμοποιείται ακατάλληλο υλικό εγκατάστασης (εξαρτήματα, σωλήνες σύνδεσης κ.λπ.).

Σε περίπτωση χρήσης περιστροφικών συνδέσμων γενικής χρήσης (σύνδεσμοι μπαγιονέτας) χρησιμοποιείτε μόνο εκδόσεις με πρόσθετο δακτύλιο στερέωσης για ασφαλή στεγανοποίηση.

Μπορεί να προκύψει ρύπανση του υγρού από τη διαρροή λιπαντικών.

5. Επισκόπηση

Βλέπε σελίδα 2.

1 Στοιχεία σύσφιγξης στην αποθήκευση καλωδίου
2 Αποθήκευση καλωδίου
3 Ράγα συγκράτησης
4 Λαβή μεταφοράς (και για τη στερέωση ενός σχοινιού)
5 Περιοχή αναρρόφησης
6 Πολλαπλός προσαρμογέας
7 Τεμάχιο σύνδεσης
8 Μοχλός για την αφαίρεση του πολλαπλού προσαρμογέα
9 Τεμάχιο γωνίας
10 Πόδι αντλίας *
11 Σύνδεση μπαγιονέτας *

12 Συρόμενος διακόπτης (για τη ρύθμιση του ύψους του ποδιού αντλίας) *

* Δεν συμπεριλαμβάνεται στα υλικά παράδοσης/ αναλόγως του μοντέλου

6. Συναρμολόγηση, τοποθέτηση πριν από τη θέση σε λειτουργία

6.1 KP 200-35 ASF Inox: Ρύθμιση για λύματα / καθαρό νερό / πλήρη αναρρόφηση

Υπόδειξη: Το μέγ. μέγεθος κόκκου αναφέρεται στη σύνδεση μπαγιονέτας (11).

Εικ. I.

Για λύματα και καθαρό νερό: Περιστρέψτε δεξιόστροφα το πόδι αντλίας (10) και τραβήξτε το προς τα κάτω, στη συνέχεια περιστρέψτε το αριστερόστροφα. (Σε αυτή τη θέση διατίθεται η μέγιστη απόδοση άντλησης).

Για πλήρη αναρρόφηση καθαρού νερού: Περιστρέψτε δεξιόστροφα το πόδι αντλίας (10) και ωθήστε το προς τα επάνω, στη συνέχεια περιστρέψτε το αριστερόστροφα.

6.2 TP 95 ASF Inox: Ρύθμιση ύψους του ποδιού αντλίας / ρύθμιση πλήρους αναρρόφησης

Εικ. H.

Με τα εκτεινόμενα/ανασυρόμενα πόδια μπορεί να προσαρμόζεται η αντλία στις απαιτήσεις.

Για **μέγιστη απόδοση άντλησης**, ωθήστε τον συρόμενο διακόπτη (12) προς τα δεξιά.

Για **μέγιστη πλήρη αναρρόφηση**, ωθήστε τον συρόμενο διακόπτη (12) προς τα αριστερά.

6.3 Τοποθέτηση αποθήκευσης καλωδίου (2)

Εικ. A. Συμπιέστε τα στοιχεία σύσφιγξης (1) και ωθήστε την αποθήκευση καλωδίου (2) από επάνω στη ράγα συγκράτησης (3). Τυλίξτε το καλώδιο, όταν χρειάζεται και κατά την αποθήκευση.

6.4 Σύνδεση του σωλήνα πίεσης

Εικ. G. Πιέστε τον μοχλό (8) και αφαιρέστε τον πολλαπλό προσαρμογέα (6) από το περιστρεφόμενο τεμάχιο γωνίας (9).

Υπόδειξη: Για βέλτιστη απόδοση άντλησης, πριονίζετε τον πολλαπλό προσαρμογέα (6) με τέτοιο τρόπο, ώστε να ταιριάζει στην εσωτερική διάμετρο του σωλήνα πίεσης. (Για να μη μειωθεί αχρείαστα η εσωτερική διάμετρος).

Ωθήστε τον σωλήνα πίεσης στον πολλαπλό προσαρμογέα (6) και ασφαλίστε τον με έναν σφιγκτήρα ελαστικών σωλήνων. Ή βιδώστε έναν σωλήνα πίεσης με κατάλληλο σπείρωμα. (Ο σωλήνας πίεσης και ο σφιγκτήρας ελαστικών σωλήνων δεν περιλαμβάνονται στον παραδιδόμενο εξοπλισμό. Τηρείτε τις οδηγίες συναρμολόγησης του κατασκευαστή.)

Συνδέστε τον πολλαπλό προσαρμογέα (6) στο τεμάχιο γωνίας (9) μέχρι να ασφαλίσει. Ελέγξτε την ασφαλή εφαρμογή.

⚠ Τυχόν μη ανθεκτικά στην πίεση μέρη και ακατάλληλη συναρμολόγηση μπορούν να προκαλέσουν ρήξη του αγωγού πίεσης κατά τη λειτουργία. Το υγρό που ενδέχεται να εκτιναχθεί σε αυτήν την περίπτωση με μεγάλη πίεση μπορεί να σας τραυματίσει!

Όλα τα μέρη του αγωγού πίεσης πρέπει να είναι ανθεκτικά στην πίεση και να είναι σωστά συναρμολογημένα.

Κατάλληλο υλικό εγκατάστασης:
- ανθεκτικό στην πίεση (ελάχ. 10 bar)
- ανθεκτικό στη θερμότητα (ελάχ. 100 °C)

6.5 Στερέωση σχοινιού

⚠ Κίνδυνος ηλεκτροπληξίας! Μην ανυψώνετε την αντλία από το καλώδιο ρεύματος ή τον ελαστικό σωλήνα πίεσης. Αυτό δεν έχει διαμορφωθεί για την καταπόνηση έλξης.

Στερεώστε ένα ανθεκτικό σχοινί στη λαβή μεταφοράς (4), για να κατεβάσετε με αυτό την αντλία στο νερό.

6.6 Προετοιμασία σύνδεσης δικτύου ρεύματος

⚠ Πριν από τη θέση σε λειτουργία ελέγξτε αν η τάση και η συχνότητα που αναφέρονται στην πινακίδα τύπου ταυτίζονται με τα στοιχεία του ηλεκτρικού σας δικτύου.

⚠ Κίνδυνοι λόγω ηλεκτρικού ρεύματος! Λάβετε υπόψη το κεφάλαιο 4.3.

7. Λειτουργία

⚠ Σε πολύ χαμηλή στάθμη νερού, η αντλία θα λειτουργήσει χωρίς υγρό. Αυτό προκαλεί αυξημένη φθορά και ζημιές στην αντλία. Βεβαιωθείτε ότι η στάθμη νερού είναι πάντα επαρκής και αποκλείεται λειτουργία χωρίς υγρό. Αν σταματήσει η ροή νερού, απενεργοποιήστε αμέσως την αντλία.

⚠ Σε περίπτωση κλειστού αγωγού πίεσης (βρύση ή ακροφύσιο ψεκασμού) αφήστε την αντλία να λειτουργήσει το πολύ 5 λεπτά, διαφορετικά μπορεί λόγω υπερθέρμανσης του νερού στην αντλία να προκύψουν ζημιές και κίνδυνοι.

7.1 Αυτόματη λειτουργία (Αυτόματη ενεργοποίηση/ απενεργοποίηση)

Για την απενεργοποίηση ή τη διακοπή του προγράμματος:
Πιέστε ένα οποιοδήποτε πλήκτρο (T1 έως T6) Ή τραβήξτε το φις καλωδίου ρεύματος.

Υπόδειξη: Λόγω του προγραμματισμού, δεν είναι εφικτή η ρύθμιση του πλήκτρου T5 με το πλήκτρο T6.

Εικ. B.

Κάτω πλήκτρο / OFF: Πιέστε ένα από τα πλήκτρα (T1 έως T4), για να καθορίσετε το επιθυμητό ύψος απενεργοποίησης – δηλαδή τη στάθμη νερού, κάτω από την οποία σταματά αυτόματα η αντλία.

Επάνω πλήκτρο / ON: Πιέστε ένα από τα πλήκτρα (T2 έως T6), για να καθορίσετε το επιθυμητό ύψος ενεργοποίησης – δηλαδή τη στάθμη νερού, πάνω από την οποία ξεκινά αυτόματα η αντλία.

Υπόδειξη: Οι ρυθμισμένες τιμές αποθηκεύονται, ώστε π.χ. μετά από μια διακοπή ρεύματος ή μετά από την αποσύνδεση του φις ηλεκτρικού ρεύματος να συνεχίζουν να είναι ρυθμισμένες.

7.2 Χειροκίνητη λειτουργία / πλήρης αναρρόφηση

Για την απενεργοποίηση ή τη διακοπή του προγράμματος:
Πιέστε ένα οποιοδήποτε πλήκτρο (T1 έως T6) Ή τραβήξτε το φις καλωδίου ρεύματος.

Συνεχής λειτουργία: Βλέπε εικ. C.
Πιέστε ταυτόχρονα τα πλήκτρα T5 και T6 για 2 δευτερόλεπτα. Η αντλία δεν σταματά τη λειτουργία της.

Λειτουργία για 10 λεπτά: Βλέπε εικ. D.
Πιέστε ταυτόχρονα τα πλήκτρα T4 και T5 για 2 δευτερόλεπτα. Η αντλία λειτουργεί για 10 λεπτά.

Λειτουργία για 20 λεπτά: Βλέπε εικ. E.
Πιέστε ταυτόχρονα τα πλήκτρα T3 και T4 για 2 δευτερόλεπτα. Η αντλία λειτουργεί για 20 λεπτά.

Πλήρης αναρρόφηση: Βλέπε εικ. F.
(KP 200-35 ASF Inox: Ρυθμίστε το πόδι αντλίας (10) για πλήρη αναρρόφηση.)
Πιέστε ταυτόχρονα τα πλήκτρα T1 και T2 για 2 δευτερόλεπτα. Αν η αντλία στη συνέχεια βυθιστεί στο νερό, ξεκινά αυτόματα το ρυθμισμένο πρόγραμμα. Η αντλία λειτουργεί για 3 λεπτά.

Μην αφήνετε την αντλία χωρίς επίβλεψη. Υπάρχει κίνδυνος η αντλία να λειτουργήσει χωρίς υγρό σε πολύ χαμηλή στάθμη νερού και να υποστεί ζημιά! Αποσυνδέστε/απενεργοποιήστε την αμέσως, όταν η αντλία αναρροφήσει αέρα. Πλήρης αναρρόφηση μόνο για σύντομο χρονικό διάστημα.

7.3 Τοποθέτηση

Δεν επιτρέπεται να υπερβαίνετε το μέγιστο επιτρεπόμενο βάθος εμβύθισης (βλέπε το κεφάλαιο 13. Τεχνικά στοιχεία).

Κατά τη βύθιση, κρατάτε την αντλία ελαφρώς λοξά, για να μη σχηματιστεί στην κάτω πλευρά θύλακας αέρα, που εμποδίζει την αναρρόφηση. Στη συνέχεια ανορθώστε την πάλι.

Μεριμνήστε για την διασφάλιση μίας ασφαλούς στάσης της αντλίας.

Εγκαταστήστε την αντλία έτσι, ώστε η περιοχή αναρρόφησης (5) να μην μπορεί να φράξει από ξένα σώματα. Ενδεχομένως τοποθετήστε την αντλία σε ειδική υποδομή.

Η αντλία μπορεί επίσης να λειτουργήσει αναρτημένη σε ένα σχοινί, για να μην την πλησιάζουν επικαθίσεις άμμου ή ρύποι στην αντλία:
1. Κατεβάστε την αντλία με ένα σχοινί σε ένα φρέαρ ή ένα φρεάτιο. Το καλώδιο ρεύματος και ο ελαστικός σωλήνας πίεσης δεν επιτρέπεται να καταπονούνται ελκτικά.
2. Στερεώστε το σχοινί.

Ενεργοποίηση και απενεργοποίηση
Ενεργοποίηση: Συνδέστε ένα φις καλωδίου ρεύματος σε μια πρίζα. Προσοχή! Η αντλία ενδέχεται να ξεκινήσει αμέσως.

Απενεργοποίηση: Αποσυνδέστε το φις καλωδίου ρεύματος.

7.4 Σε περίπτωση κινδύνου παγετού

Ο παγετός (< 4 °C) καταστρέφει την αντλία και τα εξαρτήματά της, καθώς αυτά περιέχουν διαρκώς νερό!

Σε περίπτωση παγετού αποσυναρμολογήστε την αντλία και τα εξαρτήματά της και αποθηκεύστε την σε ένα προστατευμένο από τον παγετό μέρος (βλέπε κεφάλαιο 8.2).

8. Συντήρηση, αποθήκευση

Κίνδυνος!
Πριν από κάθε εργασία με την αντλία:
- Τραβήξτε το φις του δικτύου.
- Βεβαιωθείτε, ότι η αντλία και τα συνδεδεμένα εξαρτήματα δεν βρίσκονται υπό πίεση.
- Περαιτέρω εργασίες συντήρησης ή επισκευής, πέραν από τις περιγραφόμενες εδώ, επιτρέπεται να διεξαχθούν μόνο από εξειδικευμένο τεχνικό προσωπικό.

8.1 Τακτική συντήρηση

Ελέγξτε την αντλία και τα εξαρτήματα, ιδιαίτερα τα ηλεκτροφόρα και τα ευρισκόμενα υπό πίεση μέρη, για ζημιές, ενδεχομένως αναθέστε την επισκευή τους.

Ελέγξτε τους σωλήνες πίεσης για διαρροές.

Τακτικός καθαρισμός αντλίας:
1. Καθαρισμός της αντλίας με καθαρό νερό. Οι επίμονοι ρύποι πρέπει να απομακρύνονται με χρήση βούρτσας.
2. Για να καθαρίσετε το εσωτερικό της αντλίας: Τοποθετήστε την αντλία σε μια δεξαμενή με καθαρό νερό και θέστε την σε λειτουργία για μικρό χρονικό διάστημα.

8.2 Αφαίρεση και φύλαξη της αντλίας

- Τραβήξτε το φις του δικτύου.
- Ανοίξτε τον αγωγό πίεσης (ανοίξτε τη βάνα νερού ή το ακροφύσιο ψεκασμού), αφήστε το νερό να χυθεί εντελώς.
- Εκκενώστε πλήρως την αντλία, για αυτό: Αφαιρέστε τον σωλήνα πίεσης.
- Τυλίξτε το καλώδιο στην αποθήκευση καλωδίου (2).

- Αποθηκεύστε την αντλία σε ένα προστατευόμενο από τον παγετό χώρο (ελάχ. 5 °C).
- Να φυλάσσεται μακριά από παιδιά.

9. Επιδιόρθωση βλαβών

Κίνδυνος!
Πριν από κάθε εργασία με την αντλία:
- Τραβήξτε το φις του δικτύου.
- Βεβαιωθείτε, ότι η αντλία και τα συνδεδεμένα εξαρτήματα δεν βρίσκονται υπό πίεση.

Η αντλία δεν λειτουργεί
- Δεν υπάρχει τάση ρεύματος.
  - Ελέγξτε το φις, την πρίζα και την ασφάλεια.
- Πολύ χαμηλή τάση ρεύματος.
  - Χρησιμοποιείτε καλωδιακή προέκταση επαρκούς διατομής σύρματος.
- Προστασία υπερφόρτωσης: Αυτόματη απενεργοποίηση σε επαπειλούμενη υπερθέρμανση.
  - Μετά από τη μείωση της θερμοκρασίας, η αντλία ξεκινά από μόνη της.
  - Αντιμετωπίστε την αιτία της υπερθέρμανσης. Νερό υπερβολικά ζεστό; Άντληση που διαρκεί υπερβολικά πολύ σε κλειστό αγωγό πίεσης; Περιοχή αναρρόφησης βουλωμένη, αντλία μπλοκαρισμένη από ξένα σώματα;
- Ο διακόπτης με πλωτήρα δεν ενεργοποιεί την αντλία όταν αυξάνεται η στάθμη του ύδατος.
  - Βεβαιωθείτε ότι ο διακόπτης με πλωτήρα μπορεί να μετακινηθεί ικανοποιητικά.
  - Αν παρά την επαρκή ελευθερία κίνησης του διακόπτη με πλωτήρα δεν ενεργοποιείται η συσκευή: Στείλτε την αντλία για επισκευή.

Ο κινητήρας βουίζει, αλλά δεν ξεκινά
- Αντλία μπλοκαρισμένη από ξένα σώματα.
  - Καθαρίστε την αντλία. Βλέπε κεφάλαιο 8.

Η αντλία δεν αντλεί σωστά
- Ο σωλήνας πίεσης έχει λυγίσει.
  - Ισιώστε τον σωλήνα πίεσης.
- Περιοχή αναρρόφησης βουλωμένη.
  - Καθαρισμός, βλέπε κεφάλαιο 8.
- Σωλήνας πίεσης μη στεγανός.
  - Στεγανοποιήστε τον σωλήνα πίεσης, σφίξτε τις βιδωτές συνδέσεις.
- Πολύ μεγάλο ύψος άντλησης.
  - Να τηρείται το μέγιστο ύψος άντλησης (βλέπε σχετικά στα "Τεχνικά Χαρακτηριστικά").

Η αντλία παράγει πολύ θόρυβο κατά τη λειτουργία
- Η αντλία αναρροφά αέρα.
  - Βεβαιωθείτε ότι υπάρχει διαθέσιμο επαρκές απόθεμα νερού.
  - Ξένο σώμα (καθαρισμός αντλίας)

Η αντλία δεν σταματά τη λειτουργία της
- Ο διακόπτης με πλωτήρα δεν φτάνει στην κάτω θέση.
  - Βεβαιωθείτε ότι ο διακόπτης με πλωτήρα μπορεί να μετακινηθεί ικανοποιητικά.

10. Εξαρτήματα

Χρησιμοποιείτε μόνο γνήσια εξαρτήματα της Metabo.

Χρησιμοποιείτε μόνον πρόσθετο εξοπλισμό, ο οποίος ικανοποιεί τις απαιτήσεις και τα χαρακτηριστικά στοιχεία που αναφέρονται σε αυτές τις οδηγίες λειτουργίας.

Πλήρες πρόγραμμα εξαρτημάτων, βλέπε www.metabo.com ή στον κατάλογο.

11. Επισκευή

Κίνδυνος! Οι επισκευές σε αυτή την αντλία επιτρέπεται να διενεργούνται μόνο από έναν ηλεκτρολόγο!

Όταν το καλώδιο σύνδεσης στο δίκτυο του ρεύματος αυτής της αντλίας χαλάσει, για την αποφυγή κινδύνων, πρέπει να αντικατασταθεί από τον κατασκευαστή ή το τμήμα εξυπηρέτησης πελατών του κατασκευαστή.

Για αντλίες Metabo που χρειάζονται επισκευή απευθυνθείτε στην αντίστοιχη αντιπροσωπεία της Metabo. Διευθύνσεις βλέπε www.metabo.com.

Για την αποστολή: Αδειάστε εντελώς την αντλία.

Τους καταλόγους ανταλλακτικών μπορείτε να τους κατεβάσετε στη διεύθυνση www.metabo.com.

12. Περιβαλλοντολογική προστασία

Τηρείτε τους εθνικούς κανονισμούς για την απόσυρση σύμφωνα με τους κανόνες προστασίας του περιβάλλοντος και για την ανακύκλωση των άχρηστων αντλιών, συσκευασιών και πρόσθετου εξοπλισμού.

Τα υλικά συσκευασίας πρέπει να απορρίπτονται σύμφωνα με τη σήμανσή τους σύμφωνα με τις κοινοτικές οδηγίες. Περαιτέρω υποδείξεις θα βρείτε στην ηλεκτρονική διεύθυνση www.metabo.com στην περιοχή Service.

Μόνο για χώρες της ΕΕ: Μην πετάτε τα ηλεκτρικά εργαλεία στον κάδο οικιακών απορριμμάτων! Σύμφωνα με την ευρωπαϊκή οδηγία 2012/19/ΕΕ περί ηλεκτρικών και ηλεκτρονικών συσκευών και την ενσωμάτωσή της στο εθνικό δίκαιο, τα ηλεκτρικά εργαλεία πρέπει να συλλέγονται ξεχωριστά και να επιστρέφονται για ανακύκλωση με τρόπο φιλικό προς το περιβάλλον.

13. Τεχνικά στοιχεία

Διευκρινίσεις σχετικά με τα στοιχεία στη σελίδα 3.

Με την επιφύλαξη του δικαιώματος αλλαγών λόγω τεχνικών εξελίξεων.

Η χαρακτηριστική καμπύλη της αντλίας (διάγραμμα, σελίδα 3) δείχνει ποια ποσότητα άντλησης μπορεί να επιτευχθεί ανάλογα με το

ύψος άντλησης (διάμετρος εύκαμπτου σωλήνα αναρρόφησης = διάμετρος σύνδεσης πίεσης).

U = Τάση δικτύου
f = Συχνότητα
P_1 = Ονομαστική ισχύς
I = Ονομαστικό ρεύμα
F = Ελάχ. ασφάλιση
L = Μήκος του καλωδίου σύνδεσης δικτύου ρεύματος
$F_{V,max}$ = μεγ. ποσότητα άντλησης
$F_{H,max}$ = μεγ. ύψος άντλησης
$F_{p,max}$ = μεγ. πίεση άντλησης
T_{max} = μέγ. βάθος εμβύθισης
Z_{temp} = μεγ. θερμοκρασία προσαγωγής
K_{max} = μέγ. μέγεθος κόκκου
S_1 = Κατηγορία προστασίας
S_2 = Κατηγορία προστασίας
A = Διαστάσεις (ΜxΠxΥ)
m_1 = Βάρος (με καλώδιο ρεύματος)
m_2 = Βάρος (χωρίς καλώδιο ρεύματος)

~ Εναλλασσόμενο ρεύμα

Τα αναφερόμενα τεχνικά στοιχεία εννοούνται με ανοχές (σύμφωνα με τις εκάστοτε ισχύουσες τεχνικές προδιαγραφές).

Eredeti használati utasítás

1. Megfelelőségi nyilatkozat

Kizárólagos felelősségünk tudatában kijelentjük: A jelen tisztavíz szivattyú (Megnevezés: TP...) / kombinált szivattyú (Megnevezés: KP...) – típus és sorozatszám alapján történő azonosítással *1) – megfelelnek az irányelvek *2) és szabványok *3) összes vonatkozó rendelkezésének. A Műszaki dokumentációt *4) - lásd a 3. oldalon.

2. Rendeltetésszerű használat

Ez a **tisztavíz szivattyú (megnevezés: TP...)** tisztavíz szállítására szolgál a házban vagy kertben.

Ez a **kombinált szivattyú (megnevezés: KP...)** tisztavíz és szennyvíz szállítására szolgál a házban és a kertben.

- A szennyvízben lévő lebegőanyag-tartalom nem haladhatja meg az 5%-ot.
- A szennyvíz szilárdanyag-tartalma nem haladhatja meg a Műszaki adatokban megadott maximális szemcseméretet.
- Minden más alkalmazás nem rendeltetésszerű használatnak minősül és nem megengedett.

Tipikus alkalmazási területek:
- Kertek és gyepfelületek esőztető öntözése és locsolása mélyebben lévő forrásokból, kutakból vagy ciszternákból.
- Ipari vízhez használt szivattyúként való használat.
- Tartályok, vízgyűjtő medencék, szikkasztó aknák vagy vízzel megtelt helyiségek kiszivattyúzása.

A szivattyú nem használható a következőkhöz:
- ipari vagy kereskedelmi célú használatra
- folyamatos keringetésre (pl. tavakban)

A szivattyú nem használható a következők szállítására:
- ivóvíz
- élelmiszer
- sós víz
- robbanékony, gyúlékony, agresszív vagy az egészségre ártalmas anyagok (pl. vegyszerek), valamint fekáliák, olajok
- 35°C-nál nagyobb hőmérsékletű folyadékok
- homokos víz és súroló hatású folyadékok (ez **nem** vonatkozik a kombinált szivattyúkra (KP...))

A készüléket korlátozott fizikai, érzékszervi vagy szellemi képességekkel rendelkező, illetve tapasztalat és ismeretek hiányában álló személyek is használhatják, amennyiben felügyelet alatt állnak, vagy a készülék biztonságos használatával kapcsolatos betanításban részesültek, és megértették az azzal járó veszélyeket.

A szivattyún önhatalmú változtatásokat végezni, illetve a gyártó által nem ellenőrzött és engedélyezett alkatrészeket használni tilos!

A szivattyú bárminemű szakszerűtlen használata nem rendeltetésszerűnek minősül; ezáltal előre nem látható károk keletkezhetnek! A nem rendeltetésszerű használat során keletkezett károkért kizárólag a felhasználó felel.

Az általános balesetmegelőzési előírásokat és a mellékelt biztonsági utasításokat figyelembe kell venni.

3. Általános biztonsági utasítások

Saját testi épsége és az elektromos szerszám védelme érdekében tartsa be az adott szimbólummal jelölt szövegrészekben foglaltakat!

FIGYELMEZTETÉS – A sérülésveszély csökkentése érdekében olvassa el a használati utasítást.

WIGYELMEZTETÉS – Olvassa el az összes biztonsági figyelmeztetést, utasítást, ábrát és a műszaki adatokat, amelyekkel a jelen készülék rendelkezik. *Az alábbiakban felsorolt előírások betartásának elmulasztása áramütésekhez, tűzhöz és/vagy súlyos testi sérülésekhez vezethet.*

Kérjük, gondosan őrizzen meg minden biztonsági utasítást és előírást a jövőbeni használat érdekében.
A készüléket csak ezekkel a dokumentumokkal együtt adja tovább másnak.

4. Különleges biztonsági utasítások

Gyermekek nem használhatják ezt a készüléket.

A tisztítást és a karbantartást nem végezhetik gyermekek.

Gyermekek nem játszhatnak a készülékkel.

Úszómedencékben és kerti tavakban, illetve azok védőterületén való használat esetén a DIN VDE 0100 -702, -738 szabványok rendelkezéseit be kell tartani.

A szivattyú nem használható, ha a vízben személyek tartózkodnak.

Szükség esetén vegye figyelembe az erre vonatkozó helyi előírásokat is.

A szivattyún végzendő bárminemű munkavégzés előtt húzza ki a hálózati csatlakozódugót. Győződjön meg a szivattyú és a csatlakoztatott tartozékok nyomásmentes állapotáról.

A következő fennmaradó veszélyek alapvetően fennállnak szivattyúk üzemeltetésekor, azok teljes mértékben biztonsági óvintézkedésekkel sem küszöbölhetőek ki.

4.1 Környezeti befolyások miatti veszély!

Ne használja a szivattyút robbanásveszélyes terekben vagy éghető folyadékok, illetve gázok közelében!

4.2 Forró víz okozta veszély!

A szivattyút maximum 5 percig lehet elzárt nyomóvezeték ellenében üzemeltetni. A szivattyún belül keringtetett víz felforrósodik.

Ez a forró víz károkat és tömítetlenségeket idézhet elő a szivattyúban és a csatlakozó vezetékeken, aminek következtében forró víz léphet ki. Leforrázásveszély!

Hiba esetén válassza le az elektromos hálózatról és hagyja lehűlni a szivattyút. Az újbóli üzembe helyezés előtt szakemberrel ellenőriztesse a berendezés kifogástalan működését.

4.3 Áramütés veszélye!

A szivattyút maximum 30 mA névleges hibaáramú hibaáram-védőberendezéssel (RCD) kell ellátni.

Szerelési, karbantartási és tisztítási munkák, illetve a szivattyú leszerelése előtt válassza le a szivattyút a hálózatról.

Ne fogja meg nedves kézzel a hálózati csatlakozó dugót! A hálózati csatlakozót mindig a dugónál és sohasem a kábelnél fogva húzza ki.

A készülék csak szakszerűen felszerelt, földelt és ellenőrzött, védőföldeléssel ellátott aljzathoz csatlakoztatható.

Az országos installációs előírásokat be kell tartani.

A földelt dugaszoló aljzatnak vagy a hosszabbító kábeles dugaszcsatlakozásnak elárasztásbiztos területen és víztől védett kivitelűnek kell lennie.

A hosszabbító kábelek megfelelő keresztmetszettel rendelkezzenek. A kábeldobokat teljesen le kell tekerni.

Ne törje meg, csípje be vagy rángassa a hálózati kábelt, illetve ne hajtson át azon; védje az éles szélektől, az olajtól és a hőségtől.

Úgy vezesse el a hosszabbító kábelt, hogy az ne érjen bele a szállítandó folyadékba.

Húzza ki a hálózati csatlakozódugót:
- a szivattyún végzendő bárminemű munkavégzés előtt;
- ha személyek tartózkodnak az úszómedencében vagy a kerti tóban.

Az elektromos csatlakozások nem lehetnek vízben, illetve elárasztással veszélyeztetett helyen. Szabadban történő üzemeltetés esetén az elektromos csatlakozások fröccsenő víz ellen védettek kell legyenek.

4.4 A szivattyú hibáiból vagy üzemzavaraiból eredő veszélyek!

Minden üzembe helyezés előtt ellenőrizze a szivattyút, különös tekintettel a hálózati kábelre, a hálózati csatlakozódugóra és az elektromos alkatrészekre. Elektromos áramütés okozta életveszély!

A sérült szivattyú csak szakszerű javítás után használható újra.

Ne javítsa saját maga a szivattyút! A szivattyúkat csak szakemberek javíthatják.

⚠ A készülék zavarai vagy hibái okozta vízkárok, pl. helyiségek elárasztása, elkerülése érdekében:
- tervezzen be megfelelő biztonsági intézkedéseket, pl. riasztóberendezést vagy felügyelettel ellátott felfogómedencét.

A gyártó nem vállal felelősséget az olyan esetleges károkért, amelyek a
- szivattyú rendeltetésszerű használata,
- szivattyú folyamatos használattal való túlterhelése,
- a szivattyú fagytól nem védett üzemeltetése vagy tárolása,
- a szivattyún végzett önhatalmú átalakítások miatt keletkeztek. A szivattyú javítását csak villamossági szakember végezheti!
- A gyártó által nem ellenőrzött és engedélyezett alkatrészek felhasználása,
- illetve nem megfelelő installációs anyagok (szerelvények, csatlakozó vezetékek, stb.) használata miatt keletkeztek.

Univerzális elfordítható csatlakozók (bajonettcsatlakozók) csak akkor használhatóak, ha a biztonságos tömítés érdekében kiegészítő rögzítőgyűrűvel rendelkeznek.

A folyadékot a kilépő kenőanyagok beszennyezhetik.

5. Áttekintés

Lásd a 2. oldalon.

1 rögzítőelemek a kábeltartón
2 kábeltartó
3 tartósín
4 szállító fogantyú (kötél rögzítéséhez is)
5 szívó terület
6 multiadapter
7 összekötő darab
8 nyomógomb a multiadapter levételéhez
9 könyökidom
10 szivattyútalp *
11 bajonettzár *
12 csúszka (a szivattyútalp magasságának beállításához) *

* nem része a szállítási terjedelemnek / modelltől függ

6. Összeszerelés, felállítás, a használatba vétel előtt

6.1 KP 200-35 ASF Inox: Beállítás szennyvízre / tisztavízre / lapos szívásra

Megjegyzés: A max. szemcseméret a bajonettzáron (11) van megadva.

I-jelű ábra

Szennyvíz és tisztavíz esetén: A szivattyútalpat (10) forgassa az óramutató járásával egyezően és húzza lefele, majd forgassa az óramutató járásával ellentétesen.
(A szállítási teljesítmény ebben a helyzetben a legnagyobb).

Tisztavíz lapos szívása esetén: A szivattyútalpat (10) forgassa az óramutató járásával egyezően és tolja felfelé, majd forgassa az óramutató járásával ellentétesen.

6.2 TP 95 ASF Inox: Szivattyútalp magasságának beállítása / lapos szívás beállítása

H-jelű ábra

A kitolható / behúzható talpaknak köszönhetően a szivattyú az igényekhez igazítható.

A **maximális szállítási teljesítményhez** tolja a csúszkát (12) jobbra.

A **maximális lapos szíváshoz** a tolja csúszkát (12) balra.

6.3 Kábeltartó (2) felszerelése

A-jelű ábra Nyomja össze a rögzítőelemeket (1) és csúsztassa rá a kábeltartót (2) felülről a tartósínre (3). Szükség esetén és tároláskor a kábelt tekercselje fel.

6.4 A nyomóvezeték csatlakoztatása

G-jelű ábra Nyomja meg a nyomógombot (8) és a multiadaptert (6) húzza le a forgatható könyökidomról (9).

Megjegyzés: Az optimális szállítási teljesítmény érdekében a multiadaptert (6) fűrészelje le úgy, hogy illeszkedjen a nyomóvezeték belső átmérőjéhez. (A belső átmérő szükségtelen csökkentése érdekében).

Húzza rá a nyomóvezetéket a multiadapterre (6) és rögzítse egy tömlőbilinccsel. Ill. csavarjon rá egy megfelelő menettel ellátott nyomóvezetéket. (A nyomóvezetéket és a tömlőbilincset a csomag nem tartalmazza. Vegye figyelembe a gyártó szerelési utasításait.)

Helyezze fel a multiadaptert (6) a könyökidomra (9), míg az bekattan. Ellenőrizze a biztonságos illeszkedést.

⚠ A nem nyomásálló részek és a szakszerűtlen szerelés a nyomó vezeték üzem közbeni szétrepedését idézhetik elő. A nagy nyomással kilépő folyadék személyi sérülést okozhat!

A nyomóvezeték minden része nyomásálló kivitelű és szakszerűen felszerelt legyen.

Megfelelő installációs anyag:
- nyomásálló (min. 10 bar)
- hőálló (min. 100 °C)

6.5 A kötél rögzítése

⚠ Áramütés veszélye! A szivattyút ne a hálózati kábelnél vagy a nyomótömlőnél fogva emelje. Ezek nem húzó igénybevételre lettek tervezve.

Rögzítsen egy stabil kötelet a szállító fogantyúra (4), és annak segítségével engedje le a vízbe a szivattyút.

6.6 A hálózati csatlakozás előkészítése

⚠ Az üzembe helyezés előtt ellenőrizze, hogy a típustáblán feltüntetett hálózati feszültség és frekvencia megfelel-e az Ön által használt elektromos hálózat értékeinek.

⚠ Áramütés veszélye! Vegye figyelembe a 4.3. fejezetet.

7. Üzemelés

⚠ Túl alacsony vízállás esetén a szivattyú szárazon jár. Ez a szivattyú fokozott kopását és meghibásodását eredményezi. Ügyeljen arra, hogy a vízállás mindig elegendő legyen, és ezáltal kizárt legyen a szivattyú szárazon járása. Ha valami miatt leáll a vízszállítás, azonnal kapcsolja ki a szivattyút.

⚠ Elzárt nyomóvezeték (vízcsap, ill. locsolófej) esetén a szivattyút maximum 5 percig lehet működtetni, különben a szivattyúban levő víz túlmelegedése miatt károk és veszélyek keletkeznek.

7.1 Automatikus üzemmód (Be- / kikapcsoló automatika)

A program kikapcsolásához vagy leállításához: Nyomjon meg egy tetszés szerinti gombot (T1 – T6) VAGY húzza ki a hálózati csatlakozót.

Megjegyzés: A program miatt a T5 gomb T6 gombbal együtt történő beállítása nem lehetséges.

B-jelű ábra

Alsó gomb / OFF: Nyomja meg az egyik gombot (T1 – T4) a kívánt kikapcsolási magasság meghatározásához – azaz az a vízszint, amely alatt a szivattyú automatikusan leáll.

Felső gomb / ON: Nyomja meg az egyik gombot (T2 – T6) a kívánt bekapcsolási magasság meghatározásához – azaz az a vízszint, amely felett a szivattyú automatikusan elindul.

Megjegyzés: A beállított értékek mentésre kerülnek, így áramkimaradás vagy a tápkábel kihúzása után is beállítva maradnak.

7.2 Kézi üzemmód / lapos szívás

A program kikapcsolásához vagy leállításához: Nyomjon meg egy tetszés szerinti gombot (T1 – T6) VAGY húzza ki a hálózati csatlakozót.

Folyamatos üzem: Lásd a C-jelű ábrát
Nyomja meg egyszerre a T5 és T6 gombot 2 másodpercre. A szivattyú folyamatosan működik.

10 perces üzem: Lásd a D-jelű ábrát.
Nyomja meg egyszerre a T4 és T5 gombot 2 másodpercre. A szivattyú 10 percig működik.

20 perces üzem: Lásd az E-jelű ábrát.
Nyomja meg egyszerre a T3 és T4 gombot 2 másodpercre. A szivattyú 20 percig működik.

Lapos szívás: Lásd az F-jelű ábrát
(KP 200-35 ASF Inox: szivattyútalp (10) beállítása lapos szívásra.)
Nyomja meg egyszerre a T1 és T2 gombot 2

másodpercre. Ha a szivattyút ezután víz alá meríti, a beállított program automatikusan elindul. A szivattyú 3 percig működik.

Ne hagyja a szivattyút felügyelet nélkül. Fennáll annak a veszélye, hogy a szivattyú szárazon fut és károsodik, ha a vízszint túl alacsony!
Azonnal húzza ki / kapcsolja ki, ha a szivattyú levegőt szív be.
Lapos szívás csak rövid ideig.

7.3 Felállítás

Ne lépje túl a megengedett maximális merülési mélységet (lásd a 13.. Műszaki adatok c. fejezetet).

Bemerítéskor tartsa a szivattyút kissé ferdén, hogy az alsó részen ne keletkezzen légpárna, ami megakadályozná a szívást. Azután ismét egyenesítse ki.

Figyeljen arra, hogy a szivattyú biztonságosan álljon.

Állítsa fel úgy a szivattyút, hogy a szívó területet (5) ne blokkolhassa idegentest. Adott esetben állítsa a szivattyút egy alátétre.

A szivattyú egy kötéllel úszva is működtethető annak érdekében, hogy a szivattyút távol lehessen tartani a lerakódott homoktól vagy szennyeződésektől:

1. Engedje le a szivattyút egy kötél segítségével egy kútba vagy aknába. A hálózati kábelt és a nyomótömlőt tilos kitenni húzó igénybevételnek!
2. Rögzítse a kötelet.

Be- és kikapcsolás

Bekapcsolás: Csatlakoztassa a hálózati csatlakozódugót egy dugaszoló aljzathoz. Figyelem! A szivattyú adott esetben azonnal bekapcsol.

Kikapcsolás: Húzza ki a hálózati csatlakozódugót.

7.4 Fagyveszély esetén

A fagy (< 4 °C) tönkreteszi a szivattyút és a tartozékokat, mert ezek állandóan vizet tartalmaznak!

Fagyveszély esetén szerelje le és fagytól védve tárolja a szivattyút és a tartozékokat (lásd a 8.2. fejezetet).

8. Karbantartás, tárolás

Veszély!
A szivattyún végzendő bárminemű munkavégzés előtt:
- Húzza ki a hálózati csatlakozót.
- Győződjön meg a szivattyú és a csatlakoztatott tartozékok nyomásmentes állapotáról.
- A jelen fejezetben leírtakon túlmenő javítási vagy karbantartási munkákat csak szakember végezheti.

8.1 Rendszeres karbantartás

Ellenőrizze a szivattyút és a tartozékokat, különösen az elektromos és a nyomásnak kitett alkatrészek épségét, szükség esetén javíttassa meg azokat.

Ellenőrizze a nyomóvezetékek tömítettségét.

Rendszeresen tisztítsa a szivattyút:

1. Öblítse át a szivattyút tiszta vízzel. A makacs szennyeződéseket kefével távolítsa el.
2. A szivattyú belső átöblítéséhez merítse a szivattyút egy tiszta vizet tartalmazó tartályba, és kapcsolja be azt röviden.

8.2 A szivattyú leszerelése és tárolása

- Húzza ki a hálózati csatlakozót.
- Nyissa ki a nyomó vezetéket (nyissa ki a vízcsapot, ill. a szóró fúvókát), hagyja teljesen kifolyni a vizet.
- Ürítse le teljesen a szivattyút, ehhez: vegye le a nyomóvezetéket.
- Tekercselje fel a kábelt a kábeltartóra (2).
- A szivattyút fagymentes (min. 5 °C hőmérsékletű) helyiségben tárolja.
- Gyermekektől távol kell tárolni.

9. Hibaelhárítás

Veszély!
A szivattyún végzendő bárminemű munkavégzés előtt:
- Húzza ki a hálózati csatlakozót.
- Győződjön meg a szivattyú és a csatlakoztatott tartozékok nyomásmentes állapotáról.

Nem működik a szivattyú

- Nincs hálózati feszültség.
  - Ellenőrizze az összes kábelt, csatlakozódugót, csatlakozóaljzatot és biztosítékot.
- Túl kicsi a hálózati feszültség.
  - Használjon megfelelő keresztmetszetű hosszabbító kábelt.
- Túlterhelés elleni védelem: automatikus lekapcsolás túlmelegedés veszélye esetén.
  - Lehűlés után a szivattyú automatikusan elindul.
  - A túlforrósodás okát megszüntetni. Túl meleg a víz? Hosszan tartó szivattyúzás elzárt nyomóvezeték ellenében? Eltömődött a beszívási terület, idegen tárgy blokkolja a szivattyút?
- Az úszókapcsoló nem kapcsolja be á szivattyút emelkedő vízszint esetén.
  - Győződjön meg arról, hogy az úszókapcsoló megfelelő mértékben tudjon mozogni.
  - Amennyiben a szivattyú az úszókapcsoló elegendő mozgásszabadsága ellenére sem kapcsol be: meg kell javíttani a szivattyút.

A motor morog, de nem indul

- Idegen tárgy blokkolja a szivattyút.
  - Tisztítsa meg a szivattyút. Lásd a 8.. fejezetet

A szivattyú nem szállít rendesen

- Megtört a nyomóvezeték.
  - Egyenesen vezesse el a nyomóvezetéket.
- Eltömődött a beszívási terület.
  - Tisztítsa meg, lásd a 8.. fejezetet.
- Tömítetlen a nyomóvezeték.
  - Tömítse le a nyomóvezetéket, húzza meg a csavarkötéseket.

- Túl nagy a szállítási magasság.
  - Ügyeljen a maximális szállítási magasságra (lásd „Műszaki adatok”).

A szivattyú nagyon hangosan jár

- A szivattyú levegőt szív be.
  - Győződjön meg arról, hogy elegendő víztartalék áll-e rendelkezésre.
  - Idegentest (Tisztítsa meg a szivattyút)

A szivattyú folyamatosan működik

- Az úszókapcsoló nem éri el az alsó pozíciót.
  - Győződjön meg arról, hogy az úszókapcsoló megfelelő mértékben tudjon mozogni.

10. Tartozékok

Kizárólag eredeti Metabo tartozékokat használjon.

Csak olyan tartozékokat használjon, amelyek megfelelnek a jelen használati utasításban megadott követelményeknek és adatoknak.

A teljes tartozékprogram megtalálható a www.metabo.com honlapon vagy a katalógusban.

11. Javítás

Veszély! Ennek a szivattyúnak a javítását csak villamossági szakember végezheti!

Amennyiben a jelen szivattyú hálózati csatlakozóvezetéke megsérült, akkor azt a sérülések elkerülése érdekében a gyártóval vagy a gyártó ügyfélszolgálatával ki kell cseréltetni.

A javításra szoruló Metabo szivattyúkkal, kérjük, forduljon Metabo szakkereskedőjéhez. A címeket a www.metabo.com honlapon találja.

Szállításhoz: a szivattyút teljesen le kell üríteni.

A pótalkatrészek listája letölthető a www.metabo.com honlapról.

12. Környezetvédelem

Kövesse a régi szivattyúk, csomagolások és tartozékok környezetbarát ártalmatlanítására és újrahasznosítására vonatkozó helyi előírásokat.

A csomagolóanyagokat a jelölésük alapján a helyi irányelveknek megfelelően kell a hulladékeltávolításba vinni. További információkat a www.metabo.com honlapon találhat a Szerviz menüpontban.

Csak az EU tagországok esetében: soha ne dobjon elektromos kéziszerszámot a háztartási hulladék közé! A régi elektromos és elektronikus berendezésekről szóló 2012/19/EU irányelvnek és annak nemzeti jogba átültetett változatának megfelelően a használt elektromos szerszámokat szelektíven kell gyűjteni, és környezetbarát módon kell újrahasznosítani.

13. Műszaki adatok

Az adatok értelmezését lásd a 3. oldalon.

A műszaki változtatás joga a továbbfejlesztés érdekében fenntartva.

A szivattyú jelleggörbéje (diagram, 3. oldal) megmutatja, hogy a szállítási magasság függvényében milyen szállítási teljesítmény érhető el (szívótömlő átmérője = nyomócsatlakozó átmérője).

U	= hálózati feszültség
f	= frekvencia
P_1	= névleges teljesítmény
I	= névleges áram
F	= biztosíték, min.
L	= hálózati csatlakozóvezeték hossza
$F_{V,max}$	= max. szállítási mennyiség
$F_{H,max}$	= max. szállítási magasság
$F_{p,max}$	= max. szállítási nyomás
T_{max}	= max. merülési mélység
Z_{temp}	= max. bemenő hőmérséklet
K_{max}	= max. szemcseméret
S_1	= védettség
S_2	= érintésvédelmi osztály
A	= méretek (HxSzxM)
m_1	= tömeg (hálózati kábellel)
m_2	= tömeg (hálózati kábel nélkül)
~	váltóáram

A megadott műszaki adatokra tűrés vonatkozik (a mindenkor érvényben levő szabványoknak megfelelően).

Оригінальна інструкція з експлуатації

1. Декларація про відповідність

Зі всією відповідальністю заявляємо: цей насос для чистої води (маркування: TP...) / комбінований насос (маркування: KP...), з ідентифікацією за типом і номером моделі *1) відповідають усім чинним положенням директив *2) і норм *3). Технічну документацію для *4) — див. на стор. 3.

2. Використання за призначенням

Цей **насос для чистої води (маркування: TP...)** призначений для подачі чистої води в будинки та на присадибні ділянки.

Цей **комбінований насос (маркування: KP...)** призначений для подачі чистої та забрудненої води в будинки та на присадибні ділянки.

- Кількість зважених часток у забрудненій воді не повинна перевищувати 5 %.
- Розмір твердих частинок у забрудненій воді не повинен перевищувати максимальний розмір часток.
- Будь-яке інше використання вважається використанням не за призначенням і заборонено.

Типові сфери застосування:
- Дощування і зрошення саду та і газонів із глибоких джерел, колодязів або цистерн.
- Використовується як побутовий водяний насос.
- Викачування води з ємностей, водойм, дренажних шахт або затоплених приміщень.

Насос не призначений для використання в таких умовах:
- промислове або професійне використання
- Безперервна циркуляція (наприклад, ставок)

Насос не призначений для подачі таких рідин:
- питна вода
- харчові продукти
- солона вода
- вибухонебезпечні, легкозаймисті, агресивні або небезпечні для здоров'я матеріали (наприклад, хімічні реагенти), а також фекальні води, оливи
- рідини з температурою вище 35 °C
- вода з піском та абразивними речовинами (це **не стосується** комбінованих насосів (KP...))

Особи з обмеженими фізичними, сенсорними / розумовими можливостями або з недостатнім досвідом і знаннями можуть користуватися цим приладом тільки під контролем досвідченої особи або після інструктажу щодо безпечної експлуатації приладу й усвідомлюють пов'язані з цим небезпеки.

Забороняється самовільне внесення змін в конструкцію насоса, а також використання деталей, що не пройшли випробування і не дозволені до застосування виробником.

Будь-яке використання насоса з порушенням правил його експлуатації вважається використанням не за призначенням, яке може призвести до непередбачених збитків та травм! За пошкодження, що виникли внаслідок експлуатації не за призначенням, несе відповідальність виключно користувач.

Необхідно дотримуватися загальновизнаних правил запобігання нещасним випадкам і вкладених указівок із техніки безпеки.

3. Загальні вказівки з техніки безпеки

Задля вашої безпеки та захисту електроінструмента від пошкоджень дотримуйтесь указівок, позначених цим символом!

ПОПЕРЕДЖЕННЯ – З метою зниження ризику отримання травм прочитайте цю інструкцію з експлуатації.

ПОПЕРЕДЖЕННЯ — Прочитайте всі вказівки з техніки безпеки, інструкції, ілюстрації та специфікації, надані з цим приладом. *Невиконання усіх наведених нижче інструкцій може призвести до ураження електричним струмом, пожежі та/або тяжких травм.*

Зберігайте правила та вказівки з техніки безпеки для майбутнього використання. Передавайте ваш прилад тільки разом з цими документами.

4. Спеціальні правила техніки безпеки

Дітям заборонено експлуатувати прилад.

Дітям заборонено самостійно виконувати очищення і технічне обслуговування приладу.

Дітям заборонено гратися з приладом.

При використанні у басейнах і ставках треба дотримуватися положень DIN VDE 0100 -702, -738.

Заборонено використовувати насос, якщо у воді знаходяться люди.

У разі потреби дотримуватися норм чинного законодавства країни використання.

Перед виконанням будь-яких робіт з насосом вийняти мережевий штекер з розетки. Переконатися, що насос і під'єднане приладдя не знаходяться під тиском.

При експлуатації насосів існують наведені нижче залишкові небезпеки, які не можна повністю усунути, навіть вживши належні заходи безпеки.

4.1 Небезпека, пов'язана з впливом навколишнього середовища!

Заборонено використовувати насос у вибухонебезпечних приміщеннях або поблизу легкозаймистих рідин та газів!

4.2 Небезпека, пов'язана з гарячою водою!

Тривалість експлуатації насоса при закритому напірному трубопроводі не повинна перевищувати 5 хвилин. Вода, що циркулює всередині насоса, нагрівається.

Гаряча вода може призвести до пошкодження або негерметичності насоса і з'єднувальних трубопроводів, внаслідок чого гаряча вода може виступати назовні. Небезпека опіків!

У разі несправності від'єднати насос від електричної мережі і дати йому охолонути. Перед повторним введенням в експлуатацію доручіть фахівцям перевірити справність функціонування приладу.

4.3 Небезпека ураження електричним струмом!

Підключати насос до електромережі необхідно через пристрій захисного відключення (ПЗВ) з максимальним струмом витоку 30 мА.

Від'єднати насос від електромережі перед виконанням монтажних робіт, технічного обслуговування та чищення або перед демонтажем насоса.

Не беріться за мережеву вилку вологими руками! Завжди тягніть за штепсельну вилку, а не за кабель.

Насос дозволяється підключати тільки до розеток із захисним контактом, які належним чином встановлені, заземлені і перевірені.

Необхідно дотримуватися національних приписів щодо монтажу і встановлення.

Розетка із заземлюючим контактом або штепсельне з'єднання з подовжувальним кабелем повинні знаходитись у захищеному від повені місці та бути захищені від води.

Подовжувальні кабелі повинні мати достатній поперечний переріз жил. Кабелі мають бути повністю розмотані з барабана.

Не допускайте перегинання, затискання, розтягування або наїзду на кабель живлення і подовжувальний кабель; бережіть від контакту з гострими кромками, оливи і високих температур.

Подовжувальний кабель необхідно прокладати так, щоб він не контактував з рідиною, яку потрібно перекачувати.

Витягнути мережевий штекер з розетки:
- перед виконанням будь-яких робіт з насосом;
- коли люди знаходяться в басейні чи садовому ставку.

Електричні з'єднання забороняється опускати у воду, вони повинні знаходитися вище можливого підйому рівня води. Під час експлуатації поза приміщеннями вони мають бути захищені від бризок.

4.4 Небезпека внаслідок дефектів або несправностей насоса!

Перед кожним ввімкненням перевіряти насос, особливо кабель живлення, мережевий штекер і електричні деталі на наявність ушкоджень. Небезпека для життя, пов'язана з ураженням електричним струмом!

Повторне використання пошкодженого насосу допускається тільки після ремонту кваліфікованими фахівцями.

Заборонено самостійно ремонтувати насос! Ремонт насосів і напірних резервуарів дозволяється виконувати тільки кваліфікованим фахівцям.

⚠ Для того, щоб уникнути збитків від води, наприклад затоплення приміщень, викликаного дефектами або несправностями насоса:
- Заплануйте належні заходи безпеки, наприклад аварійну сигналізацію або приймальний резервуар з функцією контролю

Виробник не несе відповідальність за збитки, викликані такими діями:
- використання насоса не за призначенням;
- перевантаження насоса через безперервну роботу;
- експлуатація або зберігання насоса без вживання заходів для захисту від замерзання;
- самостійне внесення змін в конструкцію насоса. Ремонт насоса повинні виконувати тільки кваліфіковані фахівці-електрики!
- використання запасних частин, не перевірених і не затверджених виробником;
- використання непридатного монтажного матеріалу (арматура, з'єднувальні трубопроводи тощо).

При використанні універсальних поворотних (байонетних) муфт для надійної гідроізоляції повинні використовуватися тільки варіанти виконання з додатковим притискним кільцем.

Через забруднену рідину з насосу можуть витікати мастильні матеріали.

5. Огляд

Див. стор. 2.

1 Фіксатор на відділенні для кабелю
2 Відділення для кабелю
3 Напрямна тримача
4 Ручка для транспортування (також для кріплення тросів)
5 Зона всмоктування
6 Адаптер універсальний
7 З'єднувальний елемент
8 Натискний елемент для знімання мультиадаптера
9 Коліно
10 Базова плита насоса *
11 Байонетний затвор *

12 Заслінка (для регулювання висоти базової плити насоса) *

*не входить до комплекту постачання / наявність залежить від моделі

6. Монтаж, встановлення, перед введенням в експлуатацію

6.1 KP 200-35 ASF Inox: налаштування поверхневого всмоктування / перекачування забрудненої / чистої води

Вказівка: максимальний розмір часток вказано на байонетному затворі (11).

Мал. I.

Забруднена та чиста вода: повернути базову плиту насоса (10) за годинниковою стрілкою і потягнути вниз, потім повернути проти годинникової стрілки. (У цьому положенні швидкість потоку максимальна).

Поверхневе всмоктування чистої води: повернути базову плиту насоса (10) за годинниковою стрілкою і потягнути вгору, потім повернути проти годинникової стрілки.

6.2 TP 95 ASF Inox: налаштування висоти базової плити / поверхневого всмоктування

Мал. H.

Насос можна адаптувати до потреб за допомогою висувних/вставних опор.

Для забезпечення **максимальної продуктивності перекачування** посунути заслінку (12) вправо.

Для забезпечення **максимальної продуктивності поверхневого всмоктування** посунути заслінку (12) вліво.

6.3 Встановлення відділення для кабелю (2)

Мал. A. Стиснути фіксатори (1) і встановити відділення для кабелю (2) зверху на напрямну тримача (3). Намотувати кабель за потреби та під час зберігання.

6.4 Підключення напірного трубопроводу

Мал. G. Натиснути натискний елемент (8) і зняти мультиадаптер (6) з обертового коліна (9).

Вказівка: для оптимальної продуктивності відрізати мультиадаптер (6) так, щоб його зовнішній діаметр збігався з внутрішнім діаметром напірної лінії. (Щоб без потреби не зменшувати внутрішній діаметр).

Встановити шланг напірної лінії на мультиадаптер (6) і закріпити хомутом. Або накрутити напірний трубопровід з відповідною різьбою.

(Напірний трубопровід та хомут не входять в комплект поставки. Необхідно дотримуватись вказівок виробника щодо монтажу.)

Встановити мультиадаптер (6) на коліно (9) до відчутної фіксації. Перевірте щільність посадки.

⚠ Негерметичні деталі і некваліфікований монтаж можуть призвести до розриву напірного трубопроводу під час експлуатації. Рідина, що виривається під високим тиском, може травмувати вас!

Усі деталі напірного трубопроводу повинні витримувати тиск; їх монтаж здійснюється кваліфікованими фахівцями.

Належні матеріали для монтажних робіт:
- витримують тиск (мін. 10 бар)
- теплостійкі (мін. 100°C)

6.5 Фіксація троса

⚠ Небезпека ураження електричним струмом! Заборонено підвішувати насос на кабелі живлення або напірному трубопроводі. Вони не призначені для використання за наявності навантаження при розтягуванні.

Для опускання насоса у воду необхідно прикріпити міцний трос за ручку для транспортування (4).

6.6 Підготовка з’єднання з мережею живлення

⚠ Перед введенням в експлуатацію необхідно переконатися, що вказані на паспортній табличці приладу напруга та частота в мережі відповідають параметрам вашої електромережі.

⚠ Небезпека ураження електричним струмом! Див. розділ 4.3.

7. Експлуатація

⚠ Якщо рівень води занадто низький, насос працює в режимі сухого тертя. Це призводить до підвищеного зносу та пошкодження насоса. Необхідно стежити, щоб рівень води завжди був достатнім для захисту від роботи насухо. У разі відсутності потоку води потрібно негайно вимкнути насос.

⚠ При закритому напірному трубопроводі (водяний кран або розпилювальна насадка) насос не повинен працювати більше 5 хвилин, інакше через перегрівання води насос може бути пошкоджений.

7.1 Автоматичний режим (автоматичне ввімкнення/вимкнення)

Вимкнення або зупинка програми: Натиснути будь-яку кнопку (T1–T6) АБО вийняти мережевий штекер з розетки.

Вказівка. Через програмування неможливо налаштувати клавішу T5 разом із клавішею T6.

Мал. B.

Нижня кнопка / OFF (ВИМК.): натиснути одну з кнопок (T1 … T4), щоб встановити потрібний рівень вимкнення, тобто рівень води, нижче якого насос автоматично зупиняється.

Верхня кнопка / ON (ВВІМК.): натиснути одну з кнопок (T2 … T6), щоб встановити потрібний рівень ввімкнення, тобто рівень води, вище якого насос автоматично запускається.

Вказівка. Налаштовані значення зберігаються, щоб вони залишалися встановленими після відключення електроенергії або, наприклад, після виймання мережевого штекера з розетки.

7.2 Ручний режим роботи / поверхневе всмоктування

Вимкнення або зупинка програми: Натиснути будь-яку кнопку (T1–T6) АБО вийняти мережевий штекер з розетки.

Режим тривалої експлуатації: див. мал. C. Одночасно натиснути й утримувати протягом 2 секунд кнопки T5 та T6. Насос працює постійно.

Робота протягом 10 хвилин: див. мал. D. Одночасно натиснути й утримувати протягом 2 секунд кнопки T4 та T5. Насос працює протягом 10 хвилин.

Робота протягом 20 хвилин: див. мал. E. Одночасно натиснути й утримувати протягом 2 секунд кнопки T3 та T4. Насос працює протягом 20 хвилин.

Поверхневе всмоктування: див. мал. F. (KP 200-35 ASF Inox: налаштувати опору насоса (10) для поверхневого всмоктування.) Одночасно натиснути й утримувати протягом 2 секунд кнопки T1 та T2. Якщо після цього насос занурюється під воду, налаштована програма запускається автоматично. Насос працює протягом 3 хвилин.

Заборонено залишати насос без нагляду. Існує ризик, що насос буде працювати без рідини, що спричинить пошкодження, якщо рівень води буде занадто низький!
Негайно вимкнути/від'єднати насос від мережі, якщо відбувається всмоктування повітря.
Лише короткочасне поверхневе всмоктування.

7.3 Встановлення

Заборонено перевищувати максимально дозволену глибину занурення (див. розділ 13. «Технічні характеристики»).

Під час опускання тримати насос під невеликим кутом, щоб запобігти утворенню повітряної подушки на дні, яка перешкоджатиме всмоктуванню. Потім знову вирівняти.

Переконайтеся, що насос встановлено надійно.

Насос необхідно встановити так, щоб зона всмоктування (5) не була заблокована сторонніми предметами. За потреби встановити насос на поверхню.

Насос також можна використовувати підвішеним на тросі, щоб запобігти накопиченню піску або бруду в насосі:
1. Для опускання насоса в колодязь або свердловину необхідно використовувати трос. Заборонено прикладати розтягувальне зусилля до кабелю живлення та напірного шланга.
2. Необхідно закріпити трос.

Увімкнення і вимкнення

Ввімкнення: вставити мережевий штекер у розетку. Увага! Насос запускається за потреби одразу.

Вимкнення: витягнути мережевий штекер з розетки.

7.4 У разі небезпеки замерзання

За низьких температур (< 4 °C) руйнуються насос і приладдя, оскільки вони постійно містять воду!

У разі небезпеки замерзання необхідно демонтувати насос і приладдя та зберігати їх в захищеному від низьких температур місці (див. розділ 8.2).

8. Технічне обслуговування, зберігання

Небезпека!
Перед виконанням будь-яких робіт з насосом:
- Вийняти мережевий штекер з розетки.
- Переконатися, що насос і під'єднане приладдя не знаходяться під тиском.
- Описані далі роботи з технічного обслуговування і ремонту дозволяється виконувати тільки фахівцям.

8.1 Регулярне технічне обслуговування

Переконатися, що насос і відповідне приладдя, особливо електричні деталі та компоненти під тиском, не пошкоджені, за потреби віддати в ремонт.

Перевірити герметичність напірного трубопроводу.

Регулярне чищення насоса:
1. Промити насос чистою водою. Стійкі забруднення видалити за допомогою щітки.
2. Промивання насоса зсередини: занурити насос у резервуар з чистою водою та увімкнути на короткий час.

8.2 Демонтаж і зберігання насоса

- Вийняти мережевий штекер з розетки.
- Відкрийте напірний трубопровід (поверніть водопровідний кран або сопло), повністю спустіть воду.
- Повністю спорожнити насос, для цього: зняти напірну лінію

- Намотати кабель на відділення для кабелю (2)
- Зберігати насос необхідно в незамерзаючому приміщенні (мін. 5 °C).
- Зберігати в недоступних для дітей місцях.

9. Усунення несправностей

Небезпека!
Перед виконанням будь-яких робіт з насосом:
- Вийняти мережевий штекер з розетки.
- Переконатися, що насос і під'єднане приладдя не знаходяться під тиском.

Насос не працює
- Напруга мережі відсутня.
  - Перевірте кабель, штекер, розетку і запобіжник.
- Напруга мережі занадто низька.
  - Використовуйте подовжувальний кабель з достатнім поперечним перерізом жил.
- Захист від перевантаження: автоматичне вимкнення у разі загрози перегріву.
  - Після охолодження насос запуститься автоматично.
  - Усуньте причину перегрівання. Занадто гаряча вода? Тривале перекачування при закритому напірному трубопроводі? Зона всмоктування засмічена, насос заблоковано сторонніми предметами?
- Поплавковий вимикач не вмикає насос при підвищенні рівня води.
  - Переконайтеся, що поплавковий вимикач має достатній діапазон переміщення.
  - Якщо насос не вмикається, незважаючи на достатню свободу руху поплавкового вимикача: віддайте насос у ремонт.

Електродвигун гудить, але не запускається
- Насос заблоковано сторонніми предметами.
  - Очистити насос. Див. розділ 8..

Насос не подає воду належним чином
- Напірний трубопровід перекручений.
  - Випрямити напірний трубопровід.
- Зона всмоктування засмічена.
  - Очистити, див. розділ 8.
- Напірний трубопровід негерметичний.
  - Забезпечити герметичність напірного трубопроводу, затягнути різьбові з'єднання.
- Занадто велика висота подачі.
  - Дотримуватися максимального значення висоти подачі (див. «Технічні характеристики»).

Надмірний шум під час роботи насоса
- Насос всмоктує повітря.
  - Переконайтеся, що запас води достатній.
  - Сторонні предмети (очистити насос)

Насос постійно працює
- Поплавковий вимикач не досягає нижнього положення.
  - Переконайтеся, що поплавковий вимикач має достатній діапазон переміщення.

10. Приладдя

Використовуйте тільки оригінальне приладдя Metabo.

Використовувати тільки приладдя, яке відповідає вимогам і характеристикам, наведеним у цій інструкції з експлуатації.

Повний асортимент приладдя див. на сайті www.metabo.com або в каталозі.

11. Ремонт

Небезпека! Ремонт цього насоса повинні виконувати тільки кваліфіковані фахівці-електрики!

У разі пошкодження кабелю живлення цього насоса з міркувань безпеки треба забезпечити його заміну виробником або фахівцем сервісної служби.

Для ремонту насосів Metabo необхідно звернутись до регіонального представництва Metabo. Адреси див. на сайті www.metabo.com.

Перед відправленням: повністю спорожнити насос.

Списки запасних частин можна завантажити на сайті www.metabo.com.

12. Захист довкілля

Необхідно дотримуватися національних правил безпечної утилізації і переробки використаних насосів, пакувальних матеріалів і приладдя.

Пакувальні матеріали необхідно утилізувати відповідно до їхнього маркування згідно з комунальними правилами. Додаткову інформацію наведено на сайті www.metabo.com у розділі «Сервіс».

Тільки для країн ЄС: заборонено утилізувати електроінструменти разом з побутовими відходами! Згідно з директивою ЄС 2012/19/ЄС про електричні та електронні пристрої та відповідними національними нормами відпрацьовані електроінструменти підлягають роздільній утилізації з метою їх подальшої екологічно безпечної переробки.

13. Технічні характеристики

Пояснення до даних на стор. 3.

Залишаємо за собою право на технічні зміни.

Характеристична крива насоса (діаграма, стор. 3) демонструє його продуктивність залежно від тиску (діаметр всмоктувального шланга = діаметр напірного патрубка).

U	= напруга мережі
f	= частота мережі
P_1	= номінальна потужність
I	= номінальний струм
F	= мін. захист
L	= довжина кабелю живлення

$F_{V,max}$ = макс. продуктивність
$F_{H,max}$ = макс. висота подачі
$F_{p,max}$ = макс. тиск подачі
T_{max} = макс. глибина занурення
Z_{temp} = макс. температура подачі
K_{max} = макс. розмір часток
S_1 = вид захисту
S_2 = клас захисту
A = розміри (Д x Ш x В)
m_1 = маса (з кабелем живлення)
m_2 = маса (без кабелю живлення)

~ Змінний струм

На вказані технічні характеристики поширюються допуски, передбачені чинними стандартами.

Виробник: Метабоверке ГмбХ, Метабо-Алея 1, 72622 Нюртінген, Німеччина

Уповноважений представник: ТОВ "Метабо Україна", вул. Зоряна, буд. 22, с.Святопетрівське, Київська обл., 08141, Україна

Původní návod k používání

1. Prohlášení o shodě

Prohlašujeme na vlastní odpovědnost: Toto čerpadlo na čistou vodu (označení: TP...) / kombinované čerpadlo (označení: KP...), které je označeno typem a sériovým číslem *1), splňuje všechny příslušné požadavky směrnic *2) a norem *3). Technická dokumentace u *4) – viz strana 3.

2. Použití v souladu s určeným účelem

Toto **čerpadlo na čistou vodu (označení: TP...)** je určeno k čerpání čisté vody v domácnosti a na zahradě.

Toto **kombinované čerpadlo (označení: KP...)** je určeno k čerpání čisté a kalové vody v domácnosti a na zahradě.

- Podíl suspendovaných látek v kalové vodě nesmí přesáhnout 5 %.
- Podíl pevných látek v kalové vodě nesmí překročit max. velikost částic uvedenou v technických údajích.
- Jakékoli jiné použití je v rozporu s určením a je zakázáno.

Typické oblasti použití:
- Zavlažování a zalévání zahrad a travnatých ploch z podzemních pramenů, studní nebo cisteren.
- Použití jako čerpadlo na užitkovou vodu.
- Odčerpávání nádrží, vodních nádrží, vsakovacích jímek nebo zaplavených prostor.

Čerpadlo není určené pro:
- průmyslové nebo komerční použití
- nepřetržitou cirkulaci vody (např. v jezírku)

Čerpadlo není vhodné k čerpání:
- pitné vody
- potravin
- slané vody
- výbušných, hořlavých, agresivních nebo zdraví škodlivých látek (např. chemikálií) a také fekálií, olejů
- kapalin s teplotou vyšší než 35 °C
- vody obsahující písek a abrazivních kapalin (**neplatí** pro kombinovaná čerpadla (KP...))

Zařízení mohou používat osoby s omezenými fyzickými, smyslovými nebo duševními schopnostmi nebo s nedostatečnými zkušenostmi a znalostmi, pokud jsou pod dohledem nebo pokud jim byly poskytnuty pokyny týkající se bezpečného používání zařízení a jestliže rozumí souvisejícím rizikům.

Je zakázáno provádět na čerpadle úpravy a používat součásti, které nebyly výrobcem testovány a schváleny.

Jakékoli nesprávné použití čerpadla je v rozporu s jeho určením a může způsobit nepředvídatelné škody! Za škody způsobené použitím, které je v rozporu s určeným účelem, přebírá zodpovědnost pouze uživatel.

Je nutné dodržovat všeobecně uznávané předpisy pro ochranu před úrazem a přiložené bezpečnostní pokyny.

3. Všeobecné bezpečnostní pokyny

Pozor na místa v textu označená tímto symbolem, slouží k vaší bezpečnosti a k ochraně vašeho elektrického nářadí!

VÝSTRAHA – Za účelem minimalizace nebezpečí poranění si přečtěte návod k použití.

VAROVÁNÍ – Přečtěte si všechny bezpečnostní pokyny, pokyny, zobrazení a technické údaje k tomuto přístroji.
Nedodržování všech níže uvedených pokynů může mít za následek úraz elektrickým proudem, požár a/nebo těžké poranění.

Všechny pokyny a výstrahy uchovejte pro budoucí potřebu.
Předejte své elektrické nářadí jen společně s těmito dokumenty.

4. Speciální bezpečnostní pokyny

Zařízení nesmějí používat děti.

Čištění a údržbu nesmějí provádět děti bez dozoru.

Děti si nesmějí se zařízením hrát.

Při použití v bazénech a zahradních jezírkách a v jejich ochranném pásmu je třeba dodržovat předpisy podle norem DIN VDE 0100-702 a -738.

Čerpadlo se nesmí používat, pokud se ve vodě nacházejí osoby.

Popř. dodržujte také místní předpisy.

Před prováděním všech prací na čerpadle: Vytáhněte zástrčku ze zásuvky. Ujistěte se, že čerpadlo a připojené příslušenství jsou v beztlakovém stavu.

Za provozu u čerpadel v zásadě existují následující zbytková rizika, která nelze zcela odstranit ani pomocí bezpečnostních opatření.

4.1 Nebezpečí vyvolaná okolními vlivy!

Čerpadlo nepoužívejte v prostředí s nebezpečím výbuchu nebo v blízkosti hořlavých kapalin či plynů!

4.2 Nebezpečí vyvolaná horkou vodou!

Čerpadlo může běžet max. 5 minut s uzavřeným tlakovým potrubím. Voda obíhající uvnitř čerpadla se zahřívá.

Horká voda může způsobit poškození a netěsnosti na čerpadle a připojovacích potrubích, což může vést k úniku horké vody. Nebezpečí opaření!

V případě poruchy odpojte čerpadlo od elektrické sítě a nechejte je vychladnout. Před opětovným uvedením do provozu nechejte odborným personálem zkontrolovat bezchybnou funkčnost zařízení.

4.3 Nebezpečí vyvolané elektrickým proudem!

Čerpadlo musí být napájeno jmenovitým zbytkovým proudem max. 30 mA přes proudový chránič (RCD).

Před prováděním montážních, údržbářských a čisticích prací nebo demontáží čerpadla odpojte čerpadlo od elektrické sítě.

Nedotýkejte síťové zástrčky mokrýma rukama! Při odpojování vždy táhněte za zástrčku, nikoli za napájecí kabel.

Připojujte ji pouze k uzemněné zásuvce, která je správně nainstalována, uzemněna a otestována.

Je třeba dodržovat národní předpisy pro montáž.

Zásuvka s uzemněním nebo připojení zástrčky s prodlužovacím kabelem musí být umístěny v místě chráněném proti zaplavení a před vodou.

Prodlužovací kabely musí mít dostatečný průřez vodičů. Kabelové navijáky musí být zcela odvinuté.

Napájecí ani prodlužovací kabely neskládejte, nestlačujte, nevlečte ani přes ně nepřejíždějte. Chraňte je před ostrými hranami, olejem a teplem.

Prodlužovací kabel položte tak, aby se nemohl dostat do kontaktu s dopravovanou kapalinou.

Vytažení síťové zástrčky:
- před prováděním jakýchkoli prací na čerpadle
- pokud se v bazénu nebo v zahradním jezírku nacházejí lidé.

Elektrické přípojky nesmějí být ponořeny do vody a musí být umístěny v místě chráněném před zaplavením. Při venkovním použití musí být chráněný proti stříkající vodě.

4.4 Nebezpečí vyvolané vadami nebo poruchami na čerpadle!

Před každým spuštěním zkontrolujte, zda není poškozené čerpadlo, zejména napájecí kabel, síťová zástrčka a elektrické součásti. Nebezpečí smrtelného úrazu elektrickým proudem!

Poškozené čerpadlo se smí znovu používat až po jeho profesionální opravě.

Čerpadlo neopravujte sami! Opravy čerpadel smějí provádět pouze odborníci.

⚠ Aby se předešlo škodám způsobeným vodou, jako je zaplavení místností, v důsledku vad nebo poruch na zařízení:
- Zajistěte vhodná bezpečnostní opatření, např. výstražné zařízení nebo sběrnou nádrž s monitorováním

Výrobce nenese odpovědnost za případné škody, které byly způsobeny
- použitím čerpadla, které není v souladu s jeho určením.
- přetížením čerpadla, které je vyvoláno nepřetržitým provozem.
- provozem a skladováním čerpadla v prostředí nechráněném před mrazem
- neoprávněnými úpravami čerpadla. Opravy čerpadel smí provádět pouze kvalifikovaní elektrikáři!
- použitím náhradních dílů, které nebyly testovány a schváleny výrobcem
- použitím nevhodných instalačních materiálů (armatury, přívodní potrubí atd.).

Při použití univerzálních otočných spojek (bajonetových spojek) používejte pouze verze s přídavným zajišťovacím kroužkem, aby bylo zajištěno bezpečné utěsnění.

Ke znečištění kapaliny by mohlo dojít v důsledku úniku maziv.

5. Přehled

Viz strana 2.

1 Upínací prvky na úchytu kabelu
2 Úchyt kabelu
3 Nosná lišta
4 Přepravní rukojeť (slouží také k upevnění lana)
5 Sací prostor
6 Multiadaptér
7 Spojovací kus
8 Tlačítko pro sejmutí multiadaptéru
9 Koleno
10 Patka čerpadla *
11 Bajonetový uzávěr *
12 Šoupátko (pro nastavení výšky patek čerpadla) *

* Není součástí dodávky / závisí na modelu

6. Montáž, umístění, před uvedením do provozu

6.1 KP 200-35 ASF Inox: Nastavení na kalovou vodu / čistou vodu / odsávání z mělké vody

Upozornění: Maximální velikost zrn je vyznačena na bajonetovém uzávěru (11).

Obr. I.

Pro kalovou a čistou vodu: Otočte patku čerpadla (10) ve směru pohybu hodinových ruček a stáhněte ji dolů. Poté ji otočte proti směru pohybu hodinových ruček.
(V této poloze je výkon čerpadla nejvyšší).

Při odsávání mělké čisté vody: Otočte patku čerpadla (10) ve směru pohybu hodinových ruček a vytáhněte ji nahoru. Poté ji otočte proti směru pohybu hodinových ruček.

6.2 TP 95 ASF Inox: Nastavení výšky patek čerpadla / nastavení odsávání z mělké vody

Obr. H.

Vysouvací / zasouvací patky umožňují přizpůsobit čerpadlo požadavkům.

Pro **max. výkon čerpadla** posuňte posuvník doprava (12).

Pro **max. odsávání z mělké vody** posuňte posuvník doleva (12).

6.3 Upevnění úchytu kabelu (2)

Obr. A. Stiskněte upínací prvky (1) k sobě a nasaďte úchyt kabelu (2) seshora na nosnou lištu (3). Kabel naviňte v případě potřeby a při uskladnění čerpadla.

6.4 Připojení výtlačného potrubí

Obr. G. Stiskněte rukojeť (8) a sejměte multiadaptér (6) z otočného kolena (9).

Upozornění: Pro dosažení optimálního výkonu čerpadla odřízněte multiadaptér (6) tak, aby odpovídal vnitřnímu průměru výtlačného potrubí. (Aby se zbytečně nezmenšil vnitřní průměr).

Nasuňte výtlačné potrubí na multiadaptér (6) a zajistěte hadicovou sponou. Nebo našroubujte výtlačné potrubí s odpovídajícím závitem. (Výtlačné potrubí a hadicová spona nejsou součástí dodávky. Postupujte podle montážního návodu výrobce.)

Nasouvejte multiadaptér (6) na koleno (9), dokud nezaskočí do provozní polohy. Zkontrolujte správné upevnění.

⚠ V důsledku použití součástí, které nejsou odolné vůči tlaku, a nesprávné montáže může během provozu dojít k prasknutí výtlačného potrubí. Kapalina stříkající pod vysokým tlakem může způsobit zranění!

Všechny části výtlačného potrubí musí být odolné proti tlaku a musí být správně namontovány.

Vhodný instalační materiál:
- odolný proti tlaku (min. 10 bar)
- tepelně odolný (min. 100 °C)

6.5 Upevnění lana

⚠ Nebezpečí úrazu elektrickým proudem! Čerpadlo nezvedejte za síťový kabel ani za tlakovou hadici. Tyto součásti nejsou navrženy pro tahové zatížení.

Upevněte pevné lano k přepravní rukojeti (4), abyste mohli čerpadlo spustit do vody.

6.6 Příprava připojení k síti

⚠ Před uvedením do provozu zkontrolujte, zda síťové napětí a síťový kmitočet na typovém štítku odpovídají údajům vaší elektrické sítě.

⚠ Nebezpečí úrazu elektrickým proudem! Viz kapitola4.3.

7. Provoz

⚠ Při příliš nízké hladině vody běží čerpadlo nasucho. Projeví se to zvýšeným opotřebením a poškozením čerpadla. Zajistěte, aby hladina vody byla vždy dostatečně vysoká a nedošlo k běhu nasucho. Pokud je zastaven průtok vody, čerpadlo okamžitě vypněte.

⚠ Nechejte čerpadlo běžet maximálně 5 minut, pokud je výtlačné potrubí uzavřeno (kohout, resp. rozstřikovací tryska), protože jinak může dojít k poškození v důsledku přehřátí vody v čerpadle.

7.1 Automatický provoz (Automatické zapnutí/vypnutí)

Vypnutí nebo zastavení programu:
Stiskněte libovolné tlačítko (T1 až T6) NEBO vytáhněte síťovou zástrčku.

Upozornění: U některých programů není možné nastavit tlačítko T5 společně s tlačítkem T6.

Obr. B.

Spodní tlačítko / VYPNUTO: Stiskněte jedno z tlačítek (T1 až T4) a nastavte požadovanou výšku vypnutí – hladinu vody, při jejímž poklesu se čerpadlo automaticky vypne.

Horní tlačítko / ZAPNUTO: Stiskněte jedno z tlačítek (T2 až T6) a nastavte požadovanou výšku zapnutí – hladinu vody, při níž se čerpadlo automaticky zapne.

Upozornění: Nastavené hodnoty se ukládají, a tedy zůstanou zachovány i po výpadku proudu nebo po odpojení napájecího kabelu.

7.2 Ruční režim / odsávání z mělké vody

Vypnutí nebo zastavení programu:
Stiskněte libovolné tlačítko (T1 až T6) NEBO vytáhněte síťovou zástrčku.

Nepřetržitý provoz: Viz obr. C.
Stiskněte současně tlačítka T5 a T6 na 2 sekundy. Čerpadlo běží nepřetržitě.

Provoz po dobu 10 min.: Viz obr. D.
Stiskněte současně tlačítka T4 a T5 na 2 sekundy. Čerpadlo běží 10 min.

Provoz po dobu 20 min.: Viz obr. E.
Stiskněte současně tlačítka T3 a T4 na 2 sekundy. Čerpadlo běží 20 min.

Odsávání z mělké vody: Viz obr. F.
(KP 200-35 ASF Inox: Patku čerpadla (10) nastavte na odsávání z mělké vody.)
Stiskněte současně tlačítka T1 a T2 na 2 sekundy. Pokud se čerpadlo poté ponoří do vody, nastavený program se spustí automaticky. Čerpadlo běží 3 min.

⚠ **Čerpadlo nenechejte běžet bez dozoru. Hrozí nebezpečí, že by čerpadlo mohlo běžet na sucho a poškodit se, pokud je hladina vody příliš nízká!**
Jakmile čerpadlo nasává vzduch, okamžitě je odpojte od sítě / vypněte.
Pouze krátkodobé odsávání z mělké vody.

7.3 Umístění

⚠ Nepřekračujte maximální povolenou hloubku ponoru (viz kapitola 13. Technické údaje).

Při ponoření držte čerpadlo mírně nakloněné, aby se na spodní straně nevytvořila vzduchová bublina, která by bránila sání. Poté je znovu narovnejte do svislé polohy.

Zajistěte dostatečnou stabilitu čerpadla.

Čerpadlo umístěte tak, aby sací prostor (5) nemohl být zablokován cizími předměty. V případě potřeby umístěte čerpadlo na opěrnou plochu.

Čerpadlo lze také používat tak, že se spustí na laně, aby nenasávalo usazený písek nebo nečistoty:
1. Spusťte čerpadlo na laně do studny nebo šachty. Na síťový kabel a tlakovou hadici nesmějí působit tahové síly.
2. Upevněte lano.

Zapnutí a vypnutí
Zapnutí: Zapojte síťovou zástrčku do elektrické zásuvky. Pozor! Čerpadlo se může okamžitě spustit.

Vypnutí: Vytáhněte síťovou zástrčku.

7.4 V případě nebezpečí zamrznutí

⚠ Mráz (< 4 °C) zničí čerpadlo a příslušenství, protože se v nich vždy nachází voda!

V případě nebezpečí zamrznutí demontujte čerpadlo a příslušenství a uložte je na místo chráněné před mrazem (viz kapitola 8.2).

8. Údržba, skladování

⚠ Nebezpečí!
Před prováděním všech prací na čerpadle:
- Vytáhněte síťovou zástrčku.
- Ujistěte se, že čerpadlo a připojené příslušenství jsou v beztlakovém stavu.
- Další údržbářské nebo opravárenské práce, které přesahují zde popisovaný rozsah, smějí provádět pouze kvalifikovaní pracovníci.

8.1 Pravidelná údržba

Zkontrolujte, zda nedošlo k poškození čerpadla a příslušenství, především elektrických dílů a dílů vystavených působení tlaku, popř. je nechejte opravit.

Zkontrolujte těsnost výtlačného potrubí.

Čerpadlo pravidelně čistěte:
1. Čerpadlo vypláchněte čistou vodou. Odolné nečistoty odstraňte kartáčem.
2. Pro vnitřní propláchnutí čerpadla: Ponořte čerpadlo do nádoby s čistou vodou a na krátkou dobu je zapněte.

8.2 Demontáž a uložení čerpadla

- Vytáhněte síťovou zástrčku.
- Otevřete výtlačné potrubí (otevřete kohout nebo rozstřikovací tryskou) a nechejte vodu zcela vytéct.
- Čerpadlo úplně vyprázdněte odpojením výtlačného potrubí.
- Naviňte kabel na úchyt kabelu (2).
- Čerpadlo skladujte v místnosti chráněné před mrazem (min. 5 °C).
- Uložte mimo dosah dětí.

9. Odstranění poruchy

⚠ Nebezpečí!
Před prováděním všech prací na čerpadle:
- Vytáhněte síťovou zástrčku.
- Ujistěte se, že čerpadlo a připojené příslušenství jsou v beztlakovém stavu.

Čerpadlo neběží
- Síťové napětí není k dispozici.
  - Zkontrolujte kabel, zástrčku, zásuvku a jistič.
- Příliš nízké síťové napětí.
  - Používejte prodlužovací kabel s dostatečným průřezem.
- Ochrana proti přetížení: automatické vypnutí v případě možného přehřátí.
  - Po ochlazení se čerpadlo samočinně spustí.
  - Odstraňte příčinu přehřátí. Je voda příliš teplá? Dlouhodobé čerpání při uzavřeném výtlačném potrubí? Je sací prostor ucpaný, je čerpadlo zablokováno cizími částicemi?
- Plovákový spínač nezapíná čerpadlo při stoupající hladině vody.
  - Zajistěte, aby se plovákový spínač mohl snadno pohybovat.
  - Pokud se čerpadlo nespustí, i když se plovákový spínač může volně pohybovat: Nechejte čerpadlo opravit.

Motor bzučí, ale nerozběhne se
- Čerpadlo je zablokováno cizími částicemi.
  - Čerpadlo vyčistěte. Viz kapitola 8.

Čerpadlo nepracuje správně
- Výtlačné potrubí je zlomené.
  - Výtlačné potrubí položte tak, aby bylo rovné.
- Ucpaná sací část.
  - Vyčistěte - viz kapitola 8.
- Výtlačné potrubí je netěsné.
  - Utěsněte výtlačné potrubí a dotáhněte šroubové spoje.
- Dopravní výška je příliš vysoká.
  - Dodržujte max. dopravní výšku (viz kapitola „Technické údaje“).

Čerpadlo je za chodu velmi hlučné
- Čerpadlo nasává vzduch.
  - Zajistěte, aby byla k dispozici dostatečná zásoba vody.
  - Cizí tělesa (vyčistěte čerpadlo)

Čerpadlo běží nepřetržitě
- Plovákový spínač nedosáhl dolní polohy.
  - Zajistěte, aby se plovákový spínač mohl snadno pohybovat.

10. Příslušenství

Používejte pouze originální příslušenství Metabo.

Používejte pouze příslušenství, které splňuje požadavky a parametry uvedené v tomto návodu k obsluze.

Kompletní nabídku příslušenství najdete na www.metabo.com nebo v katalogu.

11. Opravy

Nebezpečí! Opravy čerpadla smí provádět pouze kvalifikovaný elektrikář!

Pokud je napájecí kabel tohoto stroje poškozen, musí jej vyměnit výrobce nebo jeho zákaznický servis, aby nedošlo k ohrožení uživatele.

S elektrickým nářadím Metabo vyžadujícím opravu se obraťte na zastoupení Metabo. Adresy - viz www.metabo.cz.

Před odesláním: Čerpadlo úplně vyprázdněte.

Seznamy náhradních dílů si můžete stáhnout na adrese www.metabo.cz.

12. Ochrana životního prostředí

Řiďte se národními předpisy k ekologické likvidaci a recyklaci vysloužilých čerpadel, obalů a příslušenství.

Obalové materiály se musí likvidovat podle jejich označení v souladu s obecnými směrnicemi. Další informace najdete na www.metabo.com v části Servis.

Jen pro země EU: Elektrické nářadí nevyhazujte do domácího odpadu! V souladu s evropskou směrnicí 2012/19/EU o elektro- a elektronických starých přístrojích a její transpozici do národních právních předpisů je nutné opotřebované elektrické nářadí shromažďovat odděleně a odevzdat jej na ekologickou recyklaci.

13. Technické údaje

Vysvětlivky k údajům na straně 3.

Změny na základě technického pokroku vyhrazeny.

Charakteristika čerpadla (graf, strana 3) ukazuje, jakého průtoku lze dosáhnout v závislosti na dopravní výšce (průměr sací hadice = průměr výtlačného hrdla).

U	= síťové napětí
f	= frekvence
P_1	= jmenovitý výkon
I	= jmenovitý proud
F	= jištění min.
l	= délka napájecího kabelu
$F_{V,max}$	= max. dodávané množství
$F_{H,max}$	= max. dopravní výška
$F_{p,max}$	= max. dopravní tlak
T_{max}	= max. hloubka ponoru
Z_{temp}	= max. teplota na přítoku
K_{max}	= max. velikost částic
S_1	= stupeň krytí
S_2	= třída ochrany
A	= rozměry (D×Š×V)
m_1	= hmotnost (se síťovým kabelem)
m_2	= hmotnost (bez síťového kabelu)

~ střídavý proud

U uvedených technických údajů je nutno počítat s odpovídajícími tolerancemi (dle příslušných platných norem).

170 27 9950 - 0626

Metabowerke GmbH
Metabo-Allee 1
72622 Nuertingen
Germany
www.metabo.com

metabo®