Partdrawing for DBO480Z - Vlakschuurmachine

Model No.DBO480 CORDLESS FINISHING SANDER

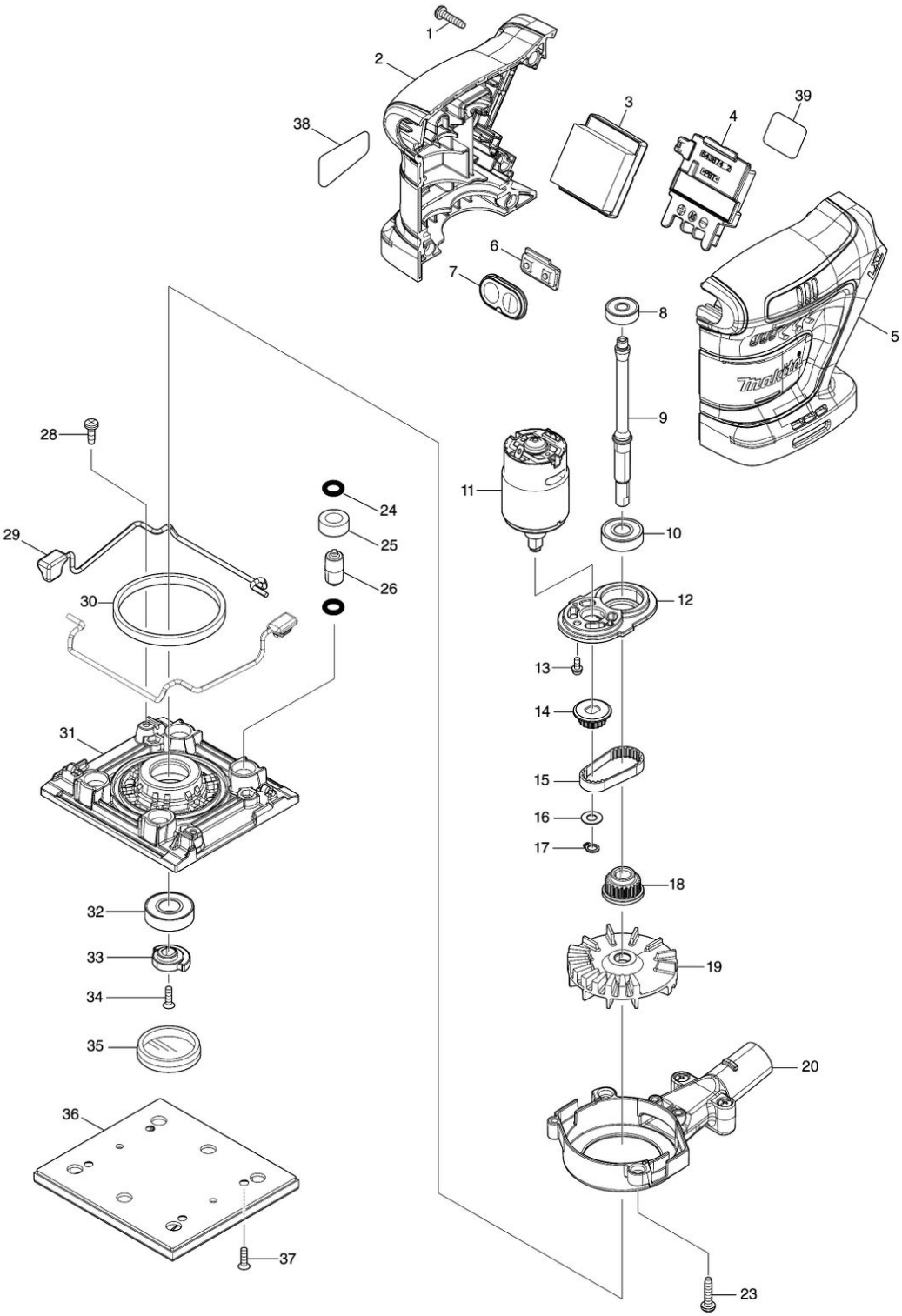

Partdrawing for DBO480Z - Vlakschuurmachine

Nr.	Part nr.	Name
001	265995-6	Tapschroef 4X18 P
002	183U93-9	Motorhuisset DBO480
002C10	263005-3	Rubber Pen 6 P
003	632S79-3	Controlleunit DBO480
003C10	688164-6	Lijn Filter Cl102D
004	643874-2	Aansluitunit Dhp483
006	632K92-3	Schakel Unit Drt50
007	141B15-1	Schakelplaat DBO480
008	210143-2	Kogellager 626Zz P
009	327807-2	As DBO480
010	211491-2	Kogellager 609Ddw P
011	629B07-5	Motor DC DBO480
012	413619-0	Motorsteun DBO480
013	265173-8	Schroef M3X8
014	222200-4	Poelie 7,5x15,5 DBO480
015	225105-7	Multiriem 6x108 DBO480
016	253715-0	Sluitring 6
017	961022-4	Borgring S-6 DGP180 A
018	222199-3	Poelie 7,5x20,3 DBO480
019	240224-8	Waaier 63mm DBO480
020	122B40-1	Waaiergeleider assy DBO480
024	213983-7	O-Ring 4 Bo4555
025	424023-8	Sponshuis 9 Bo4555
026	318151-8	Voetsteun Bo4555
028	266020-6	Schroef PT4X12mm P
029	162259-8	Vastzetklem Bo4555
030	424684-4	Rubber Ring 6X185X3 Bo4555 A
031	413618-2	Basisplaat DBO480
031C10	252176-1	Moer M4 DBO480
032	211131-2	Kogellager 6001DW P
033	313141-6	Balansgewicht Bo4555
034	912117-6	Verzonken Schroef M4X12
035	422711-1	Kap 36mm DBO480
036	191Y24-8	Steunzool vierkant velcro/klem 114x102mm
038	8115T2-9	Naamplaat DBO480
039	8115T5-3	Label serienr. DBO480