Partdrawing for DBN901ZK - Constructie tacker

Model No.DBN901 90MM CORDLESS FRAMING NAILER

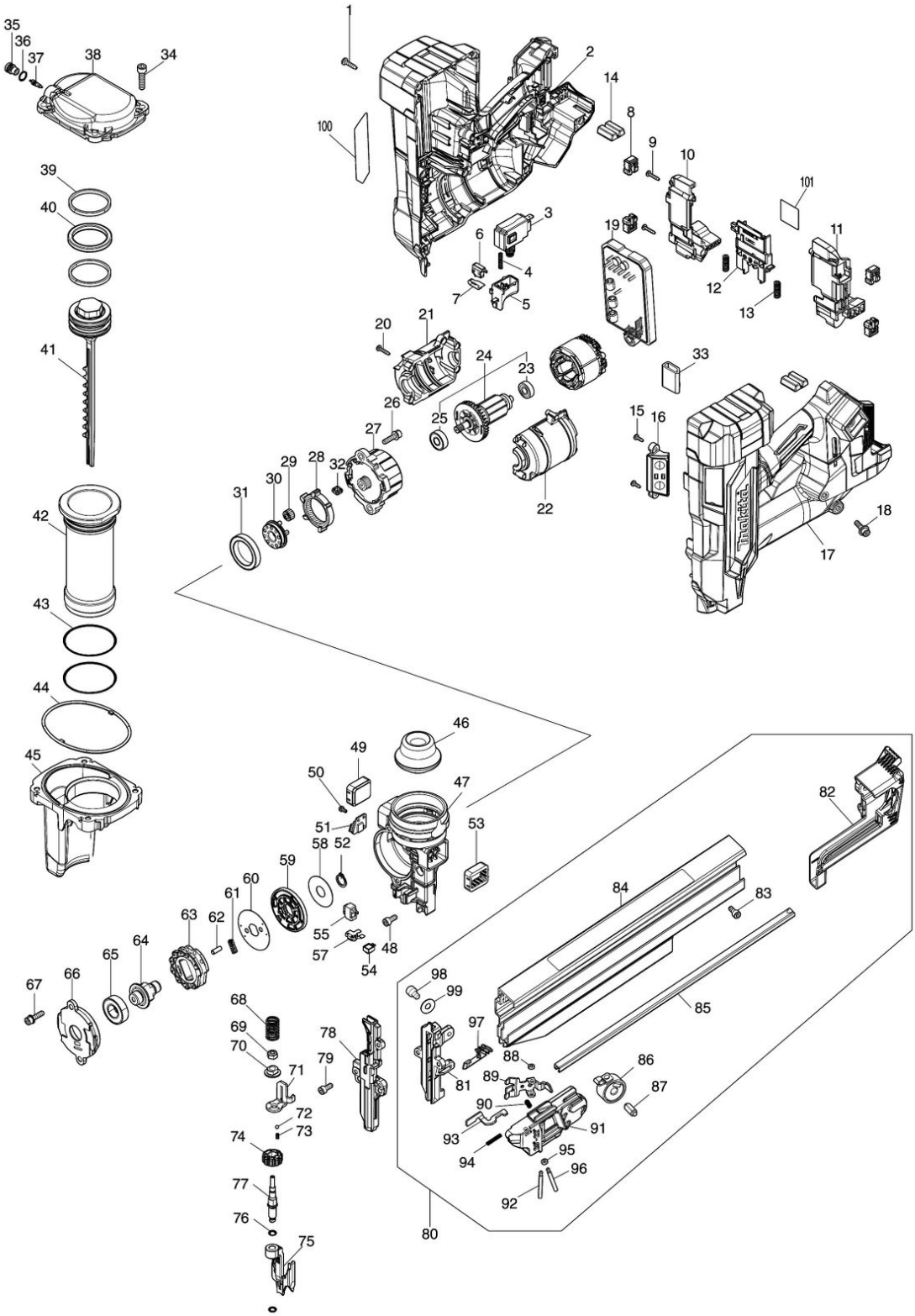

Partdrawing for DBN901ZK - Constructie tacker

Nr.	Part nr.	Name
001	265995-6	Tapschroef 4X18 P
002	1830P5-8	Motorhuis DBN900 P
002-1	1831P2-0	Motorhuis DBN900 A
003	650060-8	Schakelaar DBN900/901
004	232848-4	Drukveer 4 DBN900/901
005	413X17-2	Schakelknop DBN900/901
006	632V61-0	Schakelunit DBN900/901
007	232842-6	Bladveer DBN900/901 P
008	422B50-1	Stootkussen houder DBN900/901
009	266130-9	Tapschroef 3X16 A
010	1830M8-1	Batterijhouder DBN900/901
010C10	263005-3	Rubber Pen 6 P
011	1830M8-1	Batterijhouder DBN900/901
011C10	263005-3	Rubber Pen 6 P
012	654908-6	Terminal DBN900/901 P
013	232876-9	Drukveer 7 DBN900/901
014	422B17-9	Stootbuffer DBN900/901
015	266007-8	Tapschroef Pt3X10 A
016	620P22-6	Circuit schakelaar DBN900/1 P
016-1	620S71-1	Circuit schakelaar DBN900/1 A
017	1830P5-8	Motorhuis DBN900 P
017-1	1831P2-0	Motorhuis DBN900 A
018	265D66-3	Inbusb. M5x20 DBN900/901
019	629C77-0	Veld cpl DBN900/901 P
019-1	629D43-3	Veld cpl DBN900/901 A
020	266130-9	Tapschroef 3X16 A
021	1830P6-6	Motorhuisset DBN900/901
022	1830P6-6	Motorhuisset DBN900/901
023	210169-4	Kogellager 607Llb A
024	519862-0	Anker assy DBN900/901
025	210223-4	Kogellager 608ZZ P
026	922233-6	Tapbout CE004 P
026-1	265853-6	Inbusbout M5X18 A
027	122G07-9	Tandwiel assy DBN900/901
028	227B41-5	Tandwiel 44 DBN900/901
029	227B54-6	Tandwiel 13 DBN900/901
030	141U61-8	Overbrenging DBN900/901
031	211423-9	Kogellager 6806Ddw A
032	422B18-7	Stootkussen tandwiel DBN900
033	685722-9	Spons Ring 4302C
034	922342-1	Inbusbout M6X25 P
035	327D23-0	Klepkap DBN900/901
036	213007-9	O-Ring 8 DRV250
037	243138-0	Hoofdklep DBN900/901
038	312E84-9	Deksel DBN900/901
039	413X16-4	Schuifring DBN900/901

Partdrawing for DBN901ZK - Constructie tacker

Nr.	Part nr.	Name
040	213A70-8	X-ring 40 DBN900/901 P
041	141U66-8	Slagpen cpl DBN901
042	327D22-2	Cilinder DBN900/901
043	213663-5	O-Ring 55 P
044	422B15-3	Afdichtring DBN900/901
045	141U65-0	Drukkamer DBN900/901
046	422B14-5	Stooktussen voor DBN900/901
047	312E81-5	Neusstuk DBN900/901
048	265D55-8	Inbusb. M5x12 DBN900/901
049	422B16-1	Buffer DBN900/901
050	265173-8	Schroef M3X8
051	620S90-7	Circuit sensor BN002G A
052	961053-3	Borgring S13 DBN900/901
053	422B16-1	Buffer DBN900/901
054	620R02-4	Circuit led DBN900/901
055	137163-0	Schakelaar assy DBN900/901
057	232843-4	Bladveer DBN900/901
058	253595-4	Sluitring 14 DBN900/901
059	141U60-0	Houder cpl DBN900/901
060	347C07-6	Pinkap DBN900/901
061	232846-8	Drukveer 4 DBN900/901
062	256A54-3	Pin 5 DBN900/901
063	327D06-0	Lifter DBN900/901
064	327D05-2	Lifteras DBN900/901
065	211236-8	Kogellager 6002Ddw A
066	312E82-3	Lifterkap DBN900/901
067	922233-6	Tapbout CE004 P
068	232847-6	Drukveer 12 DBN900/901
069	264027-6	Moer M6-10
070	327D17-5	Stelbus DBN900/901
071	347C06-8	Contactarm DBN900/901
072	216001-0	Kogel 3,5mm P
073	232417-1	Drukveer 3 An935 A
074	413X07-5	Stelring DBN900/901
075	313502-0	Neusstuk DBN900/901
075-1	313673-3	Neusstuk DBN001_2G
076	213005-3	O-Ring 5 GS5000 A
077	327D20-6	Stelas DBN900/901
078	313505-4	Slagpengeleider cpl DBN901
079	265D55-8	Inbusb. M5x12 DBN900/901
080	122H38-4	Magazijn assy DBN901
081	313506-2	Slagpengeleider DBN901
082	413X22-9	Magazijndeksel DBN901
083	922212-4	Inbusbout M5X12
084	141Y84-0	Magazijnplaat DBN901
084C10	8076U0-2	Label waarsch DBN901

Partdrawing for DBN901ZK - Constructie tacker

Nr.	Part nr.	Name
085	347C11-5	Nagelrail DBN901
086	141U43-0	Spiraalveer
087	256428-2	Pen 5-8 DBN900
088	262054-7	Urethane Ring 3 DBN901
089	347C13-1	Drukpen DBN901
090	234084-8	Drukveer 3 Gn900
091	413X23-7	Drukpenknop DBN901
092	256A57-7	Pen 4 DBN900
093	347C12-3	Borgplaat DBN901
094	232354-9	Drukveer 3 DBN900
095	262054-7	Urethane Ring 3 DBN901
096	256A57-7	Pen 4 DBN900
097	422B13-7	Drukbuffer DBN900
098	265915-0	Inbusbout M6x10mm DB900
099	267426-1	Sluitring 7Mm Tm3000C
100	8146X6-4	Label DBN901
101	8146X8-0	Label serienr. DBN901