Partdrawing for DVC261TX22 - Pagina 1

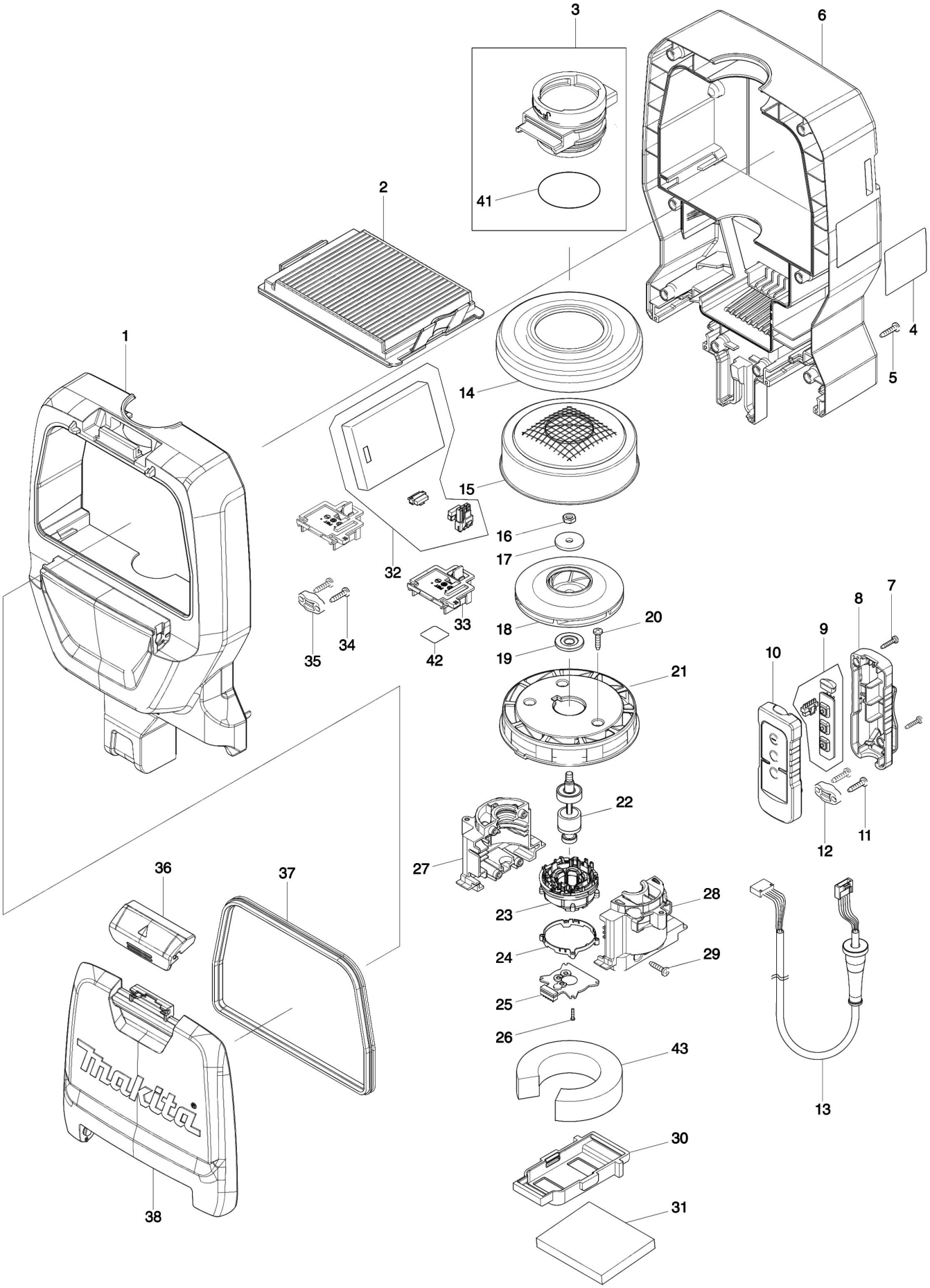

Partdrawing for DVC261TX22 - Pagina 1

Nr.	Part nr.	Name
001	140G16-6	Motorhuisdeel DVC261
001C10	263005-3	Rubber Pen 6 P
001C20	422373-5	Opvulring A DVC265
002	127725-2	HEPA fijnstoffilter rugstofzuiger
002C10	153820-2	Ventiel DVC260 P
003	135771-1	Inlaataf Cpl Vc260D
004	854Y90-3	Naamplaat DVC261*
005	265B67-9	Tapschr 4x18mm DGA520 A
006	140F61-5	Motorhuisdeel DVC261/65
006C10	422374-3	Opvulring B DVC265
007	266130-9	Tapschroef 3X16 A
008	183K74-3	Schakelaar Huis DVC261
008C10	818F86-4	Label I/O DVC261
009	620525-4	Toerenregelcircuit Dvc260
010	183K74-3	Schakelaar Huis DVC261
010C10	818F86-4	Label I/O DVC261
011	265B67-9	Tapschr 4x18mm DGA520 A
012	687123-7	Trek Ontlaster Mt812 P
013	699077-6	Netsnoer Dvc260 P
014	422376-9	Rubberenring DVC261/65
015	161804-6	Waaierhuis Dvc260 A
016	931303-0	Zeskantmoer M6 P
017	322407-3	Sluitring 6 Dvc260
018	241851-4	Waaier 94 Dvc260
019	313062-2	Tussenflens Dvc260
020	265B67-9	Tapschr 4x18mm DGA520 A
021	456736-3	Waaier Voetplaat Dvc260*
022	619517-8	Anker DVC260 A
023	629381-9	Veld 2X18V DVC261/65
024	687464-1	Centreerring Ddf470/459
025	620526-2	Controller B Dvc260
026	266786-8	Inbusbout M2X10Mm Bdf459
027	183D13-1	Motor Huis Set Dvc260
028	183D13-1	Motor Huis Set Dvc260
029	265B67-9	Tapschr 4x18mm DGA520 A
030	424837-5	Support A Dvc260*
031	424838-3	Luchtuitlaat Filter Dvc260
032	620992-3	Controller DVC261
033	644808-8	Aansluitunit BHR241 (3 Cont)
034	265B67-9	Tapschr 4x18mm DGA520 A
035	687123-7	Trek Ontlaster Mt812 P
036	123586-8	Dekselsluiting DVC
037	424836-7	Keerring Dvc260
038	456739-7	Stofkap Dvc260
039	265008-3	Platkop Schroef M5 A
040	162469-7	Draagharnas rugstofzuiger

Partdrawing for DVC261TX22 - Pagina 1

Nr.	Part nr.	Name
041	213655-4	O-Ring 56
042	854Y97-9	Label serienr DVC261*
043	422370-1	Opvulring DVC261/65

Partdrawing for DVC261TX22 - Pagina 2

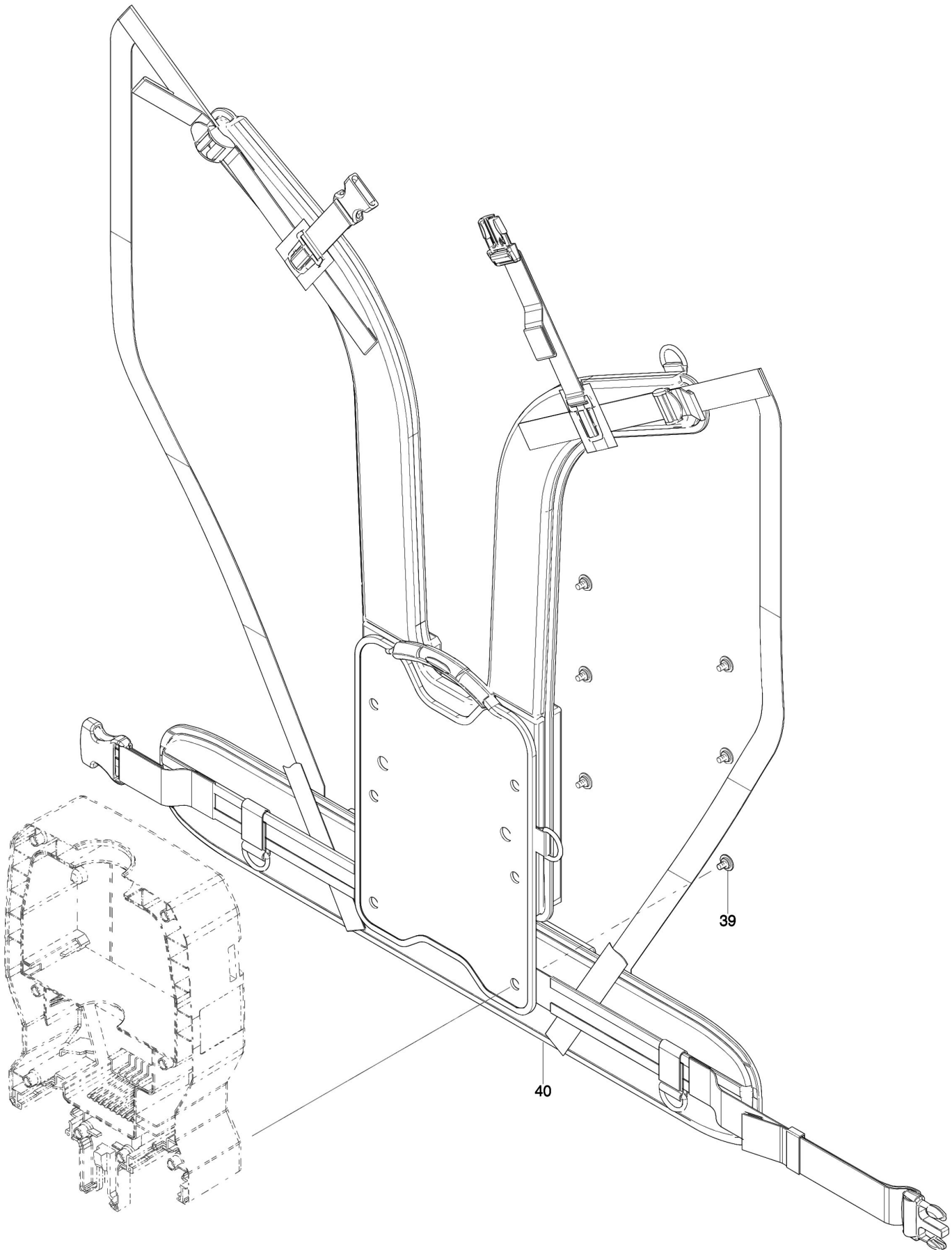

Partdrawing for DVC261TX22 - Pagina 2

Nr.	Part nr.	Name
001	140G16-6	Motorhuisdeel DVC261
001C10	263005-3	Rubber Pen 6 P
001C20	422373-5	Opvulring A DVC265
002	127725-2	HEPA fijnstoffilter rugstofzuiger
002C10	153820-2	Ventiel DVC260 P
003	135771-1	Inlaataf Cpl Vc260D
004	854Y90-3	Naamplaat DVC261*
005	265B67-9	Tapschr 4x18mm DGA520 A
006	140F61-5	Motorhuisdeel DVC261/65
006C10	422374-3	Opvulring B DVC265
007	266130-9	Tapschroef 3X16 A
008	183K74-3	Schakelaar Huis DVC261
008C10	818F86-4	Label I/O DVC261
009	620525-4	Toerenregelcircuit Dvc260
010	183K74-3	Schakelaar Huis DVC261
010C10	818F86-4	Label I/O DVC261
011	265B67-9	Tapschr 4x18mm DGA520 A
012	687123-7	Trek Ontlaster Mt812 P
013	699077-6	Netsnoer Dvc260 P
014	422376-9	Rubberenring DVC261/65
015	161804-6	Waaierhuis Dvc260 A
016	931303-0	Zeskantmoer M6 P
017	322407-3	Sluitring 6 Dvc260
018	241851-4	Waaier 94 Dvc260
019	313062-2	Tussenflens Dvc260
020	265B67-9	Tapschr 4x18mm DGA520 A
021	456736-3	Waaier Voetplaat Dvc260*
022	619517-8	Anker DVC260 A
023	629381-9	Veld 2X18V DVC261/65
024	687464-1	Centreerring Ddf470/459
025	620526-2	Controller B Dvc260
026	266786-8	Inbusbout M2X10Mm Bdf459
027	183D13-1	Motor Huis Set Dvc260
028	183D13-1	Motor Huis Set Dvc260
029	265B67-9	Tapschr 4x18mm DGA520 A
030	424837-5	Support A Dvc260*
031	424838-3	Luchtuitlaat Filter Dvc260
032	620992-3	Controller DVC261
033	644808-8	Aansluitunit BHR241 (3 Cont)
034	265B67-9	Tapschr 4x18mm DGA520 A
035	687123-7	Trek Ontlaster Mt812 P
036	123586-8	Dekselsluiting DVC
037	424836-7	Keerring Dvc260
038	456739-7	Stofkap Dvc260
039	265008-3	Platkop Schroef M5 A
040	162469-7	Draagharnas rugstofzuiger

Partdrawing for DVC261TX22 - Pagina 2

Nr.	Part nr.	Name
041	213655-4	O-Ring 56
042	854Y97-9	Label serienr DVC261*
043	422370-1	Opvulring DVC261/65