Partdrawing for DBN601Z - Brad tacker

Model No.DBN601 64MM CORDLESS FINISH NAILER

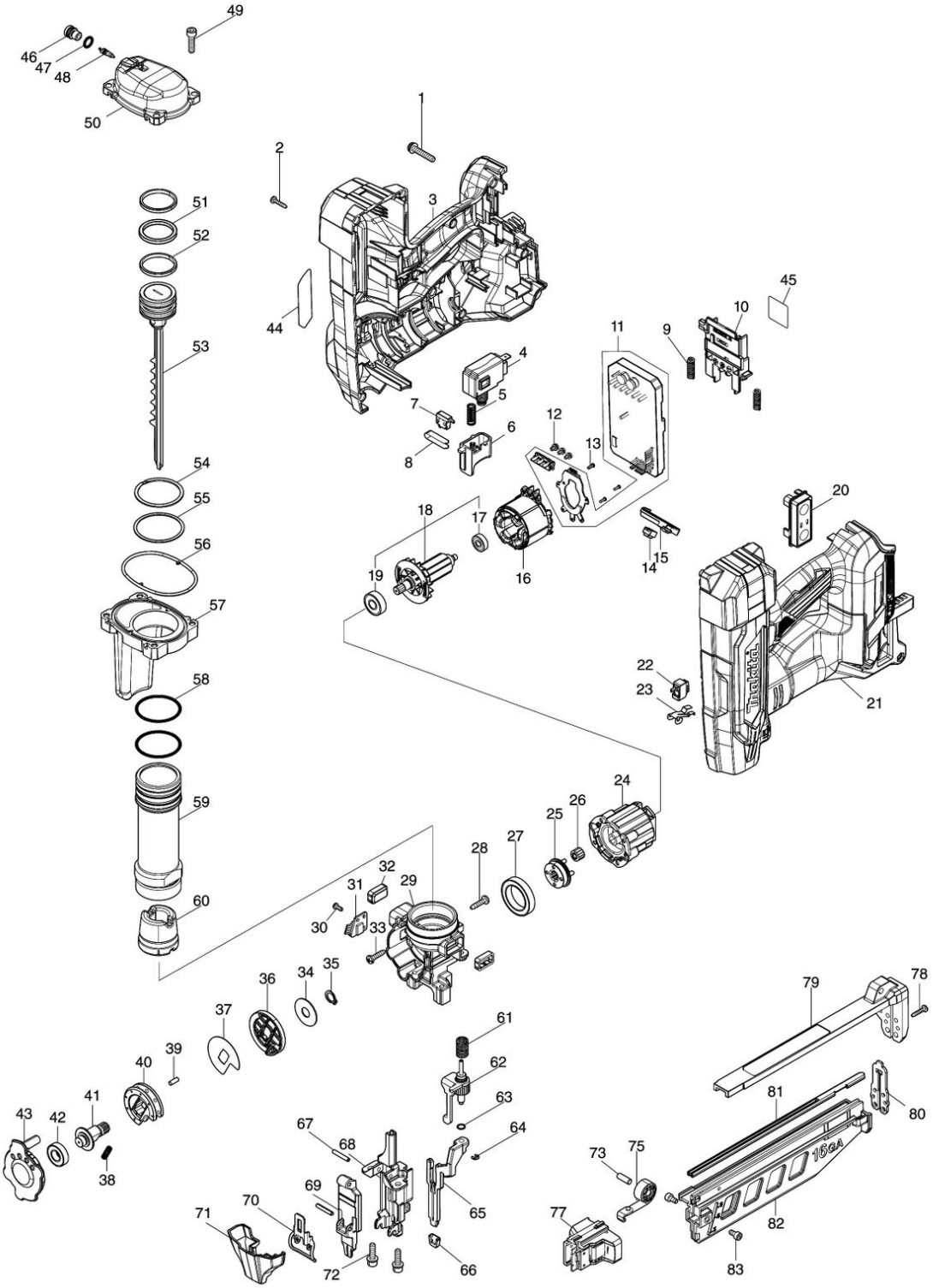

Partdrawing for DBN601Z - Brad tacker

Nr.	Part nr.	Name
001	911248-8	Schroef 5X28
002	266130-9	Tapschroef 3X16 A
003	1831D8-4	Motorhuis DBN601
003C10	263005-3	Rubber Pen 6 P
003C20	252126-6	Borgmoer M4X7mm DGP180 P
003C30	252103-8	Zeskant Borgmoer M5X8 A
004	650060-8	Schakelaar DBN900/901
005	232884-0	Drukveer 7 DBN501
006	4130V7-5	Schakelknop DBN501/601 P
007	632V61-0	Schakelunit DBN900/901
008	232889-0	Bladveer DBN501/601
009	232876-9	Drukveer 7 DBN900/901
010	654908-6	Terminal DBN900/901 P
011	620P14-5	Controller DBN601
012	652069-6	Kruiskop Schroef M3X6
013	266490-9	Parker Ck 2X6Mm DDF483 A
014	620P87-8	Ledciruit DBN501/601
015	4130V8-3	Ledhouder DBN501
016	629A28-1	Veld DUX18
017	210231-5	Kogellager 625ZZ DBN601/610
018	519865-4	Anker DBN501/601 P
018-1	519935-9	Anker DBN501/601 A
019	210005-4	Kogellager 608Ddw A
020	620P95-9	Circuit schakel DBN601
021	1831D8-4	Motorhuis DBN601
021C10	263005-3	Rubber Pen 6 P
021C20	252126-6	Borgmoer M4X7mm DGP180 P
021C30	252103-8	Zeskant Borgmoer M5X8 A
022	140W22-7	Schakelaar FN001G
023	232890-5	Bladveer DBN601/610
024	122G78-6	Tandwielset DBN601
025	141Y54-9	Motordrager DBN601/610
026	227B76-6	Tandwiel 11 DBN601/610
027	210168-6	Kogellager 6805Ddw Ls1019L
028	265995-6	Tapschroef 4X18 P
029	141Y58-1	Binnenhuis DBN601
030	911007-0	Kruiskopschroef 3X8
031	620P94-1	Circuit DBN501/601
032	422B84-4	Stootkussen DBN601/610
033	265995-6	Tapschroef 4X18 P
034	347C87-2	Sluitring 10 DBN501/601
035	961006-2	Borgring S-10 EBH341L P
036	162D46-9	Houderplaat DBN601/610
037	347C81-4	Tuimelaarplaat DBN501/601
038	232885-8	Drukveer 4 DBN501/601
039	256173-9	Pen 3.5

Partdrawing for DBN601Z - Brad tacker

Nr.	Part nr.	Name
040	327E10-5	Tuimelaar DBN601/610
041	327E09-0	Tuimelaaras DBN501/601
042	211391-6	Kogellager 6900LLU DBN501/601
043	4130V1-7	Afdekkap DBN501/601
044	8148M1-9	Label DBN601
045	8148M3-5	Label Serienr DBN601
046	327D23-0	Klepkap DBN900/901
047	213007-9	O-Ring 8 DRV250
048	243138-0	Hoofdklep DBN900/901
049	922232-8	Inbusbout M5X20 A
050	312H30-0	Kamerdeksl DBN601/610
051	213A79-0	Pasring X28 DBN601/610 P
052	4130U7-8	Pasring DBN601/610
053	137239-3	Slagpen DBN601
054	259093-6	Borgring S42 DBN601/610
055	253612-0	Sluitring 42 DBN601/610
056	422B85-2	Pakkingring DBN601/610
057	141Y59-9	Kamer DBN601/610
057C10	8076U1-0	Label veiligheid DBN601/10
058	213513-4	O-Ring 39 Hk1820 P
058-1	213A98-6	O-Ring 5 GS5000 P
059	327E07-4	Cilinder DBN601/610
060	422B83-6	Stootkussen DBN601/610
061	232886-6	Drukveer 9 DBN601/610
062	141Y56-5	Stelknop DBN601
063	213021-5	O-Ring 5
064	961017-7	Stopring E-3 A
065	313594-9	Centreerplaat DBN601
066	422B86-0	Werkstukbeschermer DBN620
067	951069-6	Borgpen 3X20Mm P
068	313570-3	Achtergeleider DBN601
069	313670-9	Slagpengeeider DBN601
070	162D45-1	Sluiting DBN601/610
071	4130V2-5	Afdekkap DBN601
072	922228-9	INBUSBOUT M5X18MM CK P
073	268225-4	Pen 5 Gf600
075	141Y52-3	Torsieveer DBN601/610
077	137240-8	Drukplaat DBN601
078	266130-9	Tapschroef 3X16 A
079	141Y50-7	Magazijnkap DBN601
079C10	8082B1-6	Label veiligheid DBN601
080	347C85-6	Eindplaat DBN601/610
081	347C79-1	Nietrail DBN601
082	4130V3-3	Magazijn DBN601
083	265911-8	Inbusbout M4X8 A