Partdrawing for DKP180ZJ - Pagina 1

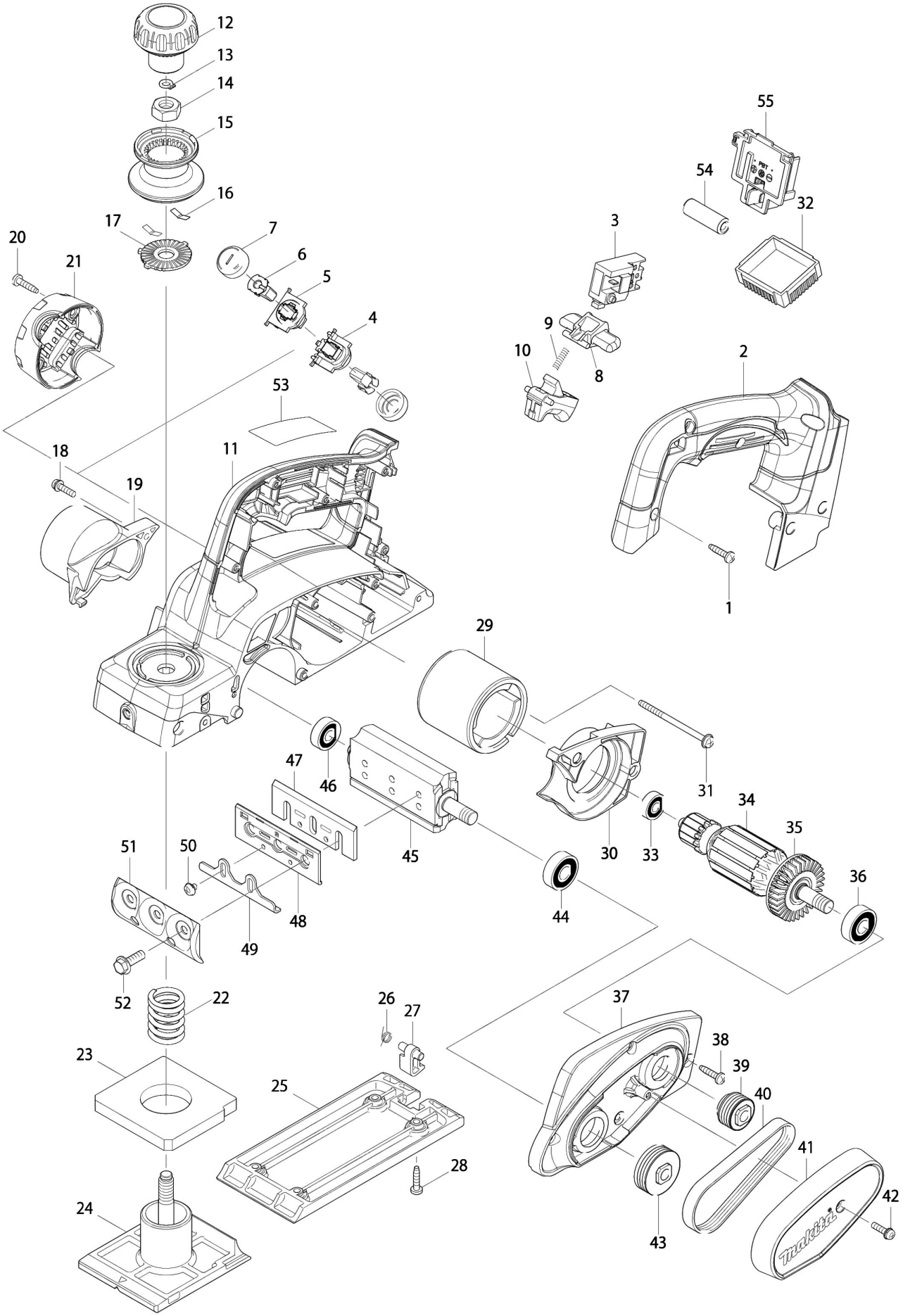

Partdrawing for DKP180ZJ - Pagina 1

Nr.	Part nr.	Name
001	265B67-9	Tapschr 4x18mm DGA520 A
002	140905-3	Handgreepdeksel Bkp180
002A	263005-3	Rubber Pen 6 P
003	650631-1	Schakelaar Buc250/As3625
004	643872-6	Koolborstelhouder Li Bkp180
005	643873-4	Koolborstelhouder Re Bkp180
006	195022-4	Koolborstel Set Cb-441 A
007	643829-7	Koolborsteldop L Bhr202
008	419664-3	Blokkeerknop Bcs550
009	231469-9	Drukveer 4
010	419665-1	Schakelknop Bcs550
011	140904-5	Motorhuis B/Dkp180
011A	263005-3	Rubber Pen 6 P
012	451328-3	Afdekkap Voor Knop Kp0800
013	961004-6	Borgring S-8
014	264028-4	Moer M10 Kp0800
015	452480-0	Knop Bkp80
016	232185-6	Bladveer
017	346110-2	Nokkenplaat Kp0800
018	911526-6	Schroef 4X16 A
019	451329-1	Stofafzuigadapter schaaf
020	265B67-9	Tapschr 4x18mm DGA520 A
021	419281-9	Achterdeksel Bss610
022	231004-3	Drukveer 18
023	421007-7	Rubberen Pakking 1900B
024	319011-7	Voorzool Bkp180
025	319009-4	Voetzool Kp0800/Bkp180 A
026	231698-4	Torsieveer 7 Kp0810/C
027	451392-4	Voet Kp0800
028	265B67-9	Tapschr 4x18mm DGA520 A
029	632H52-7	Magneet Houder AS3625 P
030	452479-5	Tussenplaat Bkp180
031	266060-4	Tapschroef 4X65 A
032	620264-6	Cont.Unit Dkp180 (3 Con) P
033	211021-9	Kogellager 607Llb A
034	519272-1	Anker DKP180 18V
035	240052-1	Waaier 46 Bjr240
036	211088-7	Kogellager 6000Ddw P
037	140753-0	Houder DKP180
037A	263002-9	Rubber Pen 4 6413 A
038	265B67-9	Tapschr 4x18mm DGA520 A
039	222172-3	V-Snaarschijf 4-24L Bkp180
040	225071-8	V-Snaar 4-241 1900B 1901/2 A
041	452478-7	Afdekkap Tbv V-Snaar Bkp180
042	911526-6	Schroef 4X16 A
043	222173-1	V-Snaarschijf 4-33,5L Bkp180

Partdrawing for DKP180ZJ - Pagina 1

Nr.	Part nr.	Name
044	211088-7	Kogellager 6000Ddw P
045	161061-6	Beitelwals 1900B
046	210046-0	Kogellager 608Zz A
047	D-07945	HM wisselbeitels 82mm
048	A-86175	Wisselbeitelhouder 82mm
049	347027-2	Instelplaat 1100 A
050	265132-2	Schroef M4X5 Kp0800 A
051	187679-5	Beitelklemplaatset 2Stk 1900 A
052	251609-3	Flensbout M6X17
053	815K71-8	Naamplaat Dkp180 P
054	688165-4	Lijn Filter Bub360/Bdf453
055	644808-8	Aansluitunit BHR241 (3 Cont)