Partdrawing for DUC353Z - Kettingzaag

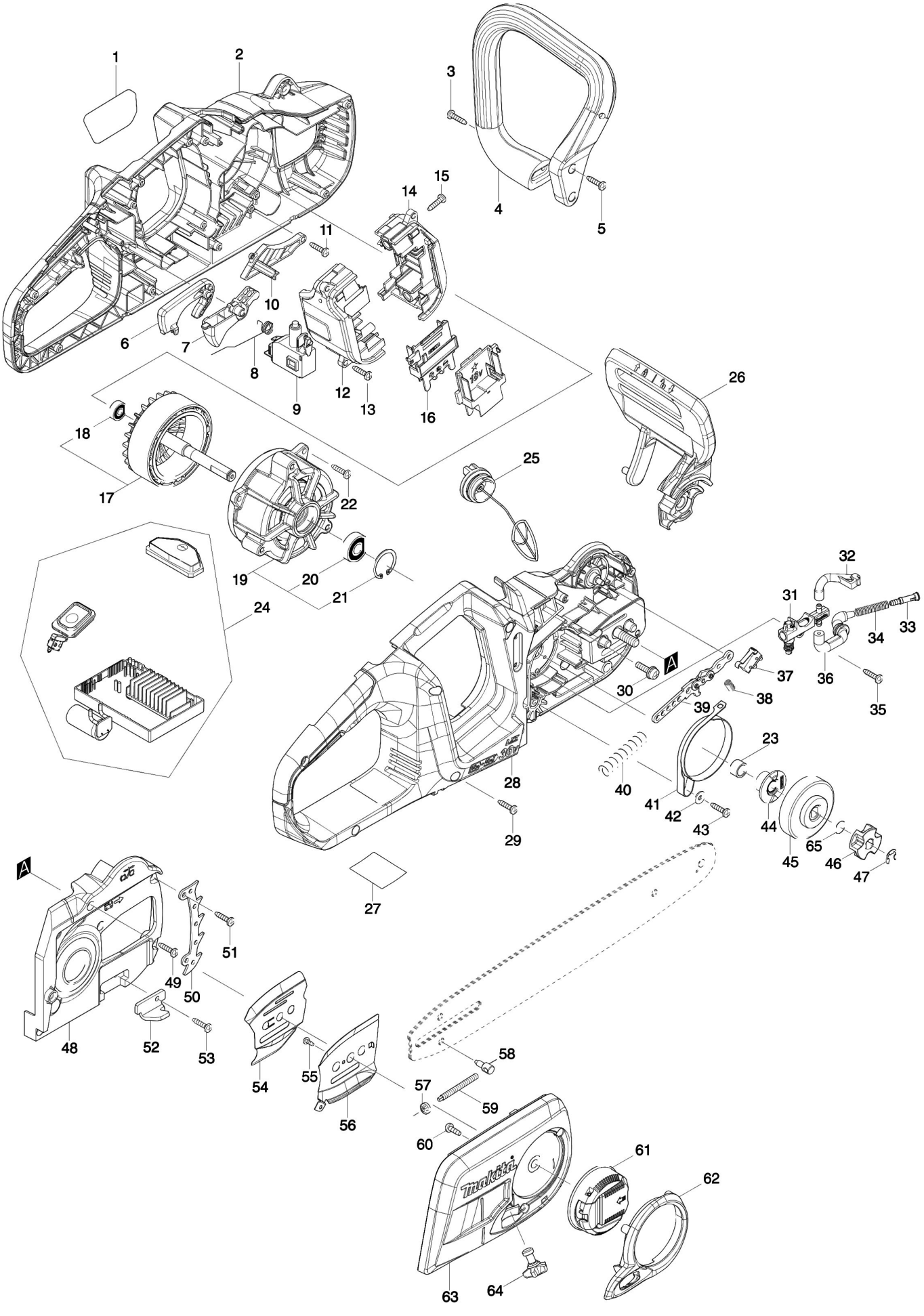

Partdrawing for DUC353Z - Kettingzaag

Nr.	Part nr.	Name
001	810R17-1	Label MAKITA
002	183F61-2	Motorhuis set DUC353
002C10	812D15-7	Label, Waarschuwings- *
003	265B67-9	Tapschr 4x18mm DGA520 A
004	457007-1	Handgreep Duc353
005	265B67-9	Tapschr 4x18mm DGA520 A
006	457013-6	Blokkeerhendel Uc353D
007	457006-3	Schakelaarhandel Uc353D
008	232318-3	Torsieveer 10 Duc353
009	650781-2	Schakelaar C3 Jw-6B-P Uc353D
010	457010-2	Huisdeksel Links Uc353D
011	265B67-9	Tapschr 4x18mm DGA520 A
012	183F15-9	Schakelkast Uc353D
012C10	263005-3	Rubber Pen 6 P
013	265B67-9	Tapschr 4x18mm DGA520 A
014	183F15-9	Schakelkast Uc353D
014C10	263005-3	Rubber Pen 6 P
015	265B67-9	Tapschr 4x18mm DGA520 A
016	643874-2	Aansluitunit Dhp483
017	519411-3	Anker Uc353D
018	210137-7	Kogellager 606Zz A
019	592H45-5	Veld DUC353 P
020	211289-7	Kogellager 6000Ddw Hm1213C A
021	962105-3	Borgring R-26 A
022	265B67-9	Tapschr 4x18mm DGA520 A
023	257402-3	Bus 10 Uc353D
024	144254-0	Controller Compleet DUC353 P
025	168508-1	Tankdop Ea3600 P
025-1	162A04-7	Tankdop Ea3600 A
025C10-1	213A11-4	O-Ring 25Mm Ps-352 A
026	458418-3	Handbescherming Uc353D A
027	852V64-0	Naamplaat Duc353*
028	183F61-2	Motorhuis set DUC353
028C10	812D15-7	Label, Waarschuwings- *
029	265B67-9	Tapschr 4x18mm DGA520 A
030	911233-1	Kruiskopschroef 5X20
031	142156-4	Oliepomp DUC-serie A
032	424904-6	Verbindingsstuk B Uc353D
033	452666-6	Zuigkop DUC355/EA3201S A
034	234207-8	Drukveer 6mm EA3201S/DUC355 A
035	265B67-9	Tapschr 4x18mm DGA520 A
036	424903-8	Verbindingsstuk A Uc353D
037	632H47-0	Schakelunit Duc353
038	231298-0	Drukveer 6
039	163448-8	Tussenplaat Dcs230T/Ps222
040	232319-1	Drukveer 9

Partdrawing for DUC353Z - Kettingzaag

Nr.	Part nr.	Name
041	345454-7	Remband Dcs230T
042	267195-4	Sluitring 4 Dcs230T A
043	265B67-9	Tapschr 4x18mm DGA520 A
044	221427-3	Wormwiel DUC353 P
045	161526-8	Remtrommel Duc353 P
046	221464-7	Kettingwiel 6 Uc353D
047	961013-5	Stopring E-7
048	457004-7	Huisdeksel Re Uc353D
049	265B67-9	Tapschr 4x18mm DGA520 A
050	347078-5	Boomaanslag Duc353
051	265B67-9	Tapschr 4x18mm DGA520 A
052	347079-3	Kettingvanger Duc353
053	265B67-9	Tapschr 4x18mm DGA520 A
054	346694-0	Geleideplaat Ea3600
055	266166-8	Tapschroef Ct 3X8
056	346699-0	Geleideplaat Ps352
057	227496-2	Tandwiel 14 Uc30/35/4020A
058	326310-0	Stelpin Duc252
059	326312-6	Stelschroef Ps352
060	266427-6	Tapschroef 4X12 Ms246.4 P
061	142235-8	Wartel Uc Es Serie
062	454519-5	Afdekkap Ps352
063	457000-5	Afdekkap Voor Zwaard Duc353
064	142288-7	Spanwiel Ps352Tlc
064C10	213011-8	O-Ring 7
065	213060-5	O-Ring 10 Duc353