Partdrawing for DRV150ZJ - Blindklinknageltang

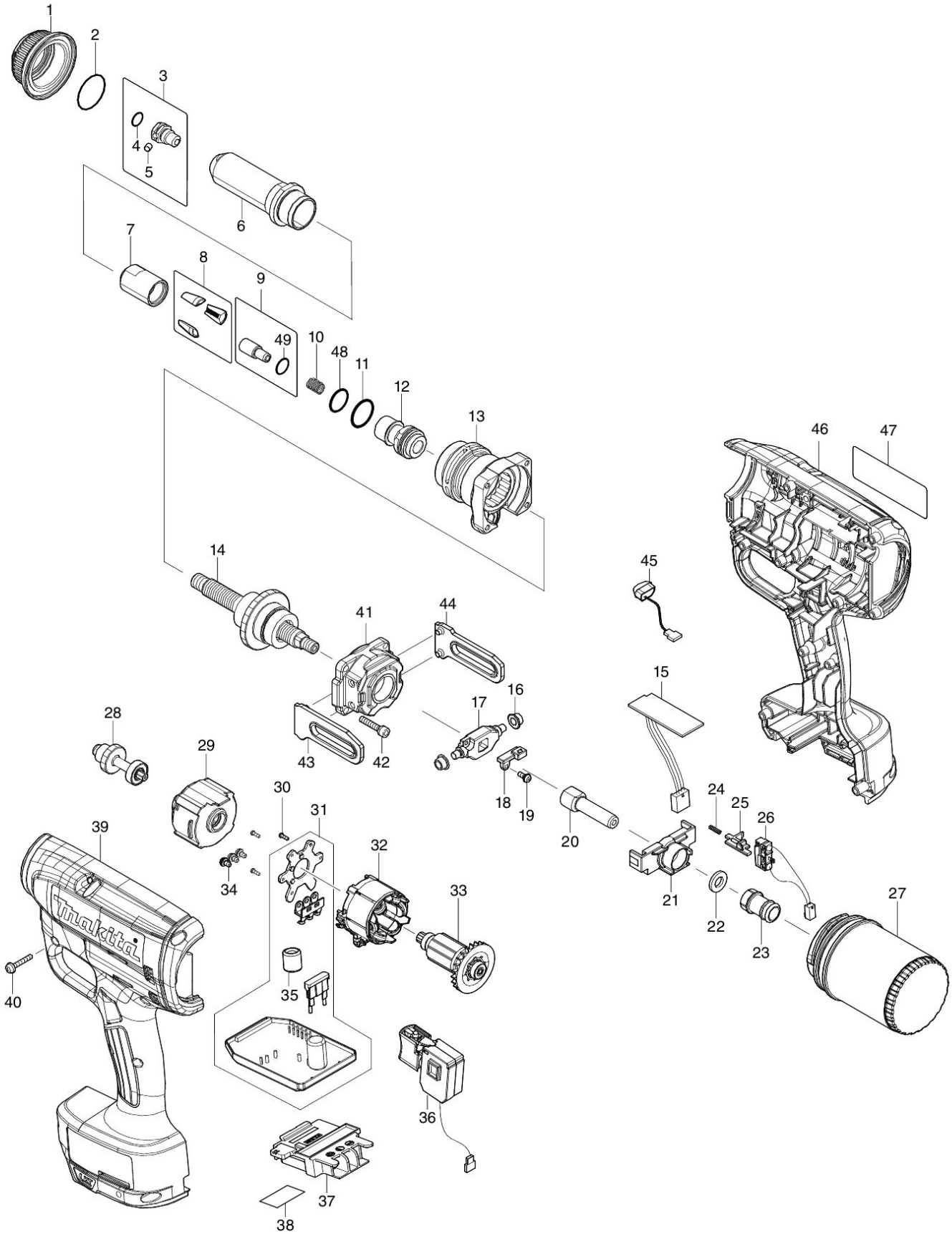

2019/06
DRV150

Partdrawing for DRV150ZJ - Blindklinknageltang

Nr.	Part nr.	Name
001	319812-3	Moer 4.8 cpl DRV150
002	213380-7	O-Ring 24 Hr2440/50 A
003A	127225-2	Neusstuk 4,8 DRV150
003B	127689-0	Neusstuk 4,8S DRV150 >JAN2023A
004	213011-8	O-Ring 7
005	256217-5	Pen 4 6706D
006A	327279-1	Kop 6,4mm DRV150
006B	327691-5	Kop 4,8S DRV150 >012023 A
007A	327281-4	Neusstukkap DRV150
007B	327B83-0	Neuskap DRV150 >JAN2023A
008A	199731-7	Bekkenset 4,8mm (bereik 2,4-4,8mm)
008B	199730-9	Bekkenset 6,4mm (bereik 4,8-6,4mm)
009	127475-9	Drukpen 3,6S DRV150
010	232586-8	Drukveer 7 DRV150/250
011	213265-7	O-Ring 17 Hr2400
012	327285-6	Verbindingsring 4.8 DRV150
013	140J44-9	Voorhuis DRV150
014	127221-0	Aandrijving DRV150
015	620A44-6	Circuit 18V DRV150
016	257457-8	Ring 5 DRV150/250
017	310935-0	Rolas 4.8mm DRV150
018	140E40-7	Magneethouder DRV150/250 P
018-1	140T04-1	Magneethouder DRV150 A
019	911008-8	Schroef 3X8 Ls1019L
020	327284-8	Slang 4,8mm DRV150
021	458772-5	Slanggeleider A DRV150/250
022	261161-3	Viltring 8 DRV150/250
023	458773-3	Slanggeleider B DRV150/250
024	233025-1	Drukveer 2 6702Dw
025	458774-1	Schakelaarhandel DRV150/250
026	632M90-9	Schakelunit DRV150/250
027	162500-9	Container DRV150/250
028	140J46-5	Tandwiel 10 cpl DRV150
029	127222-8	Tandwielset DRV150
030	266490-9	Parker Ck 2X6Mm DDF483 A
031	632M66-6	Toerenregelcircuit DRV150/250
032	629373-8	Veld 18V DRV150/250
033	619535-6	Anker 18V DRV150/250
034	652069-6	Kruiskop Schroef M3X6
035	688164-6	Lijn Filter Cl102D
036	651379-8	Schakelaar DRV150/250
037	643874-2	Aansluitunit Dhp483
038	855M09-3	Label serienr DRV150
039	183L30-9	Motorhuis DRV150
039C10	263005-3	Rubber Pen 6 P
039C20	252126-6	Borgmoer M4X7mm DGP180 P

Partdrawing for DRV150ZJ - Blindklinknageltang

Nr.	Part nr.	Name
039C30	931002-4	Zeskantmoer M3
040	265095-2	Kruiskop Schroef M3X20Mm A
041	140J45-7	Achterhuis DRV150
042	266437-3	Inbusbout M4X16 A
043	310908-3	Geleideplaat L DRV150/250 P
043-1	313297-5	Geleideplaat L DRV150 A
044	310909-1	Geleideplaat R DRV150/250 P
044-1	313298-3	Geleideplaat R DRV150 A
045	620549-0	Licht Circuit Dhp483
046	183L30-9	Motorhuis DRV150
046C10	263005-3	Rubber Pen 6 P
046C20	252126-6	Borgmoer M4X7mm DGP180 P
046C30	931002-4	Zeskantmoer M3
047	855M01-9	Naamplaat DRV150
048	213891-2	O-Ring 14,5mm DRV150/250
049	213054-0	O-Ring 9