REMA RMBT spindel-duwloopkat

RMBT-2T
Slechts
7 kg



RMBT-2T



RMBT-3T / RMBT-10T

Verstelbare spindel-duwloopkat met borgingshendel.

Kenmerken

- Geschikt voor zowel rechte als hellende profielen.
- Voorzien van massief stalen gedraaide wielen met onderhoudsvrije lagers.
- Compact en licht van gewicht.
- Snelle montage door schroefdraad spindel.
- Veilig door extra borgingshendel.
- Met wielbreuksteunen.

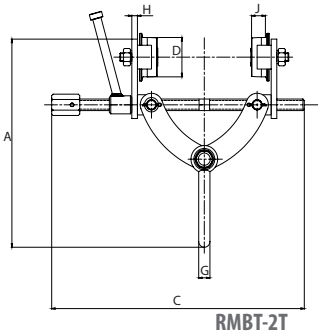

RMBT-2T

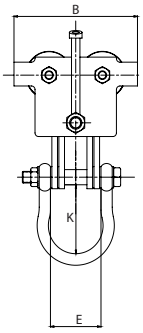

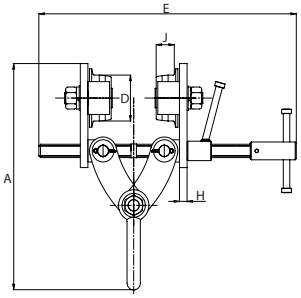

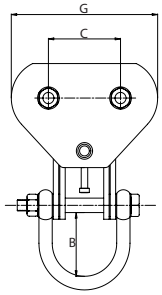

RMBT-3T / RMBT-10T

Type	Veilige werklast (kg)	Flensbreedte (mm)	A (mm)	B (mm)	C (mm)	D (mm)	E (mm)	G (mm)	H (mm)	J (mm)	K (mm)	Gewicht (kg)	Artikelnummer
RMBT-2T	2000	76-203	230	176	360	54.5	72	16	8	21	95	7	0940002
RMBT-3T	3000	76-203	381	113	133	82.5	475	270	14	33	-	25	0940003
RMBT-6T	6000	105-305	429	100	176	125	560	356	16	34	-	52	0940006
RMBT-10T	10.000	160-305	541	110	200	145	630	430	16	41	-	74	0940010

REMA RMSLT Klap loopkat



Eenvoudig en snelle montage door de zelf sluitende loopkat dicht te klappen om de flens van de balk.

Kenmerken

- Geschikt voor zowel rechte als hellende profielen.
- Voorzien van stalen gedraaide wielen met onderhoudsvrije lagers.
- Compact en licht van gewicht.
- Met wielbreuksteunen.

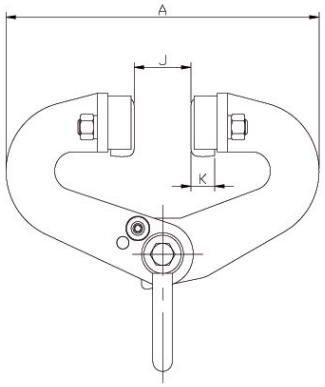

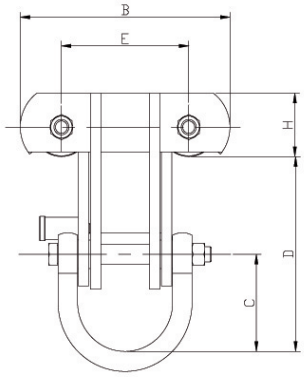

Type	Veilige werklast (kg)	Flensbreedte (mm)	A (mm)	B (mm)	C (mm)	D (mm)	E (mm)	H (mm)	J (mm)	K (mm)	Gewicht (kg)	Artikelnummer
RMSLT-3T	3000	76-230	380	280	126	253	170	82	25	32	21	0942003
RMSLT-6T	6000	100-305	500	296	126	290	170	88	30	38	32	0942006
RMSLT-10T	10.000	120-305	600	310	131	290	170	113	44	43	54	0942010

Prijzen volgens de actuele prijslijst | pagina 28