RIDGID.com/qr/760fxp

# 760 FXP Power Drive Coin Cell Battery Replacement

**⚠ WARNING**

**Read and understand these instructions, the 760 FXP Power Drive instructions and warnings, and the instructions and warnings for all equipment and materials being used to reduce the risk of serious personal injury.**

**SAVE THESE INSTRUCTIONS!**

**Make sure that the ON/OFF switch is released and battery is removed from tool before performing maintenance or making any adjustment.**

For information on your nearest RIDGID® Authorized Independent Service Center or any service or repair questions:

- Contact your local RIDGID® distributor.
- Visit RIDGID.com to find your local RIDGID contact point.
- Contact Ridge Tool Technical Service Department at ProToolsTechService@Emerson.com, or in the U.S. and Canada call 844-789-8665.

## Battery Replacement

If the coin cell battery is discharged, the tool does not store the dates of event codes correctly.

The coin cell replacement can also be done at RIDGID Authorized Independent Service Center.

1. Peel Tool Status Light Label to the side to allow separation of the motor housing halves. *See Figure 1.*




**Figure 1 – Peeling the Label**

2. Remove all screws from motor housing. Remove the two screws on gear-housing. Remove the motor housing. *See Figure 2.*

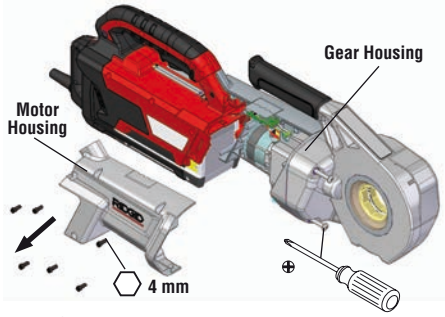


**Figure 2 – Removing Motor Housing**

3. Lift the LED board see figure 3a, disconnect the connector *see Figure 3B*, and remove the LED board.

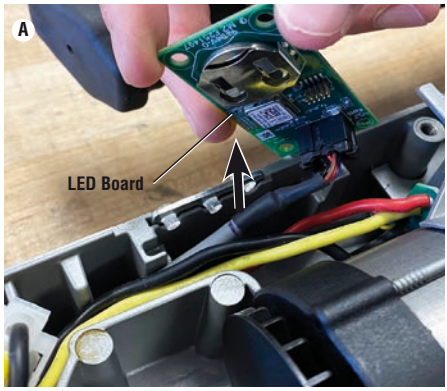


**Figure 3A – Lifting LED Board**

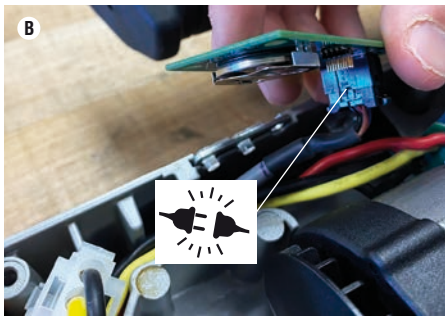


**Figure 3B – Disconnecting LED Board**

**NOTICE** Disconnect the wiring from the LED board carefully to prevent damage to the board and connector.

4. Remove the coin cell battery (CR2032) from the LED board with a nonconductive plastic tool. Install a new coin cell (CR2032) battery with the positive side up. Properly dispose of old battery. *See Figure 4.*

Printed 10/26
ECN005094

©2026 Ridge Tool Company.
RIDGID and the Emerson logo are registered trademarks of Emerson Electric Co. or its subsidiaries in the US and other countries.
Any other trademarks belong to their respective holders.

999-995-241.09
REV. A

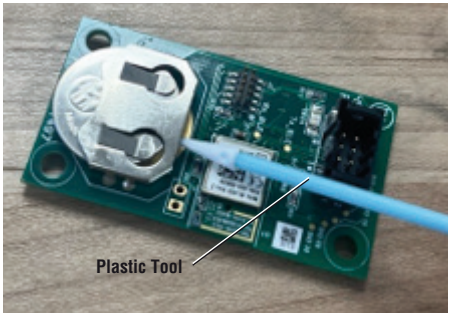


**Figure 4 – Removing Battery from Board**

5. Reverse process to reassemble. Properly route wires to prevent pinching.

**NOTICE** Make sure the LED board is correctly seated in the motor housing pocket. Arrange the wires correctly to prevent pinching during reassembly.

6. Install the FXP battery and make sure that the tool operates correctly.
7. After replacing the coin cell battery, connect the tool to the app to reset date. *Refer to the 760 Power Drive operator's manual* for additional information.

## Remplacement de la pile bouton du système d'entraînement 760 FXP

**⚠ AVERTISSEMENT**

**Lire et comprendre ces instructions, les instructions et avertissements du système d'entraînement 760 FXP, et les instructions et avertissements concernant toutes les équipements et les matériaux utilisés pour réduire le risque de blessures graves.**

**CONSERVEZ CES INSTRUCTIONS!**

**S'assurer que l'interrupteur ON/OFF est relâché et que la pile est retirée de l'outil avant d'effectuer la maintenance ou tout réglage.**

F\Pour obtenir les coordonnées du réparateur RIDGID® indépendant agréé le plus proche et pour toute autre question visant la révision ou la réparation de l'appareil :

- Communiquer avec votre distributeur RIDGID®.
- Visiter le site RIDGID.com afin de localiser le point de contact RIDGID le plus proche.
- Communiquer avec les services techniques de Ridge Tool par courriel à l'adresse suivante :ProToolsTechService@Emerson.com, ou en composant le 844-789-8665 (à partir des États-Unis ou du Canada exclusivement).

### Remplacement du bloc-piles

Si la pile bouton est déchargée, l'outil ne stocke pas correctement les dates des codes d'événement.

Il est également possible de remplacer la pile bouton auprès d'un centre de service indépendant agréé RIDGID.

1. Peler l'étiquette du voyant d'état de l'outil sur le côté afin de pouvoir séparer les deux moitiés du carter moteur. *Voir la Figure 1.*




**Figure 1 – Pelage de l'étiquette**

2. Retirer toutes les vis du carter moteur. Retirer les deux vis du carter d'engrenages. Retirer le carter moteur. *Voir la Figure 2.*

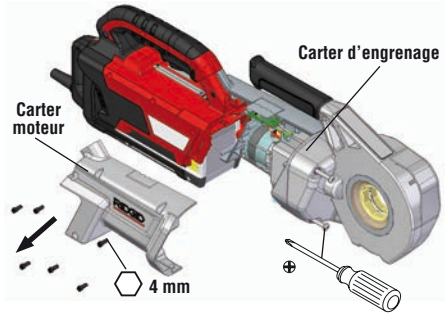


**Figure 2 – Dépose du carter moteur**

3. Soulever la carte LED *(voir Figure 3a)*, débrancher le connecteur (voir la Figure 3B) puis retirer la carte de LED.

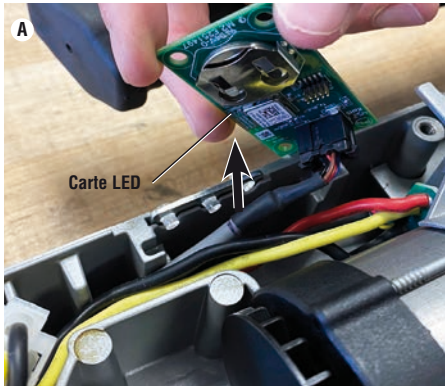


**Figure 3A – Levage de la carte LED**

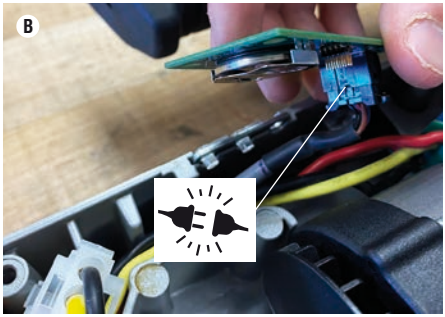


**Figure 3B – Déconnexion de la carte LED**

***AVIS*** Débrancher délicatement le câblage de la carte LED pour éviter d'endommager la carte et le connecteur.

4. Retirer la pile bouton (CR2032) de la carte LED avec un outil en plastique non conducteur. Installer une pile bouton neuve (CR2032), côté positif vers le haut. Mettez la pile au rebut correctement. *Voir la Figure 4.*

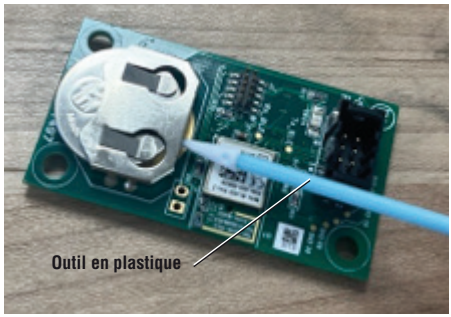


**Figure 4 – Retrait de la pile de la carte**

5. Réassemblez en inversant le processus. Acheminer correctement les fils pour éviter tout pincement.

***AVIS*** S'assurer que la carte LED est correctement insérée dans le logement du carter moteur. Disposer correctement les fils pour éviter qu'ils ne se coincent lors du remontage.

6. Installer la batterie FXP et assurez-vous que l'outil fonctionne correctement.
7. Après avoir remplacé la pile bouton, connecter l'outil à l'application pour réinitialiser la date. *Pour plus d'informations, voir le manuel d'utilisation du système d'entraînement 760.*

## Roscadora 760 FXP – Sustitución de la pila de botón

**⚠ ADVERTENCIA**

**Lea y comprenda estas instrucciones, las instrucciones y advertencias de la roscadora 760 FXP, así como las instrucciones y advertencias de todo el equipo y los materiales que se vayan a utilizar, para reducir el riesgo de lesiones personales graves.**

**CONSERVE ESTAS INSTRUCCIONES**

**Asegúrese de que el interruptor de encendido/apagado esté liberado y de que la batería esté extraída de la herramienta antes de realizar cualquier tarea de mantenimiento o ajuste.**

Para obtener información sobre el Centro de Servicio Independiente Autorizado RIDGID® más cercano, o para cualquier consulta sobre servicio o reparación:

- Póngase en contacto con su distribuidor local de RIDGID®.
- Visite RIDGID.com para localizar su punto de contacto local de RIDGID.
- Póngase en contacto con el Departamento de Servicio Técnico de Ridge Tool en ProToolsTechService@Emerson.com o, en Estados Unidos y Canadá, llame al 844-789-8665.

### Sustitución de la pila

Si la pila de botón está descargada, la herramienta no almacena correctamente las fechas de los códigos de evento.

La sustitución de la pila de botón también puede realizarse en un Centro de Servicio Independiente Autorizado RIDGID.

1. Despegue la etiqueta del indicador de estado de la herramienta hacia un lado para poder separar las dos mitades de la carcasa del motor. *Véase la figura 1.*




**Figura 1 – Despegado de la etiqueta**

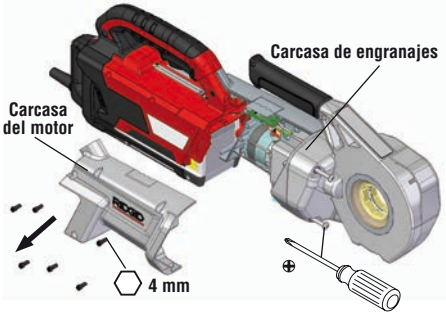


**Figura 2 – Extracción de la carcasa del motor**

3. Levante la placa de LED (figura 3A), desconecte el conector *(figura 3B)* y retire la placa de LED.

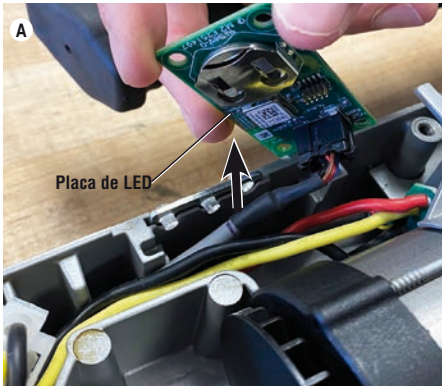


**Figura 3A – Levantamiento de la placa de LED**

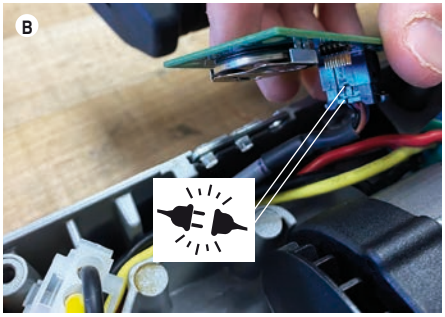


**Figura 3B – Desconexión de la placa de LED**

***AVISO*** Desconecte el cableado de la placa de LED con cuidado para evitar dañar la placa y el conector.

4. Retire la pila de botón (CR2032) de la placa de LED con una herramienta de plástico no conductora. Instale una pila de botón nueva (CR2032) con el polo positivo hacia arriba. Deseche correctamente la pila usada. *Véase la figura 4.*

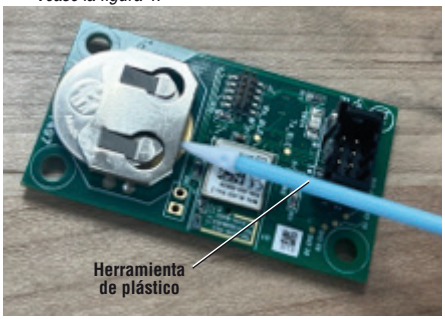


**Figura 4 – Extracción de la batería de la placa**

5. Invierta el proceso para volver a montar la herramienta. Encamine correctamente los cables para evitar que queden pinzados.

***AVISO*** Asegúrese de que la placa de LED quede correctamente alojada en el hueco de la carcasa del motor. Distribuya los cables correctamente para evitar que se pincen durante el montaje.

6. Instale la batería FXP y compruebe que la herramienta funciona correctamente.
7. Tras sustituir la pila de botón, conecte la herramienta a la aplicación para restablecer la fecha. *Consulte el manual de instrucciones de la roscadora 760* para obtener más información.

## Austausch der Knopfzellen-Batterie des Kraftantriebs 760 FXP

**⚠ WARNUNG**



**Lesen und verstehen Sie diese Anweisungen, die Anweisungen und Warnhinweise für die den Kraftantrieb 760 FXP und die Anweisungen und Warnhinweise für alle verwendeten Geräte und Materialien, um die Gefahr von schweren Verletzungen zu verringern.**

**BEWAHREN SIE DIESE ANLEITUNG AUF!**

**Vergewissern Sie sich, dass der EIN/AUS-Schalter losgelassen und der Akku aus dem Gerät entfernt wurde, bevor Sie Wartungsarbeiten oder Einstellungen vornehmen.**

Falls Sie Informationen zu einem autorisierten RIDGID® Kundendienst-Center in Ihrer Nähe benötigen oder Fragen zu Service oder Reparatur haben:

- Wenden Sie sich an Ihren örtlichen RIDGID®-Händler.
- Besuchen Sie RIDGID.com, um einen RIDGID Kontaktpunkt in Ihrer Nähe zu finden.
- Wenden Sie sich an die Abteilung Technischer Kundendienst von Ridge Tool unter ProToolsTechService@Emerson.com oder in den USA und Kanada telefonisch unter 844-789-8665.

### Batterieaustausch

Wenn die Knopfzellen-Batterie entladen ist, speichert das Werkzeug die Datumsangaben der Ereigniscodes nicht korrekt.

Der Austausch der Knopfzelle kann auch bei einer unabhängigen autorisierten RIDGID-Servicestation durchgeführt werden.

1. Das Statusleuchten-Etikett des Werkzeugs seitlich abziehen, um die beiden Hälften des Motorgehäuses voneinander trennen zu können. *(Siehe Abbildung 1).*




**Abbildung 1 – Abziehen des Etiketts**

2. Alle Schrauben vom Motorgehäuse entfernen. Die zwei Schrauben am Getriebegehäuse entfernen. Das Motorgehäuse entfernen. *(Siehe Abbildung 2).*

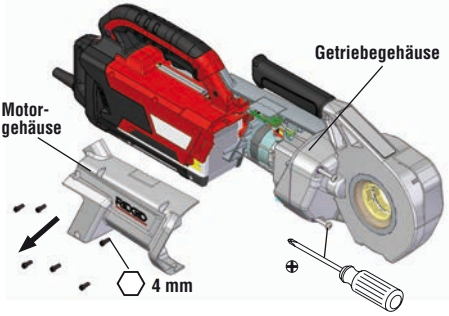


**Abbildung 2 – Entfernen des Motorgehäuses**

3. Die LED-Platine anheben, siehe Abbildung 3a, den Stecker abziehen, *siehe Abbildung 3b*, und die LED-Platine entfernen.

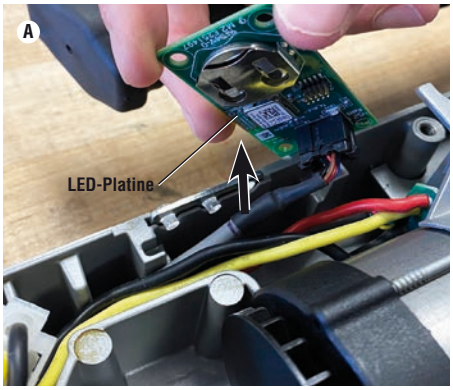


**Abbildung 3A – Anheben der LED-Platine**

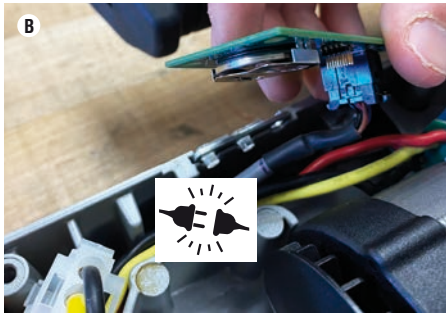


**Abbildung 3B – Trennen der LED-Platine**

***HINWEIS*** Die Verkabelung von der LED-Platine vorsichtig trennen, um Beschädigung der Platine und des Steckers zu verhindern.

4. Die Knopfzellen-Batterie (CR2032) mit einem nicht leitenden Kunststoffwerkzeug von der LED-Platine entfernen. Eine neue Knopfzellen-Batterie (CR2032) mit der positiven Seite nach oben einsetzen. Alte Batterie ordnungsgemäß entsorgen. *(Siehe Abbildung 4).*

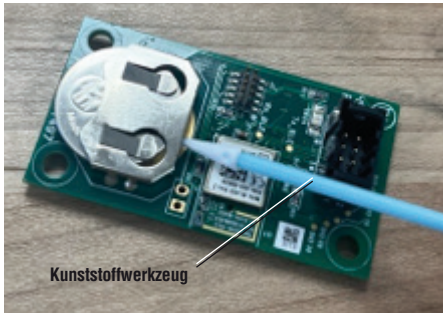


**Abbildung 4 – Entfernen der Batterie von der Platine**

5. Zum Wiederzusammenbauen in umgekehrter Reihenfolge vorgehen. Die Kabel ordnungsgemäß verlegen, um Einklemmen zu verhindern.

***HINWEIS*** Sicherstellen, dass die LED-Platine korrekt in der Aussparung des Motorgehäuses sitzt. Die Kabel korrekt anordnen, um Einklemmen während des Zusammenbaus zu verhindern.

6. Die Batterie des FXP einbauen und sicherstellen, dass das Werkzeug ordnungsgemäß funktioniert.
7. Nach dem Austausch der Knopfzellen-Batterie das Werkzeug mit der App verbinden, um das Datum neu einzustellen. Weitere Informationen *finden Sie in der Bedienungsanleitung des Kraftantriebs 760.*

## Knoopcelbatterij 760 FXP Power Drive vervangen

**⚠ WAARSCHUWING**



**Zorg dat u deze instructies, de instructies en waarschuwingen voor de 760 FXP Power Drive, en de instructies en waarschuwingen voor alle uitrusting en materialen die worden gebruikt hebt gelezen en begrepen om het risico van ernstig letsel te verkleinen.**

**BEWAAR DEZE INSTRUCTIES!**

**Zorg dat de AAN/UIT-schakelaar niet is ingedrukt en dat de batterij uit het gereedschap is verwijderd voordat u onderhoud of afstellingen uitvoert.**

Voor informatie over het dichtstbijzijnde erkende onafhankelijke RIDGID®-servicecenter of eventuele vragen over onderhoud of reparatie:

- Neem contact op met uw plaatselijke RIDGID®-dealer.
- Ga naar RIDGID.com om uw dichtstbijzijnde RIDGID-contactpunt te vinden.
- Neem contact op met Ridge Tool Technical Service Department via ProToolsTechService@Emerson.com. In de VS en Canada kunt u ons bellen via telefoonnummer 844-789-8665.

### Batterij vervangen

Als de knoopcelbatterij leeg is, slaat het gereedschap de datums van de foutcodes niet correct op.

U kunt de batterij ook bij een erkend onafhankelijk RIDGID-servicecentrum laten vervangen.

1. Trek het label voor de statuslampjes van het gereedschap opzij, zodat de twee helften van de motorbehuizing van elkaar kunnen worden gescheiden. *Zie Figuur 1.*




**Afbeelding 1 – Het label loshalen**

2. Verwijder alle schroeven uit de motorbehuizing. Draai de twee schroeven op de tandwielkast los. Verwijder de motorbehuizing. *Zie Figuur 2.*

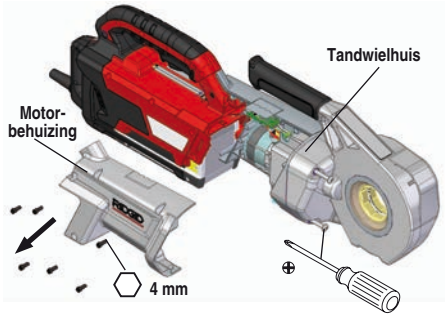


**Afbeelding 2 – De motorbehuizing verwijderen**

3. Til de printplaat van de ledlampjes op (zie afbeelding 3a), koppel de stekker los (*zie afbeelding 3B*) en verwijder de printplaat voor de ledlampjes.

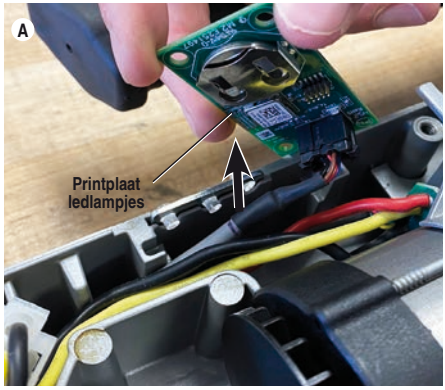


**Afbeelding 3A – Printplaat voor de ledlampjes optillen**

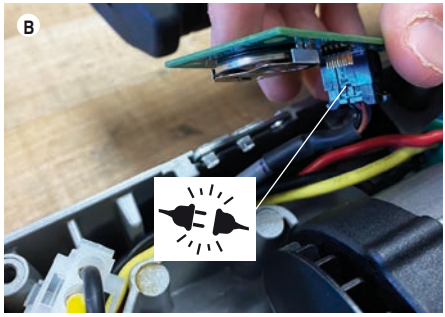


**Afbeelding 3B – Printplaat voor de ledlampjes loskoppelen**

***LET OP*** Koppel de draden van de printplaat voor de ledlampjes voorzichtig los om schade aan de printplaat en de stekker te voorkomen.

4. Verwijder de knoopcelbatterij (CR2032) van de printplaat voor de ledlampjes met een niet-geleidend kunststof gereedschap. Plaats een nieuwe knoopcelbatterij (CR2032) met de pluspool naar boven. Gooi de oude batterij op de juiste manier weg. *Zie Figuur 4.*

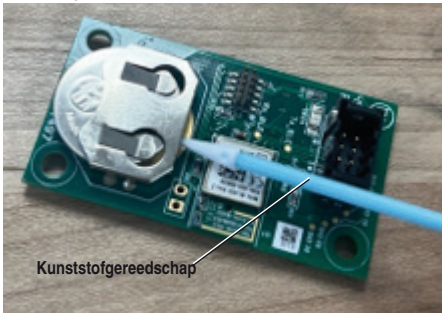


**Afbeelding 4 – De batterij uit de printplaat verwijderen**

5. Voer de handelingen in de omgekeerde volgorde voor terugplaatsen. Leid de draden op de juiste manier om te voorkomen dat ze bekneld raken.

**LET OP** Zorg ervoor dat de printplaat voor de ledlampjes goed in de uitsparing van de motorbehuizing is geplaatst. Leid de draden op de juiste manier om te voorkomen dat ze bekneld raken bij het weer in elkaar zetten.

6. Plaats de FXP-batterij en controleer of het gereedschap goed werkt.
7. Verbind het gereedschap na het vervangen van de knoopcelbatterij met de app om de datum opnieuw in te stellen. *Zie de handleiding van de 760 Power Drive* voor meer informatie.

## Sostituzione della batteria a bottone 760 FXP Power Drive

**⚠ AVVERTENZA**

**Per ridurre il rischio di lesioni personali gravi leggere attentamente queste istruzioni, quelle dell'utensile 760 FXP Power Drive e le relative avvertenze e le istruzioni e le avvertenze di tutte le apparecchiature e i materiali utlizzati.**

**CONSERVARE QUESTE ISTRUZIONI!**

**Accertare che l'interruttore ON/OFF sia rilasciato e la batteria rimossa dall'utensile prima di eseguire la manutenzione o qualsiasi regolazione.**

Per informazioni sul centro di assistenza indipendente autorizzato RIDGID® più vicino o qualsiasi domanda su manutenzione o riparazione:

- Contattare il proprio distributore RIDGID® locale.
- Visitare il sito web www.RIDGID.com per trovare il punto di contatto RIDGID locale.
- Contattare il servizio di assistenza tecnica di Ridge Tool all'indirizzo ProToolsTechService@Emerson.com, oppure chiamare 844-789-8665 per gli Stati Uniti e il Canada.

## Sostituzione della batteria

Se la batteria a bottone è scarica, l'apparecchio non memorizza correttamente le date dei codici evento.

La sostituzione della batteria a bottone può essere effettuata anche presso un centro di assistenza indipendente autorizzato RIDGID.

1. Sollevare lateralmente l'etichetta della spia di stato per consentire la separazione delle due metà dell'alloggiamento del motore. *Vedere la Figura 1.*




**Figura 1 – Rimozione dell'etichetta**

2. Rimuovere tutte le viti dall'alloggiamento del motore. Rimuovere le due viti presenti sull'alloggiamento dell'ingranaggio. Rimuovere l'alloggiamento motore. *Vedere la Figura 2.*

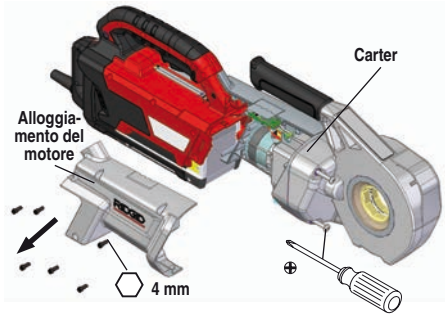


**Figura 2 – Rimozione dell'alloggiamento del motore**

3. Sollevare la scheda LED (vedere figura 3a), scollegare il connettore (*vedere figura 3b*) e rimuovere la scheda LED.

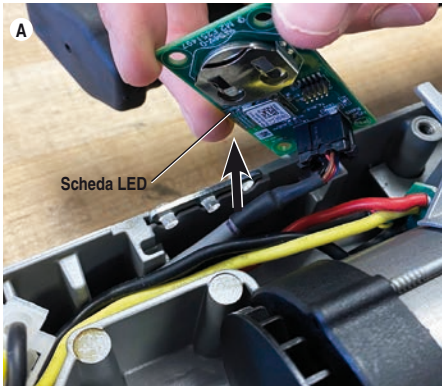


**Figura 3A – Sollevamento della scheda LED**

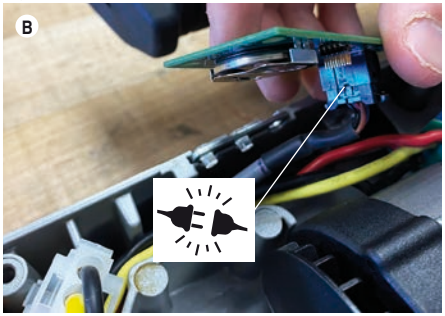


**Figura 3B – Scollegamento della scheda LED**

***AVVISO*** Scollegare con cautela i fili dalla scheda LED per evitare di danneggiare la scheda e il connettore.

4. Rimuovere la batteria a bottone (CR2032) dalla scheda LED utilizzando un utensile in plastica non conduttiva. Inserire una nuova batteria a bottone (CR2032) con il polo positivo rivolto verso l'alto. Smaltire correttamente la batteria esaurita. *Vedere la Figura 4.*

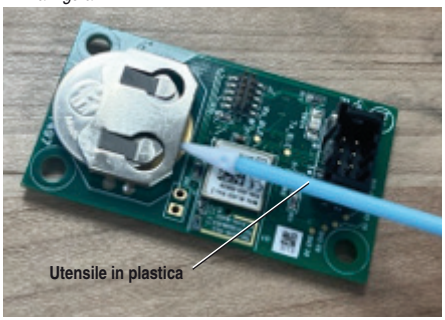


**Figura 4 – Rimozione della batteria dalla scheda**

5. Per il rimontaggio seguire la procedura nella sequenza inversa. Posizionare correttamente i fili per evitarne lo schiacciamento.

***AVVISO*** Assicurarsi che la scheda LED sia inserita correttamente nell'apposito vano all'interno dell'alloggiamento del motore. Disporre correttamente i fili per evitarne lo schiacciamento durante il rimontaggio.

6. Installare la batteria FXP e assicurarsi che l'utensile funzioni correttamente.
7. Dopo aver sostituito la batteria a bottone, collegare l'utensile all'app per reimpostare la data. *Per ulteriori informazioni,* consultare il manuale di istruzioni 760 Power Drive.

## Substituição da pilha de botão do Power Drive 760 FXP

**⚠ AVISO**



**Para reduzir o risco de ferimentos graves, leia e compreenda estas instruções, as instruções e os avisos do 760 FXP Power Drive, e as instruções e os avisos de todos os equipamentos e materiais utilizados.**

**GUARDE ESTAS INSTRUÇÕES!**

**Verifique se o interruptor de LIGAR/DESLIGAR está solto e se a bateria foi removida da ferramenta antes de proceder a trabalhos de manutenção ou a ajustes.**

Para informações sobre o centro de serviço independente autorizado pela RIDGID® mais próximo, ou para questões sobre serviço e reparação:

- Contacte o seu distribuidor local RIDGID®.
- Visite RIDGID.com para encontrar o seu ponto de contacto RIDGID.
- Contacte o departamento de assistência técnica da Ridge Tool em ProToolsTechService@Emerson.com ou nos EUA e no Canadá, ligue o 844-789-8665.

### Substituição da pilha

Se a pilha de botão estiver descarregada, a ferramenta não armazena corretamente as datas dos códigos de evento.

A substituição da pilha de botão também pode ser feita num centro de serviço independente autorizado pela RIDGID.

1. Retire a película do rótulo da luz de estado da ferramenta para separar as duas metades da caixa do motor. *Ver Figura 1.*




**Figura 1 – Retirar o rótulo**

2. Retire todos os parafusos da caixa do motor. Retire os dois parafusos da caixa de engrenagens. Remova a caixa do motor. *Ver Figura 2.*

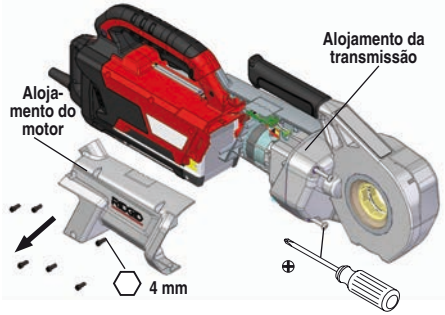


**Figura 2 – Remoção da caixa do motor**

3. Levante a placa de LEDs, figura 3a, desligue o conector, *figura 3B*, e remova a placa de LEDs.

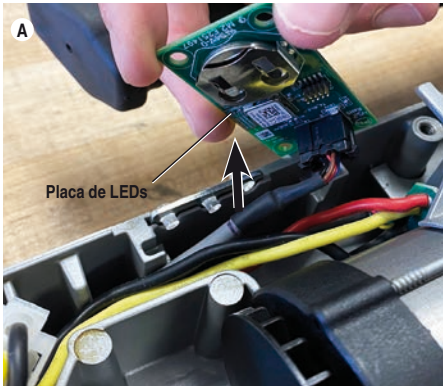


**Figura 3A – Elevação da placa de LEDs**

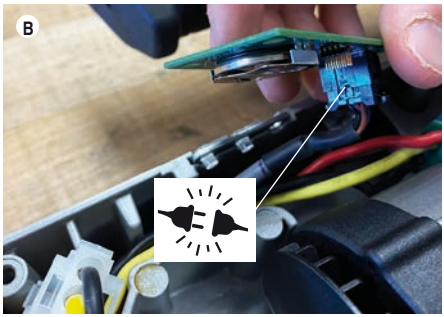


**Figura 3B – Libertação da placa de LEDs**

***NOTA*** Solte cuidadosamente os fios da placa de LEDs para evitar danos na placa e no conector.

4. Remova a pilha de botão (CR2032) da placa de LEDs com uma ferramenta de plástico não condutora. Coloque uma pilha de botão nova (CR2032) com o polo positivo virado para cima. Elimine devidamente a pilha usada. *Ver Figura 4.*

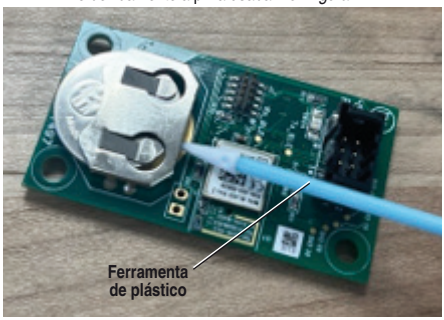


**Figura 4 – Remoção da pilha da placa**

5. Volte a montar pela ordem inversa. Passe os fios de forma adequada para evitar que fiquem presos.

***NOTA*** Veja se a placa de LEDs está bem assente no compartimento da caixa do motor. Disponha os fios corretamente para evitar que fiquem presos ao voltar a montar.

6. Instale a bateria FXP e confirme o bom funcionamento da ferramenta.
7. Depois da substituição da pilha de botão, ligue a ferramenta à aplicação para repor a data. *Consulte o manual do operador do 760 Power Drive* para mais informações.

## Byte av knappcellsbatteri på 760 FXP Power Drive

**⚠ VARNING**



**Läs och förstå dessa instruktioner, 760 FXP Power Drives anvisningar och varningar samt anvisningarna och varningarna för all utrustning och allt material som används för att minska risken för allvarliga personskador.**

**SPARA DESSA ANVISNINGAR!**

**Se till att på/av-knappen har släppts och att batteriet har tagits bort från verktyget innan du utför underhåll eller gör några justeringar.**

För information om närmaste oberoende auktoriserade RIDGID® servicecenter eller om du har frågor om service/reparationer:

- Kontakta närmaste RIDGID®-distributör.
- Besök RIDGID.com för att lokalisera närmaste RIDGID-representant.
- Kontakta Ridge Tool Technical Service De -part ment på ProToolsTechService@Emerson.com. Om du befinner dig i USA och Kanada ring 844-789-8665.

## Batteribyte

Om knappcellsbatteriet är urladdat lagrar verktyget inte händelsekodernas datum korrekt.

Knappcellsbatteriet kan även bytas på ett auktoriserat oberoende RIDGID-servicecenter.

1. Dra etiketten för verktygets statusindikator åt sidan så att motorhusets halvor kan separeras. *Se figur 1.*




**Figur 1 – Dra bort etiketten**

2. Skruva loss alla skruvar från motorhuset. Skruva loss de två skruvarna från växellådshuset. Ta bort motorhuset. *Se figur 2.*

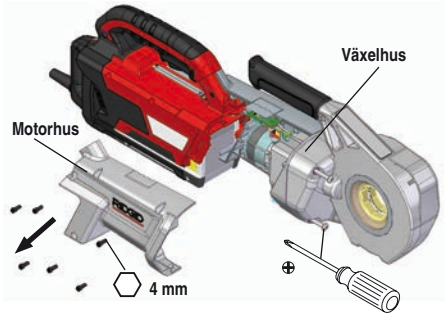


**Figur 2 – Demontera motorhuset**

3. Lyft LED-kortet, se figur 3a, koppla loss kontakten *se figur 3B*, och ta bort LED-kortet.

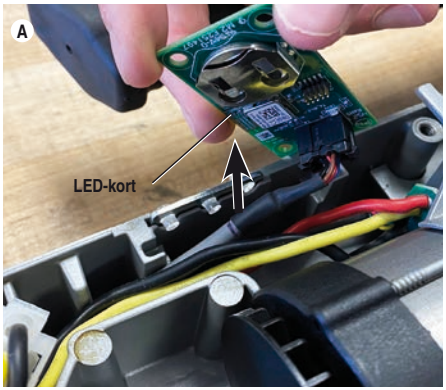


**Figur 3A – Lyft av LED-kortet**

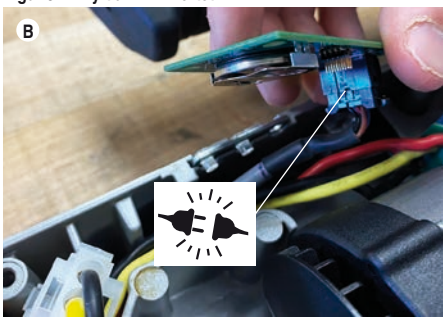


**Figur 3B – Koppla bort LED-kortet**

**OBS** Koppla försiktigt loss kablaget från LED-kortet för att förhindra skador på kortet och kontakten.

4. Ta bort knappcellbatteriet (CR2032) från LED-kortet med ett icke-ledande plastverktyg. Montera ett nytt knappcellsbatteri (CR2032) med pluspolen vänd uppåt. Avfallshantera förbrukade batterier korrekt. *Se figur 4.*

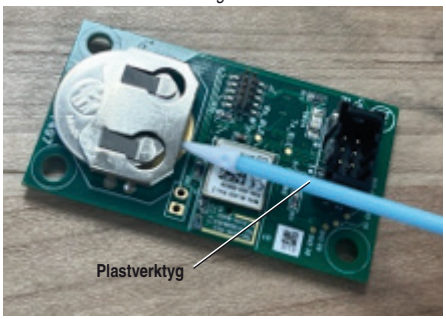


**Figur 4 – Ta bort batteriet från kretskortet**

5. Återmontera i omvänd ordningsföljd. Dra kablarna korrekt för att förhindra att de kläms.

**OBS** Se till att LED-kortet sitter korrekt i motorhusets urtag. Placera kablarna korrekt för att förhindra att de kläms vid återmonteringen.

6. Sätt i FXP-batteriet och kontrollera att verktyget fungerar korrekt.
7. När du har bytt ut knappcellsbatteriet ansluter du verktyget till appen för att återställa datumet. *Se bruksanvisningen till 760 Power Drive* för mer information.

## Udskiftning af knapcellebatteriet til 760 FXP Power Drive

**⚠ ADVARSEL**



**Brugeren skal læse og forstå disse instruktioner, instruktioner og advarsler til 760 FXP Power Drive samt instruktioner og advarsler til alt udstyr og alle materialer, der anvendes, for at minimere risikoen for alvorlige personskader.**

**GEM DENNE VEJLEDNING!**

**Sørg for, at tænd/sluk-kontakten er sluppet og at batteriet er fjernet fra værktøjet, inden der foretages vedligeholdelse eller nogen form for justering.**

Hvis du ønsker oplysninger om det nærmeste autoriserede uafhængige RIDGID®-servicecenter, eller du har spørgsmål angående service eller reparation:

- Kontakt den lokale RIDGID®-forhandler.
- Gå ind på RIDGID.com for at finde dit lokale RIDGID-kontaktpunkt.
- Kontakt Ridge Tool's tekniske serviceafdeling på ProToolsTechService@Emerson.com, eller ring på telefonnummeret 844-789-8665 i USA og Canada.

### Udskiftning af batteri

Hvis knapcellebatteriet er afladet, gemmer værktøjet ikke datoerne for hændelseskoder korrekt.

Knapcellebatteriet kan også udskiftes hos et autoriseret uafhængigt RIDGID-servicecenter.

1. Træk mærkaten for værktøjsstatuslampen til side, så motorhusets to halvdele kan skilles ad. *Se figur 1.*




**Figur 1 – Fjernelse af mærkaten**

2. Fjern alle skruer fra motorhuset. Fjern de to skruer på gearhuset. Afmonter motorhuset. *Se figur 2.*

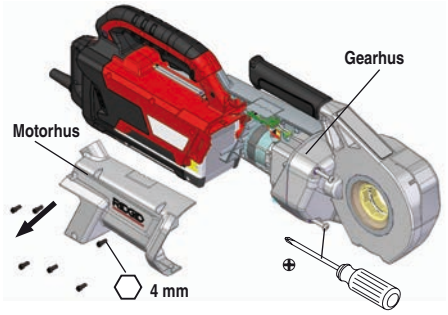


**Figur 2 – Afmontering af motorhuset**

3. Løft LED-printkortet (se figur 3a), frakobl stikket (se figur 3B), og fjern LED-printkortet.

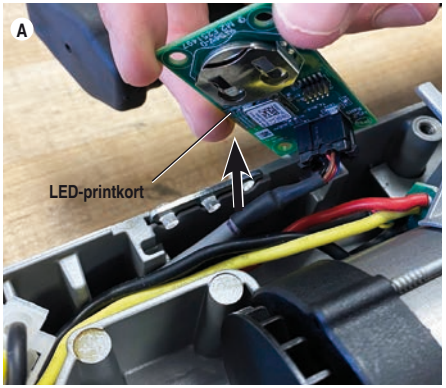


**Figur 3A – Løft af LED-printkortet**

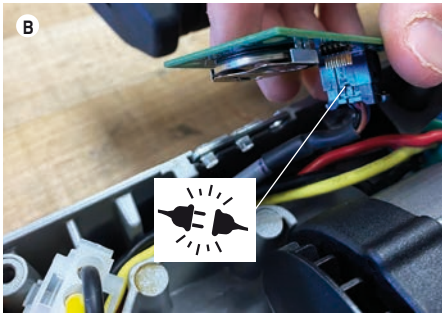


**Figur 3B – Afmontering af LED-printkortet**

**BEMÆRK** Frakobl forsigtigt ledningerne fra LED-printkortet for at undgå at beskadige kortet og stikket.

4. Fjern knapcellebatteriet (CR2032) fra LED-printkortet ved hjælp af et ikke-ledende plastværktøj. Sæt et nyt knapcellebatteri (CR2032) i med den positive pol opad. Bortskaf gamle batterier på korrekt vis. *Se figur 4.*

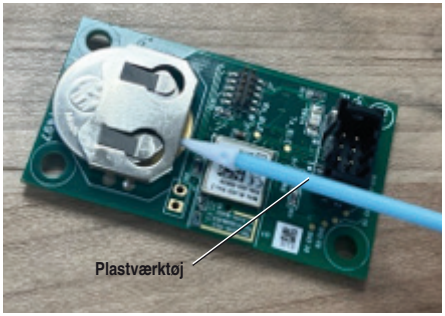


**Figur 4 – Fjernelse af batteriet fra printkortet**

5. Udfør proceduren i omvendt rækkefølge for at samle igen. Før ledningerne korrekt, så de ikke bliver klemt.

***BEMÆRK*** Sørg for, at LED-printkortet sidder korrekt i udskæringen i motorhuset. Placer ledningerne korrekt for at undgå, at de bliver klemt fast ved samling.

6. Sæt FXP-batteriet i, og kontrollér, at værktøjet fungerer korrekt.
7. Når du har udskiftet knapcellebatteriet, skal du forbinde værktøjet med appen for at nulstille datoen. *Se brugervejledningen til 760 Power Drive* for yderligere oplysninger.

## Utskifting av 760 FXP Power Drive-knappcellebatteri

**⚠ ADVARSEL**

**Les og forstå disse instruksjonene, 760 FXP Power Drive-instruksjonene og advarslene, og instruksjonene og advarslene for alt utstyr og materialer som brukes for å redusere faren for alvorlige personskader.**

**TA VARE PÅ DISSE INSTRUKSJONENE!**

**Sørg for at PÅ/AV-bryteren er sluppet og at batteriet er fjernet fra verktøyet før det utføres vedlikehold eller gjøres noen justeringer.**

For informasjon om nærmeste RIDGID®-autoriserte uavhengige servicesenter eller eventuelle service- eller reparasjonsspørsmål:

- Kontakt din lokale RIDGID®-forhandler.
- Gå til RIDGID.com for å finne din lokale RIDGID-kontakt.
- Ta kontakt med Ridge Tool teknisk serviceavdeling på ProToolsTechService@Emerson.com, eller i USA og Canada ring 844-789-8665.

### Batteribytte

Hvis knappcellebatteriet er utladet, utføres ikke lagringen av datoene for hendelseskodene riktig av verktøyet.

Bytte av knappcellebatteriet kan også utføres hos et autorisert uavhengig RIDGID-servicesenter.

1. Trekk etiketten på statuslampen på verktøyet til siden for å kunne skille de to halvdelene av motorkapslingen fra hverandre. *Se figur 1.*




**Figur 1 – Trekke av etiketten**

2. Fjern alle skruene fra motorkapslingen. Skru ut de to skruene på girhuset. Fjern motorkapslingen. *Se figur 2.*

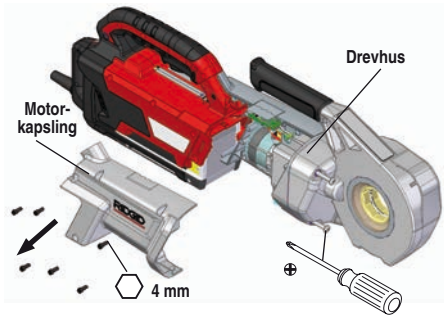


**Figur 2 – Fjerning av motorkapslingen**

3. Løft LED-kortet (se figur 3a), koble fra kontakten (*se figur 3B*) og fjern LED-kortet.

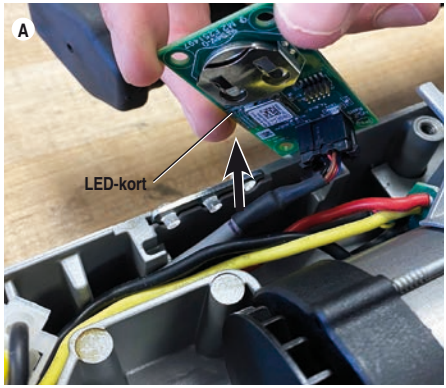


**Figur 3A – Løfting av LED-kort**

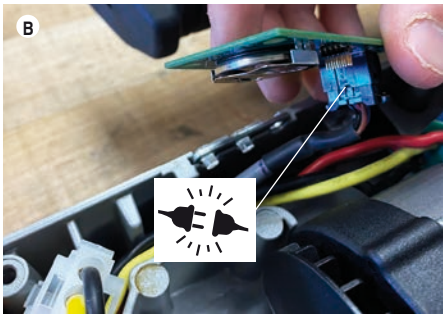


**Figur 3B – Koble fra LED-kortet**

**MERK** Koble fra ledningene på LED-kortet forsiktig for å unngå skade på kortet og kontakten.

4. Fjern knappcellebatteriet (CR2032) fra LED-kortet ved hjelp av et ikke-ledende plastverktøy. Installer et nytt knappcellebatteri (CR2032) med den positive polen vendt opp. Kast det gamle batteriet på korrekt måte. *Se figur 4.*

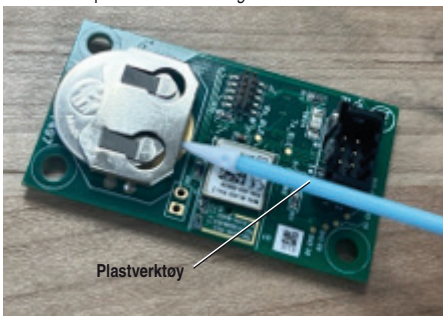


**Figur 4 – Fjerning av batteriet fra kortet**

5. Utfør prosessen i omvendt rekkefølge for å montere det igjen. Legg ledningene på riktig måte for å unngå at de blir klemt.

**MERK** Sørg for at LED-kortet sitter riktig på plass i utsparingen i motorkapslingen. Plasser ledningene riktig for å unngå at de blir klemt fast under montering.

6. Installer FXP-batteriet og sjekk at verktøyet fungerer som det skal.
7. Etter at du har skiftet ut knappcellebatteriet, må du koble verktøyet til appen for å tilbakestille datoen. *Se bruksanvisningen for 760 Power Drive* for mer informasjon.

## 760 FXP -kierrekoneen nappipariston vaihto

**⚠ VAROITUS**

**Nämä ohjeet, 760 FXP -kierrekoneen ohjeet ja varoitukset sekä kaikkia käytettyjä laitteita ja materiaaleja koskevat ohjeet ja varoitukset on luettava ja ymmärrettävä, sillä se vähentää vakavan henkilövahingon riskiä.**

**SÄILYTÄ NÄMÄ OHJEET!**

**Varmista ennen huolto- tai säätötoimenpiteitä, että ON/OFF-kytkin on vapautettu ja akku on poistettu työkalusta.**

Lisätietoja lähimmistä valtuutetuista RIDGID®-huoltoliikkeistä, huollosta ja huoltoon liittyvistä kysymyksistä:

- Ota yhteys RIDGID®-jälleenmyyjään.
- Lähimmän RIDGID-edustajan löydät osoitteesta RIDGID.com.
- Ota yhteyttä Ridge Toolin tekniseen huolto-osastoon osoitteessa ProToolsTechService@Emerson.com tai soita Yhdysvalloissa ja Kanadassa numeroon 844-789-8665.

### Pariston vaihto

Jos nappipariston varaus on loppu, työkalu ei tallenna tapahtumakoodien päivämääriä oikein.

Nappipariston vaihto voidaan tehdä myös valtuutetussa RIDGID-huoltoliikkeessä.

1. Irrota työkalun tilavalotarra sivulta, jotta moottorin kotelon puolikkaat voidaan irrottaa toisistaan. *Katso kuva 1.*




**Kuva 1 – Tarran irrottaminen**

2. Irrota kaikki ruuvit moottorin kotelosta. Irrota vaihteistokotelon kaksi ruuvia. Irrota moottorin kotelo. *Katso kuva 2.*

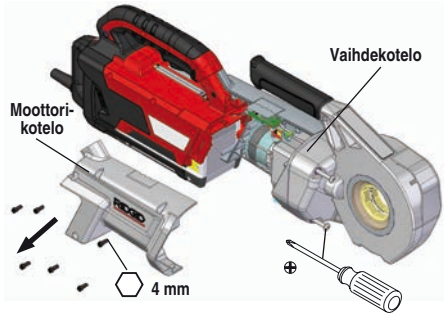


**Kuva 2 – Moottorin kotelon irrottaminen**

3. Nosta LED-korttia (ks. kuva 3a), avaa liitin (*ks. kuva 3B*) ja poista LED-kortti.

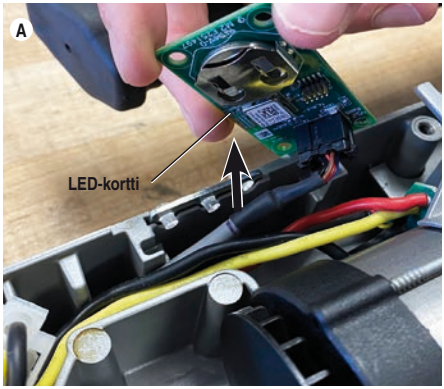


**Kuva 3A – LED-kortin nostaminen**

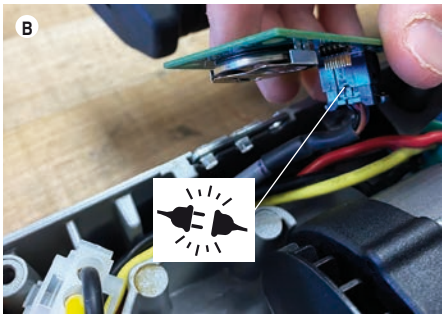


**Kuva 3B – LED-kortin liittimen avaaminen**

***HUOMAUTUS*** Irrota johtimet LED-kortista varovasti, jotta kortti ja liitin eivät vaurioidu.

4. Irrota nappiparisto (CR2032) LED-piirilevystä sähköä johtamattomalla muovisella työkalulla. Asenna uusi nappiparisto (CR2032) siten, että plusnapa on ylöspäin. Hävitä vanha paristo asianmukaisesti. *Katso kuva 4.*

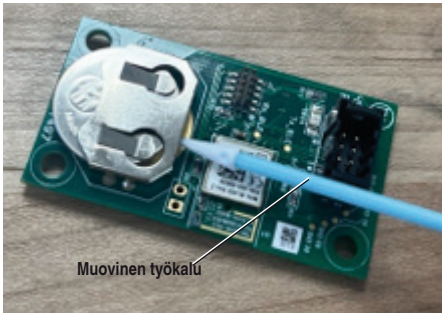


**Kuva 4 – Pariston irrottaminen piirilevystä**

5. Kokoa päinvastaisessa järjestyksessä. Reititä johtimet asianmukaisesti, jotta ne eivät jää puristuksiin.

***HUOMAUTUS*** Varmista, että LED-kortti on asennettu oikein moottorin kotelon syvennykseen. Järjestä johtimet oikein, jotta ne eivät jää puristuksiin kokoamisen yhteydessä.

6. Asenna FXP-akku ja varmista, että työkalu toimii oikein.
7. Kun olet vaihtanut nappipariston, yhdistä laite sovellukseen päivämäärän nollaamista varten. *Katso lisätietoja 760-kierrekoneen käyttäjän käsikirjasta.*

## Wymiana baterii pastylkowej w napędzie 760 FXP Power Drive

**⚠ OSTRZEŻENIE**



**Należy przeczytać ze zrozumieniem niniejsze instrukcje, a także instrukcje i ostrzeżenia dotyczące napędu 760 FXP Power Drive oraz instrukcje i ostrzeżenia dotyczące wszystkich używanych elementów wyposażenia i materiałów, aby zmniejszyć ryzyko odniesienia poważnych obrażeń ciała.**

**ZACHOWAJ TE INSTRUKCJE!**

**Przed przystąpieniem do konserwacji lub wykonywania jakichkolwiek regulacji należy upewnić się, że przełącznik WŁ./WYŁ. jest zwolniony, a akumulator jest wyjęty z narzędzia.**

Aby uzyskać informacje na temat najbliższego niezależnego centrum serwisowego RIDGID® lub wszelkich kwestii dotyczących serwisowania lub naprawy, należy:

- Skontaktować się z lokalnym dystrybutorem firmy RIDGID®.
- W celu znalezienia lokalnego punktu kontaktowego RIDGID proszę odwiedzić stronę RIDGID.com.
- Prosimy o kontakt z działem obsługi technicznej Ridge Tool pod adresem ProToolsTechService@Emerson.com lub w USA i Kanadzie pod numerem 844-789-8665.

### Wymiana baterii

Jeśli bateria pastylkowa jest rozładowana, narzędzie nie zapisuje prawidłowo dat kodów zdarzeń.

Baterię pastylkową można również wymienić w niezależnym autoryzowanym centrum serwisowym RIDGID.

1. Odkleić etykietę kontrolek stanu narzędzia i odsunąć ją na bok, aby umożliwić rozdzielenie połówek obudowy silnika. *Patrz rys. 1.*




**Rysunek 1 – Odklejanie etykiety**

2. Wykręcić wszystkie śruby z obudowy silnika. Wykręcić dwie śruby z obudowy przekładni. Zdjąć obudowę silnika. *Patrz rys. 2.*

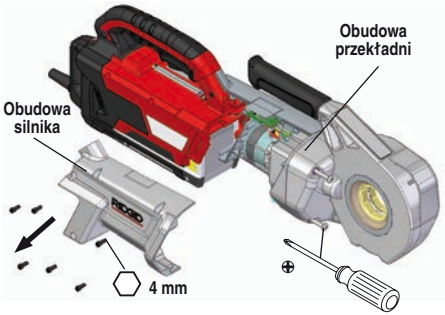


**Rysunek 2 – Zdejmowanie obudowy silnika**

3. Unieść płytkę LED (patrz rys. 3a), odłączyć złącze (*patrz rys. 3B*), a następnie wyjąć płytkę LED.

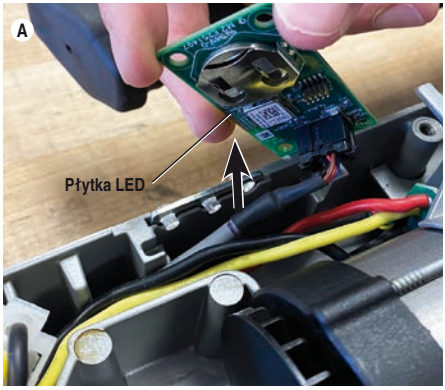


**Rysunek 3A – Unoszenie płytki LED**

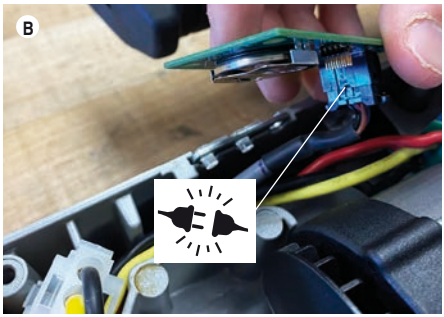


**Rysunek 3B – Odłączanie płytki LED**

**NOTATKA** Ostrożnie odłączyć przewody od płytki LED, aby nie uszkodzić płytki ani złącza.

4. Wyjąć baterię pastylkową (CR2032) z płytki LED za pomocą nieprzewodzącego narzędzia z tworzywa sztucznego. Włożyć nową baterię pastylkową (CR2032) biegunem dodatnim skierowanym do góry. Zużytą baterię należy prawidłowo zutylizować. *Patrz rys. 4.*

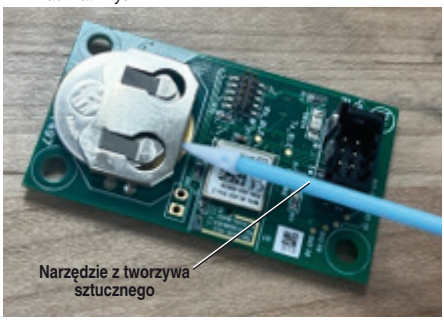


**Rysunek 4 – Wyjmowanie baterii z płytki**

5. W celu ponownego montażu wykonać powyższe czynności w odwrotnej kolejności. Poprowadzić przewody w prawidłowy sposób, aby zapobiec ich przycięciu.

**NOTATKA** Upewnić się, że płytka LED jest prawidłowo osadzona w gnieździe w obudowie silnika. Prawidłowo ułożyć przewody, aby zapobiec ich przycięciu podczas ponownego montażu.

6. Zamontować akumulator FXP i upewnić się, że narzędzie działa prawidłowo.
7. Po wymianie baterii pastylkowej połączyć narzędzie z aplikacją w celu ponownego ustawienia daty. Dodatkowe informacje *można znaleźć w instrukcji obsługi napędu 760 Power Drive.*

## Výměna knoflíkové baterie v pohonné jednotce 760 FXP

**⚠ VÝSTRAHA**

**Přečtěte si a pochopte tento návod, pokyny a upozornění k pohonné jednotce 760 FXP a návody a upozornění ke všem používaným zařízením a materiálům, abyste snížili riziko vážného zranění osob.**

**TYTO POKYNY SI ULOŽTE!**

**Před prováděním údržby nebo seřizováním se ujistěte, že je spínač ON/OFF uvolněn a akumulátor je z nářadí vyjmut.**

Pro informace o vašem nejbližším autorizovaném nezávislém servisním středisku firmy RIDGID® nebo jakékoli dotazy týkající se servisu nebo oprav:

- Obraťte se na svého místního prodejce výrobků RIDGID®.
- Navštivte RIDGID.com a vyhledejte vaše místní kontaktní místo pro výrobky RIDGID.
- Kontaktujte oddělení technického servisu společnosti Ridge Tool na adrese ProToolsTechService@Emerson.com nebo v USA a Kanadě na telefonním čísle 844-789-8665.

### Výměna baterie

Pokud je knoflíková baterie vybitá, nástroj neuloží data kódů událostí správně.

Výměnu knoflíkové baterie lze provést také v autorizovaném nezávislém servisním středisku společnosti RIDGID.

1. Odlepte štítek stavových kontrolek nástroje na boku, abyste mohli oddělit obě poloviny krytu motoru. *Viz Obrázek 1.*




**Obrázek 1 – Odlepování štítku**

2. Odšroubujte všechny šrouby z krytu motoru. Odšroubujte dva šrouby na krytu převodovky. Demontujte kryt motoru. *Viz Obrázek 2.*

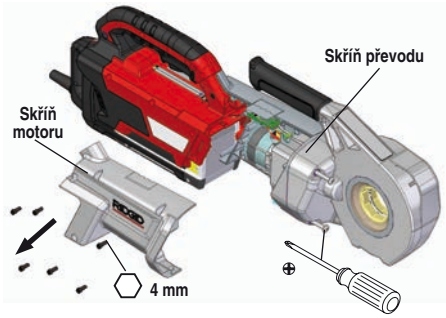


**Obrázek 2 – Demontáž krytu motoru**

3. Zvedněte LED desku (viz obrázek 3a), odpojte konektor (*viz obrázek 3B*) a LED desku vyjměte.

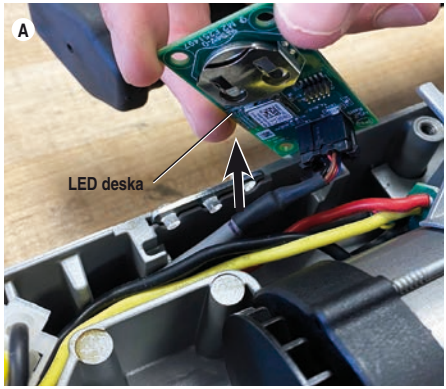


**Obrázek 3A – Zvedání LED desky**

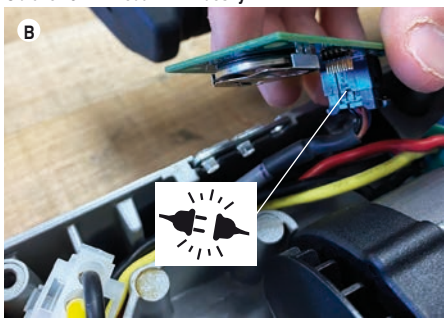


**Obrázek 3B – Odpojení LED desky**

***POZNÁMKA*** Opatrně odpojte dráty od LED desky, abyste zabránili poškození desky a konektoru.

4. Pomocí nevodivého plastového nástroje vyjměte knoflíkovou baterii (CR2032) z LED desky. Vložte novou knoflíkovou baterii (CR2032) tak, aby kladný pól směřoval nahoru. Starou baterii řádně zlikvidujte. *Viz Obrázek 4.*

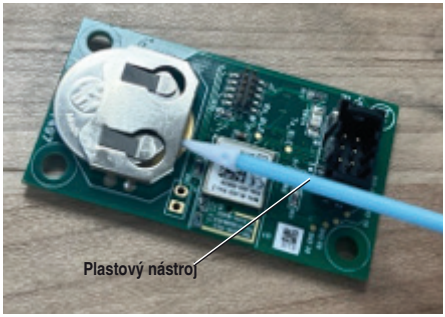


**Obrázek 4 – Vyjmutí baterie z desky**

5. Obrácením postupu proveďte zpětnou montáž. Dráty správně veďte, aby nedošlo k jejich přiskřípnutí.

***POZNÁMKA*** Ujistěte se, že je LED deska správně zasunuta do vybrání v krytu motoru. Dráty správně uspořádejte, aby nedošlo k jejich přiskřípnutí při zpětné montáži.

6. Vložte akumulátor FXP a ujistěte se, že nástroj funguje správně.
7. Po výměně knoflíkové baterie připojte nástroj k aplikaci a resetujte datum. Další informace *najdete v návodu k použití k pohonné jednotky 760.*

## Výmena miniatúrnej batérie typu FXP Power Drive 760

**⚠ VÝSTRAHA**

**Dôkladne si prečítajte tento návod, návod a varovania pre stroj 760 FXP Power Drive a návod a varovania pre všetko použité vybavenie a materiály, aby ste minimalizovali riziko vážneho poranenia.**

**TIETO POKYNY USCHOVAJTE!**

**Pred vykonaním údržby alebo akýchkoľvek nastavení sa uistite, že hlavný vypínač je uvoľnený a z prístroja je vybratá batéria.**

Pre informácie o najbližšom nezávislom autorizovanom servisnom stredisku RIDGID® alebo v prípade akýchkoľvek otázok o servise a opravách:

- Obráťte sa na svojho miestneho distribútora RIDGID®.
- Navštívte webovú stránku RIDGID.com, kde nájdete miestny kontaktný bod pre výrobky značky RIDGID.
- Oddelenie technických služieb Ridge Tool môžete kontaktovať e-mailom na adresu ProToolsTechService@Emerson.com, resp. zavolajte na číslo 844-789-8665 (platí pre USA a Kanadu).

### Výmena batérie

Ak je gombíková batéria vybitá, ukladanie dátumov kódov udalostí prístrojom nebude správne.

Výmenu miniatúrnej batérie je možné vykonať aj v autorizovanom nezávislom servisnom stredisku spoločnosti RIDGID.

1. Odlepte štítok s kontrolkou stavu zariadenia na boku, aby bolo možné od seba oddeliť polovice krytu motora. *Pozri Obrázok 1.*




**Obrázok 1 – Odlepenie štítku**

2. Odskrutkujte všetky skrutky z krytu motora. Odskrutkujte dve skrutky na telese prevodovky. Odstráňte kryt motora. *Pozrite si Obrázok 2.*

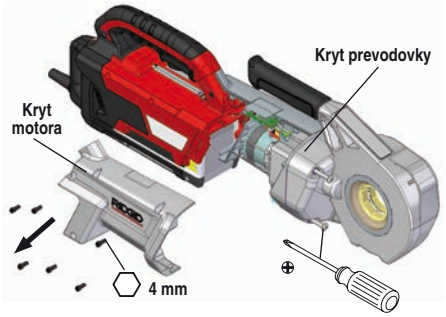


**Obrázok 2 – Demontáž krytu motora**

3. Zdvihnite LED dosku (pozri obrázok 3a), odpojte konektor (*pozri obrázok 3B*) a odstráňte LED dosku.

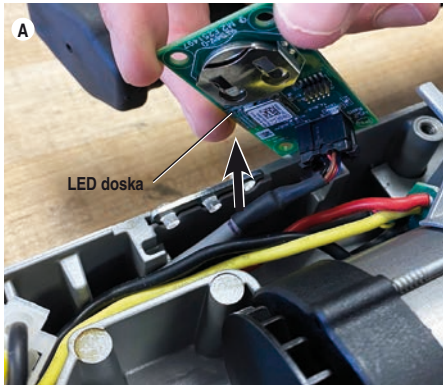


**Obrázok 3A – Zdvihnutie LED dosky**

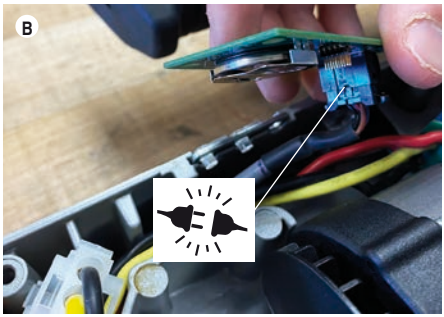


**Obrázok 3B – Odpojenie LED dosky**

***POZNÁMKA*** Opatrne odpojte káble od LED dosky, aby nedošlo k poškodeniu dosky a konektora.

4. Pomocou nevodivého plastového nástroja vyberte miniatúrnu batériu (CR2032) z LED dosky. Vložte novú miniatúrnu batériu (CR2032) tak, aby kladný pól smeroval nahor. Starú batériu náležitým spôsobom zlikvidujte. *Pozrite si Obrázok 4.*

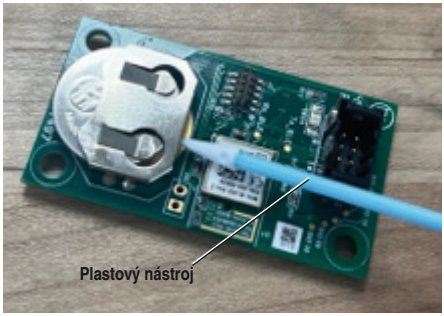


**Obrázok 4 – Odstránenie batérie z dosky**

5. Opätovnú montáž vykonáte v opačnom poradí. Vodiče usmerňujte správne, aby nedošlo k ich zovretiu.

***POZNÁMKA*** Uistite sa, že LED doska je správne zasadená do výrezu v kryte motora. Správne usporiadajte vodiče, aby nedošlo k ich zovretiu pri opätovnej montáži.

6. Nainštalujte batériu FXP a uistite sa, že náradie funguje správne.
7. Po výmene gombíkových batérií pripojte nástroj k aplikácii, aby sa obnovil dátum. Ďalšie informácie *nájdete v návode na obsluhu zariadenia 760 Power Drive.*

## Înlocuirea bateriei tip pastilă a sculei 760 FXP Power Drive

**⚠ AVERTIZARE**

**Citiți și înțelegeți aceste instrucțiuni, instrucțiunile sculei 760 FXP Power Drive și avertizările, precum și instrucțiunile și avertizările pentru toate echipamentele și materialele care se utilizează, pentru a reduce riscul de vătămare gravă.**

**PĂSTRAȚI ACESTE INSTRUCȚIUNI!**

**Asigurați-vă că întrerupătorul ON/OFF este eliberat și bateria este scoasă din mașina-unealtă înainte de a executa întreținere sau a efectua orice reglaj.**

Pentru informații privind cel mai apropiat centru de service independent autorizat RIDGID® sau pentru orice întrebări referitoare la lucrările de service sau reparații:

- Contactați distribuitorul local RIDGID®.
- Vizitați RIDGID.com pentru a găsi punctul local de contact RIDGID.
- Contactați Departamentul tehnic de service Ridge Tool la adresa de e-mail ProToolsTechService@Emerson.com sau, în SUA și Canada, apelați 844-789-8665.

### Înlocuirea bateriei

Dacă bateria tip pastilă este descărcată, scula nu memorează corect datelor codurilor de eveniment.

Înlocuirea bateriei tip pastilă se poate efectua și la un centru de service independent autorizat de RIDGID.

1. Desprindeți eticheta cu indicatoare luminoase de stare a sculei într-o parte pentru a permite separarea celor două jumătăți ale carcasei motorului. *Vezi figura 1.*




**Figura 1 – Desprinderea etichetei**

2. Scoateți toate șuruburile din carcasa motorului. Scoateți cele două șuruburi de pe carcasa angrenajului. Îndepărtați carcasa motorului. *Vezi figura 2.*

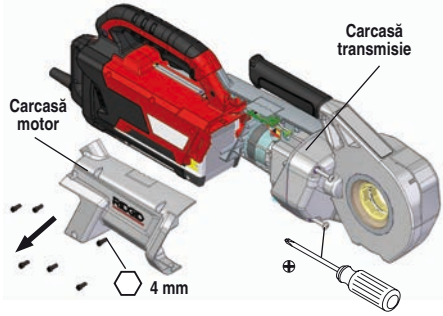


**Figura 2 – Îndepărtarea carcasei motorului**

3. Ridicați placa LED ca în Figura 3a, deconectați conectorul *ca în Figura 3B* și îndepărtați placa LED.

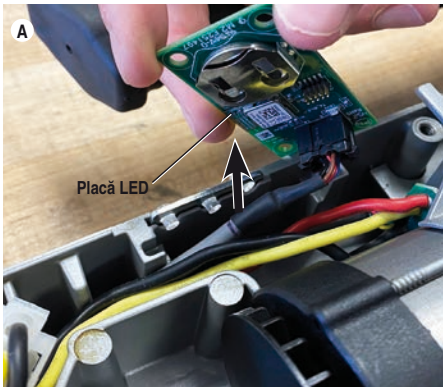


**Figura 3A – Ridicarea plăcii LED**

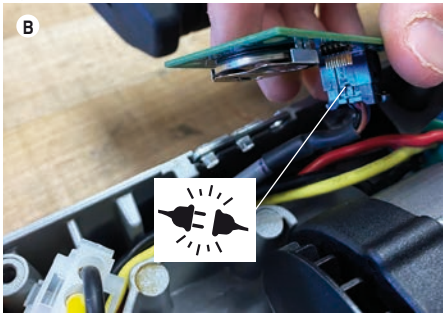


**Figura 3B – Deconectarea plăcii LED**

***NOTĂ*** Deconectați cu atenție firele de la placa LED, pentru a evita deteriorarea plăcii și a conectorului.

4. Scoateți bateria tip pastilă (CR2032) de pe placa LED cu ajutorul unei scule din plastic neconductoare. Instalați o baterie tip pastilă (CR2032) nouă, cu polul pozitiv orientat în sus. Eliminați bateria uzată în mod corespunzător. *Vezi figura 4.*

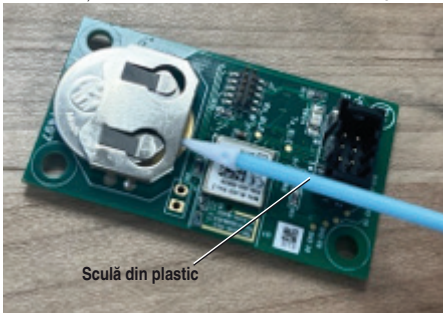


**Figura 4 – Scoaterea bateriei de pe placă**

5. Asamblați în ordinea inversă. Direcționați firele în mod corespunzător pentru a evita strivirea acestora.

***NOTĂ*** Asigurați-vă că placa LED este așezată corect în locașul din carcasa motorului. Aranjați firele în mod corect, pentru a evita strivirea acestora în timpul reasamblării.

6. Instalați bateria FXP și asigurați-vă că scula funcționează corect.
7. După înlocuirea bateriei tip pastilă, conectați scula la aplicație pentru a reseta data. *Pentru informații suplimentare*, consultați manualul de operare al sculei 760 Power Drive.

## 760 FXP Power Drive gombelem cseréje

**⚠ FIGYELMEZTETÉS**



**A súlyos személyi sérülések elkerülése érdekében olvassa el és értelmezze ezt az útmutatót, a 760 FXP Power Drive gép útmutatóját és figyelmeztetéseit, valamint az összes alkalmazott felszerelés és szerszám útmutatóját és figyelmeztetéseit.**

**ŐRIZZE MEG EZT AZ ÚTMUTATÓT!**

**Győződjön meg arról, hogy a BE/KI kapcsoló el van engedve és az akkumulátor el van távolítva a gépből, mielőtt karbantartást vagy bármilyen beállítást végezne.**

Ha tájékoztatásra van szüksége a legközelebbi RIDGID® független, felhatalmazott szervizközpontról, vagy bármilyen, szervizeléssel vagy javítással kapcsolatos kérdése van:

- Keresse fel helyi RIDGID® forgalmazóját.
- Látogasson el a RIDGID.com webcímre, és keresse meg az Ön esetében illetékes RIDGID kapcsolattartási pontot.
- Forduljon a Ridge Tool műszaki ügyfélszolgálatához a ProToolsTechService@emerson.com címen, ill. az USA-ban vagy Kanadában hívja a 844-789-8665 számot.

### Elemcsere

Ha a gombelem lemerült, a szerszám nem tárolja megfelelően az eseménykódok dátumait.

Az elemcsere a RIDGID hivatalos független szervizközpontjában is elvégezhető.

1. Húzza le az eszköz állapotjelző címkéjét oldalra, hogy a motorház két felét szét lehessen választani. *Lásd 1. ábra.*




**1. ábra – A címke lehúzása**

2. Távolítsa el az összes csavart a motorházból. Csavarja ki a hajtóműház két csavarját. Távolítsa el a motorházat. *Lásd 2. ábra.*

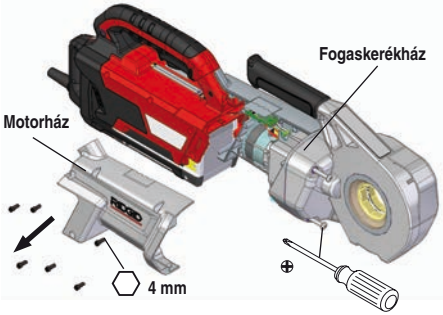


**2. ábra – A motorház leszerelése**

3. Emelje fel a LED-panelt (lásd a 3a. ábrát), válassza le a csatlakozót (*lásd a 3B. ábrát*), majd vegye ki a LED-panelt.

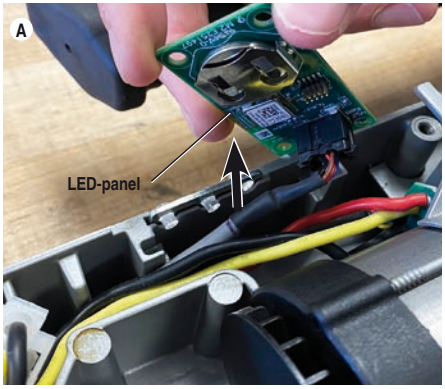


**3A. ábra – A LED-panel kiemelése**

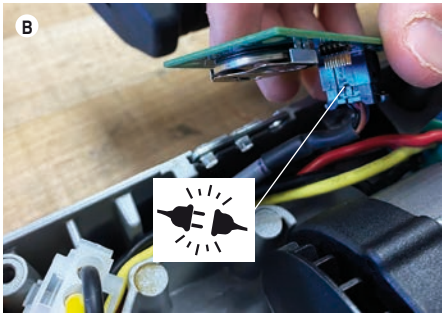


**3B. ábra – A LED-panel leválasztása**

***MEGJEGYZÉS*** Óvatosan válassza le a vezetékeket a LED-panelről, hogy elkerülje a lap és a csatlakozó megrongálódását.

4. Vegye ki az akkumulátort (CR2032) a LED-lapkáról egy nem vezető műanyag szerszám segítségével. Helyezzen be egy új gombelemet (CR2032) úgy, hogy a pozitív pólus felfelé nézzen. A régi elemet megfelelő módon ártalmatlanítsa. *Lásd 4. ábra.*

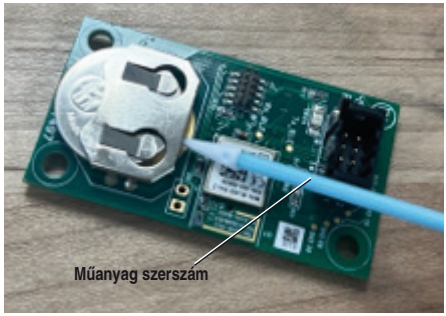


**4. ábra – Az akkumulátor eltávolítása a panelről**

5. A visszaszerelés fordított sorrendben történik. A vezetékeket megfelelően vezesse el, hogy elkerülje azok beszorulását.

***MEGJEGYZÉS*** Győződjön meg arról, hogy a LED-panel megfelelően illeszkedik-e a motorház nyílásába. Helyezze el a vezetékeket megfelelően, hogy az összeszerelés során ne szoruljanak be.

6. Helyezze be az FXP elemet, és győződjön meg arról, hogy a szerszám megfelelően működik-e.
7. Az akkumulátor cseréje után csatlakoztassa a készüléket az alkalmazáshoz a dátum visszaállításához. *További információkért* olvassa el a 760 Power Drive használati utasítását.

## Αντικατάσταση μπαταρίας τύπου κουμπιού στο 760 FXP Power Drive

**⚠ ΠΡΟΕΙΔΟΠΟΙΗΣΗ**

**Διαβάστε και κατανοήστε αυτές τις οδηγίες, τις οδηγίες και τις προειδοποιήσεις για το 760 FXP Power Drive και τις οδηγίες και προειδοποιήσεις για όλο τον εξοπλισμό και τα υλικά που χρησιμοποιούνται, για να μειώσετε τον κίνδυνο σοβαρού τραυματισμού.**

**ΦΥΛΑΞΤΕ ΑΥΤΕΣ ΤΙΣ ΟΔΗΓΙΕΣ!**

**Βεβαιωθείτε ότι ο διακόπτης ON/OFF (ενεργοποίηση/απενεργοποίηση) έχει ελευθερωθεί και η μπαταρία έχει αφαιρεθεί από το εργαλείο πριν πραγματοποιήσετε συντήρηση ή οποιαδήποτε ρύθμιση.**

Για πληροφορίες σχετικά με το πλησιέστερο ανεξάρτητο εξουσιοδοτημένο κέντρο σέρβις της RIDGID® στην περιοχή σας, ή για απορίες σχετικά με το σέρβις ή τις επισκευές:

- Επικοινωνήστε με τον τοπικό σας διανομέα RIDGID®.
- Επισκεφθείτε τη διεύθυνση RIDGID.com για να βρείτε το πλησιέστερο σημείο επικοινωνίας της RIDGID στην περιοχή σας.
- Επικοινωνήστε με το Τμήμα Τεχνικής Εξυπηρέτησης της Ridge Tool στη διεύθυνση ProToolsTechService@emerson.com, ή στις Η.Π.Α. και στον Καναδά καλέστε 844-789-8665.

## Αντικατάσταση μπαταρίας

Αν η μπαταρία τύπου κουμπιού έχει αποφορτιστεί, το εργαλείο δεν αποθηκεύει σωστά τις ημερομηνίες των κωδικών συμβάντων.

Η αντικατάσταση της μπαταρίας τύπου κουμπιού μπορεί επίσης να πραγματοποιηθεί σε ανεξάρτητο εξουσιοδοτημένο κέντρο σέρβις της RIDGID.

1. Ξεκολλήστε την ετικέτα ενδείξεων κατάστασης του εργαλείου προς το πλάι, για να μπορέσετε να διαχωρίσετε τα δύο μισά τμήματα του περιβλήματος του μοτέρ. *Βλ. Εικόνα 1.*




**Εικόνα 1 – Αφαίρεση της ετικέτας**

2. Αφαιρέστε όλες τις βίδες από το περίβλημα του μοτέρ. Αφαιρέστε τις δύο βίδες από το περίβλημα του μηχανισμού. Αφαιρέστε το περίβλημα του μοτέρ. Βλ. Εικόνα 2.

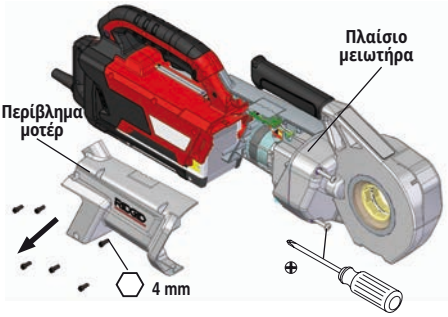


**Εικόνα 2 – Αφαίρεση του περιβλήματος του μοτέρ**

3. Τραβήξτε την πλακέτα LED προς τα πάνω (βλ. Εικόνα 3α), αποσυνδέστε τη φίσα (βλ. Εικόνα 3β) και αφαιρέστε την πλακέτα LED.

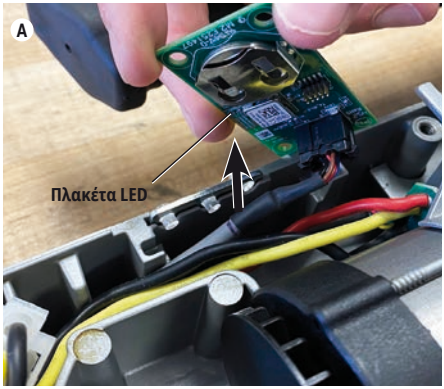


**Εικόνα 3A – Αφαίρεση της πλακέτας LED προς τα πάνω**

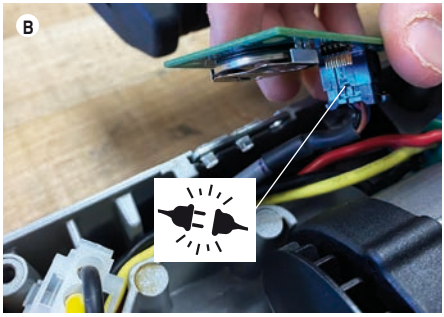


**Εικόνα 3B – Αποσύνδεση της πλακέτας LED**

***ΕΠΙΣΗΜΑΝΣΗ*** Αποσυνδέστε προσεκτικά την καλωδίωση από την πλακέτα LED, ώστε να αποφευχθεί τυχόν ζημιά στην πλακέτα και τη φίσα.

4. Αφαιρέστε την μπαταρία τύπου κουμπιού (CR2032) από την πλακέτα LED χρησιμοποιώντας ένα μη αγώγιμο πλαστικό εργαλείο. Τοποθετήστε μια καινούργια μπαταρία τύπου κουμπιού (CR2032) με τη θετική πλευρά προς τα πάνω. Πετάξτε την παλιά μπαταρία ακολουθώντας την ενδεδειγμένη διαδικασία. Βλ. Εικόνα 4.

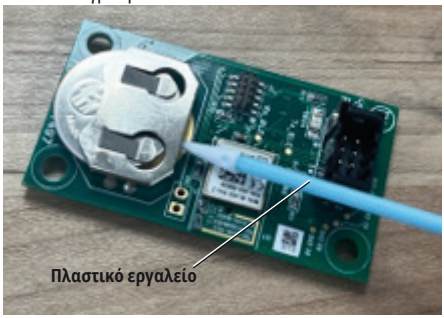


**Εικόνα 4 – Αφαίρεση της μπαταρίας από την πλακέτα**

5. Για την επανασυναρμολόγηση, ακολουθήστε την αντίστροφη διαδικασία. Τοποθετήστε σωστά τα καλώδια ώστε να μην «τσακίσουν».

**ΕΠΙΣΗΜΑΝΣΗ** Βεβαιωθείτε ότι η πλακέτα LED έχει τοποθετηθεί σωστά στην υποδοχή του περιβλήματος του μοτέρ. Τοποθετήστε τα καλώδια σωστά, ώστε να μην «τσακίσουν» κατά την επανασυναρμολόγηση.

6. Τοποθετήστε την μπαταρία FXP και βεβαιωθείτε ότι το εργαλείο λειτουργεί σωστά.
7. Αφού αντικαταστήσετε την μπαταρία τύπου κουμπιού, συνδέστε το εργαλείο με την εφαρμογή για να επαναρυθμίσετε την ημερομηνία. *Ανατρέξτε στο εγχειρίδιο χειριστή του 760 Power Drive* για περισσότερες πληροφορίες.

## Zamjena gumbaste baterije za alat 760 FXP Power Drive

**⚠ UPOZORENJE**



**S razumijevanjem pročitajte upute i upozorenja za stroj 760 FXP Power Drive te upute i upozorenja za svu korištenu opremu i materijale kako biste smanjili rizik od teških ozljeda.**

**SAČUVAJTE OVE UPUTE!**

**Prije održavanja ili podešavanja obavezno provjerite je li sklopka za uklj./isklj. otpuštena te baterija uklonjena iz alata.**

Za dodatne informacije o Vama najbližem ovlaštenom neovisnom RIDGID® servisnom centru ili pitanjima u vezi popravka ili servisa:

- Kontaktirajte sa svojim lokalnim RIDGID® distributerom.
- Posjetite RIDGID.com kako biste pronašli svoju kontaktnu točku za RIDGID.
- Kontaktirajte odjel za tehničku podršku tvrtke Ridge Tool putem e-pošte ProToolsTechService@Emerson.com, ili nazovite broj 844-789-8665 u SAD i Kanadi.

### Zamjena baterije

Ako se gumbasta baterija isprazni, alat ne pohranjuje datume kodova događaja ispravno.

Zamjena gumbaste baterije može se obaviti i u RIDGID ovlaštenom neovisnom servisnom centru.

1. Odlijepite naljepnicu statusa alata sa strane kako bi se omogućilo odvajanje polovica kućišta motora. *Vidi sliku 1.*




**Slika 1 – Odljepljivanje naljepnice**

2. Uklonite sve vijke s kućišta motora. Uklonite dva vijka na kućištu zupčanika. Uklonite kućište motora. *Vidi sliku 2.*

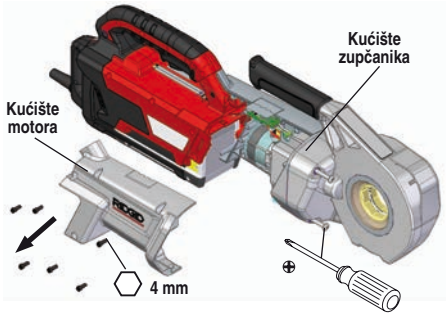


**Slika 2 – Uklanjanje kućišta motora**

3. Podignite LED ploču, pogledajte sliku 3a, odvojite konektor *pogledajte sliku 3B* i uklonite LED ploču.

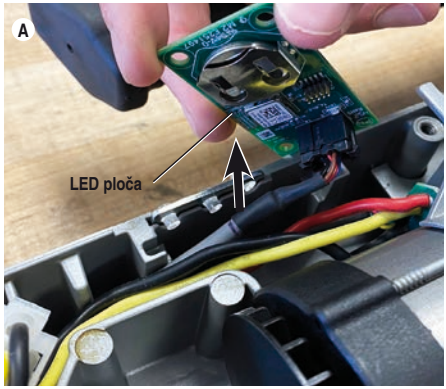


**Slika 3A – Podizanje LED ploče**

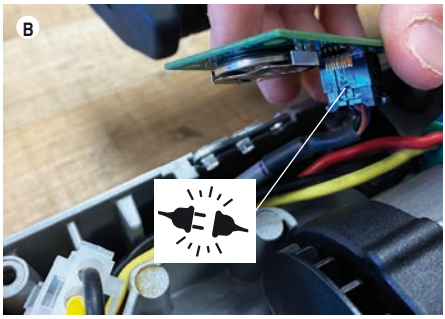


**Slika 3B – Odvajanje LED ploče**

***NAPOMENA*** Pažljivo odvojite žice od LED ploče kako biste spriječili oštećenje ploče i konektora.

4. Izvadite gumbastu bateriju (CR2032) iz LED ploče s pomoću neprovodljivog plastičnog alata. Ugradite novu gumbastu bateriju (CR2032) tako da pozitivna strana bude okrenuta prema gore. Pravilno odložite staru bateriju. *Vidi sliku 4.*

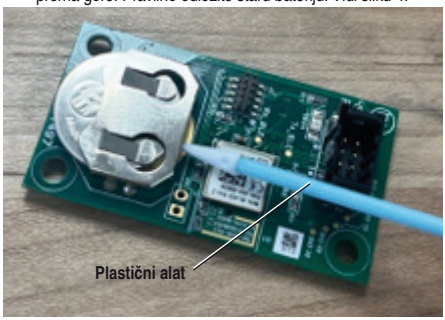


**Slika 4 – Uklanjanje baterije s ploče**

5. Sastavite obrnutim redoslijedom. Pravilno provucite žice kako biste spriječili stiskanje.

***NAPOMENA*** Provjerite je li LED ploča ispravno smještena u džep kućišta motora. Pravilno rasporedite žice kako biste spriječili stiskanje prilikom ponovnog sastavljanja.

6. Ugradite FXP bateriju i provjerite radi li alat ispravno.
7. Nakon što zamijenite gumbastu bateriju, povežite alat s aplikacijom za resetiranje datuma. Dodatne informacije *potražite u priručniku za rukovanje alatom 760 Power Drive.*

## Zamenjava gumbne baterije orodja 760 FXP Power Drive

**⚠ OPOZORILO**

**Preberite in se seznanite s temi navodili, navodili in opozorili za orodje 760 FXP Power Drive ter navodili in opozorili za vso opremo in materiali, ki se uporabljajo, da zmanjšate tveganje resnih telesnih poškodb.**

**TA NAVODILA SHRANITE!**

**Prepričajte se, da je stikalo za vklop/izklop sproščeno in da je baterija odstranjena iz orodja, preden opravljate vzdrževanje ali nastavitve.**

Za informacije o najbližjem neodvisnem pooblaščenem servisnem centru RIDGID® ali v primeru kakršnih koli vprašanj o servisiranju ali popravilu:

- Obrnite se na krajevnega distributerja RIDGID®.
- Obiščite RIDGID.com, da najdete krajevno zastopstvo RIDGID.
- Obrnite se na oddelek tehnične službe Ridge Tool na naslovu ProToolsTechService@Emerson.com. V ZDA in Kanadi lahko pokličete 844-789-8665.

## Zamenjava akumulatorja

Če je gumbna baterija izpraznjena, naprava ne bo pravilno shranjevala datumov kod dogodkov.

Gumbne baterije vam lahko zamenjajo tudi v pooblaščenem neodvisnem servisnem centru RIDGID.

1. Etiketo indikatorske lučke orodja odlepite na stran, da boste lahko ločili polovici ohišja motorja. *Glejte sliko 1.*




**Slika 1 – Prikaz odstranjevanja nalepke**

2. Odstranite vse vijake iz ohišja motorja. Odstranite dva vijaka z ohišja menjalnika. Odstranite ohišje motorja. *Glejte sliko 2.*

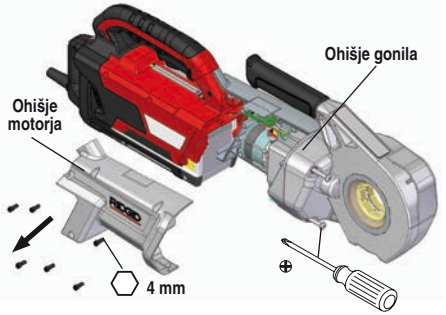


**Slika 2 – Odstranjevanje ohišja motorja**

3. Dvignite ploščo z LED-indikatorji, glejte sliko 3a, odklopite priključek, glejte sliko 3B, in odstranite ploščo z LED-indikatorji.

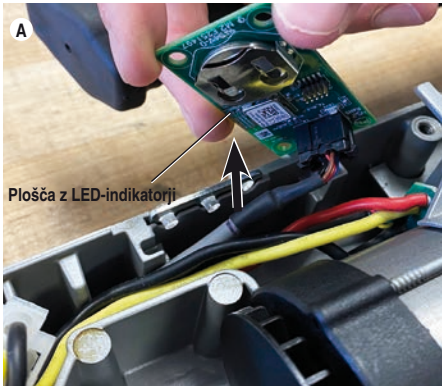


**Slika 3A – Dviganje plošče z LED-indikatorji**

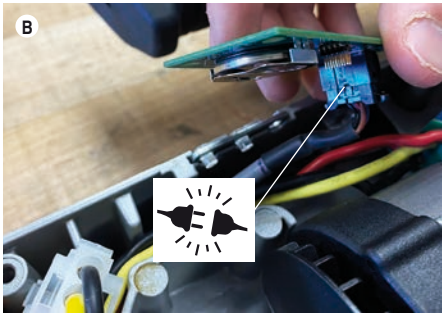


**Slika 3B – Odklapljanje plošče z LED-indikatorji**

***OPOMBA*** Previdno odklopite žice s plošče z LED-indikatorji, da ne poškodujete plošče in priključka.

4. Z neprevodnim plastičnim orodjem odstranite gumbno baterijo (CR2032) s plošče z LED-diodami. Novo gumbno baterijo (CR2032) namestite s pozitivno stranjo navzgor. Ustrezno zavrzite staro baterijo. *Glejte sliko 4.*

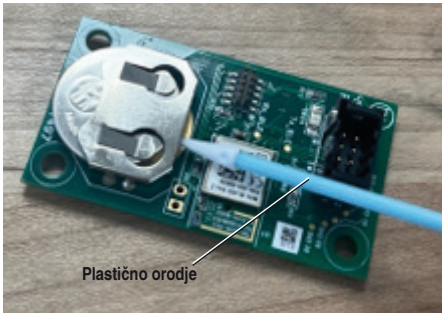


**Slika 4 – odstranjevanje baterije s plošče**

5. Za vnovično sestavljanje izvedite proces v obratnem vrstnem redu. Ustrezno napeljite žice, da se ne bi zataknile.

***OPOMBA*** Prepričajte se, da je plošča z LED-indikatorji pravilno vstavljena v utor ohišja motorja. Pravilno razporedite žice, da jih ne bi stisnili med ponovnim sestavljanjem.

6. Vstavite akumulator FXP in se prepričajte, da orodje deluje pravilno.
7. Po zamenjavi gumbne baterije orodje povežite z aplikacijo, da ponastavite datum. *Za dodatne informacije glejte uporabniški priročnik orodja 760 Power Drive.*

## Zamena dugmaste baterije za baterijsku nareznicu 760 FXP

**⚠ UPOZORENJE**




**Da biste smanjili rizik od teških telesnih povreda, pažljivo pročitajte i uverite se da ste razumeli uputstva i upozorenja za baterijsku nareznicu 760 FXP, kao i uputstva i upozorenja vezana za svu opremu i materijale koji se koriste.**

**SAČUVAJTE OVA UPUTSTVA!**

**Pre obavljanja održavanja ili bilo kakvog podešavanja proverite da li je prekidač ON/OFF (uključivanje/isključivanje) otpušten i da li je baterija uklonjena iz alata.**

Za dodatne informacije o vama najbližem nezavisnom ovlašćenom RIDGID® servisnom centru ili pitanjima u vezi popravke ili servisa:

- Kontaktirajte lokalnog RIDGID® distributera.
- Posetite RIDGID.com da biste pronašli lokalno kontaktno mesto kompanije RIDGID.
- Kontaktirajte odeljanje tehničke službe Ridge Tool na ProToolsTechService@Emerson.com, a u SAD i Kanadi pozovite broj 844-789-8665.

### Zamena baterije

Ako se dugmasta baterija isprazni, alat neće sačuvati datume kodova događaja na ispravan način.

Zamena dugmaste baterije može da se obavi i u nezavisnom ovlašćenom RIDGID servisnom centru.

1. Odlepite nalepnicu indikatora statusa alata u stranu kako bi ste omogućili razdvajanje polovina kućišta motora. *Pogledajte sliku 1.*




**Slika 1 – Odlepljivanje nalepnice**

2. Uklonite sve zavrtnje sa kućišta motora. Uklonite dva zavrtnja sa kućišta zupčanika. Uklonite kućište motora. Pogledajte sliku 2.

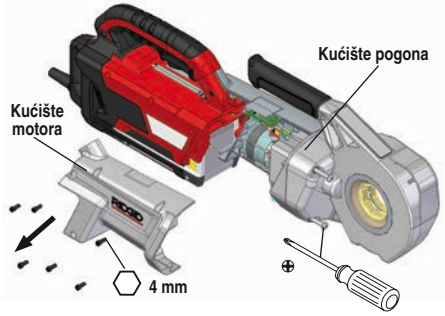


**Slika 2 – Uklanjanje kućišta motora**

3. Podignite ploču LED indikatora, vidi sliku 3a, isključite konektor, *vidi sliku 3B*, i uklonite ploču LED indikatora.

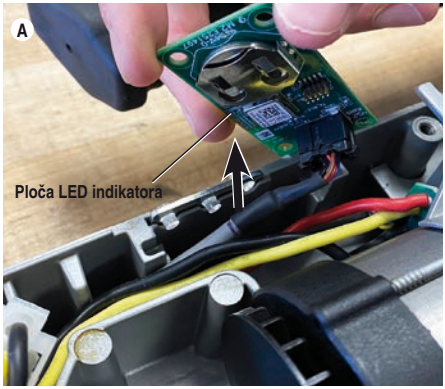


**Slika 3A – Podizanje ploče LED indikatora**

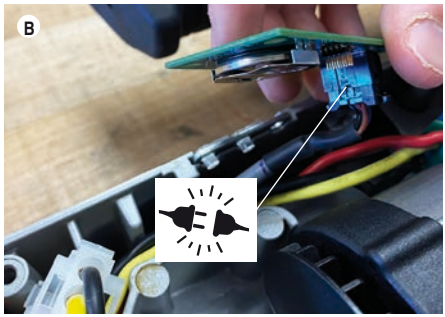


**Slika 3B – Isključivanje ploče LED indikatora**

**NAPOMENA** Pažljivo iskopčajte žice sa ploče LED indikatora kako ne bi oštetili ploču i konektor.

4. Uklonite dugmastu bateriju (CR2032) sa ploče LED indikatora pomoću neprovodljivog plastičnog alata. Postavite novu dugmastu bateriju (CR2032) tako da pozitivna strana bude okrenuta nagore. Staru bateriju odložite na propisan način. *Pogledajte sliku 4.*

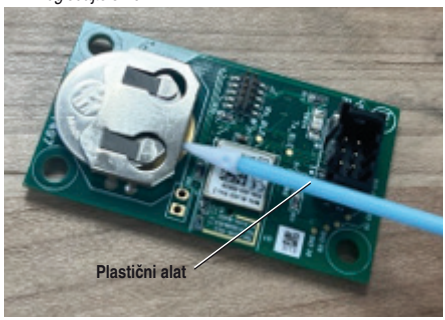


**Slika 4 – Uklanjanje baterije sa ploče**

5. Za ponovno sklapanje uradite suprotno. Pravilno sprovedite žice kako biste sprečili priklještenje.

**NAPOMENA** Uverite se da je ploča LED indikatora pravilno postavljena u ležište kućišta motora. Pravilno rasporedite žice kako biste sprečili priklještenje tokom ponovnog sklapanja.

6. Postavite FXP bateriju i uverite se da alat radi ispravno.
7. Nakon zamene dugmaste baterije, povežite alat sa aplikacijom kako biste resetovali datum. *Pogledajte uputstvo za upotrebu baterijske nareznice 760 FXP* za dodatne informacije.

## Замена дискового элемента питания силового привода 760 FXP

**⚠ ВНИМАНИЕ**

**Ознакомьтесь с этой инструкцией, инструкцией и предупреждениями к силовому приводу 760 FXP, а также инструкциями и предупреждениями ко всему используемому оборудованию и материалам, чтобы снизить риск получения тяжелых травм.**

**СОХРАНИТЕ НАСТОЯЩУЮ ИНСТРУКЦИЮ!**

Убедитесь, что переключатель ВКЛ/ВЫКЛ отпущен, а аккумулятор извлечен из инструмента, прежде чем выполнять техническое обслуживание или любую настройку.

Для получения информации о ближайшем уполномоченном независимом сервис-центре RIDGID®, а также с любыми вопросами по обслуживанию и ремонту:

- Обратитесь к местному дистрибьютору компании RIDGID®.
- Чтобы найти контактный телефон местного дистрибьютора RIDGID, войдите на сайт RIDGID.com.
- Обратитесь в службу технической поддержки Ridge Tool по адресу ProToolsTechService@Emerson.com или по телефону 844-789-8665 (в США и Канаде).

### Замена элемента питания

Если дисковый элемент питания разряжен, инструмент не может правильно хранить даты кодов событий.

Для замены дискового элемента питания можно также обратиться в уполномоченный независимый сервисный центр RIDGID.

1. Отклейте этикетку с индикатором состояния инструмента и положите ее сбоку, чтобы можно было разъединить половинки корпуса электродвигателя. *См. Рис. 1.*




**Рисунок 1 — Отклеивание этикетки**

2. Отвинтите все винты на корпусе электродвигателя. Отвинтите два винта на корпусе редуктора. Снимите корпус электродвигателя. *См. Рис. 2.*

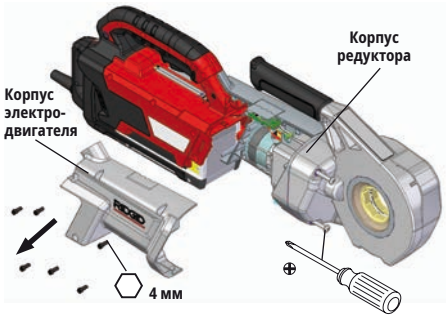


**Рисунок 2 — Снятие корпуса электродвигателя**

3. Поднимите плату подключения светодиодных индикаторов (см. рис. 3A), отсоедините разъем (*см. рис. 3B*) и выньте плату.

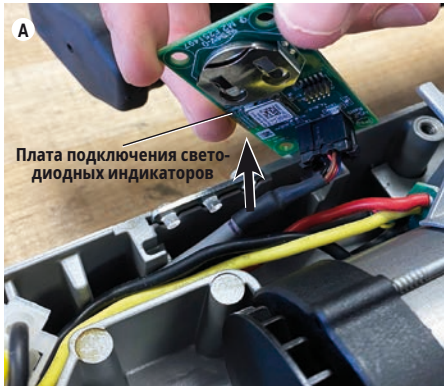


**Рисунок 3A — Подъем платы подключения светодиодных индикаторов**

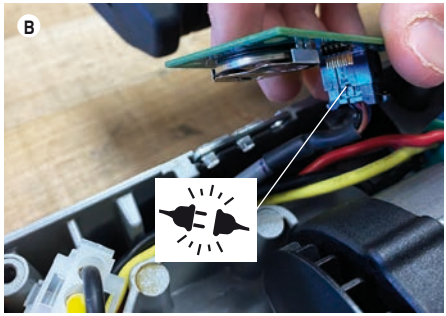


**Рисунок 3B — Отсоединение платы подключения светодиодных индикаторов**

***ПРЕДУПРЕЖДЕНИЕ*** Осторожно отсоедините провода от платы подключения светодиодных индикаторов, чтобы не повредить плату и разъем.

4. С помощью непроводящего пластикового инструмента извлеките дисковый элемент питания (CR2032) из платы подключения светодиодных индикаторов. Установите новый дисковый элемент питания (CR2032) положительным полюсом вверх. Утилизируйте старый элемент питания надлежащим образом. *См. Рис. 4.*




**Рисунок 4 — Извлечение элемента питания из платы**

5. Для сборки выполните процедуру в обратном порядке. Правильно проложите провода, чтобы предотвратить защемление.

***ПРЕДУПРЕЖДЕНИЕ*** Убедитесь, что плата подключения светодиодных индикаторов правильно установлена в гнезде на корпусе электродвигателя. Правильно расположите провода, чтобы предотвратить защемление при повторной сборке.

6. Установите элемент питания инструмента FXP и убедитесь, что инструмент работает нормально.
7. После замены дискового элемента питания подключите инструмент к приложению, чтобы сбросить дату. Дополнительную информацию *см. в инструкции по эксплуатации силового привода 760*.

## 760 FXP Power Drive Düğme Pil Değişimi

**⚠ UYARI**



**Ciddi yaralanma riskini azaltmak için bu talimatları, 760 FXP Power Drive makine talimatlarını, uyarılarını, kullanılan tüm ekipman ve malzemelerin talimatlarını ve uyarılarını okuyun ve anlayın.**

**BU TALİMATLARI SAKLAYIN!**

**Bakım veya herhangi bir ayar yapmadan önce ON/OFF (açma/kapama) anahtarına basılmadığından ve bataryanın aletten çıkarıldığından emin olun.**

Size en yakın RIDGID® Yetkili Bağımsız Servis Merkezi veya servis veya onarım ile ilgili bilgi almak için:

- Bulunduğunuz bölgedeki RIDGID® distribütörüyle irtibata geçin.
- Yerel RIDGID irtibat noktasının irtibat bilgilerine erişmek için RIDGID.com adresini ziyaret edin.
- Ridge Tool Teknik Servis Departmanı ile ProToolsTechService@Emerson.com adresi veya ABD ve Kanada'da 844-789-8665 numaralı telefon üzerinden iletişime geçin.

### Pil Değişimi

Düğme pil bitmişse, alet olay kodlarının tarihlerini doğru şekilde saklamaz.

Pil değiştirme işlemi, RIDGID Yetkili Bağımsız Servis Merkezi'nde de yapılabilir.

1. Motor muhafazasının iki yarısının birbirinden ayrılabilmesi için yan taraftaki Durum Işığı Etiketini çıkarın. *Bkz. Şekil 1.*




**Şekil 1 – Etiketin Sökülmesi**

2. Motor muhafazasındaki tüm vidaları sökün. Dişli muhafazasındaki iki vidayı sökün. Motor muhafazasını çıkarın. *Bkz. Şekil 2.*

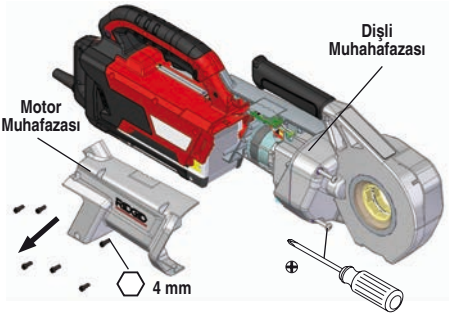


**Şekil 2 – Motor Muhafazasının Sökülmesi**

3. Şekil 3a'da gösterildiği gibi LED kartını kaldırın, *Şekil 3B'de gösterildiği gibi* konektörü ayırın ve LED kartını çıkarın.

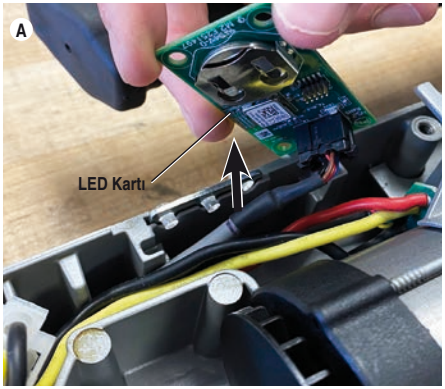


**Şekil 3A – LED Kartının Kaldırılması**

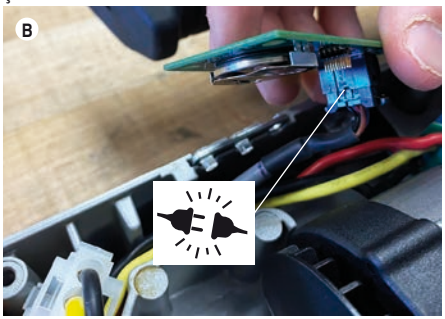


**Şekil 3B – LED Kartının Çıkarılması**

**BİLDİRİM** LED kartına ve konektöre zarar vermemek için kabloları karttan dikkatlice ayırın.

4. İletken olmayan plastik bir alet kullanarak LED kartındaki düğme pili (CR2032) çıkarın. Yeni bir düğme pili (CR2032) artı ucu yukarı bakacak şekilde yerleştirin. Eski pili uygun şekilde atın. *Bkz. Şekil 4.*

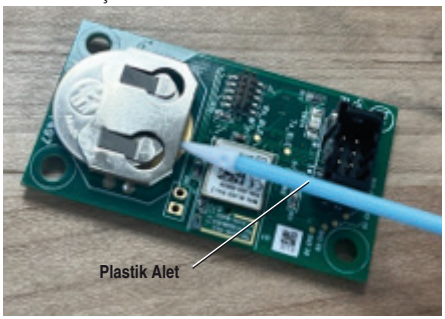


**Şekil 4 – Pilin Karttan Çıkarılması**

5. Yeniden monte etme işlemini ters sırayla uygulayın. Sıkışmasını önlemek için kabloları doğru şekilde yönlendirin.

**BİLDİRİM** LED kartının motor gövdesindeki yuvaya doğru şekilde yerleştirildiğinden emin olun. Yeniden montaj sırasında sıkışmasını önlemek için kabloları doğru şekilde yerleştirin.

6. FXP pili takın ve aletin düzgün çalıştığından emin olun.
7. Pilini değiştirdikten sonra, tarihi sıfırlamak için aleti uygulamaya bağlayın. Daha fazla bilgi için *760 Power Drive kullanım kılavuzuna bakınız.*

## Замяна на плоската батерия за 760 FXP Power Drive

**⚠ ПРЕДУПРЕЖДЕНИЕ**



**Прочетете и разберете инструкциите, инструкциите и предупрежденията за машината 760 FXP Power Drive, както и инструкциите и предупрежденията за цялото оборудване и материалите, които се използват за намаляване на риска от сериозно нараняване.**

**ЗАПАЗЕТЕ ТЕЗИ ИНСТРУКЦИИ!**

Уверете се, че превключвателят ON/OFF е освободен и батерията е извадена от инструмента, преди да извършвате поддръжка или да правите каквато и да е настройка.

За информация относно най-близкия упълномощен независим сервизен център на RIDGID® или въпроси относно обслужването и ремонта:

- Свържете се с доставчика на RIDGID®.
- Посетете RIDGID.com,за да намерите местния контакт на RIDGID.
- Свържете се с отдела за техническа поддръжка на Ridge Tool на ProToolsTechService@Emerson.com или в САЩ и Канада се обадете на 844-789-8665.

### Смяна на батерията

Ако плоската батерия е изтощена, уредът не запазва правилно датите на кодовете на събитията.

Смяната на плоската батерия може да се извърши и в оторизиран независим сервизен център на RIDGID.

1. Отлепете етикета със светлинния индикатор на инструмента, за да можете да разделите двете половини на корпуса на мотора. *Вижте Фигура 1.*




**Фигура 1 – Отлепване на етикета**

2. Извадете всички винтове от корпуса на двигателя. Отвийте двата винта на корпуса на редуктора. Отстранете корпуса на мотора. *Вижте Фигура 2.*

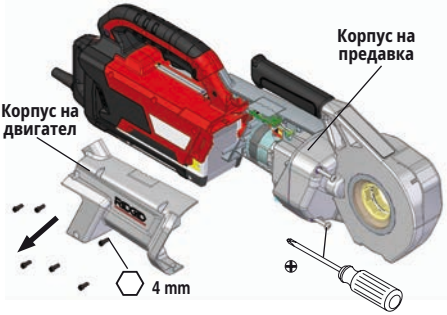


**Фигура 2 – Демонтиране на корпуса на мотора**

3. Повдигнете платката със светодиодите (вижте фиг. 3A), изключете конектора (*вижте фиг. 3B*) и извадете платката със светодиодите.

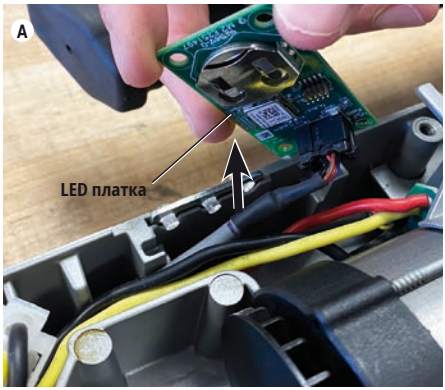


**Фигура 3A – Повдигане на LED платка**

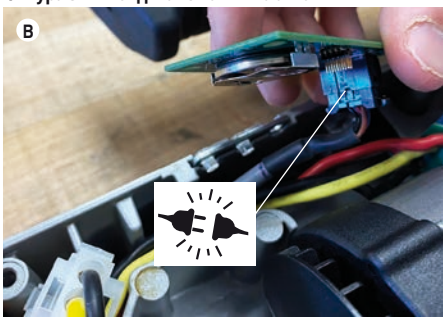


**Фигура 3B – Изключване на LED платката**

***ЗАБЕЛЕЖКА*** Откачете внимателно кабелите от LED платката, за да не се повредят платката и конекторът.

4. Извадете плоската батерия (CR2032) от LED платката с помощта на непроводящ пластмасов инструмент. Поставете нова плоска батерия (CR2032) с положителния полюс нагоре. Изхвърлете старата батерия по подходящ начин. *Вижте Фигура 4.*

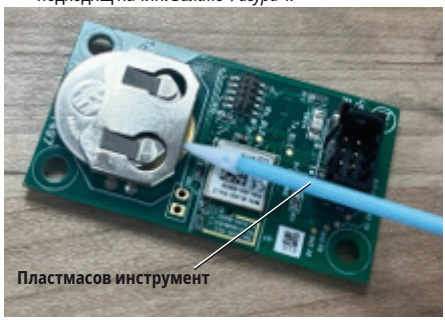


**Фигура 4 – Изваждане на батерията от платката**

5. Повторното сглобяване се извършва в обратен ред. Прокарайте кабелите правилно, за да предотвратите прищипването им.

***ЗАБЕЛЕЖКА*** Уверете се, че LED платката е правилно поставена в гнездото на корпуса на мотора. Подредете кабелите правилно, за да не се прищипят при повторното сглобяване.

6. Поставете батерията на FXP и се уверете, че инструментът работи правилно.
7. След като смените плоската батерия, свържете уреда с приложението, за да настроите отново датата. За допълнителна информация *вижте ръководството за експлоатация на 760 Power Drive*.

## 760 FXP электр жетегінің түйме батареясын ауыстыру

**⚠ ЕСКЕРТУ**



**Ауыр дене жарақат алу қаупін азайту үшін осы нұсқауларды, 760 FXP электр жетегенің нұсқаулары мен ескертулерін, сондай-ақ пайдаланылатын барлық жабдық пен материалға арналған нұсқаулар мен ескертулерді оқып, түсініңіз.**

**ОСЫ НҰСҚАУЛАРДЫ САҚТАП ҚОЙЫҢЫЗ!**

Қызмет көрсету жүргізбес немесе реттеу жасамас бұрын ҚОСУ/ӨШІРУ қосқышының босатылғанына және батареяның құралдан шығарылғанына көз жеткізіңіз.

Ең жақын RIDGID® өкілетті дербес қызмет көрсету орталығы немесе кез келген қызмет не жөндеу сұрақтары бойынша ақпарат алу үшін:

- Жергілікті RIDGID® дистрибьюторына хабарласыңыз.
- Жергілікті RIDGID байланыс орнын табу үшін RIDGID.com торабына кіріңіз.
- Ridge Tool техникалық қызмет көрсету бөліміне ProToolsTechService@emerson.com мекенжайы бойынша хабарласыңыз немесе АҚШ пен Канадада 844-789-8665 нөміріне қоңырау шалыңыз.

## Батареяны ауыстыру

Түйме батареяның заряды таусылған болса, құрал оқиға кодтарының күнін дұрыс сақтамайды.

Түйме батареяны ауыстыруды RIDGID уәкілетті дербес сервис орталығында да орындауға болады.

1. Қозғалтқыш корпусының екі жартысын ажырату үшін құралдың күй индикаторлары жапсырмасын шетінен қайырып алыңыз. *1-суретті қараңыз.*




**1-сурет – Жапсырманы қайырып алу**

2. Қозғалтқыш корпусынан барлық бұранданы алып тастау. Редуктор корпусындағы екі бұранданы бұрап алыңыз. Қозғалтқыш корпусын алып тастаңыз. *2-суретті қараңыз.*

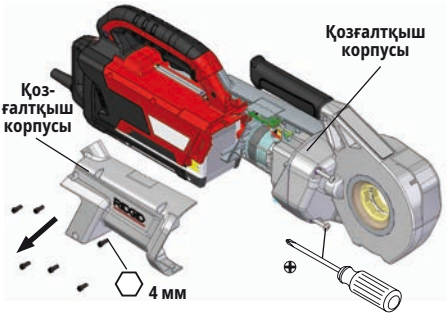


**2-сурет – Қозғалтқыш корпусын алып тастау**

3. Жарықдиодты платаны көтеріп (3А суретін қараңыз), коннекторды ажыратыңыз (*3В суретін қараңыз*) және жарықдиодты платаны алып тастаңыз.

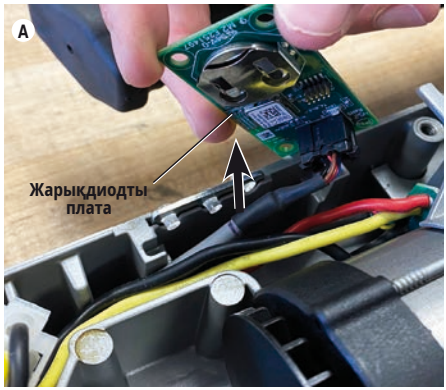


**3А суреті – Жарықдиодты платаны көтеру**

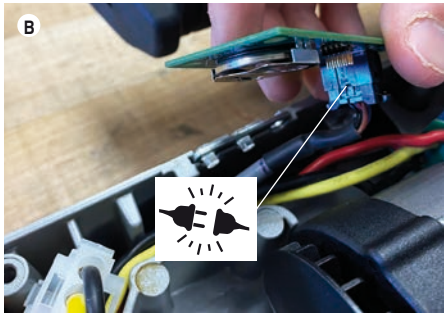


**3В суреті – Жарықдиодты платаны ажырату**

**ЕСКЕРТПЕ** Плата мен коннекторның зақымдануын болдырмау үшін сымдарды жарықдиодты платадан абайлап ажыратыңыз.

4. Ток өткізбейтін пластик құралдың көмегімен жарықдиодты платадан түйме батареяны (CR2032) шығарып алыңыз. Жаңа түйме (CR2032) батареяны оң жағымен орнатыңыз. Ескі батарения тиісті түрде қоқысқа тастаңыз. *4-суретті қараңыз.*




**4-сурет – Батареяны платадан алып тастау**

5. Қайта жинау үшін процесті кері ретпен орындаңыз. Сымдардың қысылып қалуын болдырмау үшін оларды дұрыс жүргізіңіз.

**ЕСКЕРТПЕ** Жарықдиодты платаның қозғалтқыш корпусының ұяшығына дұрыс орнатылғанына көз жеткізіңіз. Қайта жинау кезінде сымдардың қысылып қалмауы үшін оларды дұрыс бағыттап орналастырыңыз.

6. FXP батареясын орнатыңыз және құралдың дұрыс жұмыс істеп тұрғанына көз жеткізіңіз.
7. Түйме батареяны ауыстырғаннан кейін, күнді қайта орнату үшін құралды қолданбаға қосыңыз. Қосымша ақпарат алу үшін *760 электр жетегі операторының нұсқаулығын қараңыз*.