Partdrawing for DJV180Z - Decoupeerzaag

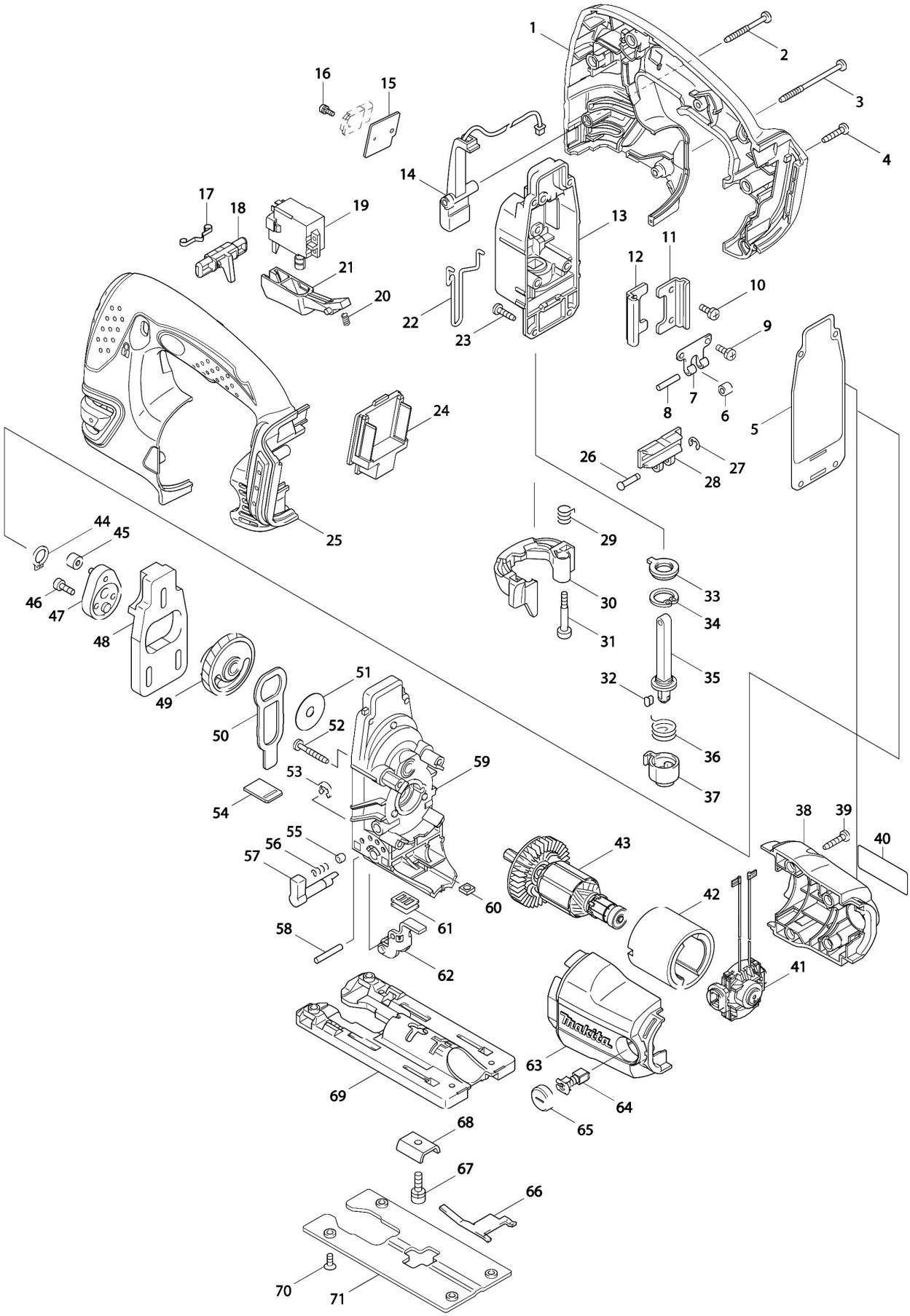

Partdrawing for DJV180Z - Decoupeerzaag

Nr.	Part nr.	Name
001	187725-4	Handgreepset Bjv180 (3-Cont)
002	266048-4	Tapschroef 4X40
003	266091-3	Tapschroef 4X50 P
004	265995-6	Tapschroef 4X18 P
005	442138-9	Tandwielhuispakking 4340/41
006	214031-5	Glijlager 4
007	232207-2	Bladveer 4340/41
008	256117-9	Pen 4
009	911111-5	Schroef 4X10
010	911111-5	Schroef 4X10
011	345240-6	Geleider 4340/41
012	345240-6	Geleider 4340/41
013	153338-3	Tandwielhuisdeksel 4340/41
013A	253313-0	Dunne Sluitring 14
013B	257250-0	Ring 20 Bjv180
013C	421815-6	Stofring 8 Bjv180
014	631744-7	Licht-Circuit Bjv180
015	689070-8	Koelplaat DDF/DHP482 P
016	652066-2	Schroef M3X9 A
017	232152-1	Bladveer 6832
018	419613-0	Blokkeerknop Bjr141
019	650650-7	Schakelaar Bjv180 3-Cont A
020	233118-4	Drukveer 4 Bjr141
021	419754-2	Schakelknop Bjv180
022	324233-6	Veiligheidsveer 4340/41
023	266034-5	Tapschroef Ct4X16 A
024	644808-8	Aansluitunit BHR241 (3 Cont)
025	187725-4	Handgreepset Bjv180 (3-Cont)
026	268090-1	Borgpin 4 4340/41
027	961017-7	Stopring E-3 A
028	310134-4	Zaagasgeleider 4340/41
029	231659-4	Trekveer 6 4340/41
030	419820-5	Snelwisselhandel Bjv180
031	265026-1	Kruiskop Schroef M4 3901
032	310135-2	Drukpen 4340/41
033	421817-2	Stofafdichting 4340/41
034	962068-3	Borgring R-18
035	135060-4	Zaagas Set Cpl 4340
036	231660-9	Trekveer 15 4340/41
037	310136-0	Zaaghouder 4340/41
038	188208-7	Motorhuisset Bjv180
039	265995-6	Tapschroef 4X18 P
040	815K50-6	Naamplaat Djv180
041	638504-8	Koolborstel/Lagerhoud.Bjv180
042	638373-7	Magneet Unit Bjv140/180
043	619206-5	Anker Bjv180

Partdrawing for DJV180Z - Decoupeerzaag

Nr.	Part nr.	Name
044	961004-6	Borgring S-8
045	212092-9	Naaldlager 407 A
046	265353-6	Inbusbout M4X12mm A
047	153336-7	Excentriek 4340/41
048	313108-4	Balansplaat 4340/41
049	158168-7	Tandwiel Cpl Bjv180
050	345235-9	Drukplaat 4340/41
051	253877-4	Sluitring 8
052	266050-7	Tapschroef Pt4X30 A
053	961018-5	Stopring E-5
054	417839-8	Afdichtingsplaat 4340/41
055	286032-3	Kap 5 4340/41
056	233139-6	Drukveer 3 4340/41
057	272280-0	Verstelknop 17 DJV140 A
058	268063-4	Pin 4 4340/41
059	158169-5	Tandwielhuis Cpl Bjv180
060	252171-1	Moer M5X8 4K
061	421816-4	Stofafdichting 4340/41
062	153334-1	Geleidewiel Cpl 4340/41
063	188208-7	Motorhuisset Bjv180
064	191971-3	Koolborstel Set Cb-430 A
065	643807-7	Koolborsteldop 6347D P
066	232208-0	Bladveer 4340/41
067	922226-3	Inbusbout M5X18Mm
068	345237-5	Montageplaat 4340/41
069	317565-8	Voetplaat 4340/41
070	912107-9	Kruiskopschroef 4X8
071	345238-3	Inlegplaat 4340/41