Partdrawing for DCG180Z - Lijm- en kitspuit

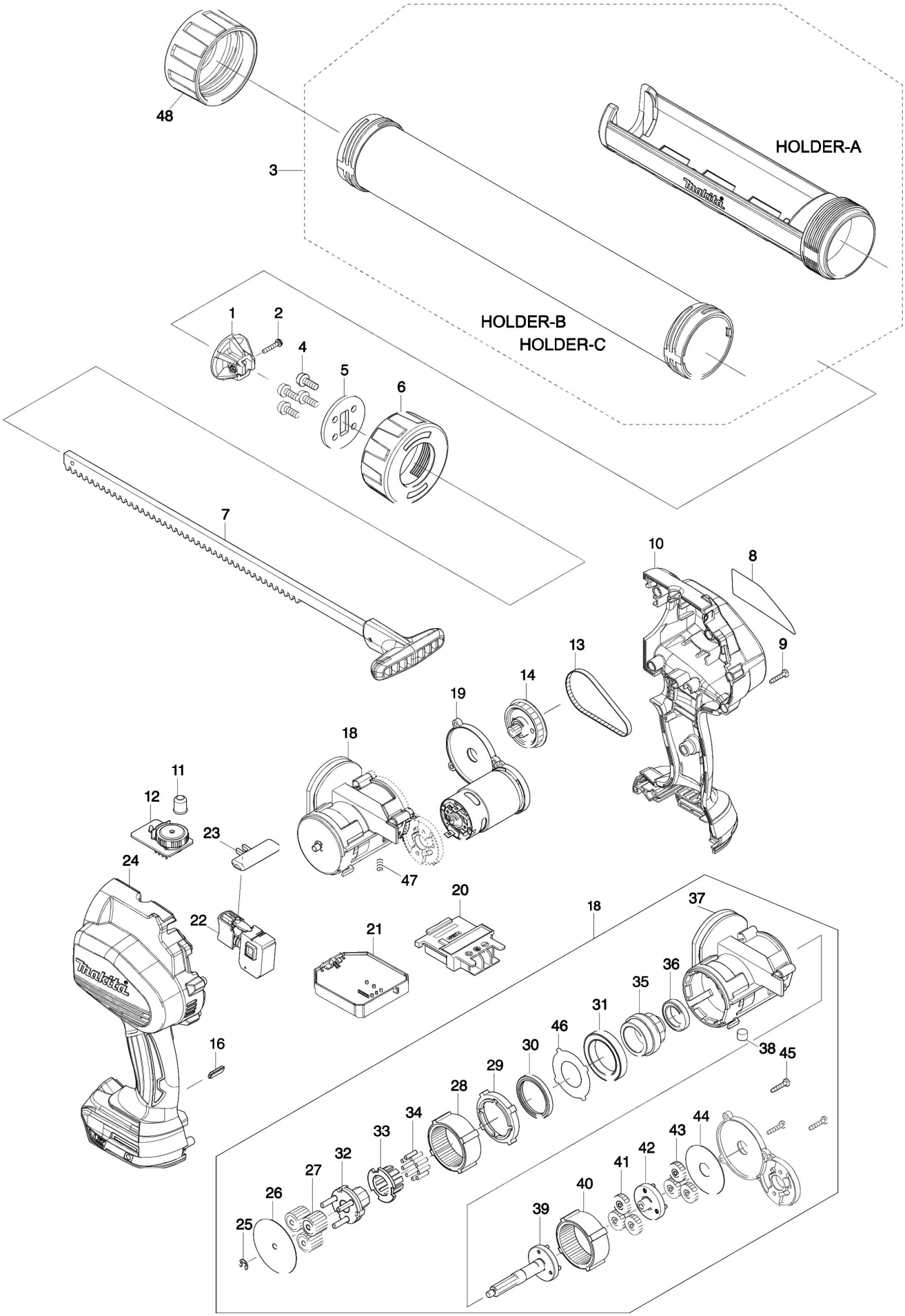

Partdrawing for DCG180Z - Lijm- en kitspuit

Nr.	Part nr.	Name
001A	142071-2	Kitspuit zuiger A voor kokers
001B	142072-0	Kitspuit zuiger B voor worsten
001C	123221-8	Kitspuit zuiger C voor opzuigen
002	266827-0	Met.Schr. M3X18Mm Bcg140
003-1	141M10-7	Patroonhouder type B 600ml
003A	454275-7	Patroonhouder type A 300ml
003B	141861-0	Patroonhouder B 600ml P
004	265074-0	Met.Schr. M5X16Mm Bcg140
005	346649-5	Drukplaat Bcg140/180
006-1	312D41-1	Schroefring B 600mm 196352-6 A
006A	454223-6	Schroefring 300mm A DCG140Z
006B	318958-2	Schroefring B 600mm 196352-6 P
007A	142041-1	Drukstaaf 300Mm Bcg140/180C
007B	142042-9	Drukstaaf 600Mm Bcg140/180C
008	815F86-5	Naamplaat Dcg180
009	266130-9	Tapschroef 3X16 A
010	187618-5	Motorhuis Bcg180
010A	263005-3	Rubber Pen 6 P
011	418821-0	Lens Bcg140/180
012	620180-2	Toerenregelcircuit Bcg140/180
013	225097-0	Aandrijfsnaar 4X176Mm Bcg140
014	142038-0	Tandwiel 9A Bcg140/180
016	454230-9	Lens Bcg140/180
018	126253-4	Tandwielset Bcg140/180
019	142066-5	Motor 18V Bcg180
020	643899-6	Aansluitunit BCL182D/DST112 P
021	632A61-4	Controlle Unit 18V Bcg180 P
021A	688172-7	Lijn Filter BHS630/DUR181
022	650632-9	Schakelaar Btd133
023	451162-1	Blokkeerhandel Bcg140Z
024	187618-5	Motorhuis Bcg180
024A	263005-3	Rubber Pen 6 P
025	961011-9	Stopring E-4
026	267465-1	Sluitring 5Mm Bcg140Z
027	227311-0	Tandwiel 19B Bcg140 P
028	227309-7	Tandwiel 48 Bcg140 P
029	454220-2	Vulring Bcg140Z P
030	213768-1	Keerring 30Mm Bcg140Z P
031	211294-4	Kogellager 6806Llu
032	141860-2	Tandwieldrager A Bcg140Z P
033	313253-5	Tandwieldrager B Bcg140Z P
034	256255-7	Pen 3 Jn/Js3201
035	227312-8	Tandwiel 10 Bcg140Z P
036	211482-3	Kogellager 6803Llu
037	454219-7	Tandwielhuis Bcg140Z P
038	313257-7	Magnetische Bus Bcg140Z P

Partdrawing for DCG180Z - Lijm- en kitspuit

Nr.	Part nr.	Name
039	141859-7	Tandwiel 9C Bcg140 P
040	227309-7	Tandwiel 48 Bcg140 P
041	227310-2	Tandwiel 19A Bcg140 P
042	141858-9	Tandwiel 9B Bcg140 P
043	227310-2	Tandwiel 19A Bcg140 P
044	267466-9	Sluitring 12 Bcg140Z
045	266130-9	Tapschroef 3X16 A
046	346721-3	Vulplaat 23 Bcg140Z P
047	234315-5	Drukveer 6Mm Bcg140Z
048	318958-2	Schroefring B 600mm 196352-6 P
048-1	312D41-1	Schroefring B 600mm 196352-6 A