Partdrawing for DJR187ZK - Reciprozaag

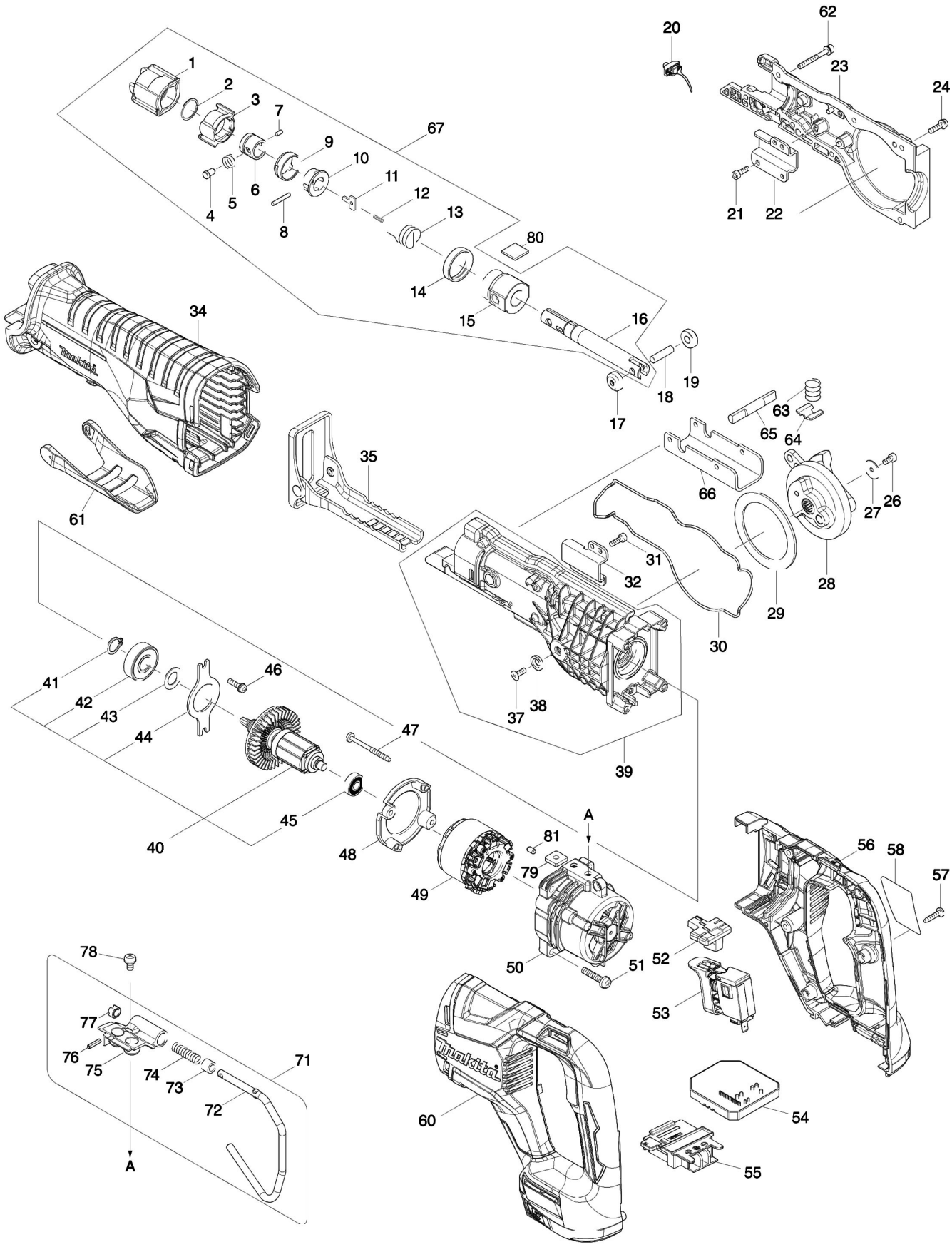

Partdrawing for DJR187ZK - Reciprozaag

Nr.	Part nr.	Name
001	424763-8	Beschermkap Djr187
002	257952-8	Borgring 18 P
003	310662-9	Stuurhuls Djr187
004	256569-4	Kraagpin 5 Djr187
005A	233345-3	Drukveer 6Mm Bjr240 A
005B	233345-3	Drukveer 6Mm Bjr240 A
006	327043-0	Geleidingsbus Bjr181 A
007	268094-3	Pin 3 Bjr240
008	256158-5	Pen 3 T221Dw
009	417791-0	Stuurhuls Geleider Bjr240
010	418311-3	Huls Jr3050T
011	345214-7	Drukplaat Bjr240
012	233025-1	Drukveer 2 6702Dw
013	231687-9	Torsieveer 17 Jr3060T A
014	424762-0	Rubberring Djr187
015	143365-8	ZAAGASGELEIDER DJR187 P
015A	213151-2	Keerring 14 Jr3050T
015B	213174-0	X-Ring 14 Jr3030T
016	127397-3	Zaagas Compl Djr187 A
017	310663-7	Steunwiel Djr360
018	268341-2	Pen 6 Djr187
019	310663-7	Steunwiel Djr360
020	620434-7	Licht Circuit Djr187
021	265353-6	Inbusbout M4X12mm A
022	346936-2	Stang Geleider Djr187
023	143362-4	Tandwielhuis Djr187
024	911526-6	Schroef 4X16 A
026	922107-1	Inbusbout m4x8mm ck P
027	267491-0	Sluitring 4
028	140D35-4	Tandwiel DJR187 A
029	267490-2	Sluitring 54
030	424764-6	Afdichtring Djr187
031	265353-6	Inbusbout M4X12mm A
032	346935-4	Stang Geleider Links Djr187
034	424765-4	Beschermhuls Djr187
035	161811-9	Zaagvoet JR3061T P
037	265135-6	Verzonken Schroef M4X10
038	253825-3	Sluitring 6
039	127462-8	Tandwielhuis L DJR187 A
040	519391-3	Anker Compl Djr187 P
041	961052-5	Borgring S-12
042	211129-9	Kogellager 6201Ddw A
043	253744-3	Sluitring 12
044	285740-3	Lagerborging Djr187
045	211382-7	Kogellager 607Zz A
046	911526-6	Schroef 4X16 A

Partdrawing for DJR187ZK - Reciprozaag

Nr.	Part nr.	Name
047	266069-6	Tapschroef 4X45 P
048	456178-1	Tussenplaat Djr187
049	629179-4	Veld DJR187 P
050	456179-9	Motorhuis Djr187 P
051	911243-8	Schroef 5X25
052	456177-3	Omkeerknop Djr187
053	650759-5	Schakelaar C3Jw-6B-2 Djr187
054	620812-1	Controller A Djr187 A
055	643899-6	Aansluitunit BCL182D/DST112 P
055A	643874-2	Aansluitunit Dhp483
056	183C47-8	Handgreep Set Djr187 P
056A	1830K1-1	Handgreep Set Djr187 A
056C10	263005-3	Rubber Pen 6 P
057	265B67-9	Tapschr 4x18mm DGA520 A
057-1	265B67-9	Tapschr 4x18mm DGA520 A
058	851P12-0	Naamplaat Djr187
060	183C47-8	Handgreep Set Djr187 P
060A	1830K1-1	Handgreep Set Djr187 A
060C10	263005-3	Rubber Pen 6 P
061	456176-5	Deblokkeerhandel Djr187
062	266979-7	Inbbusschroef M4X35 Wr
063	231231-2	Drukveer 12
064	346938-8	Blokkeerplaat Djr187
065	326599-0	Blokkeerpen Djr187
066	346937-0	Geleidingsplaat Djr187
067	127397-3	Zaagas Compl Djr187 A
071	123455-3	Draaghaak reciprozaag
072	281223-1	DRAAGHAAK DJR187 P
073	262561-0	Bus 6 Bjr181 *
074	233455-6	Drukveer 7 Bjr181
075	319344-0	VERBINDINGSTUK DJR187 P
076	951057-3	Spanstift 3-12
077	310661-1	BLOKKEERBUS DJR187 P
078	911206-4	schroef 5X10 tbv sjabloongel.
079	264002-2	Moer M5 Bjr181
080	424858-7	Dempingsvilt Djr187
081	263002-9	Rubber Pen 4 6413 A