Partdrawing for KP0810K - Schaaf

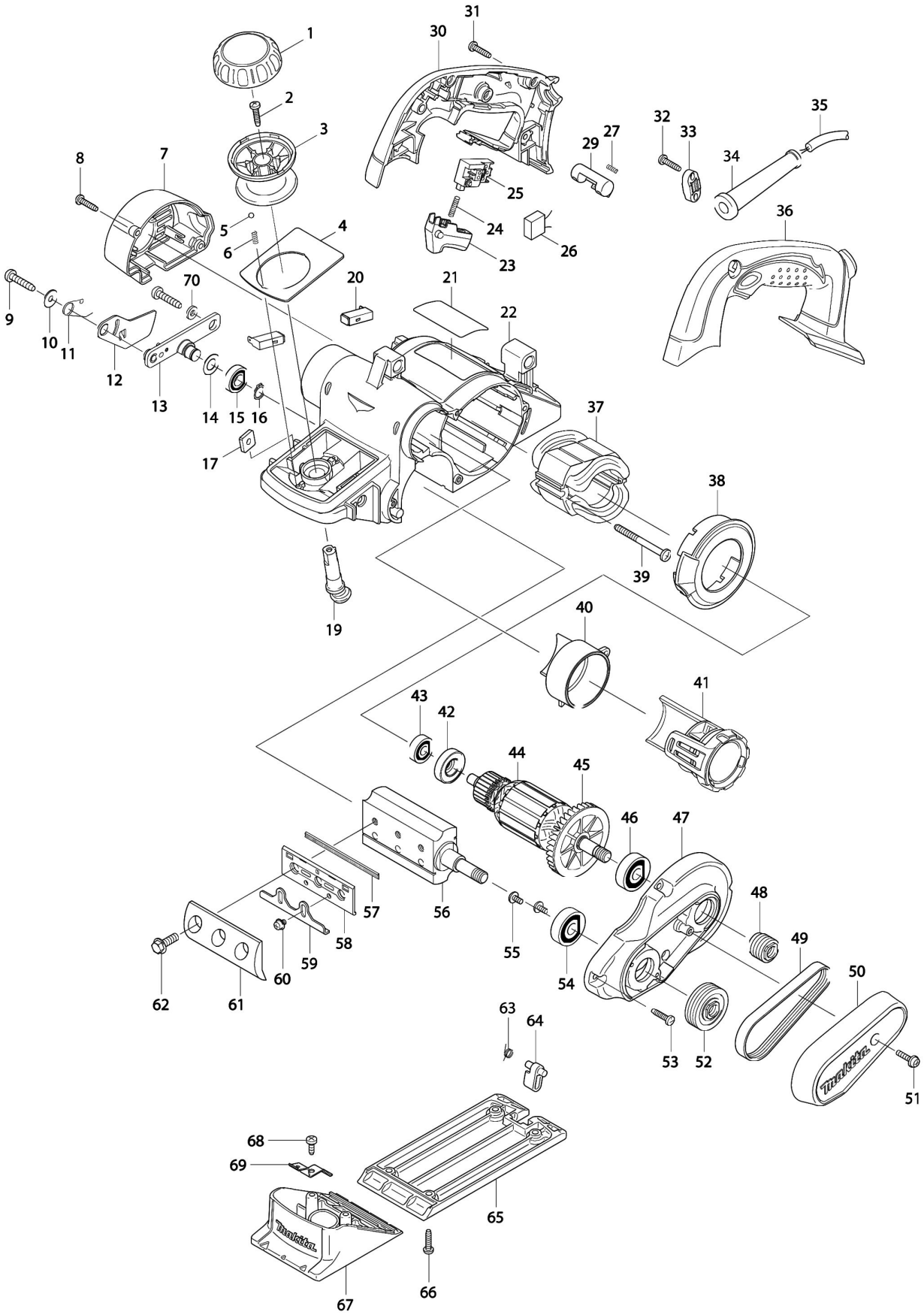

Partdrawing for KP0810K - Schaaf

Nr.	Part nr.	Name
001	419700-5	Knopkap Kp810/C
002	265995-6	Tapschroef 4X18 P
003	419699-4	Knop Kp810/C
004	345766-8	Afdekvoorplaat Kp0810/C
005	216008-6	Stalen Kogel 4 A
006	233325-9	Drukveer 3 Kp0810/C
007	419697-8	Zijdeksel Kp810/C
008	265995-6	Tapschroef 4X18 P
009	266041-8	Tapschroef 5X25 A
010	253194-2	Sluitring 5
011	233521-9	Torsieveer Kp0810/C
012	345765-0	Beschermkap Kp0810/C
013	158184-9	Beitelwalshouder Kp0810/C P
014	253758-2	Sluitring 10 A
015	210057-5	Kogellager 6900Llb A
016	961006-2	Borgring S-10 EBH341L P
017	264002-2	Moer M5 Bjr181
019	419702-1	Nok Kp0810/C
020	191972-1	Koolborstel Set Cb-132 P
021	863213-2	Naamplaat Kp0810
022	419694-4	Motorhuis Kp0810/C
023	419703-9	Schakelknop Kp0810/C
024	233408-5	Drukveer 3 Hm0830T
025	651922-3	Schakelaar Sw131 A
026	645105-5	Condensator 0.1Uf A
027	231433-0	Drukveer 4Mm
029	419704-7	Vergrendelknop Kp0810/C P
030	188215-0	Handgreepset Kp0810/C
031	265995-6	Tapschroef 4X18 P
032	265995-6	Tapschroef 4X18 P
033	687124-5	Klemstrip 9555Nb/Bo3711 A
034	682504-0	Kabeltule 10-85 A
035	695123-3	Netsnoer 2X1.50 4.0Mtr A
036	188215-0	Handgreepset Kp0810/C
037	525748-8	Veld Kp0810
037A	654069-2	Aansluiting Motor Bo4555/56/65
038	419701-3	Opvulplaat Kp0810/C
039	266095-5	Tapschroef Pt 5X55 Hr5001C A
040	419710-2	Spaanafvoer Kp0810/C
041	125353-7	Kanaalstop Kp0810/C
042	681659-8	Isolatiering Kp0810
043	210043-6	Kogellager 608Llb A
044	513684-0	Anker Kp0810
045	240079-1	Waaier 62 Kp0810/C
046	211087-9	Kogellager 6200Dw P
047	158149-1	Lagerschild Kp0810/C

Partdrawing for KP0810K - Schaaf

Nr.	Part nr.	Name
048	222125-2	V-Snaarschijf 4-20L Kp0810
049	225071-8	V-Snaar 4-241 1900B 1901/2 A
050	419698-6	Afdekkap Voor Snaar Kp0810
051	911133-5	Schroef 4X18
052	222126-0	V-Snaarschijf 4-37 1900B
053	265995-6	Tapschroef 4X18 P
054	211066-7	Kogellager 6200Llb
055	251291-8	Schroef M4X8
056	158156-4	Beitelwals Cpl Kp0810/C
057	D-07945	HM wisselbeitels 82mm
058	A-86175	Wisselbeitelhouder 82mm
059	347027-2	Instelplaat 1100 A
060	251246-3	SCHROEF 4X5 P
061	345001-4	BEITELKLEMPLAATSET 2STK 1100P
062	251609-3	Flensbout M6X17
063	231698-4	Torsieveer 7 Kp0810/C
064	419706-3	Voet Kp0810/C
065	318098-6	Zoolplaat Kp0810/C
066	265995-6	Tapschroef 4X18 P
067	158360-5	Voorzool Kp0810/C
068	266026-4	Tapschroef M4X12Mm Ck A
069	232232-3	Bladveer Kp0810/C
070	267012-8	Sluitring 5 Kp0810/C