Partdrawing for DUH507Z - Heggenschaar

Model No.DUH507 500MM CORDLESS HEDGE TRIMMER

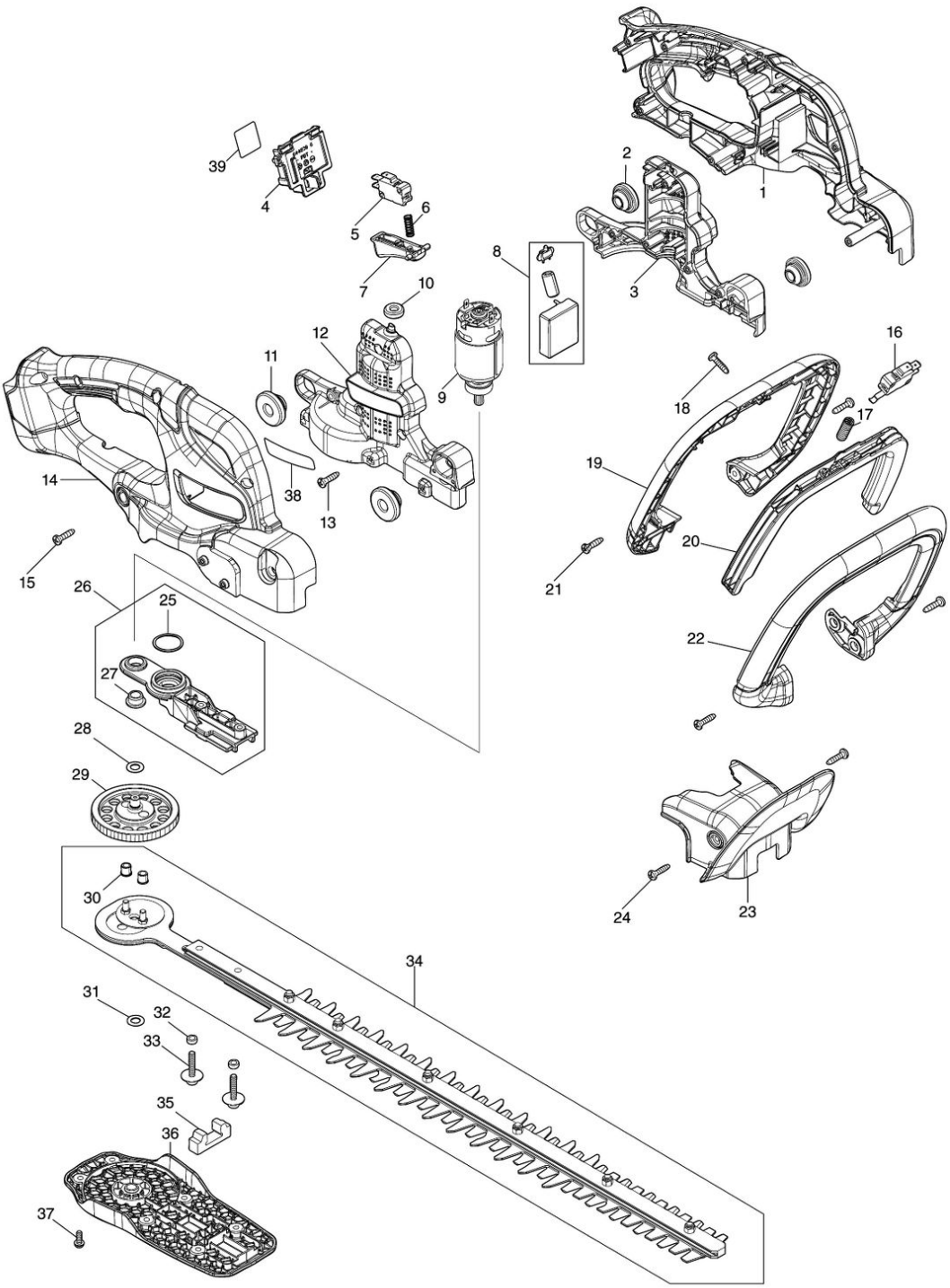

Partdrawing for DUH507Z - Heggenschaar

Nr.	Part nr.	Name
001	183Y38-1	Handgreepset DUH507
001C10	263005-3	Rubber Pen 6 P
001C20	8062W1-7	Label waarschuw DUH507
002	424394-3	Rubber Ring 8Mm Ah1852H
003	183X36-9	Motorhuisset DUH507/607
003C10	931102-0	Zeskantmoer M4 A
004	644809-6	Aansluitunit Djr186 P
005	650036-5	Schakelaar 020 DUH507/607
006	231372-4	Drukveer 5
007	413M81-7	Schakelhendel R DUH507/607
008	620L03-6	Controller DUH507/607
009	629B93-6	Motor DUH507/607
010	424195-9	Rubber Ring 6Mm Ah1852H
011	424394-3	Rubber Ring 8Mm Ah1852H
012	183X36-9	Motorhuisset DUH507/607
012C10	931102-0	Zeskantmoer M4 A
013	265B67-9	Tapschr 4x18mm DGA520 A
014	183Y38-1	Handgreepset DUH507
014C10	263005-3	Rubber Pen 6 P
014C20	8062W1-7	Label waarschuw DUH507
015	265B67-9	Tapschr 4x18mm DGA520 A
016	650037-3	Schakelaar 021 DUH507/607
017	231325-3	Drukveer 6 Ls0714
018	265B67-9	Tapschr 4x18mm DGA520 A
019	413M89-1	Handgreep kap E DUH507/607
020	413M90-6	Schakelknop FE DUH507/607
021	265B67-9	Tapschr 4x18mm DGA520 A
022	413M88-3	Handgreep E DUH507/607
023	413M82-5	Beschermerkap DUH507/607
024	265B67-9	Tapschr 4x18mm DGA520 A
025	213961-7	O-Ring 22 Hm111Cc
026	136928-7	Tandwielhuis DUH507/607
027	214064-0	Glijlager 8Mm Uh42/48/5261
028	253215-0	Sluitring 8X14X0,5 Mm
029	136843-5	Tandwielset DUH507/607
030	262570-9	Glijlager Nylon Uh42/48/5261 A
031	253215-0	Sluitring 8X14X0,5 Mm
032	257802-7	Ring 5 DUH507/607
033	265A89-3	Inbusbout M5x255mm DUN500W
034	1911J1-6	Messenset 50cm DUH507
034C10	188605-7	Olie, Tube Ah3655
035	422904-0	Stofgeleider DUH506
036	413M87-5	Hitteschild cpl DUH507/607
037	911116-5	Schroef 4X12 A
038	8582M6-3	Naamplaat DUH507
039	8582M9-7	Label serienr. DUH507