Partdrawing for DDF484RTJ - Boor-/schroefmachine

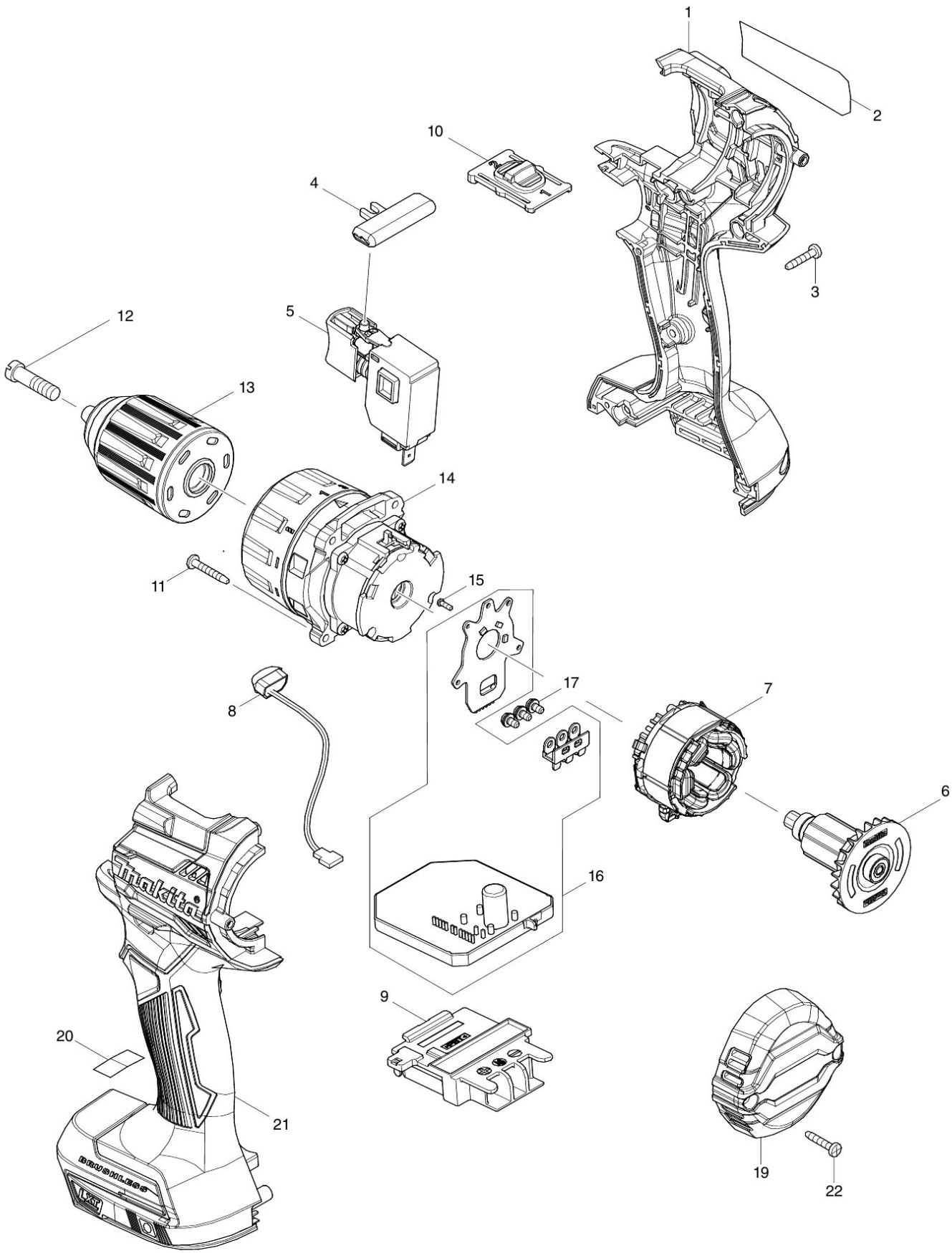

2016/04
DDF484

Partdrawing for DDF484RTJ - Boor-/schroefmachine

Nr.	Part nr.	Name
001	183L79-9	Motorhuisset Ddf484 A
001A	263005-3	Rubber Pen 6 P
001B	252126-6	Borgmoer M4X7mm DGP180 P
002	852M14-1	Naamplaat Ddf484
003	266130-9	Tapschroef 3X16 A
004	419041-9	L/R Schakelknop Btd130F
005	650710-5	Schakelaar C3Jw-4B DF003G P
006	619406-7	Anker Ddf484/Dhp484
007	629225-3	Veld Ddf484/Dhp484
008	620549-0	Licht Circuit Dhp483
009	643874-2	Aansluitunit Dhp483
010	123738-1	H/L Toerenschuif Ddf484/Dhp484
010B	233438-6	Drukveer 4 DF001G
011A	251497-8	Schroef Ddf484/Dhp484 A
011B	265D32-0	Schroef Ddf484/Dhp484 P
012	251468-5	Boorkopschroef M6X22Mm Li
012-1	265D44-3	Boorkopschroef M6X17Mm Li A
012-2	265D43-5	Boorkopschroef M6X17Mm Li A
013	766027-7	Boorkop snelspan 1,5-13mm
013-1	763268-6	Boorkop snelspan 1-13mm
014	127500-6	Tandwielset Ddf484 A
015	266490-9	Parker Ck 2X6Mm DDF483 A
016	620548-2	Toerenregelcircuit Ddf484
017	652069-6	Kruiskop Schroef M3X6
019	456967-4	Deksel, Achter Ddf484/Dhp484
021	183L79-9	Motorhuisset Ddf484 A
021A	263005-3	Rubber Pen 6 P
021B	252126-6	Borgmoer M4X7mm DGP180 P
022	266130-9	Tapschroef 3X16 A