Partdrawing for DMR116 - Bouwradio

(FR) DMR116 / JOB SITE RADIO

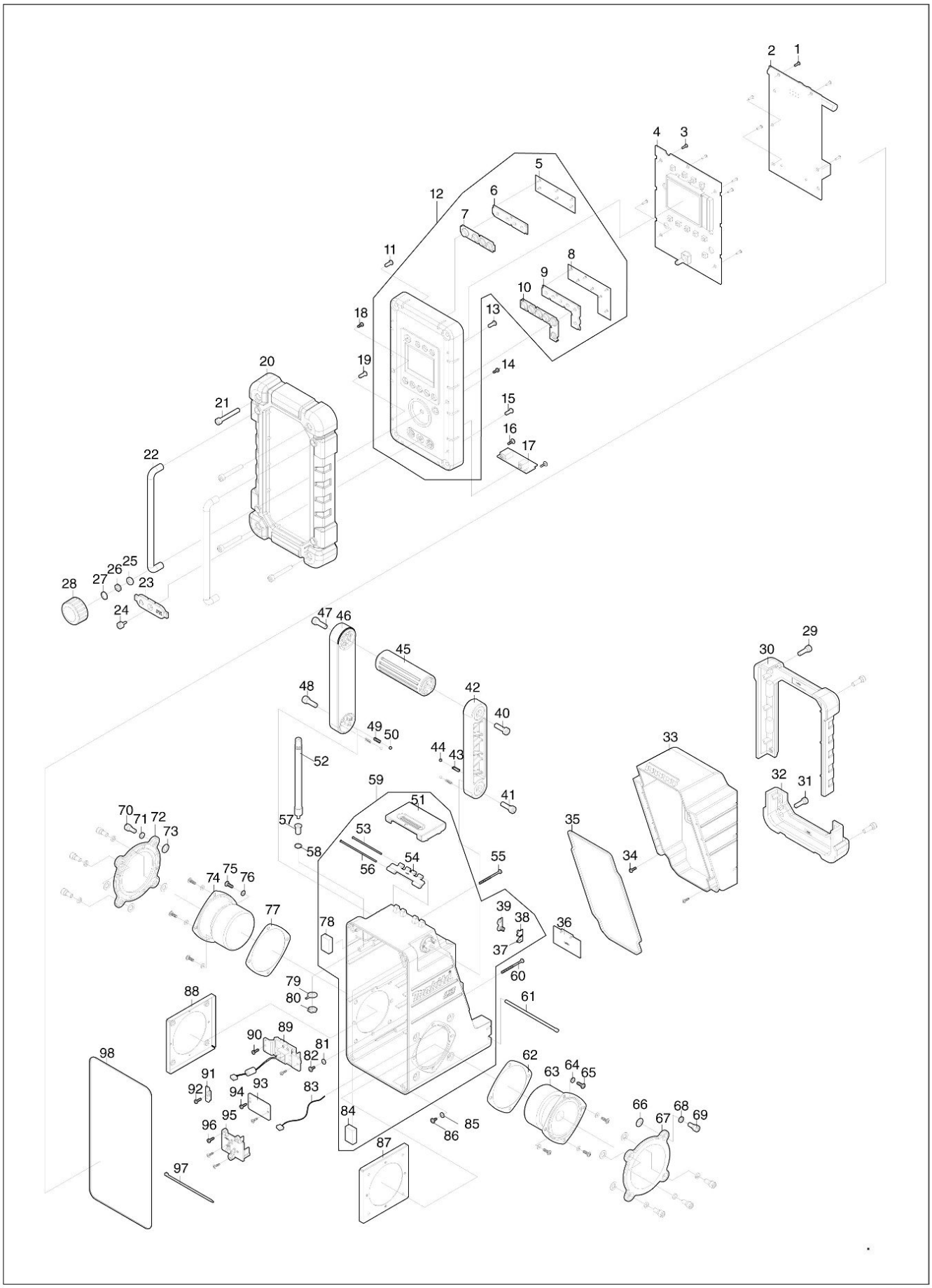

(1/1)

Partdrawing for DMR116 - Bouwradio

Nr.	Part nr.	Name
001	SE00000325	Schroef 3X8Mm
002	SE00001073	Printplaat A assy DMR116
003	SE00000325	Schroef 3X8Mm
004	SE00001075	Circuit C DMR116
005	SE09090011	Tapschroef 1.7 Bmr100
006	SE020PC020	A/U knophouder DMR116
007	SE00000157	Aan/Uitknop Bmr102
008	SE09090011	Tapschroef 1.7 Bmr100
009	SE020PC030	Bandknop Houder Bmr100
010	SE00000158	Preset Knop Bmr102
011	SE09064161	Schroef M4X16 Bmr100
012	SE00001077	Voorhuis assy DMR116
013	SE09064161	Schroef M4X16 Bmr100
014	SE09163102	Schroef M3X10 Bmr100
015	SE09064161	Schroef M4X16 Bmr100
016	SE00000193	Tapschroef 3X10Mm Bmr102
017	SE00000464	Houder Dc-Jack Dmr107
018	SE09163102	Schroef M3X10 Bmr100
019	SE09064161	Schroef M4X16 Bmr100
020	SE00000159	Stootrubber Bmr102
021	SE00000160	Tapschroef 6X47Mm Bmr102
022	SE0338PC5Z	Stootgreep Bmr100
023	SE00000042	Afdekrubber Bmr100 (Mp3)
024	SE09173106	Schroef M3X10 Bmr100
025	SE00000754	Borgring DMR115
026	SE00000755	Borgmoer DMR115
027	SE21B1110A	Volumeknopring Bmr100
028	SE00000465	Volumeknop Dmr107
029	SE09176166	Schroef M6X16 Bmr100
030	SE00000162	Battery Deksel Buffer Bmr102
031	SE09176166	Schroef M6X16 Bmr100
032	SE00000165	Stootrubber Bmr102
033	SE00000166	Battery Deksel Bmr102
034	SE00000325	Schroef 3X8Mm
035	SE00000168	Pakking Bmr102
036	SE0307PC5Z	Batterijplaat Bmr100
037	SE00000466	Contactstrip (+) Dmr107*
038	SE00000467	Contactstrip (-) Dmr107*
039	SE021E9030	Contactstrip +/- Bmr100
040	SE00000176	Tapschroef 6X20Mm Bmr102
041	SE09176166	Schroef M6X16 Bmr100
042	SE00000177	Handgreephouder R BMR102
043	SE00000184	Drukveer Bmr102
044	SE09994007	Kogel Bmr100
045	SE00000179	Handgreep Bmr102
046	SE00000180	Handgreephouder L Bmr102

Partdrawing for DMR116 - Bouwradio

Nr.	Part nr.	Name
047	SE00000176	Tapschroef 6X20Mm Bmr102
048	SE09176166	Schroef M6X16 Bmr100
049	SE00000184	Drukveer Bmr102
050	SE09994007	Kogel Bmr100
051	SE00000190	Battery Dekselsluiting Bmr102
052	SE00000191	Antenne Bmr102
053	SE021PC050	Montagestift Bmr100
054	SE00000067	Sluitplaat Bmr100 A
055	SE09163452	Schroef M3X45 Bmr100
056	SE021PC040	Montagestift Bmr100
057	SE021J9032	Antennehouder Bmr100
058	SE024J9050	Pakking Bmr100
059	SE00001078	Achterhuis assy DMR116
060	SE09163452	Schroef M3X45 Bmr100
061	SE021PC030	Scharnierpen Batt.Dek.Bmr100
062	SE024J9030	Pakking Bmr100
063	SE01620771	Luidspreker Dmr100
064	SE024J9070	Pakking Bmr100/102
065	SE09090023	Schroef M4X12 Bmr100
066	SE024J9090	Pakking Bmr100
067	SE00000205	Luidsprekergaas Bmr102
068	SE024J9040	Pakking Bmr100
069	SE9076146A	Schroef M6X14 Bmr100
070	SE9076146A	Schroef M6X14 Bmr100
071	SE024J9040	Pakking Bmr100
072	SE00000205	Luidsprekergaas Bmr102
073	SE024J9090	Pakking Bmr100
074	SE01620771	Luidspreker Dmr100
075	SE09090023	Schroef M4X12 Bmr100
076	SE024J9070	Pakking Bmr100/102
077	SE024J9030	Pakking Bmr100
078	SE023PC020	Demper 25X18X5.5 Bmr100
079	SE021PC100	Antenne-Aansluiting Bmr100
080	SE021P0020	Moer Bmr100
081	SE00000199	Revet Bmr102
082	SE00000193	Tapschroef 3X10Mm Bmr102
083	SE00000587	Draadboom m/aansl MR001/2G
084	SE023PC020	Demper 25X18X5.5 Bmr100
085	SE00000199	Revet Bmr102
086	SE00000193	Tapschroef 3X10Mm Bmr102
087	SE021J9010	Luidsprekerhouder Bmr100
088	SE021J9010	Luidsprekerhouder Bmr100
089	SE00001080	Aansluitunit E DMR116/108N
090	SE00000325	Schroef 3X8Mm
091	SE00001081	Circuit G DMR116
092	SE00000325	Schroef 3X8Mm

Partdrawing for DMR116 - Bouwradio

Nr.	Part nr.	Name
093	SE00001082	Circuit E DMR116
094	SE00000325	Schroef 3X8Mm
095	SE00001083	Aansluitunit G DMR116
096	SE00000325	Schroef 3X8Mm
097	SE00000195	W/Ties 100Mm Bmr102
098	SE024PC040	Pakking Bmr100