Partdrawing for DUR193Z - Trimmer

Model No.DUR193 CORDLESS GRASS TRIMMER

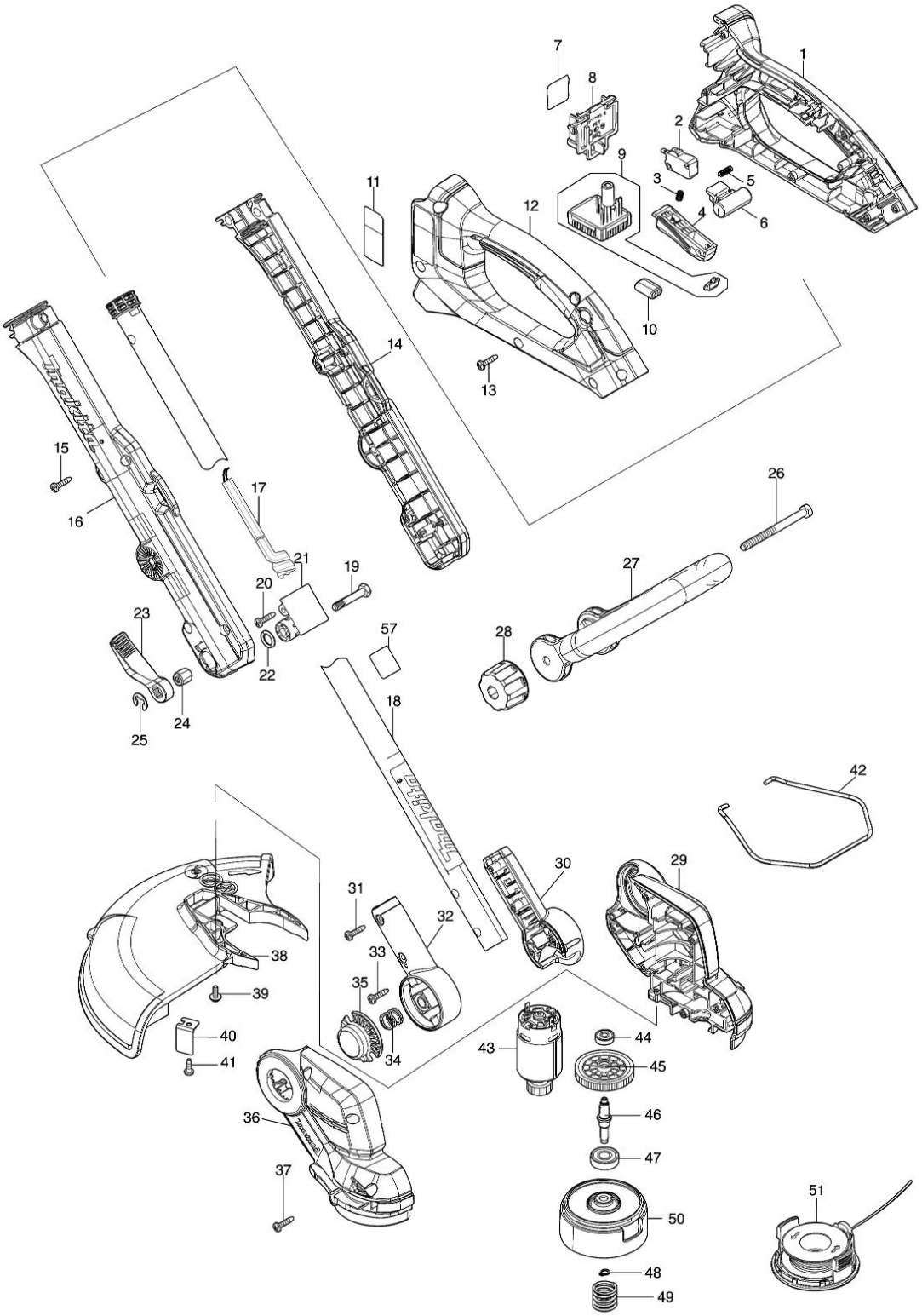

Partdrawing for DUR193Z - Trimmer

Nr.	Part nr.	Name
001	183V19-7	Handgreephuissset DUR193
001C10	263005-3	Rubber Pen 6 P
002	650744-8	Schakelaar D3V-16-3C26 P
003	231473-8	DRUKVEER 4 P
004	413G06-5	Schakelhendel DUR193
005	231473-8	DRUKVEER 4 P
006	413G05-7	A/U schakelknop DUR193
007	8116T1-7	Label serienr. DUR193
008	644809-6	Aansluitunit Djr186 P
009	620J15-7	Controller DUR193
010	688172-7	Lijn Filter BHS630/DUR181
011	8116S5-2	Naamplaat DUR193
012	183V19-7	Handgreephuissset DUR193
012C10	263005-3	Rubber Pen 6 P
013	265B67-9	Tapschr 4x18mm DGA520 A
013-1	265B67-9	Tapschr 4x18mm DGA520 A
014	183V18-9	Buiskap DUR193
015	265B67-9	Tapschr 4x18mm DGA520 A
015-1	265B67-9	Tapschr 4x18mm DGA520 A
016	183V18-9	Buiskap DUR193
017	660500-8	Aansluitkabel DUR193
018	141J63-8	Buis 22mm DUR193
018C10	413G07-3	Afdekkap DUR193
018C20	8049C7-1	Label Makita DUR193
018C30	8045G0-9	Label waarschuwing DUR193
019	265C82-9	Inb.bout M6x35mm DUR193
020	265B67-9	Tapschr 4x18mm DGA520 A
020-1	265B67-9	Tapschr 4x18mm DGA520 A
021	413G10-4	Bus DUR193
022	213105-9	O-Ring 11
023	413G09-9	Hendel 60 DUR193
024	252133-9	Zeskantmoer M6 3901
025	259054-6	Stopring E-8 P
026	265C83-7	Inb.bout M6x75mm DUR193
027	413F75-0	Handgreep DUR193
028	264072-1	Sterknop M6
029	183V20-2	Motorhuisset DUR193
029C10	263005-3	Rubber Pen 6 P
029C20	346275-0	Plaat Ax1820*
030	183V17-1	Pijphouder DUR193
031	265B67-9	Tapschr 4x18mm DGA520 A
031-1	265B67-9	Tapschr 4x18mm DGA520 A
032	183V17-1	Pijphouder DUR193
033	265B67-9	Tapschr 4x18mm DGA520 A
033-1	265B67-9	Tapschr 4x18mm DGA520 A
034	231113-8	Drukveer 12

Partdrawing for DUR193Z - Trimmer

Nr.	Part nr.	Name
035	413G08-1	A/U schakelknop B DUR193
036	183V20-2	Motorhuisset DUR193
036C10	263005-3	Rubber Pen 6 P
036C20	346275-0	Plaat Ax1820*
037	265B67-9	Tapschr 4x18mm DGA520 A
038	413F73-4	Beschermkap DUR193
039	911119-9	Kruiskopschroef 4X12
040	347977-1	Draadsnijder DUR193
041	266427-6	Tapschroef 4X12 Ms246.4 P
042	327969-6	Beschermbeugel DUR193
043	629B13-0	Motor DC DUR193 P
044	210235-7	Kogellager 625ZZ P
045	227949-1	Tandwiel 48 DUR193
046	327967-0	Aandrijfas DUR193
047	210217-9	Kogellager 609ZZ DUR193
048	961022-4	Borgring S-6 DGP180 A
049	231352-0	Drukveer 17
050	413F76-8	Spoelhouder DUR193
051	191Y39-5	Draadspoel 1x1,65 T+G click systeem
051-1	122F27-7	Draadkop
057	800A43-6	Label 86dB DUR193