Partdrawing for DBN610ZJ - Brad tacker

Model No.DBN610 64MM CORDLESS FINISH NAILER

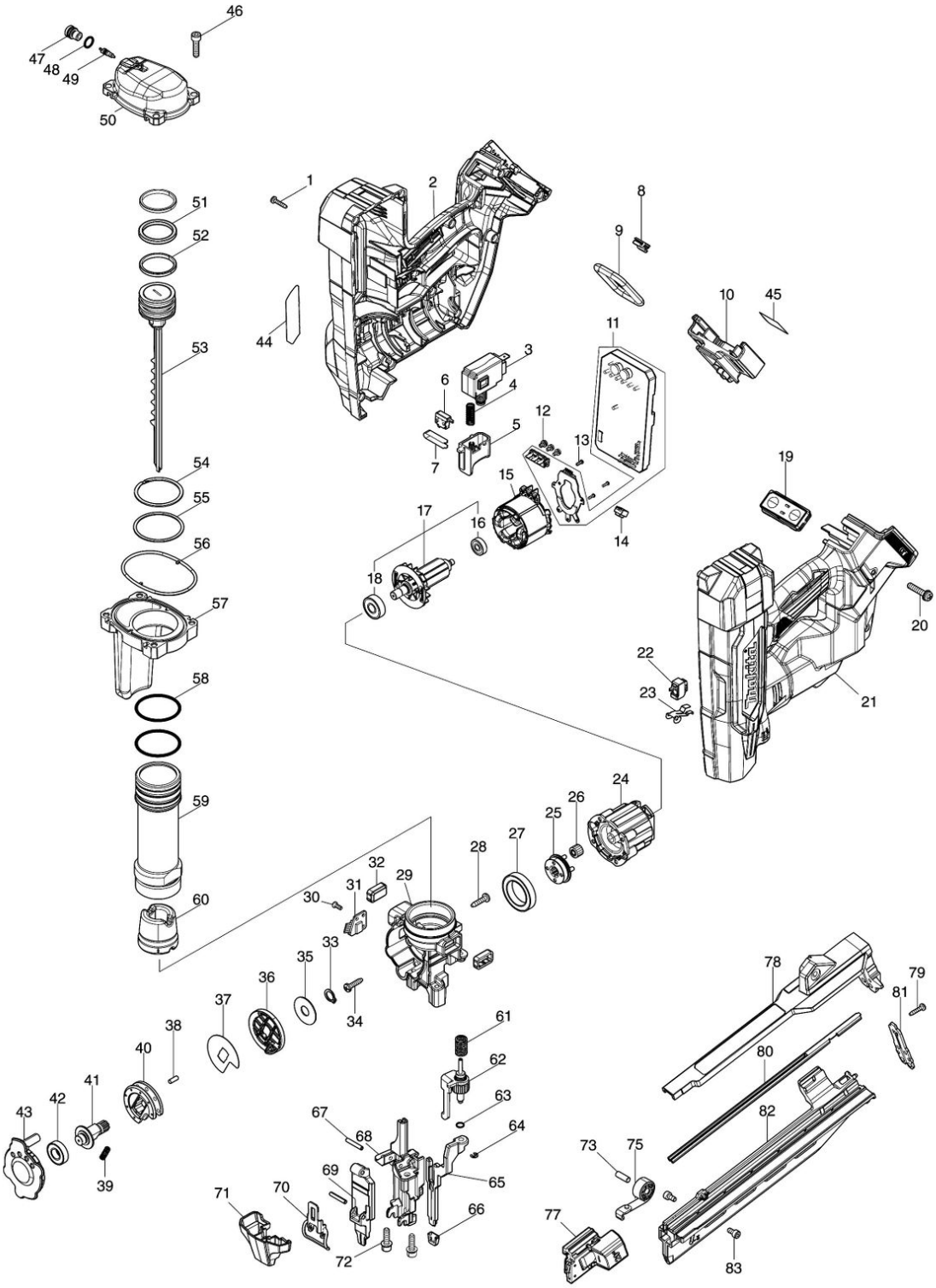

Partdrawing for DBN610ZJ - Brad tacker

Nr.	Part nr.	Name
001	266130-9	Tapschroef 3X16 A
002	1831D9-2	Motorhuis DBN610
002C10	263005-3	Rubber Pen 6 P
002C20	252359-3	Moer M5x7mm DBN610
002C30	252884-4	Moer M4x8mm DBN610
003	650060-8	Schakelaar DBN900/901
004	232884-0	Drukveer 7 DBN501
005	4130V7-5	Schakelknop DBN501/601 P
006	632V61-0	Schakelunit DBN900/901
007	232889-0	Bladveer DBN501/601
008	424026-2	VIBRATIEPLAAT BTW251 P
009	424030-1	Trillings Rubber Bhr240
010	654918-3	Aansluitunit DBN610
011	620P15-3	Controller DBN610
012	652069-6	Kruiskop Schroef M3X6
013	266490-9	Parker Ck 2X6Mm DDF483 A
014	620P87-8	Ledciruit DBN501/601
015	629A28-1	Veld DUX18
016	210231-5	Kogellager 625ZZ DBN601/610
017	519865-4	Anker DBN501/601 P
017-1	519935-9	Anker DBN501/601 A
018	210005-4	Kogellager 608Ddw A
019	620P97-5	Circuit schakel DBN610
020	911243-8	Schroef 5X25
021	1831D9-2	Motorhuis DBN610
021C10	263005-3	Rubber Pen 6 P
021C20	252359-3	Moer M5x7mm DBN610
021C30	252884-4	Moer M4x8mm DBN610
022	140W22-7	Schakelaar FN001G
023	232890-5	Bladveer DBN601/610
024	122G78-6	Tandwielset DBN601
025	141Y54-9	Motordrager DBN601/610
026	227B76-6	Tandwiel 11 DBN601/610
027	210168-6	Kogellager 6805Ddw Ls1019L
028	265995-6	Tapschroef 4X18 P
029	141Y62-0	Binnenhuis DBN610
030	911007-0	Kruiskopschroef 3X8
031	620P94-1	Circuit DBN501/601
032	422B84-4	Stootkussen DBN601/610
033	961006-2	Borgring S-10 EBH341L P
034	265995-6	Tapschroef 4X18 P
035	347C87-2	Sluitring 10 DBN501/601
036	162D46-9	Houderplaat DBN601/610
037	347C81-4	Tuimelaarplaat DBN501/601
038	256173-9	Pen 3.5
039	232885-8	Drukveer 4 DBN501/601

Partdrawing for DBN610ZJ - Brad tacker

Nr.	Part nr.	Name
040	327E10-5	Tuimelaar DBN601/610
041	327E09-0	Tuimelaaras DBN501/601
042	211391-6	Kogellager 6900LLU DBN501/601
043	4130V1-7	Afdekkap DBN501/601
044	8148N4-0	Label DBN610
045	8148N6-6	Label Serienr DBN610
046	922232-8	Inbusbout M5X20 A
047	327D23-0	Klepkap DBN900/901
048	213007-9	O-Ring 8 DRV250
049	243138-0	Hoofdklep DBN900/901
050	312H30-0	Kamerdeksl DBN601/610
051	213A79-0	Pasring X28 DBN601/610 P
052	4130U7-8	Pasring DBN601/610
053	137237-7	Slagpen DBN610
054	259093-6	Borgring S42 DBN601/610
055	253612-0	Sluitring 42 DBN601/610
056	422B85-2	Pakkingring DBN601/610
057	141Y59-9	Kamer DBN601/610
057C10	8076U1-0	Label veiligheid DBN601/10
058	213513-4	O-Ring 39 Hk1820 P
058-1	213A98-6	O-Ring 5 GS5000 P
059	327E07-4	Cilinder DBN601/610
060	422B83-6	Stootkussen DBN601/610
061	232886-6	Drukveer 9 DBN601/610
062	141Y61-2	Stelknop DBN610
063	213021-5	O-Ring 5
064	961017-7	Stopring E-3 A
065	313595-7	Centreerplaat DBN610
066	422B86-0	Werkstukbeschermer DBN620
067	951069-6	Borgpen 3X20Mm P
068	313573-7	Achtergeleider DBN610
069	313571-1	Slagpengeeider DBN610
070	162D45-1	Sluiting DBN601/610
071	4130U6-0	Afdekkap DBN610
072	922228-9	INBUSBOUT M5X18MM CK P
073	268225-4	Pen 5 Gf600
075	141Y52-3	Torsieveer DBN601/610
077	137241-6	Drukplaat DBN610
078	141Y51-5	Magazijnkap DBN610
078C10	8082B2-4	Label veiligheid DBN610
079	266130-9	Tapschroef 3X16 A
080	347C86-4	Nietrail DBN610
081	347C85-6	Eindplaat DBN601/610
082	4130V9-1	Magazijn DBN610
083	265911-8	Inbusbout M4X8 A