Partdrawing for 2012NB - Pagina 1

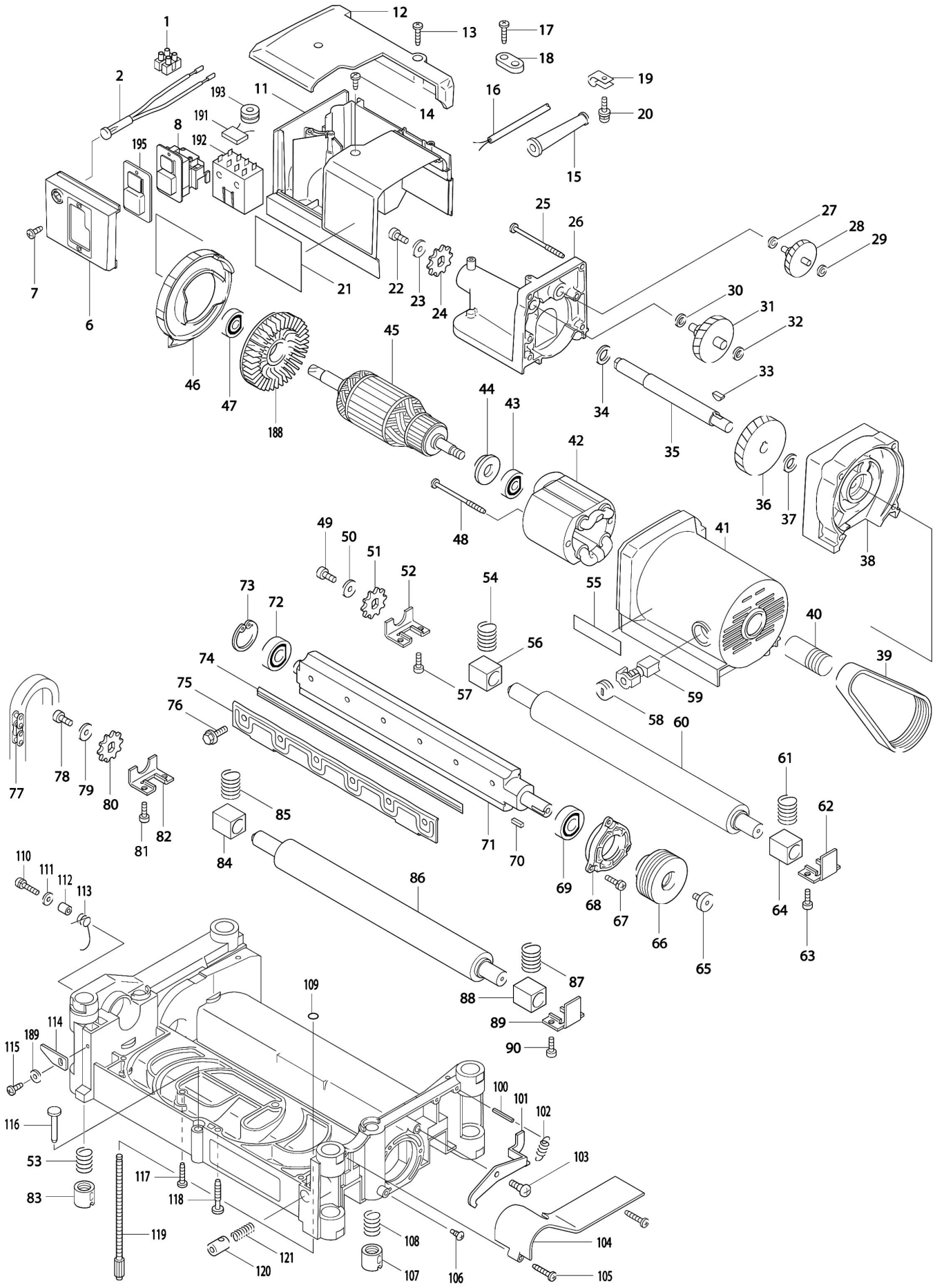

Partdrawing for 2012NB - Pagina 1

Nr.	Part nr.	Name
001	654561-8	Kroonsteen Lh1040F
002	631371-0	Indicatielamp 2012Nb
006	418416-9	Schakelpaneel 2012Nb
007	251991-0	SCHROEF PT4X12MM P
008	632519-7	Schakelunit 2012Nb
011	417041-3	Schakelkast 2012Nb
012	417038-2	Schakelkastdeksel 2012Nb
013	265995-6	Tapschroef 4X18 P
014	266026-4	Tapschroef M4X12Mm Ck A
015	682504-0	Kabeltule 10-85 A
015-1	682504-0	Kabeltule 10-85 A
016	695123-3	Netsnoer 2X1.50 4.0Mtr A
017	265995-6	Tapschroef 4X18 P
018	687124-5	Klemstrip 9555Nb/Bo3711 A
019	687042-7	Trekontlasting
020	911526-6	Schroef 4X16 A
021	851968-1	Naampaat 2012Nb*
022	922312-0	Inbusbout M6X12
023	267080-1	Sluitring 6 2012Nb
024	221525-3	Tandwiel 10 2012Nb
025	266059-9	Zelftappende Schroef Pt M5X75
026	151739-9	Tandwielhuis 2012Nb
026A	214014-5	Glijlager 6*
026B	214022-6	Glijlager 8 6905H *
026C	214156-5	Glijlager 14 2012Nb
026D	256041-6	Pen 6 2012Nb
027	253715-0	Sluitring 6
028	226134-3	Tandwielunit 8-50 2012Nb
029	253715-0	Sluitring 6
030	253215-0	Sluitring 8X14X0,5 Mm
031	226135-1	Tandwielunit 8-46 2012Nb
032	253215-0	Sluitring 8X14X0,5 Mm
033	254001-2	Inlegspie 4
034	253760-5	Sluitring 14 2012Nb
035	323923-8	Aandrijfas 2012Nb
036	226518-5	Tandwiel 47 2012Nb
037	253744-3	Sluitring 12
038	151738-1	Tandwielhuis 2012Nb
038A	214014-5	Glijlager 6*
038B	214022-6	Glijlager 8 6905H *
038C	214109-4	Glijlager 12 *
039	225083-1	V-Snaar 8-341 2012Nb
040	222155-3	V-Poelie 8-23,5 2012Nb
041	151737-3	Motorhuis 2012Nb
041A	643536-2	Koolborstelhouder A
042	526104-5	Veld 2012Nb

Partdrawing for 2012NB - Pagina 1

Nr.	Part nr.	Name
042A	654020-2	Statorveertje Cb5
042B	654502-4	Klembus 2Mm Tbv Stat.Veer
043	211066-7	Kogellager 6200Llb
044	681623-9	Isolatiering A
045	516813-4	Anker 2012Nb P
046	417033-2	Tussenplaat 2012Nb
047	211066-7	Kogellager 6200Llb
048	266059-9	Zelftappende Schroef Pt M5X75
049	922312-0	Inbusbout M6X12
050	267080-1	Sluitring 6 2012Nb
051	221525-3	Tandwiel 10 2012Nb
052	343844-8	Beschermkap 2012Nb
053	233016-2	Drukveer 15 2012Nb
054	231459-2	Drukveer 13 2012Nb
055	819064-1	Makita Label A
056	214251-1	Glijlager 17 2012Nb
057	922221-3	Inbusbout M5X16 A
058	643650-4	Koolborstelhouderdop A
059	194985-1	Koolborstel Set Cb-153 A
060	162216-6	Aandrijfrol 2012Nb
061	233392-4	Drukveer 13A 2012Nb
062	341685-6	Beschermkap 2012Nb
063	922221-3	Inbusbout M5X16 A
064	214251-1	Glijlager 17 2012Nb
065	265854-4	Inusbout M6X12 2012Nb
066	222154-5	V-Poelie 8-54 2012Nb
067	911526-6	Schroef 4X16 A
068	317259-5	Kogellagerhuis 2012Nb
069	211228-7	Kogellager 6202Llb A
070	254204-8	Inlegspie 4
071	323928-8	Beitelwals 2012Nb
072	211228-7	Kogellager 6202Llb A
073	962153-2	Borgring R-35 A
074	793346-8	HSS wisselbeitels 306mm
075	343682-8	Beitelklemplaat 2012Nb
076	251609-3	Flensbout M6X17
077	225520-5	Ketting 35-46 2012Nb
078	922312-0	Inbusbout M6X12
079	267080-1	Sluitring 6 2012Nb
080	221525-3	Tandwiel 10 2012Nb
081	922221-3	Inbusbout M5X16 A
082	343844-8	Beschermkap 2012Nb
083	252426-4	Moer M14 2012Nb
084	214251-1	Glijlager 17 2012Nb
085	231459-2	Drukveer 13 2012Nb
086	162216-6	Aandrijfrol 2012Nb

Partdrawing for 2012NB - Pagina 1

Nr.	Part nr.	Name
087	233392-4	Drukveer 13A 2012Nb
088	214251-1	Glijlager 17 2012Nb
089	341685-6	Beschermkap 2012Nb
090	922221-3	Inbusbout M5X16 A
091	226786-0	Tandwiel 15 2012Nb
092	253828-7	Sluitring 10 2012Nb
093	417034-0	As Montageblok 2012NB
094	266040-0	Tapschroef Ct 4X25 2704
095	323926-2	As 2012Nb
096	417034-0	As Montageblok 2012NB
097	266040-0	Tapschroef Ct 4X25 2704
098	253828-7	Sluitring 10 2012Nb
099	226786-0	Tandwiel 15 2012Nb
100	951122-8	Spanstift 4-28
101	344815-8	Blokkeerplaat 2012Nb
102	231793-0	Trekveer 5 2012Nb
103	251283-7	Kruiskopschroef M5 2012Nb
104	417035-8	Snaardeksel 2012Nb
105	266040-0	Tapschroef Ct 4X25 2704
106	251322-3	Schroef 5X12
107	252427-2	Moer M14L 2012Nb
108	233016-2	Drukveer 15 2012Nb
109	213009-5	O-Ring 4 2012Nb
110	911233-1	Kruiskopschroef 5X20
111	253194-2	Sluitring 5
112	257600-9	Bus 6 2012Nb
113	231588-1	Torsieveer 9 2012Nb
114	344068-9	Markeerpunt 2012Nb
115	266026-4	Tapschroef M4X12Mm Ck A
116	322229-1	Diepte Aanslag 2012Nb
117	266040-0	Tapschroef Ct 4X25 2704
118	266173-1	Tapschroef Pt 5X30 A
118-1	266553-1	Tapschroef 5X30 Ga9012C
119	265736-0	Diepte Instelb.M6X135 2012Nb
120	323927-0	Moer 2012Nb *
121	231226-5	Drukveer 11
122	256688-6	Pen 8 2012Nb
123	271296-2	Knop 45 2012Nb
124	272028-0	Handel 2012Nb
125	961012-7	Stopring E-6 A
126	951122-8	Spanstift 4-28
127	911225-0	Schroef 5X16 JR3051T P
128	317760-0	Handelplaat 2012Nb
129	417032-4	Tussenplaat 2012Nb
130	816358-5	Schaalverdeling 2012Nb
131	266240-2	Inbusbout M10X25 2012Nb

Partdrawing for 2012NB - Pagina 1

Nr.	Part nr.	Name
132	153781-6	Bovendeksel 2012NB P
132A	816359-3	Indicatielabel 2012Nb*
132B	817737-0	Waarschuwingslabel 2012Nb*
133	417036-6	Gereedschapbakhouder 2012Nb
134	165379-7	Spaangeleider 2012Nb
135	417036-6	Gereedschapbakhouder 2012Nb
136	265716-6	Vastzetschroef M5X10
137	265995-6	Tapschroef 4X18 P
138	265995-6	Tapschroef 4X18 P
139	344816-6	Geleideplaat 2012Nb
140	266026-4	Tapschroef M4X12Mm Ck A
141	344819-0	Montageplaat 2012Nb
142	911526-6	Schroef 4X16 A
143	417040-5	Zijdeksel 2012Nb
144	344820-5	Verstevigingsboom 2012Nb
145	922323-5	Inbusbout M6X16 2012Nb
146	251217-0	Schroef M8 2012Nb
147	253932-2	Veerring 10
148	911109-2	Schroef 4X8
149	344818-2	Arm 2012Nb
150	344817-4	Onderplaat 2012Nb
151	266240-2	Inbusbout M10X25 2012Nb
152	266213-5	Zeskantbout M5X12 5621Rd *
153	323925-4	Schroef L 2012Nb
154	331562-0	Pilaar 20 2012Nb
155	317763-4	Ondertafel 2012Nb
156	323924-6	Schroef R 2012Nb
157	151886-6	Zijdeksel 2012Nb P
157A	816354-3	Schaalverdeling 2012Nb
158	911526-6	Schroef 4X16 A
159	232195-3	Bladveer 2012Nb
160	266026-4	Tapschroef M4X12Mm Ck A
161	211088-7	Kogellager 6000Ddw P
162	285698-6	Lagerborging 33 2012Nb
163	266026-4	Tapschroef M4X12Mm Ck A
164	268075-7	Pin 4 2012NB
165	252164-8	Moer M10X17 2012Nb
166	226791-7	Tandwiel 15 2012Nb
167	317260-0	Tandwielplaat 2012Nb
168	216041-8	Stalen Kogel 5.6 A
169	931403-6	Zeskantmoer M8 Vz Plat A
170	265550-4	Zeskant Bout 5X20 LF1000 A
171	265846-3	Inbusbout M8X16 2012Nb
172	417030-8	Tandwielkap 2012Nb
173	266026-4	Tapschroef M4X12Mm Ck A
174	211088-7	Kogellager 6000Ddw P

Partdrawing for 2012NB - Pagina 1

Nr.	Part nr.	Name
175	285698-6	Lagerborging 33 2012Nb
176	266026-4	Tapschroef M4X12Mm Ck A
177	268075-7	Pin 4 2012NB
178	252164-8	Moer M10X17 2012Nb
179	226791-7	Tandwiel 15 2012Nb
180	317260-0	Tandwielplaat 2012Nb
181	216041-8	Stalen Kogel 5.6 A
182	931403-6	Zeskantmoer M8 Vz Plat A
183	265550-4	Zeskant Bout 5X20 LF1000 A
184	265846-3	Inbusbout M8X16 2012Nb
185	417030-8	Tandwielkap 2012Nb
186	266026-4	Tapschroef M4X12Mm Ck A
187	153731-1	Frame 2012Nb
187A	817283-3	Waarschuwingslabel Ls1013
188	240003-4	Waaier 80mm M2402 #
189	941051-3	Sluitring M4
191	645267-9	Condensator M8701 0,22Uf A
192	638897-3	Relais 2012Nb A
193	688106-0	Line Filter 2012Nb
194	282017-7	Ketting 2012Nb
195	414301-4	Stofkap 2012Nb*

Partdrawing for 2012NB - Pagina 2

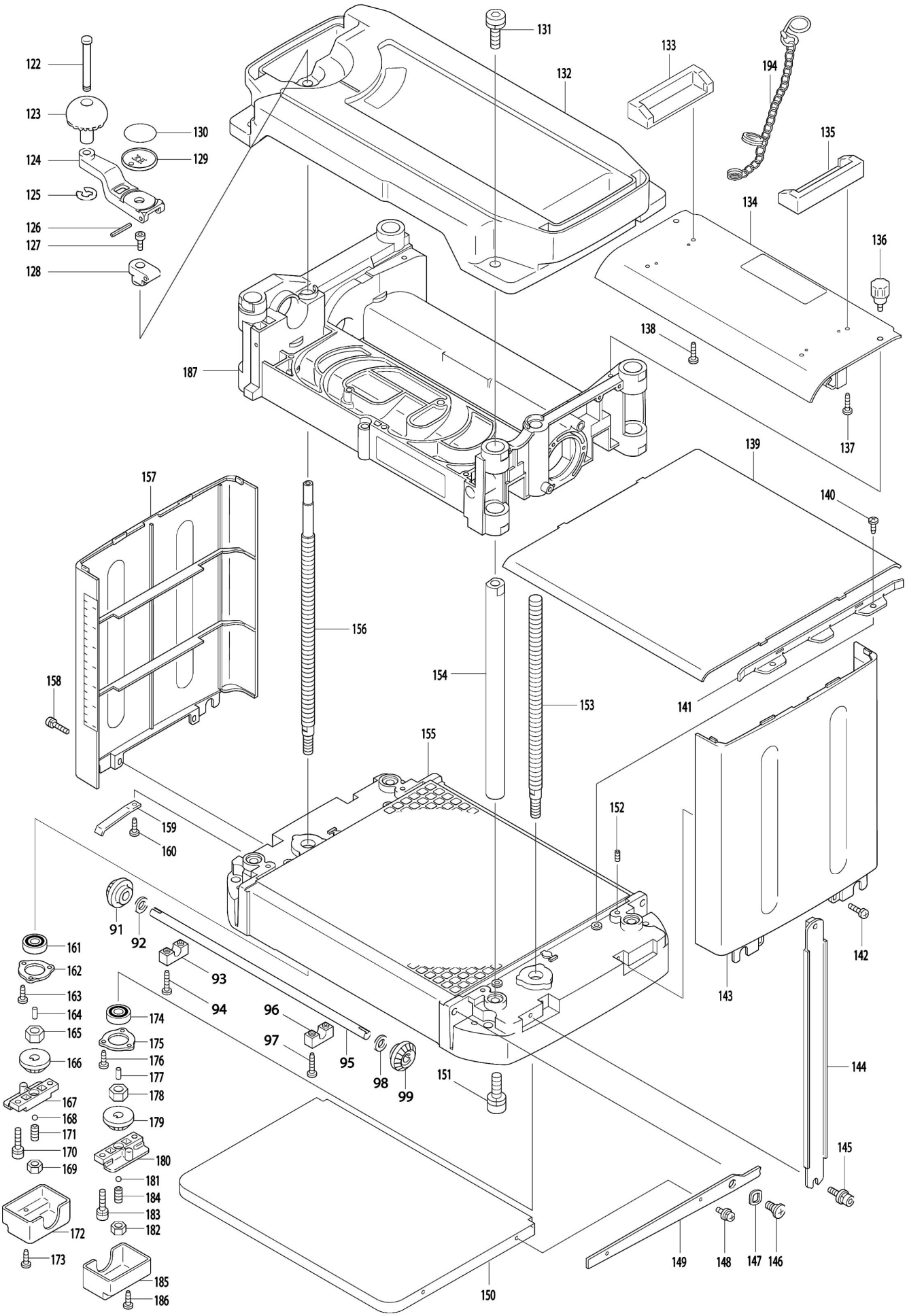

Partdrawing for 2012NB - Pagina 2

Nr.	Part nr.	Name
001	654561-8	Kroonsteen Lh1040F
002	631371-0	Indicatielamp 2012Nb
006	418416-9	Schakelpaneel 2012Nb
007	251991-0	SCHROEF PT4X12MM P
008	632519-7	Schakelunit 2012Nb
011	417041-3	Schakelkast 2012Nb
012	417038-2	Schakelkastdeksel 2012Nb
013	265995-6	Tapschroef 4X18 P
014	266026-4	Tapschroef M4X12Mm Ck A
015	682504-0	Kabeltule 10-85 A
015-1	682504-0	Kabeltule 10-85 A
016	695123-3	Netsnoer 2X1.50 4.0Mtr A
017	265995-6	Tapschroef 4X18 P
018	687124-5	Klemstrip 9555Nb/Bo3711 A
019	687042-7	Trekontlasting
020	911526-6	Schroef 4X16 A
021	851968-1	Naampaat 2012Nb*
022	922312-0	Inbusbout M6X12
023	267080-1	Sluitring 6 2012Nb
024	221525-3	Tandwiel 10 2012Nb
025	266059-9	Zelftappende Schroef Pt M5X75
026	151739-9	Tandwielhuis 2012Nb
026A	214014-5	Glijlager 6*
026B	214022-6	Glijlager 8 6905H *
026C	214156-5	Glijlager 14 2012Nb
026D	256041-6	Pen 6 2012Nb
027	253715-0	Sluitring 6
028	226134-3	Tandwielunit 8-50 2012Nb
029	253715-0	Sluitring 6
030	253215-0	Sluitring 8X14X0,5 Mm
031	226135-1	Tandwielunit 8-46 2012Nb
032	253215-0	Sluitring 8X14X0,5 Mm
033	254001-2	Inlegspie 4
034	253760-5	Sluitring 14 2012Nb
035	323923-8	Aandrijfas 2012Nb
036	226518-5	Tandwiel 47 2012Nb
037	253744-3	Sluitring 12
038	151738-1	Tandwielhuis 2012Nb
038A	214014-5	Glijlager 6*
038B	214022-6	Glijlager 8 6905H *
038C	214109-4	Glijlager 12 *
039	225083-1	V-Snaar 8-341 2012Nb
040	222155-3	V-Poelie 8-23,5 2012Nb
041	151737-3	Motorhuis 2012Nb
041A	643536-2	Koolborstelhouder A
042	526104-5	Veld 2012Nb

Partdrawing for 2012NB - Pagina 2

Nr.	Part nr.	Name
042A	654020-2	Statorveertje Cb5
042B	654502-4	Klembus 2Mm Tbv Stat.Veer
043	211066-7	Kogellager 6200Llb
044	681623-9	Isolatiering A
045	516813-4	Anker 2012Nb P
046	417033-2	Tussenplaat 2012Nb
047	211066-7	Kogellager 6200Llb
048	266059-9	Zelftappende Schroef Pt M5X75
049	922312-0	Inbusbout M6X12
050	267080-1	Sluitring 6 2012Nb
051	221525-3	Tandwiel 10 2012Nb
052	343844-8	Beschermkap 2012Nb
053	233016-2	Drukveer 15 2012Nb
054	231459-2	Drukveer 13 2012Nb
055	819064-1	Makita Label A
056	214251-1	Glijlager 17 2012Nb
057	922221-3	Inbusbout M5X16 A
058	643650-4	Koolborstelhouderdop A
059	194985-1	Koolborstel Set Cb-153 A
060	162216-6	Aandrijfrol 2012Nb
061	233392-4	Drukveer 13A 2012Nb
062	341685-6	Beschermkap 2012Nb
063	922221-3	Inbusbout M5X16 A
064	214251-1	Glijlager 17 2012Nb
065	265854-4	Inusbout M6X12 2012Nb
066	222154-5	V-Poelie 8-54 2012Nb
067	911526-6	Schroef 4X16 A
068	317259-5	Kogellagerhuis 2012Nb
069	211228-7	Kogellager 6202Llb A
070	254204-8	Inlegspie 4
071	323928-8	Beitelwals 2012Nb
072	211228-7	Kogellager 6202Llb A
073	962153-2	Borgring R-35 A
074	793346-8	HSS wisselbeitels 306mm
075	343682-8	Beitelklemplaat 2012Nb
076	251609-3	Flensbout M6X17
077	225520-5	Ketting 35-46 2012Nb
078	922312-0	Inbusbout M6X12
079	267080-1	Sluitring 6 2012Nb
080	221525-3	Tandwiel 10 2012Nb
081	922221-3	Inbusbout M5X16 A
082	343844-8	Beschermkap 2012Nb
083	252426-4	Moer M14 2012Nb
084	214251-1	Glijlager 17 2012Nb
085	231459-2	Drukveer 13 2012Nb
086	162216-6	Aandrijfrol 2012Nb

Partdrawing for 2012NB - Pagina 2

Nr.	Part nr.	Name
087	233392-4	Drukveer 13A 2012Nb
088	214251-1	Glijlager 17 2012Nb
089	341685-6	Beschermkap 2012Nb
090	922221-3	Inbusbout M5X16 A
091	226786-0	Tandwiel 15 2012Nb
092	253828-7	Sluitring 10 2012Nb
093	417034-0	As Montageblok 2012NB
094	266040-0	Tapschroef Ct 4X25 2704
095	323926-2	As 2012Nb
096	417034-0	As Montageblok 2012NB
097	266040-0	Tapschroef Ct 4X25 2704
098	253828-7	Sluitring 10 2012Nb
099	226786-0	Tandwiel 15 2012Nb
100	951122-8	Spanstift 4-28
101	344815-8	Blokkeerplaat 2012Nb
102	231793-0	Trekveer 5 2012Nb
103	251283-7	Kruiskopschroef M5 2012Nb
104	417035-8	Snaardeksel 2012Nb
105	266040-0	Tapschroef Ct 4X25 2704
106	251322-3	Schroef 5X12
107	252427-2	Moer M14L 2012Nb
108	233016-2	Drukveer 15 2012Nb
109	213009-5	O-Ring 4 2012Nb
110	911233-1	Kruiskopschroef 5X20
111	253194-2	Sluitring 5
112	257600-9	Bus 6 2012Nb
113	231588-1	Torsieveer 9 2012Nb
114	344068-9	Markeerpunt 2012Nb
115	266026-4	Tapschroef M4X12Mm Ck A
116	322229-1	Diepte Aanslag 2012Nb
117	266040-0	Tapschroef Ct 4X25 2704
118	266173-1	Tapschroef Pt 5X30 A
118-1	266553-1	Tapschroef 5X30 Ga9012C
119	265736-0	Diepte Instelb.M6X135 2012Nb
120	323927-0	Moer 2012Nb *
121	231226-5	Drukveer 11
122	256688-6	Pen 8 2012Nb
123	271296-2	Knop 45 2012Nb
124	272028-0	Handel 2012Nb
125	961012-7	Stopring E-6 A
126	951122-8	Spanstift 4-28
127	911225-0	Schroef 5X16 JR3051T P
128	317760-0	Handelplaat 2012Nb
129	417032-4	Tussenplaat 2012Nb
130	816358-5	Schaalverdeling 2012Nb
131	266240-2	Inbusbout M10X25 2012Nb

Partdrawing for 2012NB - Pagina 2

Nr.	Part nr.	Name
132	153781-6	Bovendeksel 2012NB P
132A	816359-3	Indicatielabel 2012Nb*
132B	817737-0	Waarschuwingslabel 2012Nb*
133	417036-6	Gereedschapbakhouder 2012Nb
134	165379-7	Spaangeleider 2012Nb
135	417036-6	Gereedschapbakhouder 2012Nb
136	265716-6	Vastzetschroef M5X10
137	265995-6	Tapschroef 4X18 P
138	265995-6	Tapschroef 4X18 P
139	344816-6	Geleideplaat 2012Nb
140	266026-4	Tapschroef M4X12Mm Ck A
141	344819-0	Montageplaat 2012Nb
142	911526-6	Schroef 4X16 A
143	417040-5	Zijdeksel 2012Nb
144	344820-5	Verstevigingsboom 2012Nb
145	922323-5	Inbusbout M6X16 2012Nb
146	251217-0	Schroef M8 2012Nb
147	253932-2	Veerring 10
148	911109-2	Schroef 4X8
149	344818-2	Arm 2012Nb
150	344817-4	Onderplaat 2012Nb
151	266240-2	Inbusbout M10X25 2012Nb
152	266213-5	Zeskantbout M5X12 5621Rd *
153	323925-4	Schroef L 2012Nb
154	331562-0	Pilaar 20 2012Nb
155	317763-4	Ondertafel 2012Nb
156	323924-6	Schroef R 2012Nb
157	151886-6	Zijdeksel 2012Nb P
157A	816354-3	Schaalverdeling 2012Nb
158	911526-6	Schroef 4X16 A
159	232195-3	Bladveer 2012Nb
160	266026-4	Tapschroef M4X12Mm Ck A
161	211088-7	Kogellager 6000Ddw P
162	285698-6	Lagerborging 33 2012Nb
163	266026-4	Tapschroef M4X12Mm Ck A
164	268075-7	Pin 4 2012NB
165	252164-8	Moer M10X17 2012Nb
166	226791-7	Tandwiel 15 2012Nb
167	317260-0	Tandwielplaat 2012Nb
168	216041-8	Stalen Kogel 5.6 A
169	931403-6	Zeskantmoer M8 Vz Plat A
170	265550-4	Zeskant Bout 5X20 LF1000 A
171	265846-3	Inbusbout M8X16 2012Nb
172	417030-8	Tandwielkap 2012Nb
173	266026-4	Tapschroef M4X12Mm Ck A
174	211088-7	Kogellager 6000Ddw P

Partdrawing for 2012NB - Pagina 2

Nr.	Part nr.	Name
175	285698-6	Lagerborging 33 2012Nb
176	266026-4	Tapschroef M4X12Mm Ck A
177	268075-7	Pin 4 2012NB
178	252164-8	Moer M10X17 2012Nb
179	226791-7	Tandwiel 15 2012Nb
180	317260-0	Tandwielplaat 2012Nb
181	216041-8	Stalen Kogel 5.6 A
182	931403-6	Zeskantmoer M8 Vz Plat A
183	265550-4	Zeskant Bout 5X20 LF1000 A
184	265846-3	Inbusbout M8X16 2012Nb
185	417030-8	Tandwielkap 2012Nb
186	266026-4	Tapschroef M4X12Mm Ck A
187	153731-1	Frame 2012Nb
187A	817283-3	Waarschuwingslabel Ls1013
188	240003-4	Waaier 80mm M2402 #
189	941051-3	Sluitring M4
191	645267-9	Condensator M8701 0,22Uf A
192	638897-3	Relais 2012Nb A
193	688106-0	Line Filter 2012Nb
194	282017-7	Ketting 2012Nb
195	414301-4	Stofkap 2012Nb*