Partdrawing for DDA351ZJ - Pagina 1

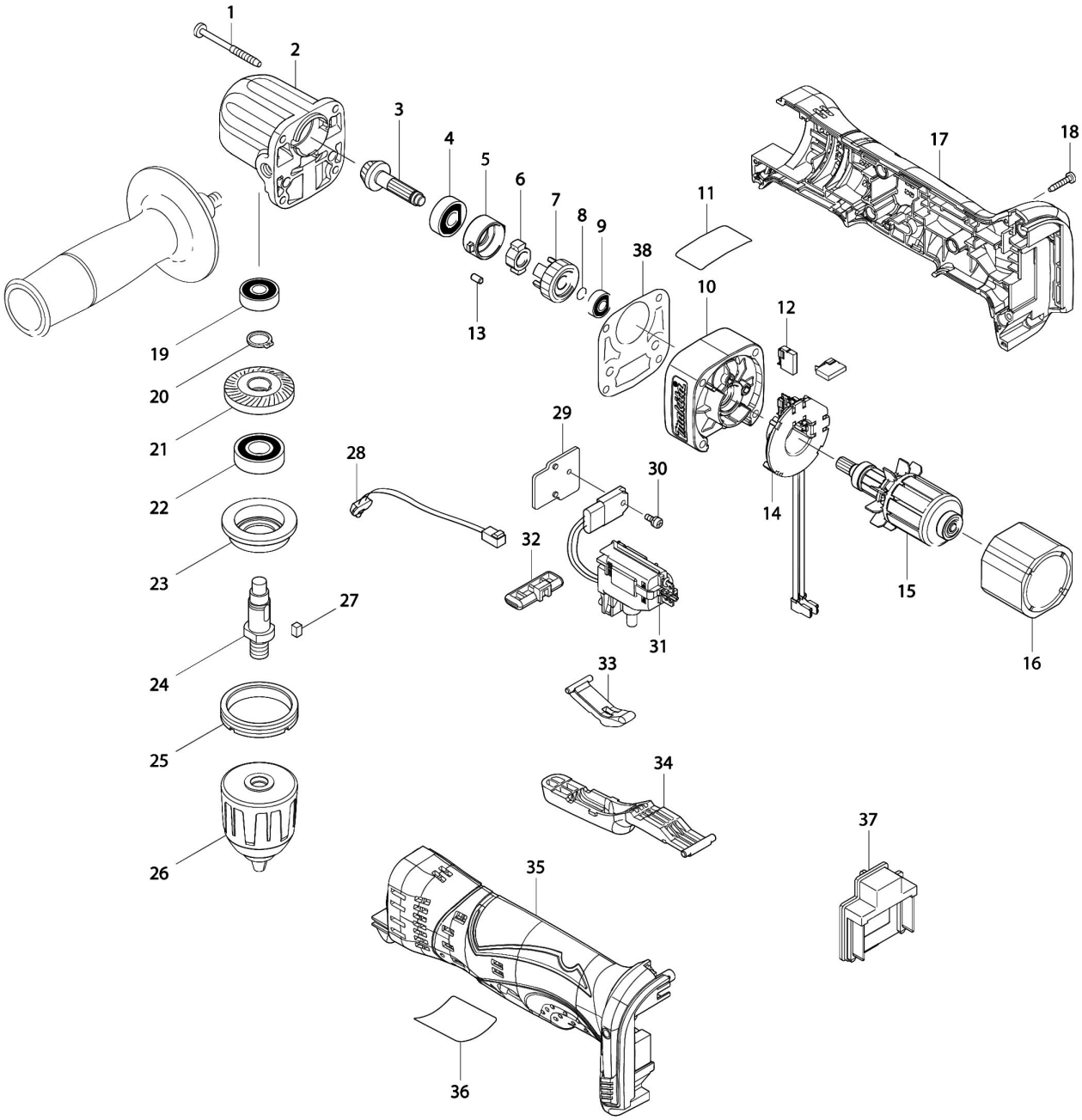

Partdrawing for DDA351ZJ - Pagina 1

Nr.	Part nr.	Name
001	266069-6	Tapschroef 4X45 P
002	317634-5	Tandwielhuis Da3011F
003	227538-2	Tandwiel 9 Bda341
004	210046-0	Kogellager 608Zz A
005	324930-4	Blokkeerring Bda341
006	331647-2	Borgschijf Bda341
007	227221-1	Tandwiel 29 Bda341
008	231956-8	Veerring 6
009	210026-6	Kogellager 696ZZ A
010	450607-6	Tandwielhuisdeksel Bda341
012	196855-0	Koolborstel Set Cb-448 A
013	268100-4	Pin 3,5 Bda341
014	539202-6	Koolborstelhouder Bda351 A
015	619234-0	Anker Bda351
016	638613-3	Magneet Houder Bdf444/454
017	187130-5	Motorhuisset BDA350/51 P
018	266130-9	Tapschroef 3X16 A
019	210046-0	Kogellager 608Zz A
020	961052-5	Borgring S-12
021	227537-4	Tandwiel 26 Bda341
022	211131-2	Kogellager 6001DW P
023	317633-7	Lagerhuis Da3011F
024	324329-3	As Da3011F
025	285842-5	Lager Borgring 36-43 Da3010/11
026	766005-7	Boorkop snelspan 1-10mm
027	254201-4	Inlegspie 4
028	631814-2	Licht-Circuit Bda341
029	689098-6	Koelplaat Dda341/51
030	652066-2	Schroef M3X9 A
031	632B90-3	Schakelaar Dda351 A
032	450610-7	F/R Schakelknp Bda341*
033	450609-2	Hefboom DDA351
034	450608-4	Schakelknop Bda341
035	187130-5	Motorhuisset BDA350/51 P
037	644808-8	Aansluitunit BHR241 (3 Cont)
038	418036-9	Pakking Da3010/11F