Partdrawing for KP0800K - Pagina 1

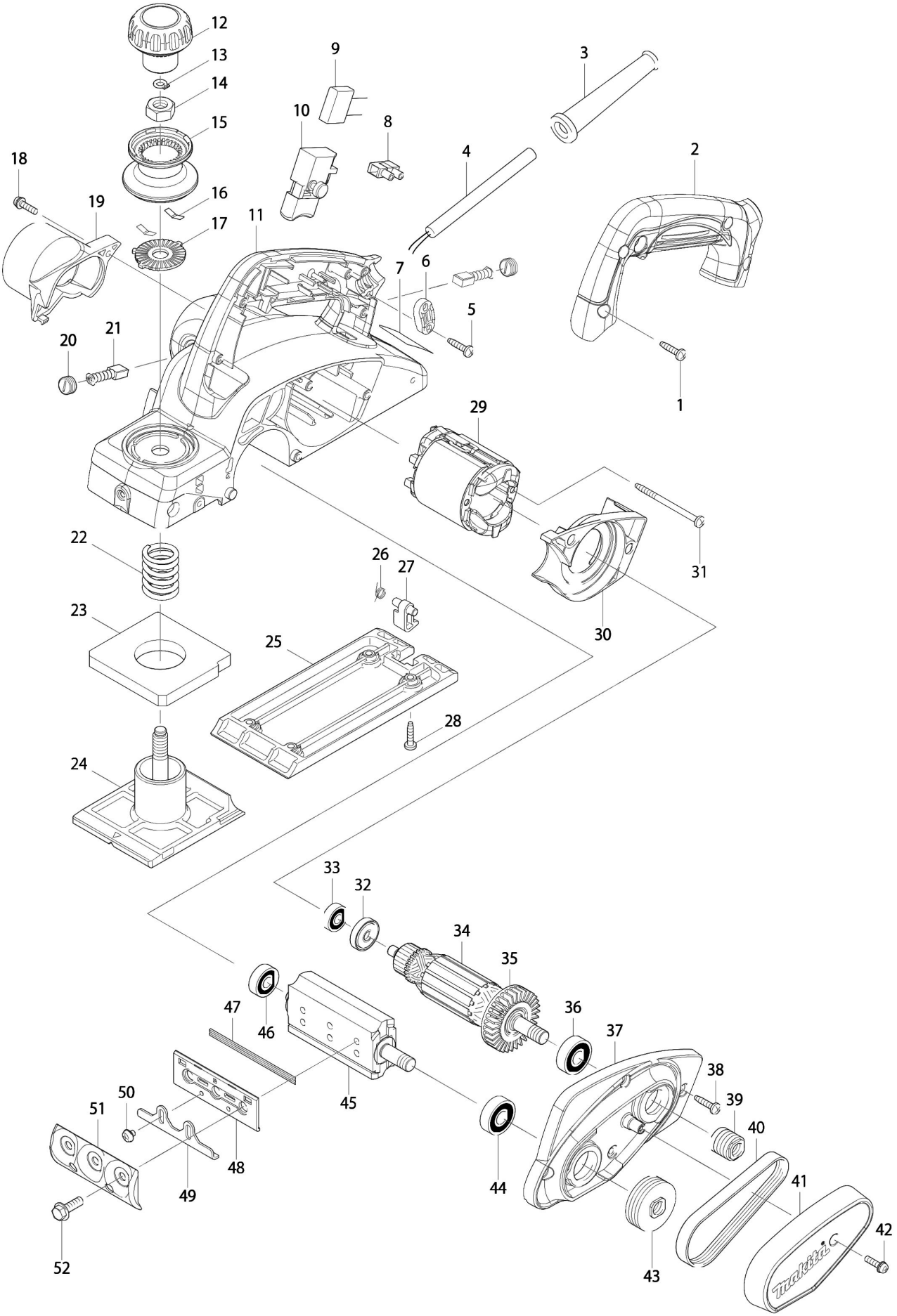

Partdrawing for KP0800K - Pagina 1

Nr.	Part nr.	Name
001	265B67-9	Tapschr 4x18mm DGA520 A
002	451314-4	Handgreepdeksel *
003	682502-4	Kabeltule 8-85 A
004	665383-1	Netsnoer 2X1.00 2.2Mtr A
005	265B67-9	Tapschr 4x18mm DGA520 A
006	687124-5	Klemstrip 9555Nb/Bo3711 A
007	867138-2	Naamplaat Kp0800 *
008	654475-1	Kroonsteen Bo4553-Bo4554 A
009	645267-9	Condensator M8701 0,22Uf A
010	650237-5	Schakelaar Kp0800
011	140197-4	Motorframe Kp0800
011AC10	643455-2	Koolborstelhouder TW0350 P
011BC10	643858-0	Koolborstelhouder DS4011 A
012	451328-3	Afdekkap Voor Knop Kp0800
013	961004-6	Borgring S-8
014	264028-4	Moer M10 Kp0800
015	451324-1	Afdekkap Voor Knop Kp0800
016	232185-6	Bladveer
017	346110-2	Nokkenplaat Kp0800
018	911526-6	Schroef 4X16 A
019	451329-1	Stofafzuigadapter schaaf
020	643550-8	Koolborstelhouderdop
021	191940-4	Koolborstel Set Cb-411 P
022	231004-3	Drukveer 18
023	421007-7	Rubberen Pakking 1900B
024	319010-9	Voorzool Kp0800 A
025	319009-4	Voetzool Kp0800/Bkp180 A
026	231698-4	Torsieveer 7 Kp0810/C
027	451392-4	Voet Kp0800
028	265B67-9	Tapschr 4x18mm DGA520 A
029	593718-5	Veld AssY Kp0800 220-240V
029C10	654100-4	Statorveer
029C20	654501-6	Klembus 1,25Mm Tbv Stat.Veer P
030	451327-5	Opvulplaat Kp0800
031	266052-3	Tapschroef Pt4X60
032	681652-2	Isolatiering Jr180D
033	211021-9	Kogellager 607Llb A
034	515793-1	Anker AssY Kp0800 220V
035	240052-1	Waaier 46 Bjr240
036	211088-7	Kogellager 6000Ddw P
037	140201-9	Zijsteun Kp0800
037C10	263002-9	Rubber Pen 4 6413 A
038	265B67-9	Tapschr 4x18mm DGA520 A
039	222163-4	V-Snaarschijf 4-20L Kp0800
040	225071-8	V-Snaar 4-241 1900B 1901/2 A
041	451326-7	Beschermkap Kp0800

Partdrawing for KP0800K - Pagina 1

Nr.	Part nr.	Name
042	911526-6	Schroef 4X16 A
043	222164-2	V-Snaarschijf 4-37L Kp0800
044	211088-7	Kogellager 6000Ddw P
045	161061-6	Beitelwals 1900B
046	210223-4	Kogellager 608ZZ P
047	D-07945	HM wisselbeitels 82mm
048	A-86175	Wisselbeitelhouder 82mm
049	347027-2	Instelplaat 1100 A
050	265132-2	Schroef M4X5 Kp0800 A
051	187679-5	Beitelklemplaatset 2Stk 1900 A
052	251609-3	Flensbout M6X17