Partdrawing for UT001GL1NL1 - Menger

Model No.UT001G CORDLESS MIXER

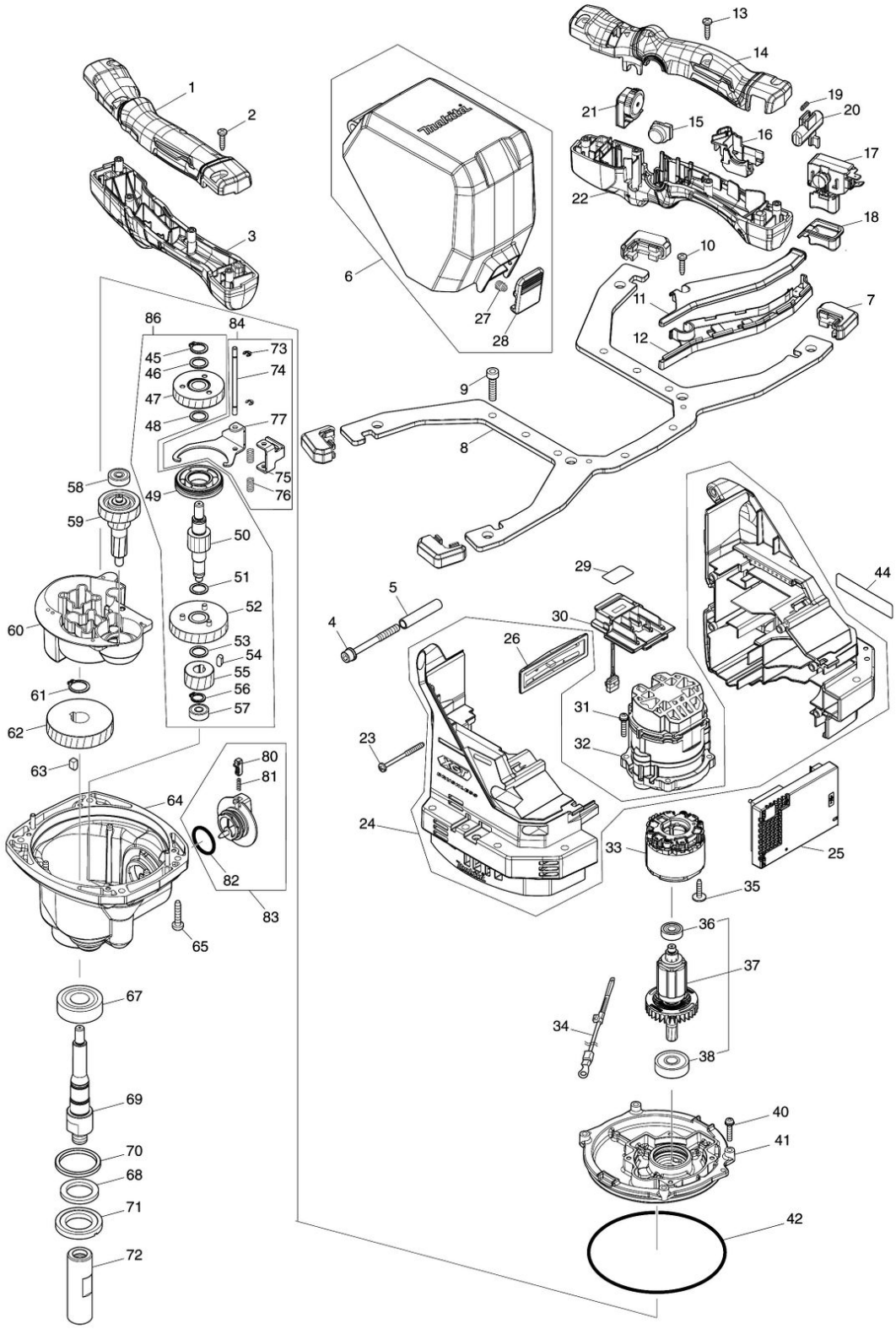

Partdrawing for UT001GL1NL1 - Menger

Nr.	Part nr.	Name
001	183X11-5	Handgreep LI UT001
002	265B67-9	Tapschr 4x18mm DGA520 A
003	183X11-5	Handgreep LI UT001
004	922383-7	Inbusschr. M6x60mm UT001/002G
005	257885-7	Bus 6mm UT001/002G
006	1911R6-2	Accu beschermkap UT001G, UT002G
007	422906-6	Handgreepkap UT001/002G
008	347A13-9	Handgreep UT001/002G
009	922342-1	Inbusbout M6X25 P
010	265B67-9	Tapschr 4x18mm DGA520 A
011	413J45-3	Handgreepkap UT001/002G
012	413J46-1	Houder UT001/002G
013	265B67-9	Tapschr 4x18mm DGA520 A
014	183X10-7	Handgreep Li UT001/002G
015	458819-5	Schakelafdekkap DUT130/VL001
016	413J58-4	Schakelaarpasplaat UT001/002G
017	650035-7	Schakelaar C3JW UT001/002G
018	458816-1	Schakelafdekkap DUT130
019	231433-0	Drukveer 4Mm
020	412551-5	Paniekschakelaar DPB183/184 P
020-1	4137J5-7	Paniekschakelaar DPB183/184 A
021	620E29-6	Circuitknop HR006G
022	183X10-7	Handgreep Li UT001/002G
023	266467-4	Tapschroef 4X50mm A
024	183X09-2	Behuizing UT001G
024A	183X13-1	Behuizing UT001/002G A
024BC30	8015N5-9	Label M12_14 UT001G
024C10	263005-3	Rubber Pen 6 P
024C20	8032A7-2	Label XGT LS003G
025	620K02-2	Controller UT001/002G
026	413J49-5	Makita logo UT001/002G P
027	232676-7	Drukveer 7 GA70/9070
028	413J53-4	Sluiting UT001G
029	8584E0-1	Label serienr. UT001G
030	632P49-4	Aansluitunit TD001G P
030-1	632W77-1	Aansluitunit VC013GL A
031	911138-5	Schroef 4X20 A
032	413J44-5	Motorhuis UT001/002G
033	629B88-9	Veld UT001/002G
034	638A44-2	Draadboom UT001G
035	265620-9	Met.schr. 4x18mm DUC355
036	211022-7	Kogellager 607Llb P
037	519789-4	Anker UT001/002G
038	211087-9	Kogellager 6200Dw P
040	911138-5	Schroef 4X20 A
041	136830-4	Motorsteun UT001/002G

Partdrawing for UT001GL1NL1 - Menger

Nr.	Part nr.	Name
041C10	213406-5	O-Ring 30
042	213A27-9	O-ring 115mm UT001/002G
044	8584D8-8	Naamplaat UT001G
045	961052-5	Borgring S-12
046	267104-3	Sluitring 12 Bhr240/241
047	141K49-8	Tandwiel 42 cpl UT001/002G
048	267104-3	Sluitring 12 Bhr240/241
049	313437-5	Schakelring UT001/002G
050	327A22-4	As UT001/002G
051	267104-3	Sluitring 12 Bhr240/241
052	141K50-3	Tandwiel 49 cpl UT001/002G
053	267104-3	Sluitring 12 Bhr240/241
054	254239-9	Inlegspie 4 Hr4013C
055	227984-9	Tandwiel 13 UT001/002G
056	961006-2	Borgring S-10 EBH341L P
057	210137-7	Kogellager 606Zz A
058	211016-2	Kogellager 626Llb A
059	141N61-6	Tandwiel 10-16 cpl UT001/002G
060	413J48-7	Tandwieldeksel UT001/002G
061	961056-7	Borgring S-16
062	227985-7	Tandwiel 34 UT001/002G
063	254211-1	Inlegspie 5
064	136891-4	Tandwielhuis UT001/2G A
064C10	213507-9	O-Ring 40
065	266459-3	Tapschroef Pf 5X25 P
067	211278-2	Kogellager 6203
068	422905-8	Viltring 24 UT001/002G
069	327A23-2	Aandrijfas UT001/002G
070	257884-9	Ring 33 UT001/002G
071	285821-3	Lagerborging 22-41 Sr2600
072	327B34-3	Ashouder 1/2-M12 UT001G A
072A	327B35-1	Adapter 1/2XM14 Inw DUT130 P
073	961017-7	Stopring E-3 A
074	256A24-2	Pin 4mm UT001G
075	347A11-3	Wisselplaat A UT001G
076	234218-3	Drukveer 5mm UT001G
077	347A12-1	Wisselplaat B UT001G
080	161568-2	Blokkeerknop Compleet Hr166D
081	232344-2	Drukveer 3 Hr166D
082	213370-0	O-Ring 22mm voor krachtdop
083	136822-3	Schakelhendel assy UT001/002G
084	136821-5	Schakelplaat assy UT001/002G
086	136892-2	Tandwielset UT001G