Partdrawing for 9032 - Stripschuurmachine

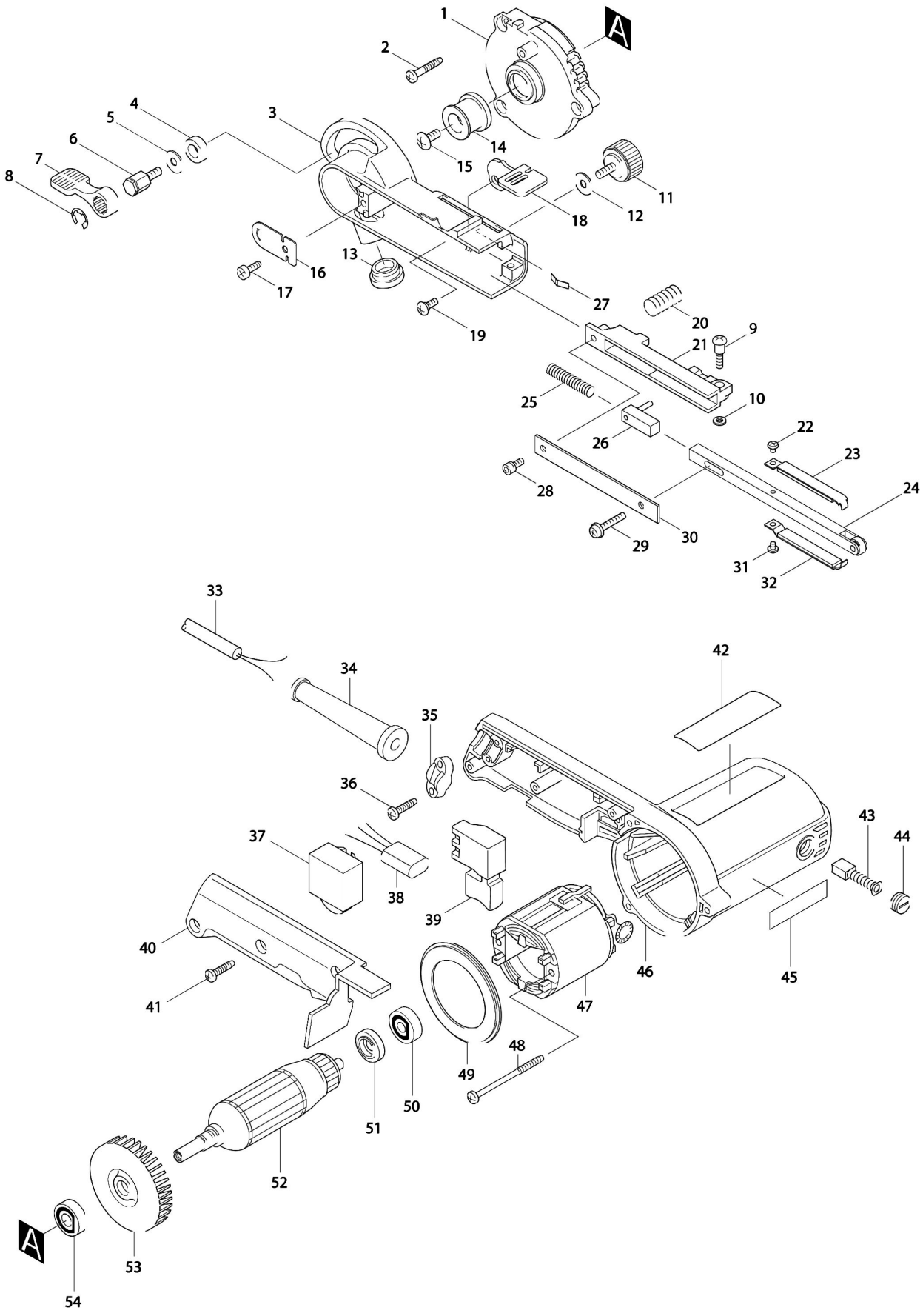

Partdrawing for 9032 - Stripschuurmachine

Nr.	Part nr.	Name
001	317523-4	Lagerschild 9032
002	265999-8	Tapschroef 4X25 P
003	153308-2	Schuurhuis 9032
004	257249-5	Afstandbus 9Mm 9032
005	253807-5	Sluitring 5x3,5mm
006	265494-8	Zeskantbout M5X13 9032
007	272229-0	Blokkeerhandel
008	259054-6	Stopring E-8 P
009	265090-2	Schroef M4X20 9032
010	941052-1	Sluitring M4
011	265751-4	Knopschroef M5X10 9032
012	253807-5	Sluitring 5x3,5mm
013	421198-4	Dop 9032/4191D
014	317522-6	Aandrijfrol 9032
015	265092-8	Kruiskop Schroef M5X12 9032
016	345196-3	Beschermplaat 9032
017	266026-4	Tapschroef M4X12Mm Ck A
018	345197-1	Blokkeerhandel 9032
019	265028-7	Kruiskop Schroef M4X11 A
020	233333-0	Drukveer 10Mm 9032
021	317525-0	Arm Houder 9032
022	265040-7	Kruiskop Schroef M3X4 9032
023A	153313-9	Glijplaat 6Mm 9032
023B	153314-7	Glijplaat 9Mm 9032
023C	153315-5	Glijplaat 13Mm 9032
024A	125157-7	Schuurarm 6mm
024B	125158-5	Schuurarm 9mm
024C	125159-3	Schuurarm 13mm
024D	211045-5	Kogellager 623Zz (6Mm Arm)
024E	210209-8	Kogellag. 694Llu (9-13Mm Arm)A
025	233332-2	Drukveer 6Mm 9032
026	153312-1	Arm Spanner Compl 9032
027	232185-6	Bladveer
028	922112-8	Inbusbout M4X10 Bpt350 A
029	911138-5	Schroef 4X20 A
030	345195-5	Arm Afdekplaat 9032
031	265040-7	Kruiskop Schroef M3X4 9032
032A	153313-9	Glijplaat 6Mm 9032
032B	153314-7	Glijplaat 9Mm 9032
032C	153315-5	Glijplaat 13Mm 9032
033	665383-1	Netsnoer 2X1.00 2.2Mtr A
034	682502-4	Kabeltule 8-85 A
035	687124-5	Klemstrip 9555Nb/Bo3711 A
036	265995-6	Tapschroef 4X18 P
037	631677-6	Toerenregeling 9031/32 A
038	645267-9	Condensator M8701 0,22Uf A

Partdrawing for 9032 - Stripschuurmachine

Nr.	Part nr.	Name
039	651263-7	Schakelaar Sw134
040	415635-8	Handgreepdeksel 9031/32
041	265995-6	Tapschroef 4X18 P
042	853483-1	Naamplaat 9032*
043	191940-4	Koolborstel Set Cb-411 P
044	643550-8	Koolborstelhouderdop
045	819063-3	Label Makita
046	159747-4	Motorhuis Compl. 9031/32
046A	643932-4	Koolborstelhouder 6X9Mm *
047	599115-3	Veld Cpl. 240V 9032 A
047A	654100-4	Statorveer
047B	654501-6	Klembus 1,25Mm Tbv Stat.Veer P
048	266052-3	Tapschroef Pt4X60
049	415634-0	Tussenplaat 9031/32
050	210045-2	Kogellager 627DDW P
051	681614-0	Isolatiering
052	517389-4	Anker Compl 230-240V 9032
053	241884-9	Waaier 60 9031/32/Tw0350
054	210005-4	Kogellager 608Ddw A