metabo®

ISA 18 LTX 24
ISA 24
ISA 28

de Originalbetriebsanleitung 5
en Original operating instructions 10
fr Instructions d'utilisation originales 14
nl Originele gebruikaanwijzing 19
it Manuale d'uso originale 24
es Manual de instrucciones original 29
pt Manual de instruções original 34
sv Originalbruksanvisning 39
fi Alkuperäiskäyttöohje 43
no Original instruksjonsbok 47
da Original brugsvejledning 51
pl Oryginalna instrukcja obsługi 55
el Πρωτότυπο οδηγιών λειτουργίας 60
hu Eredeti használati utasítás 65

www.metabo.com

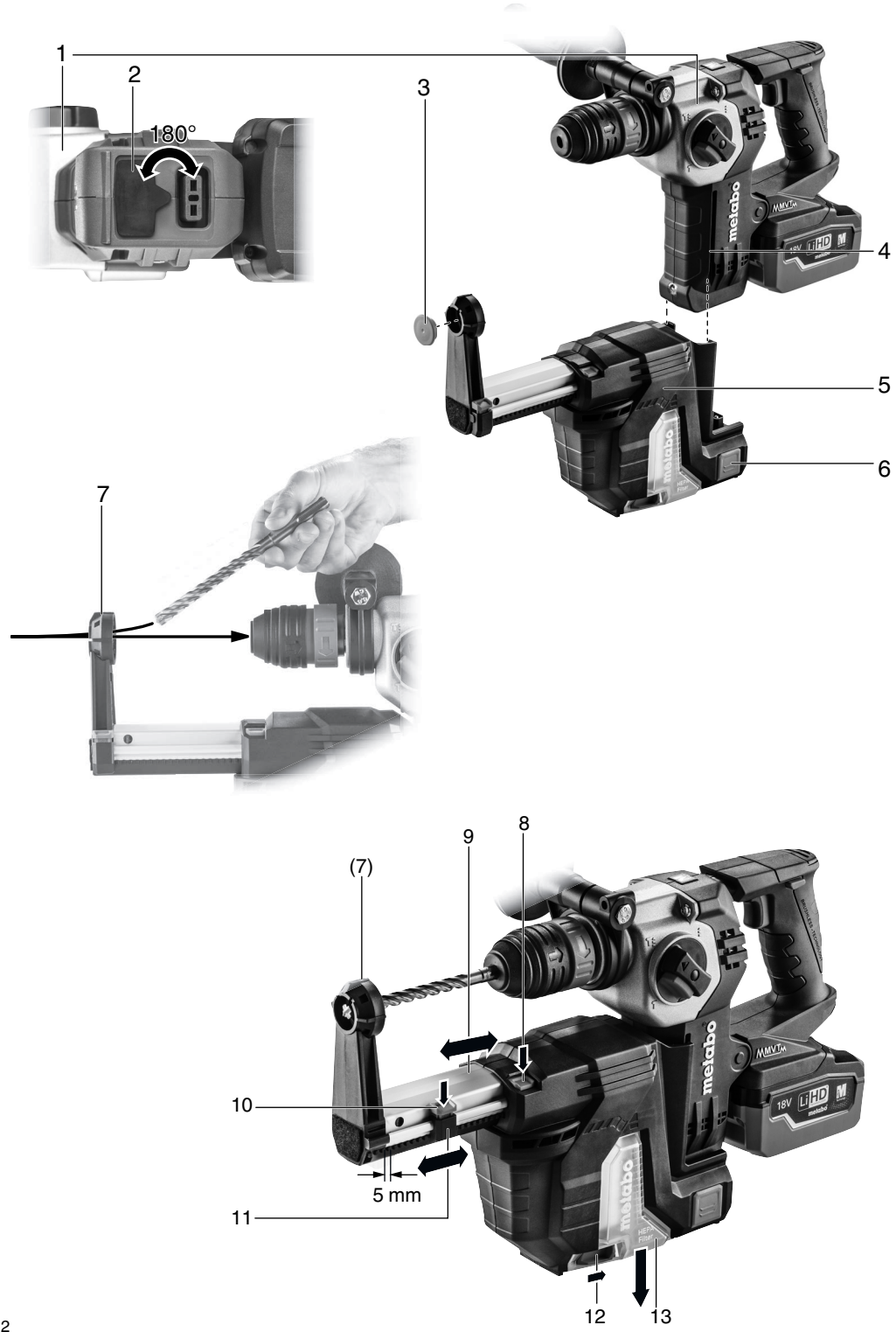
1
2
180°
3
4
5
6
7
8
9
(7)
10
5 mm
11
12
13

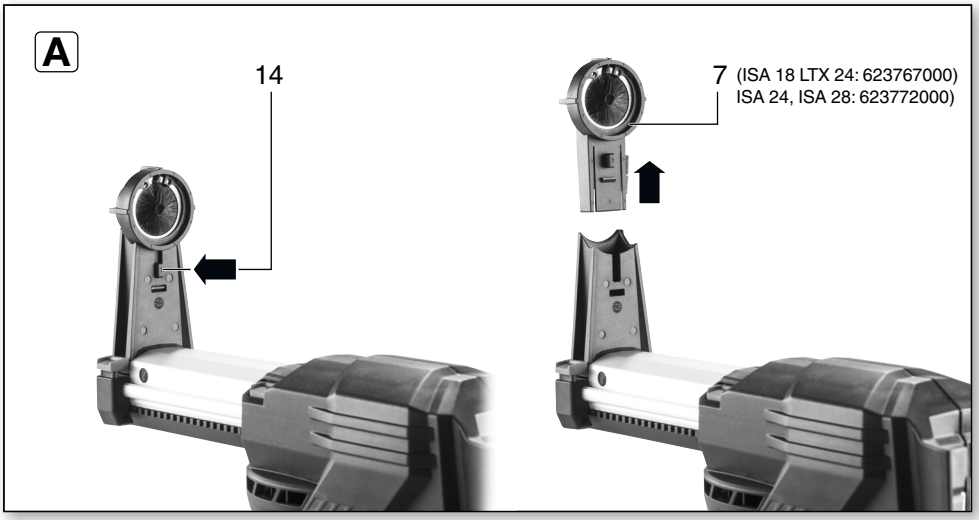
A
14
7 (ISA 18 LTX 24: 623767000)
ISA 24, ISA 28: 623772000)

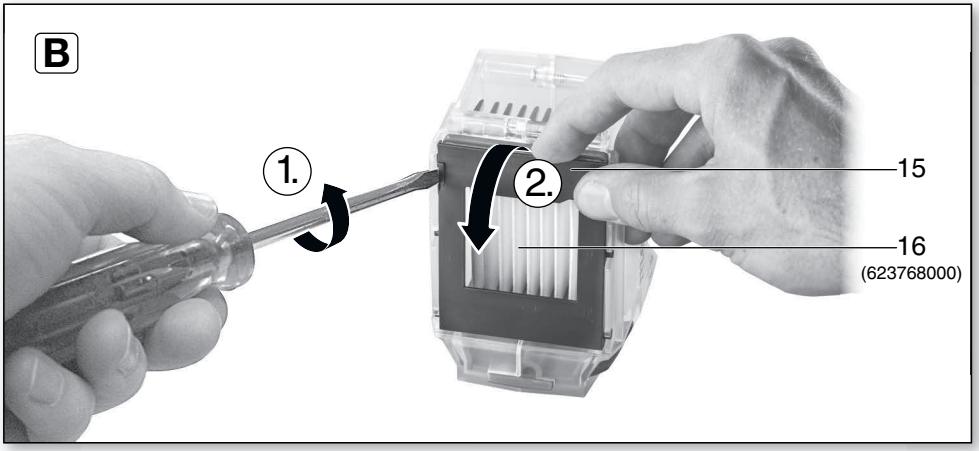
B
1.
2.
15
16
(623768000)

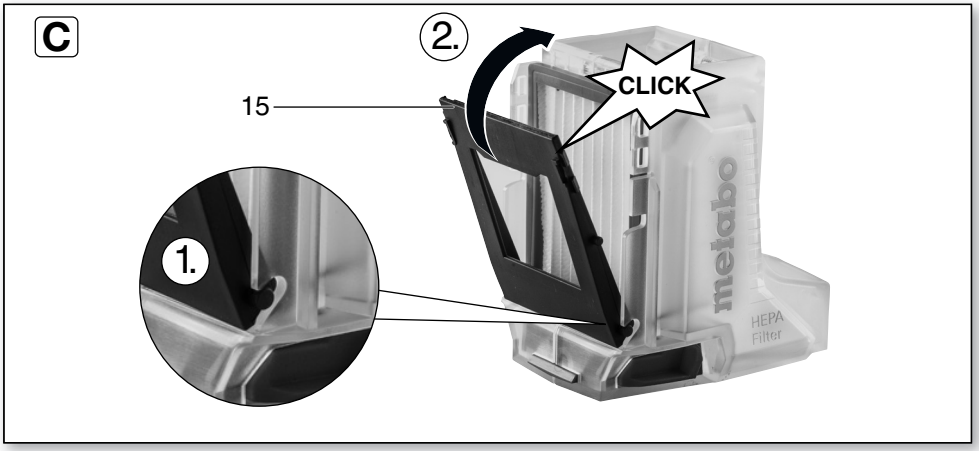
C
2.
CLICK
15
1.
metabo
HEPA
Filter

11.	ISA 18 LTX 24 *1) Serial Number: 31341..	ISA 24 *1) Serial Number: 31357..	ISA 28 *1) Serial Number: 31358..
P_1	65 W		
$V_{l/min}$	310 l/min		
m	1,1 kg (2.4 lbs)		
H_{max}	96 mm (3 $^{25}/_{32}$“)		
T_{max}	91 mm (3 $^{19}/_{32}$“)		
D	5 mm - 16 mm ($^{3}/_{16}$“ - $^{5}/_{8}$“)		

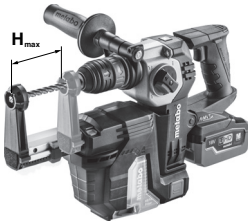

CE *2) 2014/30/EU, 2006/42/EC, 2011/65/EU
*3) EN 62841-1:2015

2026-03-18, Bernd Fleischmann
Chief Technology Officer Koki Holdings Co., Ltd.
*4) Metabowerke GmbH - Metabo-Allee 1 - 72622 Nuertingen, Germany

Originalbetriebsanleitung

1. Konformitätserklärung

Wir erklären in alleiniger Verantwortlichkeit: Diese integrierte Staubabsaugung, identifiziert durch Type und Seriennummer *1), entsprechen allen einschlägigen Bestimmungen der Richtlinien *2) und Normen *3). Technische Unterlagen bei *4) - siehe Seite 3.

2. Bestimmungsgemäße Verwendung

ISA 18 LTX 24: Die integrierte Staubabsaugung ist bestimmt zur Verwendung mit dem Metabo-Kombihammer KHA 18 LTX BL 24 Quick.

ISA 24: Die integrierte Staubabsaugung ist bestimmt zur Verwendung mit dem Metabo-Kombihammer KH 18 LTX BL 24 Q.

ISA 28: Die integrierte Staubabsaugung ist bestimmt zur Verwendung mit dem Metabo-Kombihammer KH 18 LTX BL 28 Q.

Die Integrierte Staubabsaugung nur bei Bohrarbeiten mit Hammerbohrern in Beton, Stein oder Mauerwerk verwenden. Nicht bei Meißelarbeiten verwenden.

Nicht geeignet zum Aufsaugen von Stäuben von Bohrarbeiten in Metall, Holz, Kunststoff oder ähnlichen Materialien. Nicht geeignet zum Aufsaugen von gesundheitsgefährdenden Stäuben oder Dämpfen (z.B. Asbest).

Das Gerät ist nur zur Trockenanwendung bestimmt.

Für Schäden durch nicht bestimmungsgemäßen Gebrauch haftet allein der Benutzer.

Allgemein anerkannte Unfallverhütungsvorschriften und beigelegte Sicherheitshinweise müssen beachtet werden.

3. Allgemeine Sicherheitshinweise

Beachten Sie die mit diesem Symbol gekennzeichneten Textstellen zu Ihrem eigenen Schutz und zum Schutz Ihres Elektrowerkzeugs!

WARNUNG – Zur Verringerung eines Verletzungsrisikos Betriebsanleitung lesen.

Geben Sie Ihr Elektrowerkzeug nur zusammen mit diesen Dokumenten weiter.

Allgemeine Sicherheitshinweise für Elektrowerkzeuge

WARNUNG Lesen Sie alle Sicherheitshinweise, Anweisungen, Bebilderungen und technischen Daten, mit denen dieses Elektrowerkzeug versehen ist. *Versäumnisse bei der Einhaltung der nachfolgenden Anweisungen können elektrischen Schlag, Brand und/oder schwere Verletzungen verursachen.*
Bewahren Sie alle Sicherheitshinweise und Anweisungen für die Zukunft auf. *Der in den Sicherheitshinweisen verwendete Begriff „Elektrowerkzeug“ bezieht sich auf netzbetriebene Elektrowerkzeuge (mit Netzleitung) und auf akkubetriebene Elektrowerkzeuge (ohne Netzleitung).*

3.1 Arbeitsplatzsicherheit

a) **Halten Sie Ihren Arbeitsbereich sauber und gut beleuchtet.** *Unordnung oder unbeleuchtete Arbeitsbereiche können zu Unfällen führen.*
b) **Arbeiten Sie mit dem Elektrowerkzeug nicht in explosionsgefährdeter Umgebung, in der sich brennbare Flüssigkeiten, Gase oder Stäube befinden.** *Elektrowerkzeuge erzeugen Funken, die den Staub oder die Dämpfe entzünden können.*
c) **Halten Sie Kinder und andere Personen während der Benutzung des Elektrowerkzeugs fern.** *Bei Ablenkung können Sie die Kontrolle über das Elektrowerkzeug verlieren.*

3.2 Elektrische Sicherheit

a) **Der Anschlussstecker des Elektrowerkzeuges muss in die Steckdose passen. Der Stecker darf in keiner Weise verändert werden. Verwenden Sie keine Adapterstecker gemeinsam mit schutzgeerdeten Elektrowerkzeugen.** *Unveränderte Stecker und passende Steckdosen verringern das Risiko eines elektrischen Schlages.*
b) **Vermeiden Sie Körperkontakt mit geerdeten Oberflächen wie von Rohren, Heizungen, Herden und Kühlschränken.** *Es besteht ein erhöhtes Risiko durch elektrischen Schlag, wenn Ihr Körper geerdet ist.*
c) **Halten Sie Elektrowerkzeuge von Regen oder Nässe fern.** *Das Eindringen von Wasser in ein Elektrowerkzeug erhöht das Risiko eines elektrischen Schlages.*
d) **Zweckentfremden Sie die Anschlussleitung nicht, um das Elektrowerkzeug zu tragen, aufzuhängen oder um den Stecker aus der Steckdose zu ziehen. Halten Sie die Anschlussleitung fern von Hitze, Öl, scharfen Kanten oder sich bewegenden Teilen.** *Beschädigte oder verwickelte Anschlussleitungen erhöhen das Risiko eines elektrischen Schlages.*
e) **Wenn Sie mit einem Elektrowerkzeug im Freien arbeiten, verwenden Sie nur Verlängerungsleitungen, die auch für den Außenbereich geeignet sind.** *Die Anwendung einer für den Außenbereich geeigneten Verlängerungsleitung verringert das Risiko eines elektrischen Schlages.*
f) **Wenn der Betrieb des Elektrowerkzeuges in feuchter Umgebung nicht vermeidbar ist, verwenden Sie einen Fehlerstromschutzschalter.** *Der Einsatz eines Fehlerstromschutzschalters vermindert das Risiko eines elektrischen Schlages.*

3.3 Sicherheit von Personen

a) **Seien Sie aufmerksam, achten Sie darauf, was Sie tun, und gehen Sie mit Vernunft an die Arbeit mit einem Elektrowerkzeug. Benutzen Sie kein Elektrowerkzeug, wenn Sie müde sind oder unter dem Einfluss von Drogen, Alkohol oder Medikamenten stehen.** *Ein Moment der Unachtsamkeit beim Gebrauch des Elektrowerkzeuges kann zu ernsthaften Verletzungen führen.*

b) **Tragen Sie persönliche Schutzausrüstung und immer eine Schutzbrille.** *Das Tragen persönlicher Schutzausrüstung, wie Staubmaske, rutschfeste Sicherheitsschuhe, Schutzhelm oder Gehörschutz, je nach Art und Einsatz des Elektrowerkzeuges, verringert das Risiko von Verletzungen.*

c) **Vermeiden Sie eine unbeabsichtigte Inbetriebnahme. Vergewissern Sie sich, dass das Elektrowerkzeug ausgeschaltet ist, bevor Sie es an die Stromversorgung und/oder den Akku anschließen, es aufnehmen oder tragen.** *Wenn Sie beim Tragen des Elektrowerkzeuges den Finger am Schalter haben oder das Elektrowerkzeug eingeschaltet an die Stromversorgung anschließen, kann dies zu Unfällen führen.*

d) **Entfernen Sie Einstellwerkzeuge oder Schraubenschlüssel, bevor Sie das Elektrowerkzeug einschalten.** *Ein Werkzeug oder Schlüssel, der sich in einem drehenden Teil des Elektrowerkzeugs befindet, kann zu Verletzungen führen.*

e) **Vermeiden Sie eine abnormale Körperhaltung. Sorgen Sie für einen sicheren Stand und halten Sie jederzeit das Gleichgewicht.** *Dadurch können Sie das Elektrowerkzeug in unerwarteten Situationen besser kontrollieren.*

f) **Tragen Sie geeignete Kleidung. Tragen Sie keine weite Kleidung oder Schmuck. Halten Sie Haare und Kleidung fern von sich bewegenden Teilen.** *Lockere Kleidung, Schmuck oder lange Haare können von sich bewegenden Teilen erfasst werden.*

g) **Wenn Staubabsaug- und -auffangeinrichtungen montiert werden können, sind diese anzuschließen und richtig zu verwenden.** *Verwendung einer Staubabsaugung kann Gefährdungen durch Staub verringern.*

h) **Wiegen Sie sich nicht in falscher Sicherheit und setzen Sie sich nicht über die Sicherheitsregeln für Elektrowerkzeuge hinweg, auch wenn Sie nach vielfachem Gebrauch mit dem Elektrowerkzeug vertraut sind.** *Achtloses Handeln kann binnen Sekundenbruchteilen zu schweren Verletzungen führen.*

3.4 Verwendung und Behandlung des Elektrowerkzeuges

a) **Überlasten Sie das Elektrowerkzeug nicht. Verwenden Sie für Ihre Arbeit das dafür bestimmte Elektrowerkzeug.** *Mit dem passenden Elektrowerkzeug arbeiten Sie besser und sicherer im angegebenen Leistungsbereich.*

b) **Benutzen Sie kein Elektrowerkzeug, dessen Schalter defekt ist.** *Ein Elektrowerkzeug, das sich nicht mehr ein- oder ausschalten lässt, ist gefährlich und muss repariert werden.*

c) **Ziehen Sie den Stecker aus der Steckdose und/oder entfernen Sie einen abnehmbaren Akku, bevor Sie Geräteeinstellungen vornehmen, Zubehörteile wechseln oder das Elektrowerkzeug weglegen.** *Diese Vorsichtsmaßnahme verhindert den unbeabsichtigten Start des Elektrowerkzeuges.*

d) **Bewahren Sie unbenutzte Elektrowerkzeuge außerhalb der Reichweite von Kindern auf. Lassen Sie keine Personen das Elektrowerkzeug benutzen, die mit diesem nicht vertraut sind oder diese Anweisungen nicht gelesen haben.** *Elektrowerkzeuge sind gefährlich, wenn sie von unerfahrenen Personen benutzt werden.*

e) **Pflegen Sie Elektrowerkzeuge und Zubehör mit Sorgfalt. Kontrollieren Sie, ob bewegliche Teile einwandfrei funktionieren und nicht klemmen, ob Teile gebrochen oder so beschädigt sind, dass die Funktion des Elektrowerkzeuges beeinträchtigt ist. Lassen Sie beschädigte Teile vor dem Einsatz des Elektrowerkzeuges reparieren.** *Viele Unfälle haben ihre Ursache in schlecht gewarteten Elektrowerkzeugen.*

f) **Halten Sie Schneidwerkzeuge scharf und sauber.** *Sorgfältig gepflegte Schneidwerkzeuge mit scharfen Schneidkanten verklemmen sich weniger und sind leichter zu führen.*

g) **Verwenden Sie Elektrowerkzeug, Zubehör, Einsatzwerkzeuge usw. entsprechend diesen Anweisungen. Berücksichtigen Sie dabei die Arbeitsbedingungen und die auszuführende Tätigkeit.** *Der Gebrauch von Elektrowerkzeugen für andere als die vorgesehenen Anwendungen kann zu gefährlichen Situationen führen.*

h) **Halten Sie Griffe und Griffflächen trocken, sauber und frei von Öl und Fett.** *Rutschige Griffe und Griffflächen erlauben keine sichere Bedienung und Kontrolle des Elektrowerkzeugs in unvorhergesehenen Situationen.*

3.5 Verwendung und Behandlung des Akkuwerkzeuges

a) **Laden Sie die Akkus nur mit Ladegeräten auf, die vom Hersteller empfohlen werden.** *Durch ein Ladegerät, das für eine bestimmte Art von Akkus geeignet ist, besteht Brandgefahr, wenn es mit anderen Akkus verwendet wird.*

b) **Verwenden Sie nur die dafür vorgesehenen Akkus in den Elektrowerkzeugen.** *Der Gebrauch von anderen Akkus kann zu Verletzungen und Brandgefahr führen.*

c) **Halten Sie den nicht benutzten Akku fern von Büroklammern, Münzen, Schlüsseln, Nägeln, Schrauben oder anderen kleinen Metallgegenständen, die eine Überbrückung der Kontakte verursachen könnten.** *Ein Kurzschluss zwischen den Akkukontakten kann Verbrennungen oder Feuer zur Folge haben.*

d) **Bei falscher Anwendung kann Flüssigkeit aus dem Akku austreten. Vermeiden Sie den Kontakt damit. Bei zufälligem Kontakt mit**

Wasser abspülen. Wenn die Flüssigkeit in die Augen kommt, nehmen Sie zusätzlich ärztliche Hilfe in Anspruch. *Austretende Akkuflüssigkeit kann zu Hautreizungen oder Verbrennungen führen.*
e) **Benutzen Sie keinen beschädigten oder veränderten Akku.** *Beschädigte oder veränderte Akkus können sich unvorhersehbar verhalten und zu Feuer, Explosion oder Verletzungsgefahr führen.*
f) **Setzen Sie einen Akku keinem Feuer oder zu hohen Temperaturen aus.** *Feuer oder Temperaturen über 130 °C können eine Explosion hervorrufen.*
g) **Befolgen Sie alle Anweisungen zum Laden und laden Sie den Akku oder das Akkuwerkzeug niemals außerhalb des in der Betriebsanleitung angegebenen Temperaturbereichs.** *Falsches Laden oder Laden außerhalb des zugelassenen Temperaturbereichs kann den Akku zerstören und die Brandgefahr erhöhen.*

3.6 Service

a) **Lassen Sie Ihr Elektrowerkzeug nur von qualifiziertem Fachpersonal und nur mit Original-Ersatzteilen reparieren.** *Damit wird sichergestellt, dass die Sicherheit des Elektrowerkzeuges erhalten bleibt.*
b) **Warten Sie niemals beschädigte Akkus.** *Sämtliche Wartung von Akkus sollte nur durch den Hersteller oder bevollmächtigte Kundendienststellen erfolgen.*

4. Spezielle Sicherheitshinweise

VORSICHT! Das Gerät ist nicht zur Aufnahme gefährlichen Staubs geeignet.

VORSICHT! Das Gerät ist nur zur Trockenanwendung bestimmt und darf nicht im Freien unter nassen Bedingungen verwendet oder aufbewahrt werden.

Bei einer defekten integrierten Staubabsaugung: Die integrierte Staubabsaugung vom Bohrhammer abnehmen.

Akkupack aus der Maschine entnehmen bevor irgendeine Einstellung, Umrüstung, Wartung oder Reinigung vorgenommen wird.

Tragen Sie Gehörschutz. Die Einwirkung von Lärm kann Gehörverlust bewirken.

Tragen Sie stets Schutzbrille, Arbeitshandschuhe und festes Schuhwerk beim Arbeiten mit Ihrer integrierten Staubabsaugung!

Nicht an das sich drehende Einsatzwerkzeug fassen!

Der in der integrierten Staubabsaugung gesammelte Staub kann u. a. Quarzfeinstaub enthalten. Quarzfeinstaub ist krebserzeugend und sollte nicht in den Körper gelangen. Beim Entleeren der Staubkassette und Entsorgen des Staubes darauf achten, dass kein Staub aufgewirbelt und eingeatmet wird.

5. Überblick

Siehe Seite 2.

1 Bohrhammer
2 Gummiabdeckung des Bohrhammers
3 Transport-Verschlusskappe
4 Führungsnuten (zum Aufschieben der integrierte Staubabsaugung)
5 integrierte Staubabsaugung
6 Entriegelungsknopf (zum Abnehmen der integrierte Staubabsaugung vom Bohrhammer)
7 Saugkopf
8 Druckknopf der Hubbegrenzung
9 Teleskoprohr
10 Druckknopf zum Verstellen des Bohrtiefenanschlags
11 Bohrtiefenanschlag
12 Staubkassette
13 Entriegelungsschieber (zum Entnehmen der Staubkassette)
14 Entriegelungsknopf (zum Abnehmen des Saugkopfs)
15 Klemmflansch
16 HEPA-Filter (H12 gemäß EN 1822-1998)

6. Benutzung

6.1 Am Bohrhammer anbringen / abnehmen / transportieren

Anbringen:

1. **Wichtig! Die Gummiabdeckung (2) des Bohrhammers (1) anheben und um 180° zu Seite drehen.** Dadurch wird die Stromversorgung zugänglich.
2. Integrierte Staubabsaugung (5) von unten in die Führungsnuten (4) einsetzen und bis zum Einrasten aufschieben.

Abnehmen:

1. Entriegelungsknopf (6) drücken und gedrückt halten. Integrierte Staubabsaugung abziehen.
2. Die Stromversorgung des Bohrhammers (1) wieder mit der Gummiabdeckung (2) verschließen. (Zum Schutz vor eindringendem Schmutz).

Transportieren im Koffer:

Damit beim Transport im Koffer kein Staub austritt: Transport-Verschlusskappe (3) auf den Saugkopf (6) aufstecken.

6.2 Bohrer einsetzen

1. Den Bohrer mit der Bohrerspitze von hinten durch den Saugkopf (7) stecken.
2. Werkzeugschaft des Bohrers in das Hammerbohrfutter einsetzen (Wie in der Betriebsanleitung des Bohrhammers beschrieben).

6.3 Hubbegrenzung einstellen (bei Bedarf)

Durch die Hubbegrenzung kann die integrierte Staubabsaugung an kurze Bohrer angepasst werden.

Den Druckknopf (8) der Hubbegrenzung drücken und halten. Das Teleskoprohr (9) verschieben und dadurch die gewünschte Hubbegrenzung einstellen (in 5 mm Schritten).

Hinweis: Bitte bei Nichtgebrauch der Integrierten Staubabsaugung die Hubbegrenzung in der hinteren Ausgangsstellung belassen, um die innenliegende Druckfeder zu entlasten.

6.4 Bohrtiefenanschlag einstellen (bei Bedarf)

Den Druckknopf (10) des Bohrtiefenanschlags (11) drücken und halten. Bohrtiefenanschlag (11) verschieben und so die max. Bohrtiefe einstellen.

6.5 Ein-/Ausschalten

Einschalten: Schalterdrücker des Bohrhammers eindrücken: die integrierte Staubabsaugung schaltet automatisch ein.

Ausschalten: Schalterdrücker des Bohrhammers loslassen: die integrierte Staubabsaugung schaltet automatisch ab.
Durch die Ausschaltverzögerung von ca. 2 Sek, werden Staubreste am Bohrer, im Bohrloch und im Ansaugsystem in die Staubkassette gesaugt.

6.6 Bohren mit integrierter Staubabsaugung

1. Teleskoprohr (9) soweit zurückziehen, dass der Bohrer vorne herausschaut.
2. Bohrer an der gewünschten Stelle ansetzen.
3. Saugkopf (7) flach auf den Untergrund aufsetzen,
4. Maschine senkrecht zur Bohrfläche (z.B. Wand) halten, so dass der Saugkopf (7) stets flach auf dem Untergrund aufliegt.
5. Maschine kräftig festhalten, einschalten (langsam anbohren) und das Bohrloch bohren.
6. Bohrer langsam aus dem Bohrloch herausziehen.
7. Maschine abschalten.

7. Reinigung, Wartung

7.1 Staubkassette entleeren

Bei voller Staubkassette (12) oder bei nachlassender Saugleistung die Staubkassette (12) entleeren.

⚠ Achten Sie darauf, dass kein Bohrstaub in Ihren Körper gelangt oder andere Personen beeinträchtigt.

⚠ Die Maschine aufrecht halten, nicht hinlegen! Wird die Staubkassette (12) bei liegender Maschine abgenommen kann Bohrstaub entweichen!

⚠ Der Filter (16) nicht aus der Staubkassette (12) nehmen. Nicht mit Druckluft ausblasen!

1. Halten Sie die Maschine horizontal und schalten Sie die Maschine kurz ein. Dadurch werden Staubreste im Absaugsystem in die Staubkassette gesaugt.
2. Maschine ausschalten. Akkupack aus der Maschine entnehmen.
3. Entriegelungsschieber (13) nach hinten schieben und Staubkassette (12) nach unten abziehen.
4. Staubkassette (12) durch leichtes Ausklopfen entleeren.
5. Staubkassette (12) wieder bis zum Einrasten einschieben.

7.2 Motorreinigung

Gelegentlich die Staubkassette (12) entnehmen. Wenn sich an den Lüftungsschlitzen (im Innenbereich der integrierten Staubabsaugung) Staub angesammelt hat: gründlich aussaugen.

7.3 Verschlissenen Saugkopf (7) wechseln

1. Siehe Seite 3, Abb. A.
   Die Entriegelungsknopf (14) drücken und gedrückt halten. Den Saugkopf (7) nach oben abziehen.
2. Den neuen Saugkopf bis zum Einrasten einschieben.

7.4 Verschlissenen Filter (16) wechseln

1. Siehe Seite 3, Abb. B.
   Einen Schlitzschraubendreher, wie gezeigt, ansetzen und ein wenig drehen: Dadurch wird die Halterung des Klemmflanschs (15) gelöst und der Klemmflansch (15) kann abgenommen werden.
   Wenn kein Schraubendreher verfügbar ist, kann der Klemmflansch (15) auch werkzeuglos aus seiner Halterung gezogen werden.
2. Alten Filter (16) entnehmen, neuen Filter (Best.-Nr.: 6.23768) einsetzen.
3. Siehe Seite 3, Abb. C.
   Klemmflansch (15) wie gezeigt anbringen: Unten in die Drehlagerung einhängen und oben bis zum Einrasten festdrücken.

8. Zubehör

Verwenden Sie nur original Metabo Zubehör.

Verwenden Sie nur Zubehör, das die in dieser Betriebsanleitung angegebenen Anforderungen und Kenndaten erfüllt.

Zubehör-Komplettprogramm siehe www.metabo.com oder Katalog.

9. Reparatur

⚠ Reparaturen an Elektrowerkzeugen dürfen nur durch eine Elektrofachkraft ausgeführt werden!

Mit reparaturbedürftigen Metabo Elektrowerkzeugen wenden Sie sich bitte an Ihre Metabo-Vertretung. Adressen siehe www.metabo.com.

Ersatzteillisten können Sie unter www.metabo.com herunterladen.

10. Umweltschutz

Befolgen Sie nationale Vorschriften zu umweltgerechter Entsorgung und zum Recycling

ausgedienter Maschinen, Verpackungen und Zubehör.

Verpackungsmaterialien müssen entsprechend Ihrer Kennzeichnung nach kommunalen Richtlinien entsorgt werden. Weitere Hinweise finden Sie auf www.metabo.com im Bereich Service.

Nur für EU-Länder: Werfen Sie Elektrowerkzeuge nicht in den Hausmüll! Gemäß Europäischer Richtlinie 2012/19/EU über Elektro- und Elektronik-Altgeräte und Umsetzung in nationales Recht müssen verbrauchte Elektrowerkzeuge getrennt gesammelt und einer umweltgerechten Wiederverwertung zugeführt werden.

11. Technische Daten

Erläuterungen zu den Angaben auf Seite 3.

Änderungen im Sinne des technischen Fortschritts vorbehalten.

P_1 = Nennaufnahmeleistung
$V_{l/min}$ = Saugleistung
m = Gewicht
H_{max} = maximaler Arbeitshub bzw. Teleskophub
T_{max} = maximaler Bohrtiefe
D = Bohrerdurchmesser

Die angegebenen technischen Daten sind toleranzbehaftet (entsprechend den jeweils gültigen Standards).

⎓ Gleichstrom

Beim Arbeiten kann der Geräuschpegel 80 dB(A) überschreiten.

Gehörschutz tragen!

Original operating instructions

1. Declaration of Conformity

We, being solely responsible, hereby declare that this integrated dust extraction, identified by type and serial number *1), meet all relevant requirements of directives *2) and standards *3). Technical documents for *4) - see page 3.

For UK only:

UK CA We as manufacturer and authorized person to compile the technical file, see *4) on page 3, hereby declare under sole responsibility that these integrated dust extraction, identified by type and serial number *1) on page 3, fulfill all relevant provisions of following UK Regulations *2) S.I. 2016/1091, S.I. 2008/1597, S.I. 2012/3032 and Designated Standards EN 62841-1:2015.

2. Specified Conditions of Use

ISA 18 LTX 24: The integrated dust extraction is designed for use with the Metabo combination hammer KHA 18 LTX BL 24 Quick.

ISA 24:The integrated dust extraction is designed for use with the Metabo combination hammer KH 18 LTX BL 24 Q.

ISA 28:The integrated dust extraction is designed for use with the Metabo combination hammer KH 18 LTX BL 28 Q.

Only use the integrated dust extraction when hammer drilling into concrete, stone or brickwork. Do not use during chiselling work.

Not suitable for extracting dust when drilling into metal, wood, plastic or similar materials. Not suitable for extracting hazardous dust or vapours (e.g. asbestos).

The machine is only suitable for extracting dry dust.

The user bears sole responsibility for any damage caused by inappropriate use.

Generally accepted accident prevention regulations and the enclosed safety information must be observed.

3. General Safety Information

For your own protection and for the protection of your power tool, pay attention to all parts of the text that are marked with this symbol!

WARNING – Reading the operating instructions will reduce the risk of injury.

Pass on your power tool only together with these documents.

General Power Tool Safety Warnings

WARNING Read all safety warnings, instructions, illustrations and specifications provided with this power tool. *Failure to follow all instructions listed below may result in electric shock, fire and/or serious injury.* **Save all warnings and instructions for future reference.** *The term "power tool" in the warnings refers to your mainsoperated (corded) power tool or battery-operated (cordless) power tool.*

3.1 Work area safety

a) **Keep work area clean and well lit.** *Cluttered or dark areas invite accidents.*
b) **Do not operate power tools in explosive atmospheres, such as in the presence of flammable liquids, gases or dust.** *Power tools create sparks which may ignite the dust or fumes.*
c) **Keep children and bystanders away while operating a power tool.** *Distractions can cause you to lose control.*

3.2 Electrical safety

a) **Power tool plugs must match the outlet. Never modify the plug in any way. Do not use any adapter plugs with earthed (grounded) power tools.** *Unmodified plugs and matching outlets will reduce risk of electric shock.*
b) **Avoid body contact with earthed or grounded surfaces, such as pipes, radiators, ranges and refrigerators.** *There is an increased risk of electric shock if your body is earthed or grounded.*
c) **Do not expose power tools to rain or wet conditions.** *Water entering a power tool will increase the risk of electric shock.*
d) **Do not abuse the cord. Never use the cord for carrying, pulling or unplugging the power tool. Keep cord away from heat, oil, sharp edges or moving parts.** *Damaged or entangled cords increase the risk of electric shock.*
e) **When operating a power tool outdoors, use an extension cord suitable for outdoor use.** *Use of a cord suitable for outdoor use reduces the risk of electric shock.*
f) **If operating a power tool in a damp location is unavoidable, use a residual current device (RCD) protected supply.** *Use of an RCD reduces the risk of electric shock.*

3.3 Personal safety

a) **Stay alert, watch what you are doing and use common sense when operating a power tool. Do not use a power tool while you are tired or under the influence of drugs, alcohol or medication.** *A moment of inattention while operating power tools may result in serious personal injury.*
b) **Use personal protective equipment. Always wear eye protection.** *Protective equipment such as a dust mask, non-skid safety shoes, hard hat or hearing protection used for appropriate conditions will reduce personal injuries.*
c) **Prevent unintentional starting. Ensure the switch is in the off-position before connecting to power source and/or battery pack, picking up or carrying the tool.** *Carrying power tools with your finger on the switch or energising power tools that have the switch on invites accidents.*

d) **Remove any adjusting key or wrench before turning the power tool on.** *A wrench or a key left attached to a rotating part of the power tool may result in personal injury.*
e) **Do not overreach. Keep proper footing and balance at all times.** *This enables better control of the power tool in unexpected situations.*
f) **Dress properly. Do not wear loose clothing or jewellery. Keep your hair and clothing away from moving parts.** *Loose clothes, jewellery or long hair can be caught in moving parts.*
g) **If devices are provided for the connection of dust extraction and collection facilities, ensure these are connected and properly used.** *Use of dust collection can reduce dust-related hazards.*
h) **Do not let familiarity gained from frequent use of tools allow you to become complacent and ignore tool safety principles.** *A careless action can cause severe injury within a fraction of a second.*

3.4 Power tool use and care

a) **Do not force the power tool. Use the correct power tool for your application.** *The correct power tool will do the job better and safer at the rate for which it was designed.*
b) **Do not use the power tool if the switch does not turn it on and off.** *Any power tool that cannot be controlled with the switch is dangerous and must be repaired.*
c) **Disconnect the plug from the power source and/or remove the battery pack, if detachable, from the power tool before making any adjustments, changing accessories, or storing power tools.** *Such preventive safety measures reduce the risk of starting the power tool accidentally.*
d) **Store idle power tools out of the reach of children and do not allow persons unfamiliar with the power tool or these instructions to operate the power tool.** *Power tools are dangerous in the hands of untrained users.*
e) **Maintain power tools and accessories. Check for misalignment or binding of moving parts, breakage of parts and any other condition that may affect the power tool's operation. If damaged, have the power tool repaired before use.** *Many accidents are caused by poorly maintained power tools.*
f) **Keep cutting tools sharp and clean.** *Properly maintained cutting tools with sharp cutting edges are less likely to bind and are easier to control.*
g) **Use the power tool, accessories and tool bits etc. in accordance with these instructions, taking into account the working conditions and the work to be performed.** *Use of the power tool for operations different from those intended could result in a hazardous situation.*
h) **Keep handles and grasping surfaces dry, clean and free from oil and grease.** *Slippery handles and grasping surfaces do not allow for safe handling and control of the tool in unexpected situations.*

3.5 Battery tool use and care

a) **Recharge only with the charger specified by the manufacturer.** *A charger that is suitable for one type of battery pack may create a risk of fire when used with another battery pack.*
b) **Use power tools only with specifically designated battery packs.** *Use of any other battery packs may create a risk of injury and fire.*
c) **When battery pack is not in use, keep it away from other metal objects, like paper clips, coins, keys, nails, screws or other small metal objects, that can make a connection from one terminal to another.** *Shorting the battery terminals together may cause burns or a fire.*
d) **Under abusive conditions, liquid may be ejected from the battery; avoid contact. If contact accidentally occurs, flush with water. If liquid contacts eyes, additionally seek medical help.** *Liquid ejected from the battery may cause irritation or burns.*
e) **Do not use a battery pack or tool that is damaged or modified.** *Damaged or modified batteries may exhibit unpredictable behaviour resulting in fire, explosion or risk of injury.*
f) **Do not expose a battery pack or tool to fire or excessive temperature.** *Exposure to fire or temperature above 130 °C may cause explosion.*
g) **Follow all charging instructions and do not charge the battery pack or tool outside the temperature range specified in the instructions.** *Charging improperly or at temperatures outside the specified range may damage the battery and increase the risk of fire.*

3.6 Service

a) **Have your power tool serviced by a qualified repair person using only identical replacement parts.** *This will ensure that the safety of the power tool is maintained.*
b) **Never service damaged battery packs.** *Service of battery packs should only be performed by the manufacturer or authorized service providers.*

4. Special Safety Instructions

CAUTION! The device is not suitable for extracting hazardous dust.

CAUTION! The machine is only suitable for extracting dry dust and should not be used or stored outside in wet conditions.

In case of a defective integrated dust extraction: Remove the integrated dust extraction from the rotary hammer.

Remove the battery pack from the machine before making any adjustments, changing tools, maintaining or cleaning.

Wear ear protectors. Exposure to noise can cause hearing loss.

Always wear protective goggles, gloves and sturdy shoes when working with your integrated dust extraction.

Do not touch the rotating tool!

The dust that collects in the integrated dust extraction may contain fine quartz dust as well as other hazardous substances. Fine quartz dust is carcinogenic and should not enter the body. When

emptying the dust cassette and disposing of dust, avoid disturbing and breathing the dust in.

5. Overview

See page 2.

1 Rotary hammer
2 Rubber cover of the rotary hammer
3 Transport cover cap
4 Guide grooves (for pushing on the integrated dust extraction)
5 Integrated dust extraction
6 Release knob (for removing the integrated dust extraction from the rotary hammer)
7 Suction head
8 Pushbutton to limit the stroke
9 Telescopic rod
10 Pushbutton to adjust the drill depth stop.
11 Drill depth stop
12 Dust cassette
13 Release slider (to remove the dust cassette)
14 Release knob (to remove the suction head)
15 Clamping flange
16 HEPA filter (H12 according to EN 1822-1998)

6. Use

6.1 Attaching to the rotary hammer / removing / transporting

Attaching:

1. **Important! Lift the rubber cover (2) of the rotary hammer (1) and turn by 180° to the side.** This provides access to the power supply.
2. Insert the dust extraction (5) from below into the guide grooves (4) and push on until it engages.

Removal:

1. Press and hold in the release knob switch (6). Remove the integrated dust extraction.
2. Cover again the power supply of the rotary hammer (1) with the rubber cover (2). (For the protection against penetrating dust).

Transporting in the case:

To prevent dust from escaping during transport in the case: Put transport cover cap (3) on the suction head (6).

6.2 Inserting a drill bit

1. Insert the drill bit through the suction head (7) with the tip facing backwards.
2. Insert the shaft of the drill bit in the chuck (as described in the operating instructions for the rotary drill).

6.3 Adjusting the stroke limitation (if required)

Thanks to the stoke limitation, the integrated dust extraction can be adapted to short drill bits.

Press and keep pressed the pushbutton (8) of the stroke limitation. Push the telescopic rod (9) and thus adjust the desired stroke limitation (in 5 mm steps).

Note: When the integrated dust extraction is not used, leave the stroke limitation in the rear starting position to take load off the inside compression spring.

6.4 Adjusting the drill depth stop (if required)

Press and keep pressed the pushbutton (10) of the drill depth stop (11) . Move the drill depth stop (11) to the max. drilling depth.

6.5 Switching On and Off

Switch on: Press the trigger on the rotary hammer: the integrated dust extraction switches on automatically.

Switch off: Release the trigger of the rotary hammer: the integrated dust extraction switches off automatically.
The switch-off delay of about 2 sec. causes dust remains on the drill bit, in the bore and in the extraction system to be extracted into the dust cassette.

6.6 Drilling with integrated dust extraction

1. Retract the telescopic rod (9) until the drill bit protrudes from the front.
2. Place the drill bit at the required position.
3. Place the suction head (7) flat on the surface,
4. Hold the machine vertically to the drilling surface (e.g. wall) so that the suction head (7) remains flat on the surface.
5. Hold the machine firmly, switch on (pilot drill slowly) and drill the hole.
6. Slowly remove the drill bit from the hole.
7. Switch off the machine.

7. Cleaning, maintenance

7.1 Empty the dust cassette

If the dust cassette is full (12) or if the suction power diminishes, empty the dust cassette (12).

⚠ Ensure that drilling dust cannot penetrate your body or harm other persons.

⚠ Keep the machine upright, do not lay down. If the dust cassette (12) is removed when the machine is horizontal, drilling dust can escape!

⚠ Do not remove the filter (16) from the dust cassette (12) . Do not blow out with compressed air!

1. Hold the machine horizontally and briefly switch on the machine. This extracts dust remains in the extraction system to the dust cassette.
2. Switch off the machine. Remove battery pack from machine.
3. Push the unlocking slide (13) towards the rear and pull dust cassette (12) downwards to remove,
4. Empty the dust cassette (12) by slightly tapping on it.
5. Slide in the dust cassette (12) until it engages .

7.2 Motor cleaning

Occasionally remove the dust cassette (12) again. If dust accumulated at the air vents (on the inside of the integrated dust extraction): vacuum thoroughly.

7.3 Replace worn suction head (7)

1. See page 3, fig. A.
   Press and hold the release knob (14). Pull off the suction head (7) upwards and remove.
2. Push in the new suction head until it engages.

7.4 Replace worn filter (16)

1. See page 3, fig. B.
   Position a Phillips screwdriver, as shown, and turn a bit: this loosens the bracket of the clamping flange (15) and the clamping flange (15) can be removed.
   If no screwdriver is available, the clamping flange (15) can also be removed from its bracket without tools.
2. Remove the old filter (16) and insert a new filter (order no.: 6.23768).
3. See page 3, fig. C.
   Attach the clamping flange (15) as shown: suspend at the bottom from the pivot bearing and press upwards until it engages.

8. Accessories

Use only genuine Metabo accessories.

Use only accessories which fulfil the requirements and specifications listed in these operating instructions.

See www.metabo.com or the catalogue for a complete range of accessories.

9. Repairs

⚠ Repairs to electrical tools must only be carried out by qualified electricians!

Contact your local Metabo representative if you have Metabo power tools requiring repairs. See www.metabo.com for addresses.

You can download a list of spare parts from www.metabo.com.

10. Environmental Protection

Observe national regulations on environmentally compatible disposal and on the recycling of disused machines, packaging and accessories.

Packaging materials must be disposed of according to their labelling in accordance with municipal guidelines. Further information can be found at www.metabo.com in the “Service” section.

Only for EU countries: never dispose of power tools in your household waste! Used power tools must be collected separately and handed in for environmentally compatible recycling in accordance with European Directive 2012/19/EU on waste electrical and electronic equipment and its implementation in national legal systems.

11. Technical Specifications

Explanatory notes on the specifications on page 3.

Changes due to technological progress reserved.

P_1 = Rated input power
$V_{l/min}$ = Suction power
m = weight
H_{max} = maximum working stroke or telescopic stroke
T_{max} = maximum drilling depth
D = drilling bit diameter

The technical specifications quoted are subject to tolerances (in compliance with the relevant valid standards).

⎓ Direct current

During operation the noise level can exceed 80 dB(A).

⚠ **Wear ear protectors!**

Instructions d'utilisation originales

1. Déclaration de conformité

Nous déclarons ce qui suit sous notre seule responsabilité: ce système d'aspiration de poussières intégré, identifié par son type et numéro de série *1), respectent toutes les dispositions contraignantes des directives *2) et des normes *3). Documents techniques pour *4) - voir page 3.

2. Utilisation conforme à l'usage

ISA 18 LTX 24: Le système d'aspiration de poussières intégré est conçu pour une utilisation avec le marteau combiné Metabo KHA 18 LTX BL 24 Quick.

ISA 24: Le système d'aspiration de poussières intégré est conçu pour une utilisation avec le marteau combiné Metabo KH 18 LTX BL 24 Q.

ISA 28: Le système d'aspiration de poussières intégré est conçu pour une utilisation avec le marteau combiné Metabo KH 18 LTX BL 28 Q.

Le système d'aspiration de poussières intégré doit uniquement être utilisé pour les travaux de perçage avec des marteaux perforateurs dans le béton, la pierre ou la maçonnerie. Ne pas l'utiliser pour le burinage.

Ne convient pas à l'aspiration de poussières en provenance de travaux de perçage sur métal, bois, plastique ou matières assimilées. Ne convient pas à l'aspiration de poussières ou vapeurs nocives pour la santé (par ex. amiante).

Cet appareil est uniquement destiné à l'aspiration à sec.

L'utilisateur est entièrement responsable de tous les dommages résultant d'une utilisation non conforme.

Il est impératif de respecter les consignes générales de prévention contre les accidents ainsi que les consignes de sécurité ci-jointes.

3. Consignes générales de sécurité

Dans l'intérêt de votre propre sécurité et afin de protéger votre outil électrique, respecter les passages de texte marqués de ce symbole !

AVERTISSEMENT – Lire la notice d'utilisation afin d'éviter tout risque de blessure.

Remettre l'outil électrique uniquement accompagné de ces documents.

Avertissements de sécurité généraux pour l'outil électrique

AVERTISSEMENT Lire tous les avertissements de sécurité, les instructions, les illustrations et les spécifications fournis avec cet outil électrique. *Ne pas suivre les instructions énumérées ci-dessous peut provoquer un choc électrique, un incendie et/ou une blessure sérieuse.* **Conserver tous les avertissements et toutes les instructions pour pouvoir s'y reporter ultérieurement.** *Le terme « outil électrique »dans les avertissements fait référence à votre outil électrique alimenté par le secteur (avec cordon d'alimentation) ou votre outil électrique fonctionnant sur batterie (sans cordon d'alimentation).*

3.1 Sécurité de la zone de travail

a) **Conserver la zone de travail propre et bien éclairée.** *Les zones en désordre ou sombres sont propices aux accidents.*
b) **Ne pas faire fonctionner les outils électriques en atmosphère explosive, par exemple en présence de liquides inflammables, de gaz ou de poussières.** *Les outils électriques produisent des étincelles qui peuvent enflammer les poussières ou les fumées.*
c) **Maintenir les enfants et les personnes présentes à l'écart pendant l'utilisation de l'outil électrique.** *Les distractions peuvent vous faire perdre le contrôle de l'outil.*

3.2 Sécurité électrique

a) **Il faut que les fiches de l'outil électrique soient adaptées au socle. Ne jamais modifier la fiche de quelque façon que ce soit. Ne pas utiliser d'adaptateurs avec des outils électriques à branchement de terre.** *Des fiches non modifiées et des socles adaptés réduisent le risque de choc électrique.*
b) **Éviter tout contact du corps avec des surfaces reliées à la terre telles que les tuyaux, les radiateurs, les cuisinières et les réfrigérateurs.** *Il existe un risque accru de choc électrique si votre corps est relié à la terre.*
c) **Ne pas exposer les outils électriques à la pluie ou à des conditions humides.** *La pénétration d'eau à l'intérieur d'un outil électrique augmente le risque de choc électrique.*
d) **Ne pas maltraiter le cordon. Ne jamais utiliser le cordon pour porter, tirer ou débrancher l'outil électrique. Maintenir le cordon à l'écart de la chaleur, du lubrifiant, des arêtes vives ou des parties en mouvement.** *Des cordons endommagés ou emmêlés augmentent le risque de choc électrique.*
e) **Lorsqu'on utilise un outil électrique à l'extérieur, utiliser un prolongateur adapté à l'utilisation extérieure.** *L'utilisation d'un cordon adapté à l'utilisation extérieure réduit le risque de choc électrique.*
f) **Si l'usage d'un outil électrique dans un emplacement humide est inévitable, utiliser une alimentation protégée par un dispositif à courant différentiel résiduel (RCD).** *L'usage d'un RCD réduit le risque de choc électrique.*

3.3 Sécurité des personnes

a) **Rester vigilant, regarder ce que vous êtes en train de faire et faire preuve de bon sens dans votre utilisation de l'outil électrique. Ne pas**

utiliser un outil électrique lorsque vous êtes fatigué ou sous l'emprise de drogues, de l'alcool ou de médicaments. *Un moment d'inattention en cours d'utilisation d'un outil électrique peut entraîner des blessures graves.*
b) **Utiliser un équipement de protection individuelle. Toujours porter une protection pour les yeux.** *Les équipements de protection individuelle tels que les masques contre les poussières, les chaussures de sécurité antidérapantes, les casques ou les protections auditives utilisés pour les conditions appropriées réduisent les blessures.*
c) **Éviter tout démarrage intempestif. S'assurer que l'interrupteur est en position arrêt avant de brancher l'outil au secteur et/ou au bloc de batteries, de le ramasser ou de le porter.** *Porter les outils électriques en ayant le doigt sur l'interrupteur ou brancher des outils électriques dont l'interrupteur est en position marche est source d'accidents*
d) **Retirer toute clé de réglage avant de mettre l'outil électrique en marche.** *Une clé laissée fixée sur une partie tournante de l'outil électrique peut donner lieu à des blessures.*
e) **Ne pas se précipiter. Garder une position et un équilibre adaptés à tout moment.** *Cela permet un meilleur contrôle de l'outil électrique dans des situations inattendues.*
f) **S'habiller de manière adaptée. Ne pas porter de vêtements amples ou de bijoux. Garder les cheveux et les vêtements à distance des parties en mouvement.** *Des vêtements amples, des bijoux ou les cheveux longs peuvent être pris dans des parties en mouvement.*
g) **Si des dispositifs sont fournis pour le raccordement d'équipements pour l'extraction et la récupération des poussières, s'assurer qu'ils sont connectés et correctement utilisés.** *Utiliser des collecteurs de poussière peut réduire les risques dus aux poussières.*
h) **Rester vigilant et ne pas négliger les principes de sécurité de l'outil sous prétexte que vous avez l'habitude de l'utiliser.** *Une fraction de seconde d'inattention peut provoquer une blessure grave.*

3.4 Utilisation et entretien de l'outil électrique

a) **Ne pas forcer l'outil électrique. Utiliser l'outil électrique adapté à votre application.** *L'outil électrique adapté réalise mieux le travail et de manière plus sûre au régime pour lequel il a été construit.*
b) **Ne pas utiliser l'outil électrique si l'interrupteur ne permet pas de passer de l'état de marche à arrêt et inversement.** *Tout outil électrique qui ne peut pas être commandé par l'interrupteur est dangereux et il faut le réparer.*
c) **Débrancher la fiche de la source d'alimentation et/ou enlever le bloc de batteries, s'il est amovible, avant tout réglage, changement d'accessoires ou avant de ranger l'outil électrique.** *De telles mesures de sécurité préventives réduisent le risque de démarrage accidentel de l'outil électrique.*
d) **Conserver les outils électriques à l'arrêt hors de la portée des enfants et ne pas permettre à des personnes ne connaissant pas l'outil électrique ou les présentes instructions de le faire fonctionner.** *Les outils électriques sont dangereux entre les mains d'utilisateurs novices.*
e) **Observer la maintenance des outils électriques et des accessoires. Vérifier qu'il n'y a pas de mauvais alignement ou de blocage des parties mobiles, des pièces cassées ou toute autre condition pouvant affecter le fonctionnement de l'outil électrique. En cas de dommages, faire réparer l'outil électrique avant de l'utiliser.** *De nombreux accidents sont dus à des outils électriques mal entretenus*
f) **Garder affûtés et propres les outils permettant de couper.** *Des outils destinés à couper correctement entretenus avec des pièces coupantes tranchantes sont moins susceptibles de bloquer et sont plus faciles à contrôler.*
g) **Utiliser l'outil électrique, les accessoires et les lames etc., conformément à ces instructions, en tenant compte des conditions de travail et du travail à réaliser.** *L'utilisation de l'outil électrique pour des opérations différentes de celles prévues peut donner lieu à des situations dangereuses.*
h) **Il faut que les poignées et les surfaces de préhension restent sèches, propres et dépourvues d'huiles et de graisses.** *Des poignées et des surfaces de préhension glissantes rendent impossibles la manipulation et le contrôle en toute sécurité de l'outil dans les situations inattendues.*

3.5 Utilisation des outils fonctionnant sur batteries et précautions d'emploi

a) **Ne recharger qu'avec le chargeur spécifié par le fabricant.** *Un chargeur qui est adapté à un type de bloc de batteries peut créer un risque de feu lorsqu'il est utilisé avec un autre type de bloc de batteries.*
b) **N'utiliser les outils électriques qu'avec des blocs de batteries spécifiquement désignés.** *L'utilisation de tout autre bloc de batteries peut créer un risque de blessure et de feu.*
c) **Lorsqu'un bloc de batteries n'est pas utilisé, le maintenir à l'écart de tout autre objet métallique, par exemple trombones, pièces de monnaie, clés, clous, vis ou autres objets de petite taille qui peuvent donner lieu à une connexion d'une borne à une autre.** *Le court-circuitage des bornes d'une batterie entre elles peut causer des brûlures ou un feu.*
d) **Dans de mauvaises conditions, du liquide peut être éjecté de la batterie ; éviter tout contact. En cas de contact accidentel, nettoyer à l'eau. Si le liquide entre en contact avec les yeux, rechercher en plus une aide médicale.** *Le liquide éjecté des batteries peut causer des irritations ou des brûlures.*
e) **Ne pas utiliser un bloc de batteries ou un outil fonctionnant sur batteries qui a été endommagé ou modifié.** *Les batteries endommagées ou modifiées peuvent avoir un comportement imprévisible provoquant un feu, une explosion ou un risque de blessure.*
f) **Ne pas exposer un bloc de batteries ou un**

outil fonctionnant sur batteries au feu ou à une température excessive. *Une exposition au feu ou à une température supérieure à 130 °C peut provoquer une explosion.*
g) **Suivre toutes les instructions de charge et ne pas charger le bloc de batteries ou l'outil fonctionnant sur batteries hors de la plage de températures spécifiée dans les instructions.** *Un chargement incorrect ou à des températures hors de la plage spécifiée de températures peut endommager la batterie et augmenter le risque de feu.*

3.6 Maintenance et entretien

a) **Faire entretenir l'outil électrique par un réparateur qualifié utilisant uniquement des pièces de rechange identiques.** *Cela assure le maintien de la sécurité de l'outil électrique.*
b) **Ne jamais effectuer d'opération d'entretien sur des blocs de batteries endommagés.** *Il convient que l'entretien des blocs de batteries ne soit effectué que par le fabricant ou les fournisseurs de service autorisés.*

4. Consignes de sécurité particulières

PRUDENCE! Cet appareil ne convient pas à l'aspiration de poussières dangereuses.

PRUDENCE! Cet appareil est destiné exclusivement à une utilisation à sec; il ne devra être ni utilisé ni stocké à l'extérieur dans un environnement humide.

Si le système d'aspiration de poussières intégré est défectueux:
Retirer le système d'aspiration de poussières intégré du marteau perforateur.

Retirer la batterie de l'outil avant toute opération de réglage, de changement d'accessoire, de maintenance ou de nettoyage.

Porter une protection auditive. Le bruit est susceptible de provoquer une perte de capacité auditive.

Porter systématiquement des lunettes de protection, des gants et des chaussures solides pour les travaux avec le système d'aspiration de poussières intégré!

Ne pas toucher l'accessoire pendant qu'il tourne!

La poussière accumulée dans le système d'aspiration de poussières intégré peut notamment contenir de la poussière de silice. ces poussières contenant du quartz sont cancérigènes et il faut éviter leur pénétration dans le corps. Pour vider le bac à poussière et éliminer la poussière, veiller à éviter toute formation de tourbillons de poussière et toute inhalation.

5. Vue d'ensemble

Voir page 2.

1 Marteau perforateur
2 Recouvrement en caoutchouc du marteau perforateur
3 Cache de fermeture de transport
4 Rainures de guidage (pour déplacer le système d'aspiration de poussières intégré)
5 Système d'aspiration de poussières intégré
6 Bouton de déverrouillage (pour retirer le système d'aspiration de poussières intégré du marteau perforateur)
7 Tête d'aspiration
8 Bouton-poussoir de fin de course
9 Tube télescopique
10 Bouton-poussoir pour régler la butée de profondeur
11 Butée de profondeur
12 Cassette de réception des poussières
13 Coulisse de déverrouillage (pour retirer le bac à poussière)
14 Bouton de déverrouillage (pour retirer la tête d'aspiration)
15 Bride de serrage
16 Filtre HEPA (H12 selon EN 1822-1998)

6. Utilisation

6.1 Installation / retrait / transport sur le marteau perforateur

Fixation:

1. **Important! Soulever le recouvrement en caoutchouc (2) du marteau perforateur (1) et le tourner à 180° sur le côté.** L'alimentation électrique est alors accessible.
2. Insérer le système d'aspiration de poussières intégré (5) par le bas dans les rainures de guidage (4) et le déplacer jusqu'à ce qu'il s'enclenche.

Démontage:

1. Appuyer sur le bouton de déverrouillage (6) et le maintenir enfoncé. Retirer le système d'aspiration de poussières intégré.
2. Refermer l'alimentation électrique du marteau perforateur (1) avec le recouvrement en caoutchouc (2). (Pour éviter les infiltrations d'impuretés).

Transport dans l'étui:

Afin qu'il n'y ait pas de fuite de poussière lors du transport dans l'étui: Placer le cache de fermeture de transport (3) sur la tête d'aspiration (6).

6.2 Insérer le foret

1. Enficher le foret avec la pointe du foret par l'arrière dans la tête d'aspiration (7).
2. Insérer la tige du foret dans le mandrin de perçage (comme décrit dans le manuel du marteau perforateur).

6.3 Régler la limite de course (si nécessaire)

La limite de course permet d'adapter le système d'aspiration de poussières intégré aux forets courts.

Appuyer sur le bouton-poussoir (8) de la limite de course et le maintenir enfoncé. Déplacer le tube télescopique (9) et régler ainsi la limite de course souhaitée (par pas de 5 mm).

Remarque : Lorsque vous n'utilisez pas l'aspiration de poussière intégrée, laissez la limitation de course dans la position arrière afin de délester le ressort de pression intérieur.

6.4 Régler la butée de profondeur (si nécessaire)

Appuyer sur le bouton-poussoir (10) de la butée de profondeur (11) et le maintenir enfoncé. Déplacer la butée de profondeur (11) et régler la profondeur maximum.

6.5 Marche/arrêt

Marche: appuyer sur l'interrupteur du marteau perforateur : le système d'aspiration de poussières intégré s'allume automatiquement.

Arrêt: relâcher l'interrupteur du marteau perforateur : le système d'aspiration de poussières intégré s'éteint automatiquement.
La temporisation d'extinction d'environ 2 secondes permet d'aspirer les résidus de poussière sur le foret, dans le trou de perçage et dans le système d'aspiration dans le bac à poussière.

6.6 Percer avec le système d'aspiration de poussières intégré

1. Tirer le tube télescopique en arrière (9) jusqu'à ce que le foret dépasse à l'avant.
2. Appliquer le foret à l'endroit voulu.
3. Placer la tête d'aspiration (7) à plat sur la surface,
4. Maintenir la machine à la verticale par rapport à la surface de perçage (le mur par ex.), afin que la tête d'aspiration (7) soit toujours à plat sur la surface.
5. Tenir fermement la machine, l'activer (percer lentement) et percer le trou.
6. Retirer lentement le foret du trou percé.
7. Arrêter l'outil.

7. Nettoyage, maintenance

7.1 Vider le bac à poussière

Si le bac à poussière est plein (12) ou en cas de baisse de puissance d'aspiration, vider le (12) bac à poussière.

⚠ Veillez à ce qu'il n'y ait pas de poussière dans votre corps ou qu'elle ne gêne pas d'autres personnes.

⚠ Toujours tenir la machine droite, ne pas la coucher! Si le bac à poussière (12) est retiré alors que la machine est couchée, de la poussière de perçage peut s'échapper!

⚠ Ne pas retirer le filtre (16) du bac à poussière (12). Ne pas souffler avec de l'air comprimé!

1. Maintenir la machine à l'horizontale et allumer brièvement la machine. Les résidus de poussière dans le système d'aspiration sont ainsi aspirés dans le bac à poussière.
2. Arrêter l'outil. Sortir la batterie de la machine.
3. Déplacer la coulisse de déverrouillage (13) vers l'arrière et retirer le bac à poussière (12) vers le bas.
4. Vider le bac à poussière (12) en tapotant légèrement.
5. Remettre le bac à poussière en place (12) jusqu'à ce qu'il s'enclenche à nouveau.

7.2 Nettoyage du moteur

Retirer le bac à poussière (12) de temps en temps. Si de la poussière s'est accumulée sur les fentes d'aération (à l'intérieur du système d'aspiration de poussières intégré): aspirer minutieusement.

7.3 Remplacer une tête d'aspiration (7) usée

1. Voir page 3, fig. A.
   Appuyer sur le bouton de déverrouillage (14) et le maintenir enfoncé. Tirer la tête d'aspiration (7) vers le haut.
2. Insérer la nouvelle tête d'aspiration jusqu'à ce qu'elle s'enclenche.

7.4 Remplacer un filtre (16) usé

1. Voir page 3, fig. B.
   Insérer un tournevis plat, comme indiqué, et tourner légèrement: le support de la bride de serrage (15) est alors désenclenché et la bride de serrage (15) peut être retirée.
   Si vous ne disposez pas d'un tournevis, la bride de serrage (15) peut aussi être retirée de son support sans outil.
2. Retirer l'ancien filtre (16), insérer le nouveau filtre (réf.: 6.23768).
3. Voir page 3, fig. C.
   Insérer la bride de serrage (15) comme indiqué: l'accrocher en bas dans le support pivotant et l'enfoncer en haut jusqu'à ce qu'elle s'enclenche.

8. Accessoires

Utiliser uniquement des accessoires originaux Metabo.

Utiliser exclusivement des accessoires, qui sont conformes aux exigences et aux données caractéristiques indiquées dans la présente notice d'utilisation.

Gamme d'accessoires complète, voir www.metabo.com ou catalogue.

9. Réparations

⚠ Les travaux de réparation sur les outils électriques peuvent uniquement être effectués par un électricien!

Pour toute réparation sur un outil Metabo, contactez le représentant Metabo. Voir les adresses sur www.metabo.com.

Les listes des pièces détachées peuvent être téléchargées sur www.metabo.com.

10. Protection de l'environnement

Suivez les réglementations nationales concernant l'élimination écologique et le recyclage des machines, des emballages et des accessoires.

Les matériaux d'emballage doivent être mis au rebut selon les directives locales, conformément à leur marquage. Vous trouverez de plus amples informations à ce sujet sur www.metabo.com dans la rubrique Service.

Uniquement pour les pays de l'UE: ne pas jeter les appareils électriques dans les ordures ménagères! Conformément à la directive européenne 2012/19/EU relative aux déchets d'équipements électriques ou électroniques (DEEE), et à sa transposition dans la législation nationale, les appareils électriques doivent être collectés à part et soumis à un recyclage respectueux de l'environnement.

11. Caractéristiques techniques

Commentaires sur les indications de la page 3.

Sous réserve de modifications résultant de progrès techniques.

P_1 = puissance absorbée
$V_{l/min}$ = puissance d'aspiration
m = poids
H_{max} = course maximum ou course télescopique
T_{max} = profondeur de perçage maximum
D = diamètre du foret

Les caractéristiques techniques indiquées sont soumises à tolérance (selon les normes en vigueur correspondantes).

⎓ Courant continu

Pendant le fonctionnement, il se peut que le niveau sonore dépasse les 80 db(A).

Porter des protège-oreilles!

Originele gebruikaanwijzing

1. Conformiteitsverklaring

Wij verklaren op eigen en uitsluitende verantwoording dat: deze geïntegreerde stofafzuiging, geïdentificeerd door middel van type en serienummer *1), voldoen aan alle relevante bepalingen van de richtlijnen *2) en normen *3). Technische documentatie bij *4) - zie pagina 3.

2. Beoogd gebruik

ISA 18 LTX 24: De geïntegreerde stofafzuiging is bedoeld voor het gebruik met de Metabo-combinatiehamer KHA 18 LTX BL 24 Quick.

ISA 24: De geïntegreerde stofafzuiging is bedoeld voor het gebruik met de Metabo-combinatiehamer KH 18 LTX BL 24 Q.

ISA 28: De geïntegreerde stofafzuiging is bedoeld voor het gebruik met de Metabo-combinatiehamer KH 18 LTX BL 28 Q.

De geïntegreerde stofafzuiging alleen bij boorwerkzaamheden met boorhamers in beton, steen of metselwerk gebruiken. Niet gebruiken bij het beitelen.

Niet geschikt voor het afzuigen van stoffen die vrijkomen bij boorwerkzaamheden in metaal, hout, kunststof of gelijksoortig materiaal. Niet geschikt voor het opzuigen van gezondheidsbedreigende stoffen of dampen (bijv. asbest).

Het apparaat is alleen bestemd voor droog gebruik.

Alleen de gebruiker is aansprakelijk voor schade door oneigenlijk gebruik.

De algemeen erkende ongevallenpreventievoorschriften en de bijgevoegde veiligheidsinstructies moeten in acht worden genomen.

3. Algemene veiligheidsinstructies

Let voor uw veiligheid en die van het elektrisch gereedschap op de passages die zijn voorzien van dit symbool!

WAARSCHUWING – Lees ter vermindering van het risico van letsel de gebruiksaanwijzing.

Geef uw elektrisch gereedschap alleen met deze documenten aan anderen door.

Algemene veiligheidswaarschuwingen voor elektrische gereedschappen

WAARSCHUWING Lees alle veiligheidswaarschuwingen, aanwijzingen, afbeeldingen en specificaties die bij dit elektrische gereedschap worden geleverd. *Als de hieronder vermelde aanwijzingen niet worden opgevolgd, kan dit een elektrische schok, brand en/of ernstig letsel tot gevolg hebben.* **Bewaar alle waarschuwingen en aanwijzingen voor toekomstig gebruik.** *Het in de waarschuwingen gebruikte begrip "elektrisch gereedschap"heeft betrekking op uw elektrische gereedschap voor gebruik op het elektriciteitsnet (met netkabel) en op uw elektrische gereedschap voor gebruik met een accu (kabelloos).*

3.1 Veiligheid van de werkomgeving

a) **Houd uw werkomgeving schoon en goed verlicht.** *Een rommelige of onverlichte werkomgeving kan tot ongevallen leiden.*
b) **Werk met het elektrische gereedschap niet in een omgeving met explosiegevaar waarin zich brandbare vloeistoffen, brandbare gassen of brandbaar stof bevinden.** *Elektrische gereedschappen veroorzaken vonken die het stof of de dampen tot ontsteking kunnen brengen.*
c) **Houd kinderen en andere personen tijdens het gebruik van het elektrische gereedschap uit de buurt.** *Wanneer u wordt afgeleid, kunt de controle over het gereedschap verliezen.*

3.2 Elektrische veiligheid

a) **De aansluitstekker van het elektrische gereedschap moet in het stopcontact passen. De stekker mag in geen geval worden veranderd. Gebruik geen adapterstekkers in combinatie met geaarde elektrische gereedschappen.** *Onveranderde stekkers en passende stopcontacten beperken het risico van een elektrische schok.*
b) **Voorkom aanraking van het lichaam met geaarde oppervlakken, bijvoorbeeld van buizen, verwarmingen, fornuizen en koelkasten.** *Er bestaat een verhoogd risico door een elektrische schok wanneer uw lichaam geaard is.*
c) **Houd het gereedschap uit de buurt van regen en vocht.** *Het binnendringen van water in het elektrische gereedschap vergroot het risico van een elektrische schok.*
d) **Gebruik de kabel niet voor een verkeerd doel, om het elektrische gereedschap te dragen of op te hangen of om de stekker uit het stopcontact te trekken. Houd de kabel uit de buurt van hitte, olie, scherpe randen en bewegende gereedschapdelen.** *Beschadigde of in de war geraakte kabels vergroten het risico van een elektrische schok.*
e) **Wanneer u buitenshuis met elektrisch gereedschap werkt, dient u alleen verlengkabels te gebruiken die voor gebruik buitenshuis zijn goedgekeurd.** *Het gebruik van een voor gebruik buitenshuis geschikte verlengkabel beperkt het risico van een elektrische schok.*
f) **Als het gebruik van het elektrische gereedschap in een vochtige omgeving onvermijdelijk is, dient u een aardlekschakelaar te gebruiken.** *Het gebruik van een aardlekschakelaar vermindert het risico van een elektrische schok.*

3.3 Veiligheid van personen

a) **Wees alert, let goed op wat u doet en ga met verstand te werk bij het gebruik van het elektrische gereedschap. Gebruik geen elektrisch gereedschap wanneer u moe bent of onder invloed staat van drugs, alcohol of medicijnen.** *Een moment van onoplettendheid bij het gebruik van het elektrische gereedschap kan tot ernstige verwondingen leiden.*
b) **Draag persoonlijke beschermende uitrusting. Draag altijd een veiligheidsbril.** *Het dragen van persoonlijke beschermende uitrusting zoals een stofmasker, slipvaste werkschoenen, een veiligheidshelm of gehoorbescherming, afhankelijk van de aard en het gebruik van het elektrische gereedschap, vermindert het risico van verwondingen.*
c) **Voorkom per ongeluk inschakelen. Controleer dat het elektrische gereedschap uitgeschakeld is voordat u de stekker in het stopcontact steekt of de accu aansluit en voordat u het gereedschap oppakt of draagt.** *Wanneer u bij het dragen van het elektrische gereedschap uw vinger aan de schakelaar hebt of wanneer u het gereedschap ingeschakeld op de stroomvoorziening aansluit, kan dit tot ongevallen leiden.*
d) **Verwijder instelgereedschappen of schroefsleutels voordat u het elektrische gereedschap inschakelt.** *Een instelgereedschap of sleutel in een draaiend deel van het gereedschap kan tot verwondingen leiden.*
e) **Voorkom een onevenwichtige lichaamshouding. Zorg ervoor dat u stevig staat en steeds in evenwicht blijft.** *Daardoor kunt u het elektrische gereedschap in onverwachte situaties beter onder controle houden.*
f) **Draag geschikte kleding. Draag geen loshangende kleding of sieraden. Houd haren en kleding uit de buurt van bewegende delen.** *Loshangende kleding, lange haren en sieraden kunnen door bewegende delen worden meegenomen.*
g) **Wanneer stofafzuigings- of stofopvangvoorzieningen kunnen worden gemonteerd, dient u zich ervan te verzekeren dat deze zijn aangesloten en juist worden gebruikt.** *Het gebruik van een stofafzuiging beperkt het gevaar door stof.*
h) **Ondanks het feit dat u eventueel heel goed vertrouwd bent met het gebruik van gereedschappen, moet u ervoor zorgen dat u niet nonchalant wordt en veiligheidsvoorschriften voor het gereedschap gaat negeren.** *Een onoplettende handeling kan binnen een fractie van een seconde ernstig letsel veroorzaken.*

3.4 Zorgvuldige omgang met en zorgvuldig gebruik van elektrische gereedschappen

a) **Overbelast het gereedschap niet. Gebruik voor uw werkzaamheden het daarvoor bestemde elektrische gereedschap.** *Met het passende elektrische gereedschap werkt u beter en veiliger binnen het aangegeven capaciteitsbereik.*
b) **Gebruik geen elektrisch gereedschap waarvan de schakelaar defect is.** *Elektrisch gereedschap dat niet meer kan worden in- of uitgeschakeld, is gevaarlijk en moet worden gerepareerd.*
c) **Trek de stekker uit het stopcontact en/of neem de accu (indien uitneembaar) uit het elektrische gereedschap, voordat u het elektrische gereedschap instelt, accessoires wisselt of het elektrische gereedschap opbergt.** *Deze voorzorgsmaatregel voorkomt onbedoeld starten van het elektrische gereedschap.*
d) **Bewaar niet-gebruikte elektrische gereedschappen buiten bereik van kinderen. Laat het gereedschap niet gebruiken door personen die er niet mee vertrouwd zijn en deze aanwijzingen niet hebben gelezen.** *Elektrische gereedschappen zijn gevaarlijk wanneer deze door onervaren personen worden gebruikt.*
e) **Pleeg onderhoud aan elektrische gereedschappen en accessoires. Controleer of bewegende delen van het gereedschap correct functioneren en niet vastklemmen en of onderdelen zodanig gebroken of beschadigd zijn dat de werking van het elektrische gereedschap nadelig wordt beïnvloed. Laat deze beschadigde onderdelen voor het gebruik repareren.** *Veel ongevallen hebben hun oorzaak in slecht onderhouden elektrische gereedschappen.*
f) **Houd snijdende inzetgereedschappen scherp en schoon.** *Zorgvuldig onderhouden snijdende inzetgereedschappen met scherpe snijkanten klemmen minder snel vast en zijn gemakkelijker te geleiden.*
g) **Gebruik elektrisch gereedschap, accessoires, inzetgereedschappen en dergelijke volgens deze aanwijzingen. Let daarbij op de arbeidsomstandigheden en de uit te voeren werkzaamheden.** *Het gebruik van elektrische gereedschappen voor andere dan de voorziene toepassingen kan tot gevaarlijke situaties leiden.*
h) **Houd handgrepen en greepvlakken droog, schoon en vrij van olie en vet.** *Gladde handgrepen en greepvlakken verhinderen dat het gereedschap in onverwachte situaties veilig kan worden gehanteerd en bediend.*

3.5 Gebruik en onderhoud van accugereedschappen

a) **Laad accu's alleen op in oplaadapparaten die door de fabrikant worden geadviseerd.** *Voor een oplaadapparaat dat voor een bepaald type accu geschikt is, bestaat brandgevaar wanneer het met andere accu's wordt gebruikt.*
b) **Gebruik alleen de daarvoor bedoelde accu's in de elektrische gereedschappen.** *Het gebruik van andere accu's kan tot verwondingen en brandgevaar leiden.*
c) **Voorkom aanraking van de niet-gebruikte accu met paperclips, munten, sleutels, spijkers, schroeven en andere kleine metalen voorwerpen die overbrugging van de contacten kunnen veroorzaken.** *Kortsluiting tussen de accucontacten kan brandwonden of brand tot gevolg hebben.*
d) **Bij verkeerd gebruik kan vloeistof uit de accu**

lekken. Voorkom contact daarmee. Spoel bij onvoorzien contact met water af. Wanneer de vloeistof in de ogen komt, dient u bovendien een arts te raadplegen. *Gelekte accuvloeistof kan tot huidirritaties of verbrandingen eiden.*
e) **Gebruik accu of gereedschap niet, als deze beschadigd of veranderd zijn.** *Beschadigde of veranderde accu's kunnen onvoorspelbaar gedrag vertonen, waardoor een brand, explosie of het gevaar van letsel kan ontstaan.*
f) **Stel accu of gereedschap niet bloot aan vuur of overmatige temperaturen.** *Blootstelling aan vuur of temperaturen boven 130 ° C kan een explosie veroorzaken.*
g) **Volg alle aanwijzingen voor het laden en laad de accu of het gereedschap niet buiten het temperatuurbereik dat in de aanwijzingen is vermeld.** *Verkeerd laden of laden bij temperaturen buiten het vastgelegde bereik kan de accu beschadigen en het risico van brand vergroten.*

3.6 Service

a) **Laat het elektrische gereedschap alleen repareren door gekwalificeerd en vakkundig personeel en alleen met originele vervangingsonderdelen.** *Daarmee wordt gewaarborgd dat de veiligheid van het gereedschap in stand blijft.*
b) **Voer nooit servicewerkzaamheden aan beschadigde accu's uit.** *Service van accu's dient uitsluitend te worden uitgevoerd door de fabrikant of erkende servicewerkplaatsen.*

4. Speciale veiligheidsvoorschriften

VOORZICHTIG! Het apparaat is niet geschikt voor de opname van gevaarlijke stoffen.

VOORZICHTIG! Het apparaat is uitsluitend bestemd voor droog gebruik en mag niet onder natte omstandigheden in de buitenlucht worden gebruikt of opgeslagen.

Bij een defecte geïntegreerde stofafzuiging:
De geïntegreerde stofafzuiging van de boorhamer nemen.

Haal het accupack uit de machine voordat instel-, ombouw-, onderhouds- of reinigingswerkzaamheden uitgevoerd worden.

Draag gehoorbescherming. Lawaai kan leiden tot gehoorverlies.

Draag altijd een veiligheidsbril, werkhandschoenen en stevig schoeisel tijdens werkzaamheden met uw geïntegreerde stofafzuiging!

Het draaiende gereedschap niet aanraken!

De in de geïntegreerde stofafzuiging verzamelde stof kan eventueel fijne kwartsstof bevatten. Fijne kwartsstof veroorzaakt kanker en mag niet in het lichaam terecht komen. Bij het legen van de stofcassette en verwijderen van de stof dient u erop te letten, dat geen stof opdwarrelt en wordt ingeademd.

5. Overzicht

Zie pagina 2.

1 Boorhamer
2 Rubberen afdekking van de boorhamer
3 Transport sluitklep
4 Geleidingsgroeven (voor het erop schuiven van de geïntegreerde stofafzuiging)
5 Geïntegreerde stofafzuiging
6 Ontgrendelingsknop (voor het verwijderen van de geïntegreerde stofafzuiging van de boorhamer)
7 Afzuigkop
8 Drukknop van de hefbeperking
9 Telescopische buis
10 Drukknop voor het instellen van de boordiepteaanslag
11 Boordiepteaanslag
12 Stofcassette
13 Ontgrendelingsschuif (voor het verwijderen van de stofcassette)
14 Ontgrendelingsknop (voor het verwijderen van de afzuigkop)
15 Klemflens
16 HEPA-filter (H12 volgens EN 1822-1998)

6. Gebruik

6.1 Aan de boorhamer aanbrengen/ verwijderen/transporteren

Aanbrengen:

1. **Belangrijk! De rubberen afdekking (2) van de boorhamer (1) optillen en 180° naar de zijkant draaien.** Hierdoor wordt de stroomvoorziening toegankelijk.
2. Geïntegreerde stofafzuiging (5) van beneden in de geleidingsgroeven (4) plaatsen en totdat deze vast klikt erop schuiven.

Verwijderen:

1. Ontgrendelingsknop (6) drukken en ingedrukt houden. Geïntegreerde stofafzuiging eraf trekken.
2. De stroomvoorziening van de boorhamer (1) weer sluiten met de rubberen afdekking (2). (Ter bescherming van binnendringende verontreiniging).

Transporteren in de koffer:

Om ervoor te zorgen dat tijdens het transport geen stof uit de koffer komt: transport-sluitklep (3) op de afzuigkop (6) plaatsen.

6.2 Boor inzetten

1. De boor met de punt van de boor van achteren door de afzuigkop (7) steken.
2. Gereedschapsschacht van de boor in de hamerbooropname plaatsen (Zoals beschreven in de handleiding van de boorhamer).

6.3 Hefbeperking instellen (indien nodig)

Door de hefbeperking kan de geïntegreerde stofafzuiging worden aangepast aan korte boren.

De drukknop (8) van de hefbeperking drukken en ingedrukt houden. De telescopische buis (9) verschuiven en hierdoor de gewenste hefbeperking instellen (in stappen van 5 mm).

Aanwijzing: Alstublieft bij het niet gebruiken van de geïntegreerde stofafzuiging de slagbegrenzing in de achterste positie laten, om de geïntegreerde drukveer te ontzien.

6.4 Boordiepteaanslag instellen (indien nodig)

De drukknop (10) van de boordiepteaanslag (11) drukken en ingedrukt houden. Boordiepteaanslag (11) verschuiven en zo de max. boordiepte instellen.

6.5 In-/uitschakelen

Inschakelen: Schakelknop van de boorhamer indrukken: de geïntegreerde stofafzuiging wordt automatisch ingeschakeld.

Uitschakelen: Schakelknop van de boorhamer los laten: de geïntegreerde stofafzuiging wordt automatisch uitgeschakeld.
Door de vertraagde uitschakeling van ca. 2 sec. worden stofresten aan de boor, in het boorgat en in het aanzuigsysteem in de stofcassette gezogen.

6.6 Boren met geïntegreerde stofafzuiging

1. Telescopische buis (9) zo ver terug trekken, dat de boor er aan de voorkant uit komt.
2. De boor op het gewenste punt plaatsen.
3. Afzuigkop (7) vlak tegen de ondergrond plaatsen,
4. machine verticaal ten opzichte van het boorvlak (bijv. de muur) houden, zodat de afzuigkop (7) altijd vlak tegen de ondergrond ligt.
5. Machine stevig vasthouden, inschakelen (langzaam beginnen met boren) en het boorgat boren.
6. Boor langzaam uit het boorgat trekken.
7. Machine uitschakelen.

7. Reiniging, onderhoud

7.1 Stofcassette legen

In geval van een volle stofcassette (12) of bij afnemend zuigvermogen de stofcassette (12) legen.

⚠ Let erop, dat er geen boorstof in uw lichaam terecht komt of andere personen beïnvloedt.

⚠ De machine rechtop houden, niet neerleggen! Als de stofcassette (12) bij liggende machine eraf wordt gehaald, kan boorstof ontsnappen!

⚠ De filter (16) niet uit de stofcassette (12) halen. Niet met perslucht opblazen!

1. Houd de machine horizontaal en schakel de machine eventjes in. Hierdoor worden stofresten in het afzuigsysteem in de stofcassette gezogen.
2. Machine uitschakelen. Accupack uit de machine nemen.
3. Ontgrendelingsschuif (13) naar achteren schuiven en stofcassette (12) naar beneden eraf trekken.
4. Stofcassette (12) legen door lichtjes uit te kloppen.
5. Stofcassette (12) weer tot het vast klikken erin schuiven.

7.2 Reiniging van de motor

Regelmatig de stofcassette (12) verwijderen. Als bij de ventilatiesleuven (binnenin de geïntegreerde stofafzuiging) stof is opgehoopt: grondig schoon zuigen.

7.3 Versleten afzuigkop (7) vervangen

1. Zie pagina 3, afb. A.
   De ontgrendelingsknop (14) drukken en ingedrukt houden. De afzuigkop (7) naar boven eraf trekken.
2. De nieuwe afzuigkop tot aan het vast klikken erin schuiven.

7.4 Versleten filter (16) vervangen

1. Zie pagina 3, afb. B.
   Een sleufkop schroevendraaier zoals getoond erop zetten en een beetje draaien: hierdoor wordt de houder van de klemflens (15) los gemaakt en de klemflens (15) kan worden verwijderd.
   Als u geen schroevendraaier ter beschikking heeft, kan de klemflens (15) ook zonder gereedschap uit zijn houder worden getrokken.
2. Oude filter (16) eruit halen, nieuwe filter (bestelnr.: 6.23768) erin plaatsen.
3. Zie pagina 3, afb. C.
   Klemflens (15) zoals getoond aanbrengen: Beneden in het draailager haken en van boven erin drukken totdat hij vast klikt.

8. Toebehoren

Gebruik alleen origineel Metabo toebehoor.

Gebruik alleen toebehoor dat voldoet aan de in deze gebruiksaanwijzing genoemde eisen en kenmerken.

Compleet toebehorenprogramma, zie www.metabo.com of de catalogus.

9. Reparatie

⚠ Reparaties aan elektrisch gereedschap mogen uitsluitend door een erkende elektricien worden uitgevoerd!

Neem voor elektrisch gereedschap van Metabo dat gerepareerd dient te worden contact op met uw Metabo-vertegenwoordiging. Zie voor adressen www.metabo.com.

Lijsten met reserveonderdelen kunt u via www.metabo.com downloaden.

10. Milieubescherming

Neem de nationale voorschriften in acht voor een milieuvriendelijke verwijdering en de recycling van afgedankte machines, verpakkingen en toebehoren.

Verpakkingsmateriaal moet overeenkomstig hun codering volgens de gemeentelijke richtlijnen worden afgevoerd. Meer informatie vindt u op www.metabo.com onder Service

Uitsluitend voor EU-landen: geef uw elektrisch gereedschap nooit met het huisvuil mee! Volgens de Europese richtlijn 2012/19/EU inzake gebruikte elektrische en elektronische apparaten en de vertaling hiervan in de nationale wetgeving dienen oud elektrisch gereedschap gescheiden te worden ingezameld en op milieuvriendelijke wijze te worden afgevoerd.

11. Technische gegevens

Toelichting op de gegevens van pagina 3.

Wijzigingen in het kader van technische verbeteringen voorbehouden.

P_1 = nominaal vermogen
$V_{l/min}$ = zuigvermogen
m = gewicht
H_{max} = maximale hefwerking resp. telescopische hefwerking
T_{max} = maximale boordiepte
D = boordiameter

De vermelde technische gegevens zijn tolerantiewaarden (overeenkomstig de betreffende geldige norm).

⎓ Gelijkstroom

Tijdens het werken kan het geluidsniveau 80 dB(A) overschrijden.

Draag gehoorbescherming!

Manuale d’uso originale

1. Dichiarazione di conformità

Dichiariamo sotto la nostra completa responsabilità che questo aspirapolvere integrato, identificato dai modelli e numeri di serie *1), è conforme a tutte le disposizioni pertinenti delle direttive *2) e delle norme *3). Documentazione tecnica presso *4) - vedere pagina 3.

2. Utilizzo conforme

ISA 18 LTX 24: L'aspirapolvere integrato è concepito per essere utilizzato insieme al martello combinato Metabo KHA 18 LTX BL 24 Quick.

ISA 24: L'aspirapolvere integrato è concepito per essere utilizzato insieme al martello combinato Metabo KH 18 LTX BL 24 Q.

ISA 28: L'aspirapolvere integrato è concepito per essere utilizzato insieme al martello combinato Metabo KH 18 LTX BL 28 Q.

L'aspirapolvere integrato deve essere utilizzato soltanto per lavori di foratura con punte da martello in calcestruzzo, pietra o muratura. Non deve essere usato per lavori di scalpellatura.

Non è adatto all'aspirazione di polveri derivanti da lavori di foratura in metallo, legno, plastica o materiali simili. Non è adatto all'aspirazione di polveri o vapori nocivi per la salute (es. amianto).

L'utensile è destinato esclusivamente all'impiego a secco.

Dei danni derivanti da un uso improprio dell'utensile è responsabile esclusivamente l'utilizzatore.

È obbligatorio rispettare le prescrizioni generali per la prevenzione degli infortuni nonché le avvertenze di sicurezza allegate.

3. Avvertenze generali di sicurezza

Per proteggere la propria persona e per una migliore cura dell'elettroutensile stesso, attenersi alle parti di testo contrassegnate con questo simbolo!

ATTENZIONE – Leggere le istruzioni per l'uso al fine di ridurre il rischio di lesioni.

L'elettroutensile va consegnato esclusivamente insieme al presente documento.

Avvertenze generali di pericolo per elettroutensili

AVVERTENZA Leggere tutte le avvertenze di pericolo, le istruzioni operative, le figure e le specifiche accluse al presente elettroutensile. *Il mancato rispetto di tutte le istruzioni sottoelencate potrà comportare il pericolo di scosse elettriche, incendi e/o gravi lesioni.*
Conservare tutte le avvertenze di pericolo e le istruzioni operative per ogni esigenza futura. *Il termine «elettroutensile» utilizzato nelle avvertenze di pericolo si riferisce ad utensili elettrici alimentati dalla rete (con cavo) e ad utensili elettrici alimentati a batteria (senza cavo).*

3.1 Sicurezza della postazione di lavoro

a) **Tenere la postazione di lavoro sempre pulita e ben illuminata.** *Il disordine oppure zone della postazione di lavoro non illuminate possono essere causa di incidenti.*
b) **Evitare d’impiegare l’elettroutensile in ambienti soggetti al rischio di esplosioni nei quali si abbia presenza di liquidi, gas o polveri infiammabili.** *Gli elettroutensili producono scintille che possono far infiammare la polvere o i gas.*
c) **Tenere lontani i bambini ed altre persone durante l’impiego dell’elettroutensile.** *Eventuali distrazioni potranno comportare la perdita del controllo sull’elettroutensile.*

3.2 Sicurezza elettrica

a) **La spina di allacciamento alla rete dell’elettroutensile deve essere adatta alla presa. Evitare assolutamente di apportare modifiche alla spina. Non impiegare spine adattatrici assieme ad elettroutensili dotati di collegamento a terra.** *Le spine non modificate e le prese adatte allo scopo riducono il rischio di scosse elettriche.*
b) **Evitare il contatto fisico con superfici collegate a terra, come tubi, riscaldamenti, cucine elettriche e frigoriferi.** *Sussiste un maggior rischio di scosse elettriche nel momento in cui il corpo è messo a massa.*
c) **Custodire l’elettroutensile al riparo dalla pioggia o dall’umidità.** *La penetrazione dell’acqua in un elettroutensile aumenta il rischio di una scossa elettrica.*
d) **Non usare il cavo per scopi diversi da quelli previsti ed, in particolare, non usarlo per trasportare o per appendere l’elettroutensile oppure per estrarre la spina dalla presa di corrente. Non avvicinare il cavo a fonti di calore, olio, spigoli taglienti e neppure a parti della macchina che siano in movimento.** *I cavi danneggiati o aggrovigliati aumentano il rischio d’insorgenza di scosse elettriche.*
e) **Qualora si voglia usare l’elettroutensile all’aperto, impiegare solo ed esclusivamente cavi di prolunga che siano adatti per l’impiego all’esterno.** *L’uso di un cavo di prolunga omologato per l’impiego all’esterno riduce il rischio d’insorgenza di scosse elettriche.*
f) **Qualora non fosse possibile evitare di utilizzare l’elettroutensile in ambiente umido, utilizzare un interruttore di sicurezza.** *L’uso di un interruttore di sicurezza riduce il rischio di una scossa elettrica.*

3.3 Sicurezza delle persone

a) **È importante concentrarsi su ciò che si sta facendo e maneggiare con giudizio l’elettroutensile durante le operazioni di lavoro. Non utilizzare mai l’elettroutensile in caso di**

stanchezza oppure quando ci si trovi sotto l'effetto di droghe, bevande alcoliche e medicinali. *Un attimo di distrazione durante l'uso dell'elettroutensile può essere causa di gravi incidenti.*
b) **Indossare sempre equipaggiamento protettivo individuale nonché occhiali protettivi.** *Indossando abbigliamento di protezione personale come la maschera per polveri, scarpe di sicurezza che non scivolino, elmetto di protezione oppure protezione acustica a seconda del tipo e dell'applicazione dell'elettroutensile, si riduce il rischio di incidenti.*
c) **Evitare l'accensione involontaria dell'elettroutensile. Prima di collegarlo alla rete di alimentazione elettrica e/o alla batteria ricaricabile, prima di prenderlo oppure prima di iniziare a trasportarlo, assicurarsi che l'elettroutensile sia spento.** *Tenendo il dito sopra l'interruttore mentre si trasporta l'elettroutensile oppure collegandolo all'alimentazione di corrente con l'interruttore inserito, si vengono a creare situazioni pericolose in cui possono verificarsi seri incidenti.*
d) **Prima di accendere l'elettroutensile togliere gli attrezzi di regolazione o la chiave inglese.** *Un accessorio oppure una chiave che si trovi in una parte rotante della macchina può provocare seri incidenti.*
e) **Evitare una posizione anomala del corpo. Avere cura di mettersi in posizione sicura e di mantenere l'equilibrio in ogni situazione.** *In questo modo è possibile controllare meglio l'elettroutensile in caso di situazioni inaspettate.*
f) **Indossare vestiti adeguati. Non indossare vestiti larghi, né portare bracciali e catenine. Tenere capelli e vestiti lontani da parti in movimento.** *Vestiti larghi, gioielli o capelli lunghi potranno impigliarsi in parti in movimento.*
g) **In caso fosse previsto il montaggio didispositivi di aspirazione della polvere e di raccolta, assicurarsi che gli stessi siano collegati e che vengano utilizzati correttamente.** *L'utilizzo di un'aspirazione polvere può ridurre lo svilupparsi di situazioni pericolose dovute alla polvere.*
h) **Una volta presa confidenza con gli utensili, evitare di trascurare le norme di sicurezza.** *Una mancanza di attenzione può causare gravi lesioni in una frazione di secondo.*

3.4 Trattamento accurato ed uso corretto degli elettroutensili

a) **Non sottoporre la macchina a sovraccarico. Per il proprio lavoro, utilizzare esclusivamente l'elettroutensile esplicitamente previsto per il caso.** *Con un elettroutensile adatto si lavora in modo migliore e più sicuro nell'ambito della sua potenza di prestazione.*
b) **Non utilizzare mai elettroutensili con interruttori difettosi.** *Un elettroutensile con l'interruttore rotto è pericoloso e deve essere aggiustato.*
c) **Prima di procedere ad operazioni di regolazione sulla macchina, prima di sostituire parti accessorie oppure prima di posare la macchina al termine di un lavoro, estrarre sempre la spina dalla presa della corrente e/o estrarre la batteria ricaricabile, se rimovibile.** *Tale precauzione eviterà che l'elettroutensile possa essere messo in funzione involontariamente.*
d) **Quando gli elettroutensili non vengono utilizzati, conservarli al di fuori del raggio di accesso di bambini. Non fare usare l'elettroutensile a persone che non siano abituate ad usarlo o che non abbiano letto le presenti istruzioni.** *Gli elettroutensili sono macchine pericolose quando vengono utilizzati da persone non dotate di sufficiente esperienza.*
e) **Eseguire la manutenzione degli elettroutensili e degli accessori. Accertarsi che le parti mobili della macchina funzionino perfettamente, che non s'inceppino e che non ci siano pezzi rotti o danneggiati al punto da limitare la funzione dell'elettroutensile stesso. Prima di iniziare l'impiego, far riparare le parti danneggiate.** *Numerosi incidenti vengono causati da elettroutensili la cui manutenzione è stata effettuata poco accuratamente.*
f) **Mantenere gli utensili da taglio sempre affilati e puliti.** *Gli utensili da taglio curati con particolare attenzione e con taglienti affilati s'inceppano meno frequentemente e sono più facili da condurre.*
g) **Utilizzare l'elettroutensile, gli accessori opzionali, gli utensili per applicazioni specifiche ecc., sempre attenendosi alle presenti istruzioni. Così facendo, tenere sempre presente le condizioni di lavoro e le operazioni da eseguire.** *L'impiego di elettroutensili per usi diversi da quelli consentiti potrà dar luogo a situazioni di pericolo.*
h) **Mantenere impugnature e superfici di presa asciutte, pulite e prive di olio e grasso.** *Impugnature e superfici di presa scivolose non consentono di manipolare e controllare l'utensile in caso di situazioni inaspettate.*

3.5 Trattamento ed utilizzo appropriato di utensili dotati di batterie ricaricabili

a) **Caricare la batteria ricaricabile solo ed esclusivamente nei dispositivi di carica consigliati dal produttore.** *Per un dispositivo di carica previsto per un determinato tipo di batteria sussiste pericolo di incendio se viene utilizzato con un tipo diverso di batteria ricaricabile.*
b) **Avere cura d'impiegare negli elettroutensili solo ed esclusivamente batterie ricaricabili esplicitamente previste.** *L'uso di batterie ricaricabili di tipo diverso potrà dare insorgenza a lesioni e comportare il rischio d'incendi.*
c) **Non avvicinare batterie non utilizzate a fermagli, monete, chiavi, chiodi, viti e neppure ad altri piccoli oggetti metallici che potrebbero provocare un cavallottamento dei contatti.** *Un eventuale corto circuito tra i contatti dell'accumulatore potrà dare origine a bruciature o ad incendi.*
d) **In caso d'impiego errato si provoca il pericolo di fuoriuscita di liquido dalla batteria ricaricabile. Evitarne assolutamente il contatto. In caso di contatto accidentale, sciacquare accuratamente con acqua. Rivolgersi immediatamente al medico, qualora il liquido dovesse entrare in contatto con gli occhi.** *Il*

liquido fuoriuscito dalla batteria ricaricabile potrà causare irritazioni cutanee o ustioni.
e) **Non utilizzare una batteria ricaricabile, né un elettroutensile, qualora siano danneggiati o siano stati modificati.** *Batterie danneggiate o modificate possono comportare problemi non prevedibili, causando incendi, esplosioni e possibili lesioni.*
f) **Non esporre una batteria ricaricabile o un elettroutensile al fuoco o a temperature eccessive.** *L'esposizione al fuoco o a temperature superiori a 130 °C può causare esplosioni.*
g) **Rispettare tutte le istruzioni di carica e non caricare la batteria ricaricabile o l'elettroutensile fuori dal campo di temperatura indicato nelle istruzioni stesse.** *Una carica non corretta, o fuori dal campo di temperatura indicato, può comportare danni alla batteria ed aumentare il pericolo di incendio.*

3.6 Assistenza

a) **Fare riparare l'elettroutensile solo ed esclusivamente da personale specializzato e solo impiegando pezzi di ricambio originali.** *In tale maniera potrà essere salvaguardata la sicurezza dell'elettroutensile.*
b) **Non sottoporre in alcun caso a manutenzione batterie ricaricabili danneggiate.** *La manutenzione di batterie ricaricabili andrà effettuata esclusivamente dal produttore o da fornitori di servizi appositamente autorizzati.*

4. Avvertenze specifiche di sicurezza

ATTENZIONE! L'apparecchio non è adatto all'aspirazione di polveri pericolose.

ATTENZIONE! L'apparecchio è concepito solo per essere utilizzato a secco e non deve essere impiegato o conservato all'aperto in un ambiente bagnato.

Se l'aspirapolvere integrato è guasto:
Rimuovere l'aspirapolvere integrato dal martello perforatore.

Prima di eseguire qualsiasi lavoro di regolazione, modifica, manutenzione o pulizia, estrarre la batteria dal dispositivo.

Indossare le protezioni acustiche. Il rumore può provocare la perdita dell'udito.

Lavorare con l'aspirapolvere integrato indossando sempre occhiali di protezione, guanti da lavoro e scarpe robuste!

Non afferrare l'utensile accessorio in rotazione!

La polvere raccoltasi nell'aspirapolvere integrato può contenere anche polvere fine di quarzo, la quale è cancerogena e non dovrebbe penetrare nell'organismo. Durante lo svuotamento della cassetta raccoglipolvere e lo smaltimento della polvere stessa, evitare che la polvere si sollevi e venga inspirata.

5. Sintesi

Vedere pagina 2.

1 Martello perforatore
2 Copertura in gomma del martello perforatore
3 Cappuccio per il trasporto
4 Scanalature di guida (per infilare l'aspirapolvere integrato)
5 Aspirapolvere integrato
6 Pulsante di sgancio (per rimuovere l'aspirapolvere integrato dal martello perforatore)
7 Testa aspirante
8 Pulsante per la limitazione della corsa
9 Tubo telescopico
10 Pulsante per spostare la battuta della profondità di foratura
11 Battuta della profondità di foratura
12 Cassetta raccoglipolvere
13 Cursore di sgancio (per rimuovere la cassetta raccoglipolvere)
14 Pulsante di sgancio (per rimuovere la testa aspirante)
15 Flangia di serraggio
16 Filtro HEPA (H12 sec. EN 1822-1998)

6. Utilizzo

6.1 Applicazione al martello perforatore / rimozione / trasporto

Applicazione:

1. **Importante! Sollevare la copertura in gomma (2) del martello perforatore (1) e ruotarla di 180°.** In questo modo, l'alimentazione elettrica diventa accessibile.
2. Infilare l'aspirapolvere integrato (5) dal basso nelle scanalature di guida (4) e spingere fino allo scatto.

Rimozione:

1. Premere il pulsante di sgancio (6) e tenerlo premuto. Rimuovere l'aspirapolvere integrato.
2. Richiudere l'alimentazione elettrica del martello perforatore (1) con la copertura in gomma (2) (per evitare la penetrazione dello sporco).

Trasporto all'interno della valigetta:

Per evitare che fuoriesca della polvere durante il trasporto all'interno della valigetta: applicare il cappuccio per il trasporto (3) sulla testa aspirante (6).

6.2 Montaggio della punta

1. Inserire la punta da dietro attraverso la testa aspirante (7).
2. Introdurre il codolo della punta nel mandrino portapunta (come descritto nelle istruzioni per l'uso del martello perforatore).

6.3 Impostare la limitazione della corsa (se necessario)

Impostando la limitazione della corsa è possibile adattare l'aspirapolvere integrato alle punte corte.

Premere il pulsante (8) per la limitazione della corsa e tenerlo premuto. Spostare il tubo telescopico (9) e impostare la limitazione della corsa desiderata (in passi da 5 mm).

Nota: In caso di mancato utilizzo dell'aspirapolvere integrato, lasciare la limitazione della corsa nella posizione iniziale posteriore per allentare la molla di compressione interna.

6.4 Impostare la battuta della profondità di foratura (se necessario)

Premere il pulsante (10) per la battuta della profondità di foratura (11) e tenerlo premuto. Spostare la battuta (11) e regolare così la profondità di foratura max.

6.5 Attivazione/disattivazione

Accensione. Premere l'interruttore a pulsante del martello perforatore: l'aspirapolvere integrato si accende automaticamente.

Spegnimento. Rilasciare l'interruttore a pulsante del martello perforatore: l'aspirapolvere integrato si spegne automaticamente.
Tramite il ritardo di spegnimento di ca. 2 sec., i residui di polvere sulla punta, nel foro e nel sistema di aspirazione vengono aspirati e convogliati nella cassetta raccoglipolvere.

6.6 Forare con l'aspirapolvere integrato

1. Retrarre il tubo telescopico (9) fino a quando la punta non sporge davanti.
2. Collocare la punta nella posizione desiderata.
3. Appoggiare la testa aspirante (7) in piano sulla superficie sottostante.
4. Tenere il dispositivo perpendicolarmente alla superficie di foratura (ad es. la parete) affinché la testa fresante (7) sia sempre appoggiata in piano sulla superficie sottostante.
5. Tenere il dispositivo saldamente, accenderlo (iniziare la foratura lentamente) e praticare il foro.
6. Estrarre lentamente la punta dal foro.
7. Spegnere il dispositivo.

7. Pulizia, manutenzione

7.1 Svuotare la cassetta raccoglipolvere

Se la cassetta raccoglipolvere (12) è piena o la potenza di aspirazione diminuisce, svuotare la cassetta (12).

⚠ Accertarsi che la polvere della foratura non penetri nel proprio organismo o provochi danni ad altre persone.

⚠ Tenere il dispositivo in posizione verticale, non coricarlo! Se si rimuove la cassetta raccoglipolvere (12) con il dispositivo coricato, la polvere di foratura può fuoriuscire!

⚠ Non rimuovere il filtro (16) dalla cassetta (12). Non pulire con aria compressa!

1. Tenere il dispositivo in orizzontale e accenderlo brevemente. In questo modo, i residui di polvere presenti nel sistema di aspirazione vengono aspirati e convogliati nella cassetta raccoglipolvere.
2. Spegnere il dispositivo. Rimuovere la batteria dal dispositivo.
3. Spingere il cursore di sgancio (13) all'indietro e staccare la cassetta raccoglipolvere (12) verso il basso.
4. Svuotare la cassetta (12) battendo leggermente.
5. Inserire la cassetta (12) nuovamente fino allo scatto.

7.2 Pulizia del motore

Eventualmente rimuovere la cassetta raccoglipolvere (12). Nel caso in cui si sia raccolta della polvere nelle fessure di ventilazione (all'interno dell'aspirapolvere integrato): aspirare accuratamente.

7.3 Sostituire la testa aspirante (7) usurata

1. Vedere pagina 3, fig. A.
   Premere il pulsante di sgancio (14) e tenerlo premuto. Staccare la testa aspirante (7) verso l'alto.
2. Inserire la testa fresante nuova fino allo scatto.

7.4 Sostituire il filtro (16) usurato

1. Vedere pagina 3, fig. B.
   Applicare un giravite a lama piatta, come illustrato, e ruotarlo leggermente: in questo modo si allenta il supporto della flangia di serraggio (15) e si può rimuovere la flangia (15). Se non è disponibile alcun giravite, la flangia di serraggio (15) si può rimuovere dal suo supporto anche senza attrezzi.
2. Rimuovere il filtro vecchio (16), applicare il filtro nuovo (n. ordine: 6.23768).
3. Vedere pagina 3, fig. C.
   Applicare la flangia di serraggio (15) come illustrato: di sotto, agganciarla al supporto rotante; di sopra, pressarla fino allo scatto.

8. Accessori

Utilizzare solo accessori originali Metabo.

Utilizzare esclusivamente accessori conformi ai requisiti e ai parametri riportati nelle presenti istruzioni per l'uso.

La gamma completa degli accessori è disponibile all'indirizzo www.metabo.com oppure nel catalogo.

9. Riparazione

⚠ Gli interventi di riparazione degli elettroutensili sono riservati esclusivamente ai tecnici elettricisti specializzati!

Nel caso di elettroutensili Metabo che necessitino di riparazioni, rivolgersi al proprio rappresentante di zona. Per gli indirizzi consultare il sito www.metabo.com.

Gli elenchi delle parti di ricambio possono essere scaricati dal sito www.metabo.com.

10. Rispetto dell'ambiente

Attenersi alle norme nazionali riguardo allo smaltimento eco-compatibile e al riciclaggio di macchine fuori servizio, imballaggi e accessori.

I materiali di imballaggio devono essere smaltiti in base al relativo contrassegno, secondo le regole comunali. Per ulteriori informazioni si rimanda al sito www.metabo.com, nella sezione Assistenza.

Solo per i Paesi UE: non smaltire gli elettroutensili con i rifiuti domestici! Secondo la Direttiva europea 2012/19/EU sugli utensili elettrici ed elettronici usati e l'applicazione nel diritto nazionale, gli elettroutensili usati devono essere smaltiti separatamente e sottoposti ad un sistema di riciclaggio eco-compatibile.

11. Dati tecnici

Spiegazioni relative ai dati riportati a pagina 3.

Ci riserviamo il diritto di apportare modifiche nell'ambito dello sviluppo tecnologico.

P_1 = assorbimento di potenza nominale
$V_{l/min}$ = potenza di aspirazione
m = peso
H_{max} = corsa utile / corsa telescopio max.
T_{max} = profondità di foratura max.
D = diametro punta

I dati tecnici sopra indicati sono soggetti a tolleranze (secondo gli standard specifici vigenti).

⎓ Corrente continua

Durante il lavoro è possibile che venga superato il livello di rumorosità di 80 d(A).

Indossare le protezioni acustiche!

Manual de instrucciones original

1. Declaración de conformidad

Declaramos bajo nuestra exclusiva responsabilidad que este aspirador de polvo integrado, identificado por tipo y número de serie *1), cumple todas las disposiciones pertinentes de las directivas *2) y normas *3). Documentaciones técnicas en *4) - véase página 3.

2. Uso según su finalidad

ISA 18 LTX 24: El aspirador de polvo integrado está destinado a su uso con el taladro combinado Metabo KHA 18 LTX BL 24 Quick.

ISA 24: El aspirador de polvo integrado está destinado a su uso con el taladro combinado Metabo KH 18 LTX BL 24 Q.

ISA 28: El aspirador de polvo integrado está destinado a su uso con el taladro combinado Metabo KH 18 LTX BL 28 Q.

El aspirador de polvo integrado sólo debe utilizarse al taladrar con broca de martillos perforadores en hormigón, piedra o mampostería. No utilizar en trabajos de cincelado.

No indicado para aspirar polvo de trabajos de taladrado en metal, madera, plástico o materiales similares. No indicado para aspirar clases de polvo o vapores perjudiciales para la salud (p. ej. asbesto).

No utilizar nunca el aspirador mojado.

Los posibles daños derivados de un uso inadecuado son responsabilidad exclusiva del usuario.

Se deberán respetar las normas sobre prevención de accidentes generalmente aceptadas y las indicaciones de seguridad aquí incluidas.

3. Recomendaciones generales de seguridad

Por favor, por su propia protección y la de su herramienta eléctrica, preste especial atención a las partes marcadas con este símbolo.

ADVERTENCIA: Lea el manual de instrucciones para reducir el riesgo de accidentes.

Si entrega su herramienta eléctrica a otra persona, es imprescindible acompañarla de este documento.

Advertencias de peligro generales para herramientas eléctricas

ADVERTENCIA Lea íntegramente las advertencias de peligro, las instrucciones, las ilustraciones y las especificaciones entregadas con esta herramienta eléctrica. *En caso de no atenerse a las instrucciones siguientes, ello puede ocasionar una descarga eléctrica, un incendio y/o una lesión grave.*

Guardar todas las advertencias de peligro e instrucciones para futuras consultas. *El término "herramienta eléctrica" empleado en las siguientes advertencias de peligro se refiere a herramientas eléctricas de conexión a la red (con cable de red) y a herramientas eléctricas accionadas por acumulador (sin cable de red).*

3.1 Seguridad del puesto de trabajo

a) **Mantenga limpio y bien iluminado su puesto de trabajo.** *El desorden o una iluminación deficiente en las áreas de trabajo pueden provocar accidentes.*

b) **No utilice la herramienta eléctrica en un entorno con peligro de explosión, en el que se encuentren combustibles líquidos, gases o material en polvo.** *Las herramientas eléctricas producen chispas que pueden llegar a inflamar los materiales en polvo o vapores.*

c) **Mantenga alejados a los niños y otras personas de su puesto de trabajo al emplear la herramienta eléctrica.** *Una distracción le puede hacer perder el control sobre la herramienta eléctrica.*

3.2 Seguridad eléctrica

a) **El enchufe de la herramienta eléctrica debe corresponder a la toma de corriente utilizada. No es admisible modificar el enchufe en forma alguna. No emplear adaptadores en herramientas eléctricas dotadas con una toma de tierra.** *Los enchufes sin modificar adecuados a las respectivas tomas de corriente reducen el riesgo de una descarga eléctrica.*

b) **Evite que su cuerpo toque partes conectadas a tierra como tuberías, radiadores, cocinas y refrigeradores.** *El riesgo a quedar expuesto a una sacudida eléctrica es mayor si su cuerpo tiene contacto con tierra.*

c) **No exponga la herramienta eléctrica a la lluvia y evite que penetren líquidos en su interior.** *Existe el peligro de recibir una descarga eléctrica si penetran ciertos líquidos en la herramienta eléctrica.*

d) **No utilice el cable de red para transportar o colgar la herramienta eléctrica, ni tire de él para sacar el enchufe de la toma de corriente. Mantenga el cable de red alejado del calor, aceite, esquinas cortantes o piezas móviles.** *Los cables de red dañados o enredados pueden provocar una descarga eléctrica.*

e) **Al trabajar con la herramienta eléctrica a la intemperie utilice solamente cables de prolongación apropiados para su uso en exteriores.** *La utilización de un cable de prolongación adecuado para su uso en exteriores reduce el riesgo de una descarga eléctrica.*

f) **Si fuese imprescindible utilizar la herramienta eléctrica en un entorno húmedo, es necesario conectarla a través de un fusible diferencial.** *La aplicación de un fusible diferencial reduce el riesgo a exponerse a una descarga eléctrica.*

3.3 Seguridad de personas

a) **Esté atento a lo que hace y emplee la herramienta eléctrica con prudencia. No utilice la herramienta eléctrica si estuviese cansado, ni tampoco después de haber consumido alcohol, drogas o medicamentos.** *El no estar atento durante el uso de la herramienta eléctrica puede provocarle serias lesiones.*
b) **Utilice un equipo de protección personal y en todo caso unas gafas de protección.** *El riesgo a lesionarse se reduce considerablemente si, dependiendo del tipo y la aplicación de la herramienta eléctrica empleada, se utiliza un equipo de protección adecuado como una mascarilla antipolvo, zapatos de seguridad con suela antideslizante, casco, o protectores auditivos.*
c) **Evite una puesta en marcha fortuita. Asegurarse de que la herramienta eléctrica esté desconectada antes de conectarla a la toma de corriente y/o al montar el acumulador, al recogerla, y al transportarla.** *Si transporta la herramienta eléctrica sujetándola por el interruptor de conexión/desconexión, o si alimenta la herramienta eléctrica estando ésta conectada, ello puede dar lugar a un accidente.*
d) **Retire las herramientas de ajuste o llaves fijas antes de conectar la herramienta eléctrica.** *Una herramienta de ajuste o llave fija colocada en una pieza rotante puede producir lesiones al poner a funcionar la herramienta eléctrica.*
e) **Evite posturas arriesgadas. Trabaje sobre una base firme y mantenga el equilibrio en todo momento.** *Ello le permitirá controlar mejor la herramienta eléctrica en caso de presentarse una situación inesperada.*
f) **Lleve puesta una vestimenta de trabajo adecuada. No utilice vestimenta amplia ni joyas. Mantenga su pelo y vestimenta alejados de las piezas móviles.** *La vestimenta suelta, el pelo largo y las joyas se pueden enganchar con las piezas en movimiento.*
g) **Siempre que sea posible utilizar unos equipos de aspiración o captación de polvo, asegúrese que éstos estén montados y que sean utilizados correctamente.** *El empleo de estos equipos reduce los riesgos derivados del polvo.*
h) **No permita que la familiaridad ganada por el uso frecuente de la herramienta eléctrica lo deje creerse seguro e ignorar las normas de seguridad.** *Una acción negligente puede causar lesiones graves en una fracción de segundo.*

3.4 Uso y trato cuidadoso de herramientas eléctricas

a) **No sobrecargue la herramienta eléctrica. Use la herramienta eléctrica prevista para el trabajo a realizar.** *Con la herramienta eléctrica adecuada podrá trabajar mejor y más seguro dentro del margen de potencia indicado.*
b) **No utilice herramientas eléctricas con un interruptor defectuoso.** *Las herramientas eléctricas que no se puedan conectar o desconectar son peligrosas y deben hacerse reparar.*
c) **Saque el enchufe de la red y/o retire el acumulador desmontable de la herramienta eléctrica, antes de realizar un ajuste, cambiar de accesorio o al guardar la herramienta eléctrica.** *Esta medida preventiva reduce el riesgo a conectar accidentalmente la herramienta eléctrica.*
d) **Guarde las herramientas eléctricas fuera del alcance de los niños. No permita la utilización de la herramienta eléctrica a aquellas personas que no estén familiarizadas con su uso o que no hayan leído estas instrucciones.** *Las herramientas eléctricas utilizadas por personas inexpertas son peligrosas.*
e) **Cuide la herramienta eléctrica y los accesorios con esmero. Controle si funcionan correctamente, sin atascarse, las partes móviles de la herramienta eléctrica, y si existen partes rotas o deterioradas que pudieran afectar al funcionamiento de la herramienta eléctrica. Haga reparar estas piezas defectuosas antes de volver a utilizar la herramienta eléctrica.** *Muchos de los accidentes se deben a herramientas eléctricas con un mantenimiento deficiente.*
f) **Mantenga los útiles limpios y afilados.** *Los útiles mantenidos correctamente se dejan guiar y controlar mejor.*
g) **Utilice la herramienta eléctrica, accesorios, útiles, etc. de acuerdo a estas instrucciones, considerando en ello las condiciones de trabajo y la tarea a realizar.** *El uso de herramientas eléctricas para trabajos diferentes de aquellos para los que han sido concebidas puede resultar peligroso.*
h) **Mantenga las empuñaduras y las superficies de las empuñaduras secas, limpias y libres de aceite y grasa.** *Las empuñaduras y las superficies de las empuñaduras resbaladizas no permiten un manejo y control seguro de la herramienta eléctrica en situaciones imprevistas.*

3.5 Trato y uso cuidadoso de herramientas accionadas por acumulador

a) **Solamente cargar los acumuladores con los cargadores recomendados por el fabricante.** *Existe un riesgo de incendio al intentar cargar acumuladores de un tipo diferente al previsto para el cargador.*
b) **Solamente emplee los acumuladores previstos para la herramienta eléctrica.** *El uso de otro tipo de acumuladores puede provocar daños e incluso un incendio.*
c) **Si no utiliza el acumulador, guárdelo separado de clips, monedas, llaves, clavos, tornillos o demás objetos metálicos que pudieran puentear sus contactos.** *El cortocircuito de los contactos del acumulador puede causar quemaduras o un incendio.*
d) **La utilización inadecuada del acumulador puede provocar fugas de líquido. Evite el contacto con él. En caso de un contacto accidental enjuagar el área afectada con abundante agua. En caso de un contacto con los ojos recurra además inmediatamente a un médico.** *El líquido del acumulador puede irritar la piel o producir quemaduras.*
e) **No emplee acumuladores o útiles dañados o**

modificados. *Los acumuladores dañados o modificados pueden comportarse en forma imprevisible y producir un fuego, explosión o peligro de lesión.*
f) **No exponga un acumulador o una herramienta eléctrica al fuego o a una temperatura demasiado alta.** *La exposición al fuego o a temperatura sobre 130 °C puede causar una explosión.*
g) **Siga todas las instrucciones para la carga y no cargue nunca el acumulador o la herramienta eléctrica a una temperatura fuera del margen correspondiente especificado en las instrucciones.** *Una carga inadecuada o a temperaturas fuera del margen especificado puede dañar el acumulador y aumentar el riesgo de incendio.*

3.6 Servicio

a) **Únicamente haga reparar su herramienta eléctrica por un profesional, empleando exclusivamente piezas de repuesto originales.** *Solamente así se mantiene la seguridad de la herramienta eléctrica.*
b) **No repare los acumuladores dañados.** *El entretenimiento de los acumuladores sólo debe ser realizado por el fabricante o un servicio técnico autorizado.*

4. Indicaciones especiales de seguridad

¡ATENCIÓN! Este aparato no está indicado para la aspiración de polvo peligroso.

¡ATENCIÓN! No utilice nunca el aparato mojado ni lo use o almacene al aire libre en ambientes de humedad.

En caso de que el aspirador de polvo integrado esté defectuoso:
Retire el aspirador de polvo integrado del martillo perforador.

Extraiga la batería de la herramienta antes de llevar a cabo cualquier ajuste, reequipamiento, trabajo de mantenimiento o limpieza.

Lleve puestos cascos protectores. El efecto del ruido puede provocar pérdida auditiva.

Lleve siempre puestas gafas protectoras, guantes de trabajo y calzado firme cuando trabaje con el aspirador de polvo integrado.

¡No toque la herramienta de inserción en rotación!

El polvo acumulado en el aspirador de polvo integrado puede contener, entre otros tipos, polvo fino de cuarzo. EL polvo fino de cuarzo es cancerígeno y no debe entrar en contacto con el cuerpo. Al vaciar el cartucho colector de polvo y eliminar los restos de polvo, evite levantar polvo y respirarlo.

5. Descripción general

Véase la página 2.

1 Martillo perforador
2 Cubierta de goma del martillo perforador
3 Tapa de cierre para el transporte
4 Ranuras guía (para empujar el aspirador de polvo integrado)
5 Aspirador de polvo integrado
6 Botón de desbloqueo (para extraer el aspirador de polvo integrado del martillo perforador)
7 Cabezal de aspiración
8 Pulsador limitador de carrera
9 Tubo telescópico
10 Pulsador para ajustar el tope de profundidad
11 Tope de profundidad de taladro
12 Cartucho colector de polvo
13 Corredera de desbloqueo (para retirar el cartucho colector de polvo)
14 Botón de desbloqueo (para retirar el cabezal aspirador)
15 Brida de fijación
16 Filtro HEPA (H12 conforme a EN 1822-1998)

6. Manejo

6.1 Montaje/desmontaje/transporte en el martillo perforador

Montaje:

1. **¡Importante! Eleve la cubierta de goma del (2)martillo perforador (1) y gírela 180° hacia el lado.** De este modo, podrá acceder a la alimentación eléctrica.
2. Inserte el aspirador de polvo integrado (5) desde abajo en las ranuras guía (4) y empújelo hasta que encaje.

Desmontaje:

1. Presione el botón de desbloqueo (6) y manténgalo pulsado. Saque el aspirador de polvo integrado.
2. Vuelva a cubrir la alimentación eléctrica del martillo perforador (1) con la cubierta de goma (2). (para impedir que penetre el polvo).

Transporte en el maletín:

Para que no salga polvo durante el transporte en el maletín, coloque la tapa de cierre para el transporte (3) en el cabezal de aspiración (6).

6.2 Instalación de la broca

1. Introduzca la broca con la punta desde atrás a través del cabezal de aspiración (7).
2. Introduzca el vástago de la broca en el portabrocas de martillo (como se describe en el manual de instrucciones del martillo perforador).

6.3 Ajuste del limitador de carrera (si es necesario)

Con el limitador de carrera se puede adaptar el aspirador de polvo integrado a una broca corta.

Presione el pulsador limitador de carrera (8) y manténgalo presionado. Desplace el tubo telescópico (9) ajustando el límite de carrera deseado (en pasos de 5 mm).

Nota: En caso de que no se emplee la apiradora de polvo integrada, dejar el límite de carrera en la posición inicial trasera para descargar el resorte interior.

6.4 Ajuste del tope de profundidad de taladro (si es necesario)

Presione el pulsador (10) del tope de profundidad de taladro (11) y manténgalo presionado. Desplace el tope de profundidad de taladro (11) ajustando la profundidad de taladrado máxima.

6.5 Conexión/Desconexión (On/Off)

Conexión: pulse el interruptor del martillo perforador: el aspirador de polvo integrado se conectará de forma automática.

Desconexión: suelte el interruptor del martillo perforador: el aspirador de polvo integrado se desconectará de forma automática.
Con un retardo de desconexión de aprox. 2 seg., se aspirarán los restos de polvo del perforador, el orificio de perforación y el sistema de aspiración en el cartucho colector de polvo.

6.6 Perforado con el aspirador de polvo integrado

1. Tire hacia atrás del tubo telescópico (9) hasta que la broca sobresalga por delante.
2. Sitúe la broca en la posición deseada.
3. Coloque el cabezal aspiración (7) plano sobre la superficie.
4. Sujete la herramienta en posición perpendicular a la superficie de perforación (por ejemplo, la pared), de modo que el cabezal de aspiración (7) quede plano sobre la superficie en todo momento.
5. Sujete la herramienta con fuerza, conéctela (perforado lento) e inicie la perforación.
6. Retire lentamente la broca del orificio de perforación.
7. Desconecte la máquina.

7. Limpieza, mantenimiento

7.1 Vaciado del cartucho colector de polvo

El cartucho colector de polvo (12) se deberá vaciar si el cartucho colector de polvo (12) está lleno o se reduce la potencia de aspiración.

⚠ Evite que el polvo de la perforación le llegue al cuerpo o que perjudique a otras personas.

⚠ Mantenga la máquina en posición vertical y no la tumbe. Si el cartucho colector de polvo (12) se retira con la máquina en posición horizontal, puede desprender polvo.

⚠ No saque el filtro (16) del cartucho colector de polvo (12). No proyecte aire comprimido.

1. Mantenga la máquina en posición horizontal y conéctela brevemente. De esta forma se aspirarán los restos de polvo del sistema de aspiración en el cartucho colector de polvo.
2. Desconecte la máquina. Extraiga el acumulador de la máquina.
3. Desplace hacia atrás la corredera de desbloqueo (13) y extraiga el cartucho colector de polvo (12) tirando de él hacia abajo.
4. Vacíe el cartucho colector de polvo (12) sacudiéndolo ligeramente.
5. Vuelva a colocar el cartucho colector de polvo (12) hasta que encaje.

7.2 Limpieza del motor

Retire el cartucho colector de polvo (12) cada cierto tiempo. Si se acumula el polvo en las ranuras de ventilación (en la zona interior del aspirador de polvo integrado) aspírelas en profundidad.

7.3 Cambio del cabezal de aspiración (7) desgastado

1. Véase pág. 3, fig. A.
   Mantenga pulsado el botón de desbloqueo (14). Saque el cabezal de aspiración (7) hacia arriba.
2. Coloque el nuevo cabezal de aspiración hasta que encaje.

7.4 Cambio del filtro (16) desgastado

1. Véase pág. 3, fig. B.
   Coloque un destornillador de ranura como se indica y gírelo ligeramente: se soltará el soporte de la brida de fijación y se podrá soltar la (15) brida de fijación (15).
   Si no dispone de un destornillador de ranura, también se puede sacar la brida de fijación (15) del soporte sin herramientas.
2. Retire el filtro antiguo (16) y coloque un nuevo filtro (ref.: 6.23768).
3. Véase pág. 3, fig. C.
   Coloque la brida de fijación (15) como se indica: cuélguela abajo en el alojamiento giratorio o presiónela hacia arriba hasta que encaje.

8. Accesorios

Utilice únicamente accesorios Metabo originales.

Utilice únicamente accesorios que cumplan los requerimientos y los datos indicados en este manual de instrucciones.

Para consultar el programa completo de accesorios, véase www.metabo.com o nuestro catálogo.

9. Reparaciones

⚠ Las reparaciones de herramientas eléctricas solamente deben ser efectuadas por electricistas especializados.

En caso de tener herramientas eléctricas que necesiten ser reparadas, diríjase por favor a su representante de Metabo. En la página www.metabo.com encontrará las direcciones necesarias.

En la página web www.metabo.com puede usted descargarse las listas de repuestos.

10. Protección del medio ambiente

Cumpla lo estipulado por las normativas nacionales relativas a la gestión ecológica de los residuos y al reciclaje de herramientas, embalaje y accesorios usados.

Los materiales de embalaje deben eliminarse de acuerdo con su etiquetado y según las directrices

municipales. Puede encontrar más información en www.metabo.com en la sección Servicio.

Sólo para países de la UE: no tire las herramientas eléctricas a la basura doméstica. Según la directiva europea 2012/19/EU sobre residuos de aparatos eléctricos y electrónicos y las correspondientes legislaciones nacionales, las herramientas eléctricas usadas deben recogerse por separado y reciclarse de modo respetuoso con el medio ambiente.

11. Datos técnicos

Notas explicativas sobre la información de la página 3.

Nos reservamos el derecho a efectuar modificaciones en función de las innovaciones tecnológicas.

P_1 = Potencia de entrada nominal
$V_{l/min}$ = Potencia de aspiración
m = Peso
$H_{máx}$ = Carrera de trabajo y/o telescópica máx.
$ø_{máx}$ = Profundidad de taladrado máxima
D = Diámetro de broca

Las especificaciones técnicas aquí indicadas están sujetas a rangos de tolerancia (conforme a las normas vigentes).

⎓ Corriente continua

Durante el trabajo, el nivel de ruido puede superar los 80 dB(A).

¡Use auriculares protectores!

Manual de instruções original

1. Declaração de conformidade

Declaramos, sob nossa responsabilidade: este aspirador de pó integrado, identificado por tipo e número de série *1), está em conformidade com todas as disposições aplicáveis das Diretivas *2) e Normas *3). Documentações técnicas no *4) - ver página 3.

2. Utilização correta

ISA 18 LTX 24: O aspirador de pó integrado destina-se para a utilização com o martelo combinado da Metabo KHA 18 LTX BL 24 Quick.

ISA 24: O aspirador de pó integrado destina-se para a utilização com o martelo combinado da Metabo KH 18 LTX BL 24 Q.

ISA 28: O aspirador de pó integrado destina-se para a utilização com o martelo combinado da Metabo KH 18 LTX BL 28 Q.

Utilizar o aspirador de pó integrado apenas em trabalhos de furação com brocas de percussão em betão, pedra ou alvenaria. Não utilizar em caso de trabalhos de demolição.

Não adequado para a aspiração de pós resultantes de trabalhos de perfuração em metal, madeira, plástico ou materiais semelhantes. Não adequado para a aspiração de pós ou vapores nocivos para a saúde (como por ex. amianto).

O aparelho apenas é adequado para a aplicação a seco.

O utilizador é inteiramente responsável por danos que advenham de uma utilização indevida.

Deverá sempre respeitar as normas gerais de prevenção de acidentes aplicáveis e as indicações de segurança juntamente fornecidas.

3. Instruções gerais de segurança

Para sua própria protecção e para proteger a sua ferramenta eléctrica deverá respeitar todas as referências marcadas com este símbolo!

AVISO – Ler o manual de instruções para reduzir o risco de ferimentos.

Quando entregar esta ferramenta eléctrica a outras pessoas, faça-o sempre acompanhado destes documentos.

Indicações gerais de segurança para ferramentas elétricas

ATENÇÃO Devem ser lidas todas as indicações de segurança, instruções, ilustrações e especificações desta ferramenta elétrica. *O desrespeito das instruções apresentadas abaixo pode causar choque elétrico, incêndio e/ou graves lesões.*

Guarde bem todas as advertências e instruções para futura referência. *O termo "Ferramenta elétrica" utilizado a seguir nas indicações de advertência, refere-se a ferramentas elétricas operadas com corrente de rede (com cabo de rede) e a ferramentas elétricas operadas com acumulador (sem cabo de rede).*

3.1 Segurança da área de trabalho

a) **Mantenha a sua área de trabalho sempre limpa e bem iluminada.** *Desordem ou áreas de trabalho insuficientemente iluminadas podem levar a acidentes.*

b) **Não trabalhar com a ferramenta elétrica em áreas com risco de explosão, nas quais se encontrem líquidos, gases ou pós inflamáveis.** *Ferramentas elétricas produzem faíscas, que podem inflamar pós ou vapores.*

c) **Manter crianças e outras pessoas afastadas da ferramenta elétrica durante a utilização.** *No caso de distração é possível que perca o controlo sobre o aparelho.*

3.2 Segurança elétrica

a) **A ficha de conexão da ferramenta elétrica deve caber na tomada. A ficha não deve ser modificada de maneira alguma. Não utilizar uma ficha de adaptação junto com ferramentas elétricas protegidas por ligação à terra.** *Fichas não modificadas e tomadas apropriadas reduzem o risco de um choque elétrico.*

b) **Evitar que o corpo possa entrar em contacto com superfícies ligadas à terra, como tubos, aquecimentos, fogões e frigoríficos.** *Há um risco elevado devido a choque elétrico, se o corpo estiver ligado à terra.*

c) **Manter o aparelho afastado de chuva ou humidade.** *A infiltração de água numa ferramenta elétrica aumenta o risco de choque elétrico.*

d) **Não deverá utilizar o cabo para outras finalidades. Jamais utilizar o cabo para transportar a ferramenta elétrica, para pendurá-la, nem para puxar a ficha da tomada. Manter o cabo afastado de calor, óleo, cantos afiados ou partes do aparelho em movimento.** *Cabos danificados ou emaranhados aumentam o risco de um choque elétrico.*

e) **Se trabalhar com uma ferramenta elétrica ao ar livre, só deverá utilizar cabos de extensão apropriados para áreas exteriores.** *A utilização de um cabo de extensão apropriado para áreas exteriores reduz o risco de um choque elétrico.*

f) **Se não for possível evitar o funcionamento da ferramenta elétrica em áreas húmidas, deverá ser utilizado um disjuntor de corrente de avaria.** *A utilização de um disjuntor de corrente de avaria reduz o risco de um choque elétrico.*

3.3 Segurança de pessoas

a) **Esteja atento, observe o que está a fazer e tenha prudência ao trabalhar com a ferramenta elétrica. Não utilizar uma ferramenta elétrica quando estiver fatigado ou sob a influência de drogas, álcool ou medicamentos.** *Um momento de descuido ao utilizar a ferramenta elétrica, pode*

levar a lesões graves.
b) **Utilizar equipamento de proteção pessoal e sempre óculos de proteção.** *A utilização de equipamento de proteção pessoal, como máscara de proteção contra pó, sapatos de segurança antiderrapantes, capacete de segurança ou proteção auricular, de acordo com o tipo e aplicação da ferramenta elétrica, reduz o risco de lesões.*
c) **Evitar uma colocação em funcionamento involuntária. Assegure-se de que a ferramenta elétrica esteja desligada, antes de conectá-la à alimentação de rede e/ou ao acumulador, antes de levantá-la ou de transportá-la.** *Se tiver o dedo no interruptor ao transportar a ferramenta elétrica ou se o aparelho for conectado à alimentação de rede enquanto estiver ligado, poderão ocorrer acidentes.*
d) **Remover ferramentas de ajuste ou chaves de boca antes de ligar a ferramenta elétrica.** *Uma ferramenta ou chave que se encontre numa parte do aparelho em movimento pode levar a lesões.*
e) **Evite uma posição anormal. Mantenha uma posição firme e mantenha sempre o equilíbrio.** *Desta forma é mais fácil controlar a ferramenta elétrica em situações inesperadas.*
f) **Usar roupa apropriada. Não usar roupa larga nem joias. Mantenha os cabelos e roupas afastados de partes em movimento.** *Roupas frouxas, cabelos longos ou joias podem ser agarrados por peças em movimento.*
g) **Se for possível montar dispositivos de aspiração ou de recolha, assegure-se de que estejam conectados e utilizados corretamente.** *A utilização de uma aspiração de pó pode reduzir o perigo devido ao pó.*
h) **Não deixe que a familiaridade resultante de uma utilização frequente de ferramentas permita que você se torne complacente e ignore os princípios de segurança da ferramenta.** *Uma ação descuidada pode causar ferimentos graves numa fração de segundo.*

3.4 Utilização e manuseio cuidadoso de ferramentas elétricas

a) **Não sobrecarregue o aparelho. Utilize a ferramenta elétrica apropriada para o seu trabalho.** *É melhor e mais seguro trabalhar com a ferramenta elétrica apropriada na área de potência indicada.*
b) **Não utilizar uma ferramenta elétrica com um interruptor defeituoso.** *Uma ferramenta elétrica que não pode mais ser ligada nem desligada, é perigosa e deve ser reparada*
c) **Puxar a ficha da tomada e/ou remover o acumulador, se amovível, antes de executar ajustes no aparelho, de substituir acessórios ou de guardar o aparelho.** *Esta medida de segurança evita o arranque involuntário da ferramenta elétrica.*
d) **Guardar ferramentas elétricas não utilizadas fora do alcance de crianças. Não permita que pessoas que não estejam familiarizadas com o aparelho ou que não tenham lido estas instruções, utilizem o aparelho** *Ferramentas elétricas são perigosas se forem utilizadas por pessoas inexperientes.*
e) **Tratar a ferramenta elétrica e os acessórios com cuidado. Controlar se as partes móveis do aparelho funcionam perfeitamente e não emperram, e se há peças quebradas ou danificadas que possam prejudicar o funcionamento da ferramenta elétrica. Permitir que peças danificadas sejam reparadas antes da utilização.** *Muitos acidentes têm como causa, a manutenção insuficiente de ferramentas elétricas.*
f) **Manter as ferramentas de corte afiadas e limpas.** *Ferramentas de corte cuidadosamente tratadas e com cantos de corte afiados emperram com menos frequência e podem ser conduzidas com maior facilidade.*
g) **Utilizar a ferramenta elétrica, acessórios, ferramentas de aplicação, etc. conforme estas instruções. Considerar as condições de trabalho e a tarefa a ser executada.** *A utilização de ferramentas elétricas para outras tarefas a não ser as aplicações previstas, pode levar a situações perigosas.*
h) **Mantenha os punhos e as superfícies de agarrar secas, limpas e livres de óleo e massa consistente.** *Punhos e superfícies de agarrar escorregadias não permitem o manuseio e controle seguros da ferramenta em situações inesperadas.*

3.5 Manuseio e utilização cuidadosos de ferramentas com acumuladores

a) **Só carregar acumuladores em carregadores recomendados pelo fabricante.** *Há perigo de incêndio se um carregador apropriado para um certo tipo de acumuladores for utilizado para carregar acumuladores de outros tipos.*
b) **Só utilizar ferramentas elétricas com os acumuladores apropriados.** *A utilização de outros acumuladores pode levar a lesões e perigo de incêndio.*
c) **Manter o acumulador que não está sendo utilizado afastado de clipes, moedas, chaves, parafusos ou outros pequenos objetos metálicos que possam causar um curto-circuito dos contactos.** *Um curto-circuito entre os contactos do acumulador pode ter como consequência queimaduras ou fogo.*
d) **No caso de aplicação incorreta pode vazar líquido do acumulador. Evitar o contacto. No caso de um contacto acidental, deverá enxaguar com água. Se o líquido entrar em contacto com os olhos, também deverá consultar um médico.** *Líquido que escapa do acumulador pode levar a irritações da pele ou a queimaduras.*
e) **Não use um acumulador ou uma ferramenta danificada ou modificada.** *Os acumuladores danificados ou modificados exibem um comportamento imprevisível podendo causar incêndio, explosão ou risco de lesão.*
f) **Não exponha o acumulador ou a ferramenta ao fogo ou temperatura excessiva.** *Exposição ao fogo ou a uma temperatura acima de 130 °C pode causar explosão.*
g) **Siga todas as instruções de carregamento e não carregue o acumulador ou a ferramenta fora da faixa de temperatura especificada no manual de instruções.** *Carregar indevidamente*

ou em temperaturas fora da faixa especificada pode danificar o acumulador e aumentar o risco de incêndio.

3.6 Serviço

a) **Só permita que o seu aparelho seja reparado por pessoal especializado e qualificado e só com peças de reposição originais.** *Desta forma é assegurado o funcionamento seguro do aparelho.*
b) **Nunca tente reparar acumuladores danificados.** *A reparação de acumuladores deve ser realizada apenas pelo fabricante ou agentes de assistência autorizados.*

4. Indicações especiais de segurança

Cuidado! O aparelho não é adequado para a aspiração de pós perigosos.

Cuidado! O aparelho apenas é adequado para a aplicação a seco e não deve ser utilizado ou guardado ao ar livre sob condições húmidas.

No caso de em aspirador de pó integrado danificado:
retirar o aspirador de pó integrado do martelo rotativo.

Remover a bateria da máquina antes de realizar qualquer ajuste, conversão, manutenção ou limpeza.

Use proteção auditiva. As influências de ruídos podem provocar a perda de audição.

Use sempre óculos de proteção, luvas de trabalho e calçado firme ao trabalhar com o seu aspirador de pó integrado!

Não tocar na ferramenta acoplável em rotação!

O pó acumulado no aspirador de pó integrado pode conter pó fino de quartzo, entre outros. O pó fino de quartzo é cancerígeno e não deve entrar em contacto com o seu corpo. Ao esvaziar o compartimento de pó e eliminar o pó certifique-se de que não se formam remoinhos de pó e de que o pó não é inalado.

5. Vista geral

Ver página 2.

1 Martelo rotativo
2 Cobertura em borracha do martelo rotativo
3 Tampa de fecho de transporte
4 Ranhuras de guia (para colocação do aspirador de pó integrado)
5 Aspirador de pó integrado
6 Botão de desbloqueio (para retirar o aspirador de pó integrado do martelo rotativo)
7 Cabeça de aspiração
8 Botão de pressão da limitação de curso
9 Tubo telescópico
10 Botão de pressão para ajustar o encosto da profundidade de furação
11 Encosto da profundidade de furação
12 Compartimento de pó
13 Botão deslizante de desbloqueio (para retirar o compartimento de pó)
14 Botão de desbloqueio (para retirar a cabeça de aspiração)
15 Flange de aperto
16 Filtro HEPA (H12 de acordo com a EN 1822-1998)

6. Utilização

6.1 Montar / retirar / transportar no martelo rotativo

Montar:

1. **Importante! Levantar a cobertura em borracha (2) do martelo rotativo (1) e rodar 180° para o lado.** Através disso, a alimentação de corrente fica acessível.
2. Inserir o aspirador de pó (5) integrado a partir de baixo nas ranhuras de guia (4) e deslizar até engatar.

Remover:

1. Pressionar o botão de desbloqueio (6) e manter pressionado. Retirar o aspirador de pó integrado.
2. Voltar a fechar a alimentação de corrente do martelo rotativo (1) com a cobertura em borracha (2). (para proteção contra a infiltração de sujidade).

Transportar na mala:

para que durante o transporte na mala não saia pó: encaixar a tampa de fecho de transporte (3) sobre a cabeça de aspiração (6).

6.2 Utilização da broca

1. Encaixar a broca com a ponta da broca a partir de trás, através da cabeça de aspiração (7).
2. Inserir o encabadouro da ferramenta na bucha de percussão (conforme descrito no manual de instruções do martelo rotativo).

6.3 Ajustar a limitação de curso (em caso de necessidade)

Através da limitação de curso é possível adaptar o aspirador de pó integrado a brocas curtas.

Pressionar o botão de pressão (8) da limitação de curso e manter pressionado. Deslocar o tubo telescópico (9) e ajustar, através disso, a limitação de curso pretendida (em intervalos de 5 mm).

Nota: Caso a aspiração de pó integrada não seja utilizada, deixe a limitação de curso na posição traseira inicial para aliviar a mola de pressão que se encontra no interior.

6.4 Ajustar o encosto da profundidade de furação (em caso de necessidade)

Pressionar o botão de pressão (10) do encosto da profundidade de furação (11) e manter pressionado. Deslocar o encosto da profundidade de furação (11) e ajustar assim a profundidade máx. de perfuração.

6.5 Ligar/desligar

Ligar: pressionar o gatilho do martelo rotativo para dentro: o aspirador de pó integrado liga-se automaticamente.

Desligar: soltar o gatilho do martelo rotativo: o aspirador de pó integrado desliga-se automaticamente.
Através do atraso no desligamento de aprox. 2 seg. são aspirados resíduos de pó na broca, no furo e no sistema de aspiração para dentro do compartimento de pó.

6.6 Furar com aspirador de pó integrada

1. Puxar o tubo telescópico (9) para trás até a broca ficar visível na frente.
2. Aplicar a broca no local pretendido.
3. Colocar a cabeça de aspiração (7) de forma plana sobre o fundo,
4. manter a máquina na vertical em relação à superfície a furar (por ex. parede) para que a cabeça de aspiração (7) fique sempre pousada de forma plana sobre o fundo.
5. Segurar firmemente a máquina, ligar (furar lentamente) e perfurar o furo.
6. Puxar a broca lentamente para fora do furo.
7. Desligar a máquina.

7. Limpeza, manutenção

7.1 Esvaziar o compartimento de pó

Caso o compartimento de pó (12) esteja cheio ou se a potência de aspiração diminuir, esvaziar o compartimento de pó (12).

⚠ Certifique-se de que não entra em contacto com a serradura ou que esta não coloca em risco terceiros.

⚠ Manter a máquina levantada, não deitar! Caso o compartimento de pó (12) seja retirado com a máquina pousada, existe a possibilidade de sair serradura!

⚠ Não retirar o filtro (16) do compartimento de pó (12). Não soprar com ar comprimido!

1. Mantenha a máquina na horizontal e ligue brevemente a máquina. Através disso são aspirados resíduos de pó no sistema de aspiração no compartimento de pó.
2. Desligar a máquina. Retirar a bateria da máquina.
3. Deslocar o botão deslizante de desbloqueio (13) para trás e retirar o compartimento de pó (12) puxando para baixo.
4. Esvaziar o compartimento de pó (12) batendo ligeiramente.
5. Inserir o compartimento de pó (12) novamente até engatar.

7.2 Limpeza do motor

Ocasionalmente retirar o compartimento de pó (12). Caso se tenha acumulado pó nas aberturas de ventilação (na parte interior do aspirador de pó integrado): aspirar bem.

7.3 Substituir a cabeça de aspiração (7) nova

1. Ver página 3, fig. A.
   Pressionar o botão de desbloqueio (14) e manter pressionada. Retirar a cabeça de aspiração (7) para cima.
2. Inserir a cabeça de aspiração nova até engatar.

7.4 Substituir o filtro (16) desgastado

1. Ver página 3, fig. B.
   Encostar uma chave de fendas, conforme indicado, e rodar ligeiramente: através disso é soltado o suporte do flange de aperto (15) e o flange de aperto (15) pode ser retirado.
   Se não tiver nenhuma chave de parafusos disponível, é também possível retirar o flange de aperto (15) do seu suporte sem recurso a ferramentas.
2. Retirar o filtro antigo (16), inserir o filtro novo (n.º de pedido: 6.23768).
3. Ver página 3, fig. C.
   Montar o flange de aperto (15) conforme indicado: inserir em baixo no suporte rotativo e pressionar com força em cima até engatar.

8. Acessórios

Utilize apenas acessórios Metabo originais.

Utilize apenas acessórios que cumpram os requisitos e dados caraterísticos indicados presentes neste manual de instruções.

Poderá consultar o programa completo de acessórios em www.metabo.com ou no catálogo.

9. Reparações

⚠ As reparações em ferramentas elétricas apenas devem ser efetuadas por eletricistas!

Caso as ferramentas elétricas Metabo necessitem de reparações, dirija-se ao seu representante Metabo. Poderá consultar os endereços em www.metabo.com

Poderá descarregar as listas de peças sobressalentes em www.metabo.com

10. Proteção do ambiente

Respeite as determinações nacionais sobre a eliminação ecológica e sobre a reciclagem de máquinas usadas, embalagens e acessórios.

Os materiais da embalagem devem ser eliminados de acordo com a sua rotulagem, em conformidade com as diretivas do seu município. Encontrará indicações adicionais em www.metabo.com na área da assistência.

Apenas para países da UE: não colocar as ferramentas elétricas no lixo doméstico! De acordo com a diretriz europeia 2012/19/EU sobre equipamentos elétricos e eletrónicos usados, e na conversão ao direito nacional, as ferramentas elétricas usadas devem ser recolhidas em separado, e entregues a uma reciclagem ecologicamente correta.

11. Dados técnicos

Explicações sobre os dados na página 3.

Reservamo-nos o direito de proceder a alterações relacionadas com o progresso tecnológico.

P_1 = Potência nominal
$V_{l/min}$ = Potência de aspiração
m = Peso
H_{max} = Curso máximo de trabalho ou curso telescópico
T_{max} = Profundidade máxima de furação
D = Diâmetro da broca

Os dados técnicos indicados são tolerantes (de acordo com os padrões individuais válidos).

⎓ Corrente contínua

Durante o trabalho, o nível de ruído pode exceder os 80 dB(A).

⚠ **Usar proteção auditiva!**

Originalbruksanvisning

1. Försäkran om överensstämmelse

Vi försäkrar och tar ansvar för att: Den här inbyggda dammsugaren med typ- och serienummer *1) uppfyller kraven i gällande direktiv *2) och standarder *3). Teknisk dokumentation *4) – se sidan 3.

2. Föreskriven användning

ISA 18 LTX 24: Den inbyggda dammsugaren är avsedd för användning med Metabo-kombinationshammare KHA 18 LTX BL 24 Quick.

ISA 24: Den inbyggda dammsugaren är avsedd för användning med Metabo-kombinationshammare KH 18 LTX BL 24 Q.

ISA 28: Den inbyggda dammsugaren är avsedd för användning med Metabo-kombinationshammare KH 18 LTX BL 28 Q.

Den inbyggda dammsugaren ska bara användas vid borrning med hammarborr i betong, sten eller murverk. Den får inte användas vid mejselarbeten.

Den är inte lämplig för utsugning av partiklar från borrning i metall, trä, plast eller liknande material. Den är inte lämplig för utsugning av hälsovådliga partiklar eller ångor (t.ex. asbestdamm).

Dammsugaren får bara användas för torrsugning.

Användaren ansvarar själv för skador som orsakas av felaktig användning.

Allmänna föreskrifter om förhindrande av olycksfall samt bifogade säkerhetsanvisningar måste följas.

3. Allmänna säkerhetsanvisningar

Följ anvisningarna i textavsnitten med den här symbolen, så förebygger du personskador och skador på elverktyget!

VARNING – Läs igenom bruksanvisningen för att minska risken för skador.

Se till så att dokumentationen följer med elverktyget.

Allmänna säkerhetsanvisningar för elverktyg

VARNING Läs alla säkerhetsvarningar, instruktioner, illustrationer och specifikationer som ingår med detta elverktyg. *Fel som uppstår till följd av att instruktionerna nedan inte följts kan orsaka elstöt, brand och/eller allvarliga personskador.*
Spara alla varningar och instruktioner för framtida hänvisning. *Termen ”elverktyg” i varningarna hänvisar till ditt nätdrivna elverktyg (med nätsladd) eller batteridrivna (trådlösa) elverktyg.*

3.1 Arbetsplatssäkerhet

a) **Håll arbetsplatsen ren och väl belyst.** *Oordning på arbetsplatsen och dåligt belyst arbetsområde kan leda till olyckor.*
b) **Använd inte elverktyget i explosionsfarlig omgivning med brandfarliga vätskor, gaser eller damm.** *Elverktygen alstrar gnistor som kan antända dammet eller gaserna.*
c) **Håll under arbetet med elverktyget barn och obehöriga personer på betryggande avstånd.** *Om du störs av obehöriga personer kan du förlora kontrollen över elverktyget.*

3.2 Elektrisk säkerhet

a) **Elverktygets stickpropp måste passa till vägguttaget. Stickproppen får absolut inte förändras. Använd inte adapterkontakter tillsammans med skyddsjordade elverktyg.** *Oförändrade stickproppar och passande vägguttag reducerar risken för elstöt.*
b) **Undvik kroppskontakt med jordade ytor som t. ex. rör, värmeelement, spisar och kylskåp.** *Det finns en större risk för elstöt om din kropp är jordad.*
c) **Skydda elverktyget mot regn och väta.** *Tränger vatten in i ett elverktyg ökar risken för elstöt.*
d) **Missbruka inte nätsladden och använd den inte för att bära eller hänga upp elverktyget och inte heller för att dra stickproppen ur vägguttaget. Håll nätsladden på avstånd från värme, olja, skarpa kanter och rörliga maskindelar.** *Skadade eller tilltrasslade ledningar ökar risken för elstöt.*
e) **När du arbetar med ett elverktyg utomhus använd endast förlängningssladdar som är avsedda för utomhusbruk.** *Om en lämplig förlängningssladd för utomhusbruk används minskar risken för elstöt.*
f) **Använd ett felströmsskydd om det inte är möjligt att undvika elverktygets användning i fuktig miljö.** *Felströmsskyddet minskar risken för elstöt.*

3.3 Personsäkerhet

a) **Var uppmärksam, kontrollera vad du gör och använd elverktyget med förnuft. Använd inte elverktyg när du är trött eller om du är påverkad av droger, alkohol eller mediciner.** *Under användning av elverktyg kan även en kort ouppmärksamhet leda till allvarliga kroppsskador.*
b) **Bär alltid personlig skyddsutrustning och skyddsglasögon.** *Användning av personlig skyddsutrustning som t.ex. dammfiltermask, halkfria säkerhetsskor, skyddshjälm och hörselskydd reducerar alltefter elverktygets typ och användning risken för kroppsskada.*
c) **Undvik oavsiktlig igångsättning. Kontrollera att elverktyget är frånkopplat innan du ansluter stickproppen till vägguttaget och/eller ansluter/tar bort batteriet, tar upp eller bär elverktyget.** *Om du bär elverktyget med fingret på strömställaren eller ansluter påkopplat elverktyg till nätströmmen kan olycka uppstå.*
d) **Ta bort alla inställningsverktyg och**

skruvnycklar innan du kopplar på elverktyget. *Ett verktyg eller en nyckel i en roterande komponent kan medföra kroppsskada.*
e) **Undvik onormala kroppsställningar. Se till att du står stadigt och håller balansen.** *I detta fall kan du lättare kontrollera elverktyget i oväntade situationer.*
f) **Bär lämpliga arbetskläder. Bär inte löst hängande kläder eller smycken. Håll håret och kläderna på avstånd från de rörliga delarna.** *Löst hängande kläder, långt hår och smycken kan dras in av roterande delar.*
g) **När elverktyg används med dammutsugnings- och - uppsamlingsutrustning, se till att dessa är rätt monterade och används på korrekt sätt.** *Användning av dammutsugning minskar de risker damm orsakar.*
h) **Låt inte vanan att ofta använda verktygen göra att du blir slarvig och ignorerar verktygets säkerhetsprinciper.** *En vårdslös åtgärd kan leda till allvarlig personskada inom bråkdelen av en sekund.*

3.4 Korrekt användning och hantering av elverktyg

a) **Överbelasta inte elverktyget. Använd för aktuellt arbete avsett elverktyg.** *Med ett lämpligt elverktyg kan du arbeta bättre och säkrare inom angivet effektområde.*
b) **Ett elverktyg med defekt strömställare får inte längre användas.** *Ett elverktyg som inte kan kopplas in eller ur är farligt och måste repareras.*
c) **Dra stickproppen ur vägguttaget och/eller ta bort batteriet, om det kan tas ut ur elverktyget, innan inställningar utförs, tillbehörsdelar byts ut eller elverktyget lagras.** *Denna skyddsåtgärd förhindrar oavsiktlig inkoppling av elverktyget.*
d) **Förvara elverktygen oåtkomliga för barn. Låt elverktyget inte användas av personer som inte är förtrogna med dess användning eller inte läst denna anvisning.** *Elverktygen är farliga om de används av oerfarna personer.*
e) **Underhåll elverktyg och tillbehör omsorgsfullt. Kontrollera att rörliga komponenter fungerar felfritt och inte kärvar, att komponenter inte brustit eller skadats; orsaker som kan leda till att elverktygets funktioner påverkas menligt. Låt skadade delar repareras innan elverktyget tas i bruk.** *Många olyckor orsakas av dåligt skötta elverktyg.*
f) **Håll skärverktygen skarpa och rena.** *Omsorgsfullt skötta skärverktyg med skarpa eggar kommer inte så lätt i kläm och går lättare att styra.*
g) **Använd elverktyget, tillbehör, insatsverktyg osv. enligt dessa anvisningar. Ta hänsyn till arbetsvillkoren och arbetsmomenten.** *Om elverktyget används på ett sätt som det inte är avsett för kan farliga situationer uppstå.*
h) **Håll handtag och greppytor torra, rena och fria från olja och fett.** *Hala handtag och greppytor ger ingen säker hantering och kontroll över verktyget i oväntade situationer.*

3.5 Omsorgsfull hantering och användning av sladdlösa elverktyg

a) **Ladda batterierna endast i de laddare som tillverkaren rekommenderat.** *Om en laddare som är avsedd för en viss typ av batterier används för andra batterityper finns risk för brand.*
b) **Använd endast batterier som är avsedda för aktuellt elverktyg.** *Används andra batterier finns risk för kroppsskada och brand.*
c) **Håll gem, mynt, nycklar, spikar, skruvar och andra små metallföremål på avstånd från reservbatterier för att undvika en bygling av kontakterna.** *En kortslutning av batteriets kontakter kan leda till brännskador eller brand.*
d) **Om batteriet används på fel sätt finns risk för att vätska rinner ur batteriet Undvik kontakt med vätskan. Vid oavsiktlig kontakt spola med vatten. Om vätska kommer i kontakt med ögonen uppsök dessutomläkare.** *Batterivätskan kan medföra hudirritation och brännskada.*
e) **Använd inte batteriet eller verktyg som är skadade eller modifierade.** *Skadade eller modifierade batterier kan bete sig oväntat vilket leder till brand, explosion eller risk för personskador.*
f) **Du ska inte exponera ett batteri eller verktyg för brand eller för hög temperatur.** *Exponering för brand eller temperaturer över 130 °C kan leda till explosion.*
g) **Följ alla laddningsinstruktioner och ladda inte batteriet eller verktyget utanför det temperaturomfång som specificeras i instruktionerna.** *En olämplig laddning eller en laddning vid en temperatur som ligger utanför det specificerade området kan skada batteriet och öka brandrisken.*

3.6 Service

a) **Låt endast kvalificerad fackpersonal reparera elverktyget och endast med originalreservdelar.** *Detta garanterar att elverktygets säkerhet upprätthålls.*
b) **Utför aldrig service på skadade batterier.** *Service på batterier får endast utföras av tillverkaren eller auktoriserade tjänsteleverantörer.*

4. Särskilda säkerhetsanvisningar

OBS! Maskinen får inte användas för att suga upp farligt damm.

OBS! Maskinen är bara avsedd för torrsugning och får inte användas eller förvaras utomhus i fuktiga förhållanden.

Om den inbyggda dammsugaren är defekt:
Ta bort den inbyggda dammsugaren från borrhammaren.

Ta ut batterierna ur maskinen innan inställningar, ombyggnad, underhåll eller rengöring utförs.

Använd hörselskydd. Buller kan ge hörselskador.

Använd alltid skyddsglasögon, skyddshandskar och skyddsskor vid arbete med den inbyggda dammsugaren!

Ta aldrig i roterande delar på verktyget!

Det damm som samlas i den inbyggda dammsugaren kan innehålla bl.a. kvartsdamm. Kvartsdamm är cancerframkallande och bör inte

inandas. Se till så att du inte river upp och andas in damm när du tömmer dammkassetten och slänger dammet.

5. Översikt

Se sidan 2.

1 Borrhammare
2 Gummikåpa för borrhammare
3 Transportskyddskåpa
4 Styrspår (för att skjuta på den inbyggda dammsugaren)
5 Inbyggd dammsugare
6 Upplåsningsknapp (för att ta bort den inbyggda dammsugaren från borrhammaren)
7 Sughuvud
8 Tryckknapp för lyftbegränsning
9 Teleskoprör
10 Tryckknapp för justering av djupanslaget
11 Djupanslag
12 Dammkassett
13 Upplåsningsreglage (för borttagning av dammkassetten)
14 Upplåsningsknapp (för borttagning av sughuvudet)
15 Klämring
16 HEPA-filter (H12 enligt EN 1822-1998)

6. Användning

6.1 Montering/demontering/transport på borrhammaren

Fästa:

1. **Viktigt! Lyft upp gummikåpan (2) på borrhammaren (1) och vrid 180° i sidled.** På så sätt kan strömmen kopplas till.
2. Sätt in den inbyggda dammsugaren (5) underifrån i styrspåren (4) och skjut på tills den går i lås.

Borttagning:

1. Tryck på upplåsningsknappen (6) och håll den intryckt. Dra bort den inbyggda dammsugaren.
2. Bryt strömförsörjningen till borrhammaren (1) med gummikåpan (2) igen. (För skydd mot inträngande smuts).

Lådtransport:

För att det inte ska komma ut något damm i lådan: Sätt på transportskyddskåpan (3) på sughuvudet (6).

6.2 Montering av borr

1. Skjut in borret bakifrån genom sughuvudet (7) med borrspetsen först.
2. Stick in borrskaftet i borrhammarens chuck (enligt instruktionerna i borrhammarens bruksanvisning).

6.3 Ställa in djupanslaget (vid behov)

Med hjälp av lyftbegränsningen kan den inbyggda dammsugaren anpassas till korta borr.

Tryck på knappen (8) för lyftbegränsning och håll den intryckt. Skjut på teleskopröret (9) och ställ på så sätt in önskad lyftbegränsning (i steg om 5 mm).

Obs: Om det integrerade dammutsuget inte används ska lyftbegränsningen lämnas kvar i det bakre utgångsläget så att den invändiga tryckfjädern avlastas.

6.4 Ställa in djupanslag (vid behov)

Tryck på knappen (10) för djupanslag (11) och håll knappen intryckt. Flytta på djupanslaget (11) och ställ på så sätt in det maximala borrdjupet.

6.5 Start och stopp

Start: Tryck på borrhammarens strömbrytare: Den inbyggda dammsugaren startar automatiskt.

Avstängning: Släpp upp borrhammarens strömbrytare: Den inbyggda dammsugaren stängs av automatiskt.
Tack vare avstängninsgfördröjningen på ca 2 sekunder sugs dammrester på borret, i borrhålet och insugssystemet in i dammkassetten.

6.6 Borra med inbyggd dammsugare

1. Dra teleskopröret (9) så långt bakåt att borret sticker ut framtill.
2. Håll borret mot önskat borrställe.
3. Sätt på sughuvudet (7) så att det vilar plant mot underlaget,
4. Håll maskinen lodrätt mot borrytan (t.ex. väggen) så att sughuvudet (7) alltid ligger plant mot underlaget.
5. Håll stadigt i maskinen, starta den (börja borra långsamt) och borra hålet.
6. Dra långsamt ut borret ur borrhålet.
7. Stäng av maskinen.

7. Rengöring, underhåll

7.1 Tömma dammkassetten

När dammkassetten (12) är full eller när sugeffekten börjar avta ska man tömma dammkassetten (12).

⚠ Se till så att du inte får i dig borrdamm eller att det påverkar andra.

⚠ Håll maskinen upprätt, lägg inte ner den! Tar du av dammkassetten (12) när maskinen ligger, kan dammet komma ut!

⚠ Ta inte ut filtret (16) ur dammkassetten (12). Blås inte ur med tryckluft!

1. Håll maskinen i horisontellt läge och slå på maskinen en kort stund. På det här sättet sugs dammrester i dammsugarsystemet in i dammkassetten.
2. Stäng av maskinen. Ta ut batterierna ur maskinen.
3. Skjut upplåsningsreglaget (13) bakåt och dra bort dammkassetten (12) nedåt.
4. Töm dammkassetten (12) genom att knacka lätt på den.
5. Skjut in dammkassetten (12) igen tills den låses på plats.

7.2 Motorrengöring

Ta emellanåt bort dammkassetten (12). Om det har ansamlats damm i ventilationsöppningarna (inuti den inbyggda dammsugaren): Sug ut grundligt.

7.3 Byta utslitet sughuvud (7)

1. Se sidan 3, bild A.
   Tryck in upplåsningsknappen (14) och håll den intryckt. Dra av sughuvudet (7) uppåt.
2. Skjut in det nya sughuvudet tills det går i lås.

7.4 Byta utslitet filter (16)

1. Se sidan 3, bild B.
   Sätt på och vrid något med en spårskruvmejsel enligt bilden: Detta gör att klämringens (15) fäste lossas och klämringen (15) kan tas bort.
   Om det inte finns någon skruvmejsel, kan man även dra ut klämringen (15) ur fästet utan verktyg.
2. Ta bort det uttjänta filtret (16), sätt in nytt filter (best.nr: 6.23768).
3. Se sidan 3, bild C.
   Sätt på klämringen (15) enligt bilden: Häng upp den nedtill i vridlagret och tryck fast upptill tills den hakar i.

8. Tillbehör

Använd bara Metabo-originaltillbehör.

Använd endast tillbehör som uppfyller kraven och specifikationerna i den här bruksanvisningen.

Ett komplett tillbehörssortiment hittar du på www.metabo.com eller i katalogen.

9. Reparation

⚠ Reparation av elverktyg får endast utföras av behörig elektriker!

Metabo-elverktyg som behöver repareras ska skickas till din Metabo-återförsäljare. För adresser, se www.metabo.com.

Du kan hämta reservdelslistor på www.metabo.com.

10. Miljöskydd

Följ nationella miljöföreskrifter för omhändertagande och återvinning av uttjänta maskiner, förpackningar och tillbehör.

Förpackningsmaterial måste bortskaffas i enlighet med kommunala riktlinjer baserat på produktmärkningen. Mer information finns på www.metabo.com under service.

Gäller endast för EU-länder: Släng inte uttjänta elverktyg i hushållssoporna! Enligt EU-direktiv 2012/19/EU om uttjänta el- och elektronikprodukter samt enligt harmoniserad nationell lag ska uttjänta elverktyg källsorteras för miljövänlig återvinning.

11. Tekniska data

Förklaringar till uppgifterna finns på sidan 3.

Förbehåll för tekniska ändringar.

P_1 = Nominell effektförbrukning
$V_{l/min}$ = Sugeffekt
m = Vikt
H_{max} = Maximalt arbetsdjup och teleskopslaglängd
T_{max} = Maximalt borrdjup
D = Borrdiameter

I den tekniska datan ovan tas även hänsyn till toleranserna (motsvarande respektive gällande standard).

⎓ Likström

När arbete utförs överskrids ljudnivån ibland med 80 dB(A).

⚠ **Använd hörselskydd!**

Alkuperäiskäyttöohje

1. Vaatimustenmukaisuus-vakuutus

Vakuutamme yksinomaisella vastuullamme, että tämä integroitu pölynimu, merkitty tyyppitunnuksella ja sarjanumerolla *1), vastaa direktiivien *2) ja standardien *3) kaikkia asiaankuuluvia määräyksiä. Tekniset asiakirjat, säilytyspaikka *4) – katso sivu 3.

2. Tarkoituksenmukainen käyttö

ISA 18 LTX 24: Integroitu pölynimu on tarkoitettu käytettäväksi Metabo-yhdistelmävasaran KHA 18 LTX BL 24 Quick kanssa.

ISA 24: Integroitu pölynimu on tarkoitettu käytettäväksi Metabo-yhdistelmävasaran KH 18 LTX BL 24 Q kanssa.

ISA 28: Integroitu pölynimu on tarkoitettu käytettäväksi Metabo-yhdistelmävasaran KH 18 LTX BL 28 Q kanssa.

Käytä integroitua pölynimua vain vasaraporalla porattaessa betonia, kiveä tai muuria. Älä käytä piikkaustyössä.

Ei sovi pölyn imuroimiseen metallia, puuta, muovia tai vastaavia materiaaleja porattaessa. Ei sovi terveydelle vaarallisen pölyn tai höyryn (esim. asbesti) imuroimiseen.

Laite on tarkoitettu kuivakäyttöön.

Määräysten vastaisesta käytöstä aiheutuvista vaurioista vastaa ainoastaan käyttäjä.

Yleisesti hyväksyttyjä tapaturmantorjuntamääräyksiä ja oheisia turvallisuusohjeita on noudatettava.

3. Yleiset turvallisuusohjeet

Ota huomioon tällä symbolilla merkityt tekstikohdat suojataksesi itsesi sähkötyökalusi!

VAROITUS – Lue käyttöohjeet loukkaantumisvaaran vähentämiseksi.

Luovuta sähkötyökalu vain yhdessä näiden asiakirjojen kanssa edelleen.

Yleiset sähkötyökalujen turvallisuuteen liittyvät varoitukset

VAROITUS Lue kaikki tämän sähkötyökalun mukana toimitetut varoitukset, ohjeet, kuvat ja tekniset tiedot. *Alla mainittujen ohjeiden noudattamisen laiminlyönti saattaa aiheuttaa sähköiskun, tulipalon ja/tai vakavan loukkaantumisen.*
Säilytä kaikki varoitukset ja ohjeet hyvässä tallessa tulevaa käyttöä varten! *Varoituksissa käytetty termi ”sähkötyökalu” viittaa verkkovirtakäyttöiseen sähkötyökaluun (johdollinen) tai akkukäyttöiseen sähkötyökaluun (johdoton).*

3.1 Työpaikan turvallisuus

a) **Pidä työskentelyalue puhtaana ja hyvin valaistuna.** *Työpaikan epäjärjestys tai valaisemattomat työalueet voivat johtaa tapaturmiin.*
b) **Älä työskentele sähkötyökalulla räjähdysalttiissa ympäristössä, jossa on palavaa nestettä, kaasua tai pölyä.** *Sähkötyökalu muodostaa kipinöitä, jotka saattavat sytyttää pölyn tai höyryn.*
c) **Pidä lapset ja sivulliset loitolla sähkötyökalua käyttäessäsi.** *Voit menettää laitteen hallinnan, jos suuntaat huomiosi muualle.*

3.2 Sähköturvallisuus

a) **Sähkötyökalun pistotulpan tulee sopia pistorasiaan. Pistotulppaa ei saa muuttaa millään tavalla. Älä käytä minkäänlaisia pistorasia-adaptereita maadoitettujen sähkötyökalujen kanssa.** *Alkuperäisessä kunnossa olevat pistotulpat ja sopivat pistorasiat vähentävät sähköiskun vaaraa.*
b) **Vältä maadoitettujen pintojen, kuten putkien, pattereiden, liesien tai jääkaappien koskettamista.** *Sähköiskun vaara kasvaa, jos kehosi on maadoitettu.*
c) **Älä altista sähkötyökalua sateelle tai kosteudelle.** *Veden pääsy sähkötyökalun sisään kasvattaa sähköiskun riskiä.*
d) **Älä käytä verkkojohtoa väärin. Älä käytä sitä sähkötyökalun kantamiseen, ripustamiseen tai pistotulpan irrottamiseen pistorasiasta vetämällä. Pidä johto loitolla kuumuudesta, öljystä, terävistä reunoista ja liikkuvista osista.** *Vahingoittuneet tai sotkeutuneet johdot kasvattavat sähköiskun vaaraa.*
e) **Käyttäessäsi sähkötyökalua ulkona käytä ainoastaan ulkokäyttöön soveltuvaa jatkojohtoa.** *Ulkokäyttöön soveltuvan jatkojohdon käyttö pienentää sähköiskun vaaraa.*
f) **Jos sähkötyökalua on pakko käyttää kosteassa ympäristössä, on käytettävä vikavirtasuojakytkintä.** *Vikavirtasuojakytkimen käyttö vähentää sähköiskun vaaraa.*

3.3 Henkilöturvallisuus

a) **Ole valpas, kiinnitä huomiota työskentelyysi ja noudata tervettä järkeä sähkötyökalua käyttäessäsi. Älä käytä mitään sähkötyökalua, jos olet väsynyt tai huumeiden, alkoholin tai lääkkeiden vaikutuksen alaisena.** *Hetken tarkkaamattomuus sähkötyökalua käytettäessä saattaa johtaa vakavaan loukkaantumiseen.*
b) **Käytä suojavarusteita. Käytä aina suojalaseja.** *Henkilökohtaisen suojavarustuksen (esim. pölynaamari, luistamattomat turvajalkineet, suojakypärä tai kuulonsuojaimet kulloisenkin tehtävän mukaan) käyttö vähentää loukkaantumisriskiä.*
c) **Estä tahaton käynnistyminen. Varmista, että käynnistyskytkin on kytketty pois päältä ennen kuin yhdistät työkalun sähköverkkoon ja/tai**

akkuun, otat työkalun käteen tai kannat sitä. *Jos kannat sähkötyökalua sormi käynnistyskytkimellä tai kytket sähkötyökalun pistotulpan pistorasiaan käynnistyskytkimen ollessa käyntiasennossa, altistat itsesi onnettomuuksille.*
d) **Poista mahdollinen säätötyökalu tai kiinnitysavain ennen kuin käynnistät sähkötyökalun.** *Kiinnitysavain tai säätötyökalu, joka on unohdettu paikalleen sähkötyökalun pyörivään osaan, saattaa aiheuttaa tapaturman.*
e) **Vältä epätavallista työskentelyasentoa. Huolehdi aina tukevasta seisoma-asennosta ja tasapainosta.** *Näin pystyt paremmin hallitsemaan sähkötyökalun odottamattomissa tilanteissa.*
f) **Käytä tarkoitukseen soveltuvia vaatteita. Älä käytä löysiä työvaatteita tai koruja. Pidä hiukset ja vaatteet poissa liikkuvien osien ulottuvilta.** *Väljät vaatteet, korut ja pitkät hiukset voivat takertua liikkuviin osiin.*
g) **Jos laitteissa on pölynpoistoliitäntä, varmista, että se on kytketty oikein ja toimii kunnolla.** *Pölynpoistojärjestelmän käyttö vähentää pölyn aiheuttamia vaaroja.*
h) **Työskentele aina keskittyneesti ja noudata turvallisuusmääräyksiä.** *Hetkellinenkin huolimattomuus voi aiheuttaa vakavia vammoja.*

3.4 Sähkötyökalun käyttö ja huolto

a) **Älä ylikuormita laitetta. Käytä kyseiseen työhön tarkoitettua sähkötyökalua.** *Sopivan tehoisella sähkötyökalulla teet työt paremmin ja turvallisemmin.*
b) **Älä käytä sähkötyökalua, jota ei voida käynnistää ja pysäyttää käynnistyskytkimestä.** *Sähkötyökalu, jota ei voi enää hallita käynnistyskytkimellä, on vaarallinen ja täytyy korjauttaa.*
c) **Irrota pistotulppa pistorasiasta ja/tai irrota akku (jos irrotettava) sähkötyökalusta, ennen kuin suoritat säätöjä, vaihdat tarvikkeita tai viet sähkötyökalun varastoon.** *Nämä varotoimenpiteet estävät sähkötyökalun tahattoman käynnistymisen.*
d) **Säilytä sähkötyökalut poissa lasten ulottuvilta, kun niitä ei käytetä. Älä anna sellaisten henkilöiden käyttää sähkötyökalua, joilla ei ole tarvittavaa käyttökokemusta tai jotka eivät ole lukeneet tätä käyttöohjetta.** *Sähkötyökalut ovat vaarallisia, jos niitä käyttävät kokemattomat henkilöt.*
e) **Pidä sähkötyökalut ja tarvikkeet hyvässä kunnossa. Tarkista liikkuvat osat virheellisen kohdistuksen tai jumittumisen varalta. Varmista, ettei sähkötyökalussa ole murtuneita osia tai muita toimintaa haittaavia vikoja. Jos havaitset vikoja, korjauta sähkötyökalu ennen käyttöä.** *Monet tapaturmat johtuvat huonosti huolletuista sähkötyökaluista.*
f) **Pidä leikkausterät terävinä ja puhtaina.** *Asianmukaisesti huolletut leikkaustyökalut, joiden leikkausreunat ovat teräviä, eivät jumitu herkästi ja niitä on helpompi hallita.*
g) **Käytä sähkötyökaluja, tarvikkeita, ruuvauskärkiä jne. näiden ohjeiden, käyttöolosuhteiden ja työtehtävän mukaisesti** *Sähkötyökalun määräystenvastainen käyttö saattaa aiheuttaa vaaratilanteita.*
h) **Pidä kahvat ja kädensijat kuivina ja puhtaina (öljyttöminä ja rasvattomina).** *Jos kahvat ja kädensijat ovat liukkaita, et pysty yllättävissä tilanteissa ohjaamaan ja hallitsemaan työkalua turvallisesti.*

3.5 Akkukäyttöisten työkalujen käyttö ja huolto

a) **Lataa akku vain valmistajan suosittelemassa latauslaitteessa.** *Latauslaite, joka soveltuu määrätyntyyppiselle akulle, saattaa muodostaa tulipalovaaran erilaista akkua ladattaessa.*
b) **Käytä sähkötyökalussa ainoastaan kyseiseen sähkötyökaluun tarkoitettua akkua.** *Muunlaisen akun käyttö saattaa aiheuttaa tapaturman ja tulipalon.*
c) **Pidä irrotettu akku loitolla metalliesineistä, kuten paperiliittimistä, kolikoista, avaimista, nauloista, ruuveista tai muista pienistä metalliesineistä, jotka voivat oikosulkea akun koskettimet.** *Akkukoskettimien välinen oikosulku saattaa aiheuttaa palovammoja tai johtaa tulipaloon.*
d) **Väärästä käytöstä johtuen akusta saattaa vuotaa nestettä. Vältä koskettamasta nestettä. Jos nestettä pääsee vahingossa iholle, huuhtele kosketuskohta vedellä. Jos nestettä pääsee silmiin, käänny lisäksi lääkärin puoleen.** *Akusta vuotava neste saattaa aiheuttaa ärsytystä ja palovammoja.*
e) **Älä käytä akkua tai työkalua, joka on vioittunut tai johon on tehty muutoksia.** *Jos akut ovat vioittuneet tai niihin on tehty muutoksia, ne voivat toimia ennalta arvaamattomasti ja aiheuttaa tulipalon, räjähdyksen tai loukkaantumisvaaran.*
f) **Älä altista akkua tai työkalua tulelle tai äärimmäisille lämpötiloille.** *Tulelle tai yli 130 °C asteen lämpötilalle altistaminen saattaa aiheuttaa räjähdyksen.*
g) **Noudata latausohjeita ja lataa akku tai työkalu ohjeenmukaisen lämpötila-alueen rajoissa.** *Lataaminen virheellisesti tai ohjeiden vastaisessa lämpötilassa saattaa vaurioittaa akkua ja lisätä palovaaraa.*

3.6 Huolto

a) **Anna ainoastaan koulutettujen ammattihenkilöiden korjata sähkötyökalusi ja hyväksy korjauksiin vain alkuperäisiä varaosia.** *Näin varmistat, että sähkötyökalu säilyy turvallisena.*
b) **Älä missään tapauksessa yritä itse korjata vaurioituneita akkuja.** *Akkuja saa huoltaa vain valmistaja tai valtuutettu huoltopiste.*

4. Erityiset turvallisuusohjeet

VARO! Laite ei sovi vaarallisen pölyn imuroimiseen.

VARO! Laite on tarkoitettu ainoastaan kuivakäyttöön ja sitä ei saa käyttää tai säilyttää ulkona kosteissa olosuhteissa.

Jos integroitu pölynimu on rikki:
irrota integroitu pölynimu poravasarasta.

Poista akku laitteesta ennen säätöjen, tarvikevaihdon, huollon tai puhdistuksen suorittamista.

Käytä kuulonsuojaimia. Melu voi aiheuttaa kuulovammoja.

Käytä aina suojalaseja, työkäsineitä ja tukevia jalkineita integroidulla pölynimulla työskennellessäsi!

Älä koske pyörivään terään!

Integroituun pölynimuun kerääntynyt pöly voi sisältää mm. kvartsipölyä. Kvartsipöly aiheuttaa syöpää ja sitä ei saa päästä elimistöön. Pölykasettia tyhjennettäessä ja pölyä hävitettäessä on huolehdittava siitä, että pölyä ei nouse ilmaan ja pääse hengityselimiin.

5. Yleiskuva

Katso sivu 2.

1 Poravasara
2 Poravasaran kumisuojus
3 Korkki kuljetukseen
4 Ohjainurat (integroidun pölynimun paikalleen kiinnittämiseen)
5 Integroitu pölynimu
6 Vapautusnuppi (integroidun pölynimun irrottamiseen poravasarasta)
7 Imunuppi
8 Nostorajoituksen painonuppi
9 Teleskooppiputki
10 Painonuppi poraussyvyyden rajoittimen säätöön
11 Poraussyvyyden rajoitin
12 Pölykasetti
13 Vapautusluisti (pölykasetin poistoon)
14 Vapautusnuppi (imunupin irrottamiseen)
15 Kiinnityslaippa
16 HEPA-suodatin (H12 standardin EN 1822-1998 mukaan)

6. Käyttö

6.1 Kiinnittäminen/irrottaminen poravasaraan/-vasarasta

Kiinnittäminen:

1. **Tärkeää! Nosta poravasaran (2) kumisuojusta (1) ja käännä 180° sivuun.** Näin päästään käsiksi virransyöttöön.
2. Aseta integroitu pölynimu (5) alakautta ohjainuriin (4) ja työnnä, kunnes se napsahtaa paikalleen.

Irrottaminen:

1. Paina vapautusnuppia (6) ja pidä painettuna. Vedä integroitu pölynimu irti.
2. Sulje poravasaran (1) virransyöttö jälleen kumisuojuksen (2) kanssa. (Suojaksi pölyn pääsyä vastaan.)

Kuljetus salkussa:

Jotta salkussa kuljetettaessa ei pääse pölyä ulos: aseta kuljetuksen korkki (3) imunuppiin (6) kiinni.

6.2 Poranterän kiinnittäminen

1. Pistä poranterä porankärki takaa imunupin (7) läpi.
2. Laita poranterän varsi vasaraporan istukkaan (kuten poravasaran käyttöohjeissa kuvataan).

6.3 Nostorajoituksen säätö (tarvittaessa)

Integroitu pölynimu voidaan sovittaa lyhyisiin poranteriin nostorajoituksella.

Paina nostorajoituksen painonuppia (8) ja pidä painettuna. Siirrä teleskooppiputkea (9) ja säädä näin haluttu nostorajoitus (5 mm:n askelin).

Ohje: Jos integroitua pölynimua ei käytetä, jätä nostonrajoitin takimmaiseen asentoon sisäpuolella olevan painejousen kuormituksen keventämiseksi.

6.4 Poraussyvyyden rajoittimen säätö (tarvittaessa)

Paina poraussyvyyden rajoittimen (10) painonuppia (11) ja pidä painettuna. Siirrä poraussyvyyden rajoitinta (11) ja aseta näin maks. poraussyvyyteen.

6.5 Päälle-/poiskytkeminen

Päällekytkentä: Paina poravasaran kytkinpainike sisään: integroitu pölynimu kytkeytyy automaattisesti päälle.

Päällekytkentä: Vapauta poravasaran kytkinpainike: integroitu pölynimu kytkeytyy automaattisesti pois päältä.
Noin 2 sekunnin sammutusviiveen ansiosta pölyjäämät poranterässä, porausreiässä ja imujärjestelmässä imetään pölykasettiin.

6.6 Poraus integroidulla pölynimulla

1. Vedä teleskooppiputkea (9) sen verran takaisin, että poranterä näkyy edestä.
2. Laita poranterä haluamaasi paikkaan.
3. Laita imunuppi (7) tasaisesti alustalle,
4. pidä konetta pystysuorassa (esim. seinään), niin että imunuppi (7) on tasaisesti alustalla.
5. Pidä koneesta voimakkaasti kiinni, kytke päälle (aloita poraus hitaasti) ja poraa reikä.
6. Vedä poranterä hitaasti reiästä ulos.
7. Sammuta kone.

7. Puhdistus, huolto

7.1 Pölykasetin tyhjennys

Tyhjennä pölykasetti (12) pölykasetin (12) ollessa täynnä tai jos imuteho heikentyy.

⚠ Huolehdi siitä, ettei pölyä pääse elimistöösi tai aiheuta haittaa muille.

⚠ Pidä kone pystyssä, älä aseta lappeelleen! Jos pölykasetti (12) irrotetaan koneen ollessa lappeellaan, pölyä voi päästä ilmaan!

⚠ Älä ota suodatinta (16) pölykasetista (12). Älä puhalla paineilmalla!

1. Pidä kone vaakasuorassa ja kytke kone lyhyesti päälle. Näin imujärjestelmän pölyjäänteet imetään pölykasettiin.
2. Kytke kone pois päältä. Ota akku pois laitteesta.

3. Työnnä vapautusluisti (13) taaksepäin ja vedä pölykasetti (12) alakautta irti.
4. Tyhjennä pölykasetti (12) kevyesti koputtamalla.
5. Työnnä pölykasetti (12) paikalleen, niin että se napsahtaa kiinni.

7.2 Moottorin puhdistus

Poista pölykasetti (12) välillä. Jos tuuletusrakoihin (integroidun pölynimun sisäosassa) on kerääntynyt pölyä: imuroi huolellisesti.

7.3 Kuluneen imunupin (7) vaihto

1. Katso sivu 3, kuva A.
   Paina vapautusnuppia (14) ja pidä sitä painettuna. Vedä imunuppi (7) ylös.
2. Aseta uusi imunuppi paikoilleen, niin että se napsahtaa kiinni.

7.4 Kuluneen suodattimen (16) vaihto

1. Katso sivu 3, kuva B.
   Aseta tasapäinen ruuvitaltta kuvan mukaan paikoilleen ja käännä hieman: näin irrotetaan kiinnityslaipan (15) pidike ja kiinnityslaippa (15) voidaan poistaa.
   Jos käytössäsi ei ole ruuvitalttaa, kiinnityslaippa (15) voidaan vetää pidikkeestään myös ilman työkaluja.
2. Poista vanha suodatin (16), aseta uusi suodatin (tilausnro: 6.23768) paikoilleen.
3. Katso sivu 3, kuva C.
   Aseta kiinnityslaippa (15) kiinni kuvan mukaisesti: ripusta se alhaalla nivelkuulalaakeriin ja paina ylhäällä kiinni, kunnes se napsahtaa paikalleen.

8. Lisätarvikkeet

Käytä ainoastaan alkuperäisiä Metabon lisätarvikkeita.

Käytä vain sellaisia lisätarvikkeita, jotka täyttävät tässä käyttöoppaassa ilmoitetut vaatimukset ja ominaistiedot.

Lisävarusteiden täydellisen valikoiman löydät osoitteesta www.metabo.com tai luettelosta.

9. Korjaus

⚠ Sähkötyökalujen korjaustöitä saavat suorittaa ainoastaan sähköalan ammattilaiset!

Jos Metabo-sähkötyökalusi tarvitsevat korjausta, ota yhteyttä Metabo-edustajaan. Katso osoitteet osoitteesta www.metabo.com.

Varaosaluettelot voit ladata osoitteesta www.metabo.com.

10. Ympäristönsuojelu

Noudata käytöstä poistettujen koneiden, pakkausten ja lisätarvikkeiden ympäristöystävällistä hävittämistä ja kierrätystä koskevia kansallisia määräyksiä.

Pakkausmateriaalit on hävitettävä paikallisia määräyksiä noudattaen niiden tunnisteiden mukaisesti. Lisätietoa löytyy osoitteessa ww.metabo.com kohdassa Asiakaspalvelu.

Vain EU-maille: Älä hävitä sähkötyökaluja kotitalousjätteiden mukana! Sähkö- ja elektroniikkaromua koskevassa EU-direktiivissä 2012/19/EU ja maakohtaisissa lakimääräyksissä on säädetty, että käytöstä poistetut sähkötyökalut on kerättävä erikseen talteen ja toimitettava ympäristöä säästävään kierrätykseen.

11. Tekniset tiedot

Selitykset sivulla 3 annetuille tiedoille.

Pidätämme oikeuden teknisen kehityksen vaatimien muutoksien tekemiseen.

P_1 = nimellisottoteho
$V_{l/min}$ = imuteho
m = paino
H_{max} = maks. työisku tai teleskooppi-isku
T_{max} = maks. poraushalkaisija
D = terän halkaisija

Annetut tekniset tiedot ovat toleranssien mukaisia (vastaavat kyseisiä voimassa olevia standardeja).
⎓ Tasavirta

Käytössä melutaso voi ylittää 80 dB(A).

⚠ **Käytä kuulonsuojaimia!**

Original instruksjonsbok

1. Samsvarserklæring

Vi erklærer på eget ansvar at dette integrerte støvavsuget, identifisert med type- og serienummer *1), overholder alle relevante bestemmelser i direktivene *2) og standardene *3). Teknisk dokumentasjon ved *4) – se side 3.

2. Forskriftsmessig bruk

ISA 18 LTX 24: Det integrerte støvavsuget skal brukes sammen med Metabo-kombihammeren KHA 18 LTX BL 24 Quick.

ISA 24: Det integrerte støvavsuget skal brukes sammen med Metabo-kombihammeren KH 18 LTX BL 24 Q.

ISA 28: Det integrerte støvavsuget skal brukes sammen med Metabo-kombihammeren KH 18 LTX BL 28 Q.

Det integrerte støvavsuget skal bare brukes i forbindelse med borearbeider i betong, stein eller mur: Må ikke brukes til meiselarbeid.

Ikke egnet til oppsuging av støv fra boring i metall, tre, plast eller lignende materialer. Ikke egnet til oppsuging av helsefarlig støv eller damp (f.eks. asbest).

Maskinen er bare konstruert for tørre applikasjoner.

Brukeren er selv ansvarlig for skader som måtte oppstå pga. uhensiktsmessig bruk.

Generelt gjeldende arbeidsmiljøforskrifter og vedlagt sikkerhetsinformasjon må overholdes.

3. Generelle sikkerhetsanvisninger

For din egen sikkerhet og for å beskytte maskinen, er det viktig at du tar hensyn til tekst som er merket med dette symbolet.

ADVARSEL – Les bruksanvisningen for å minimere skaderisikoen.

Lån bare ut elektroverktøyet ditt sammen med disse dokumentene.

Generelle advarsler for elektroverktøy

ADVARSEL Les alle sikkerhetsanvisningene, instruksjonene, illustrasjonene og spesifikasjonene som følger med dette elektroverktøyet. *Manglende overholdelse av anvisningene nedenfor kan medføre elektrisk støt, brann og/eller alvorlige personskader.*
Ta vare på alle advarsler og instruksjoner for fremtidig referanse. *Uttrykket «elektroverktøy» i advarslene henviser til ditt nettdrevne (med ledning) eller batteridrevne (trådløse) elektroverktøy.*

3.1 Sikkerhet på arbeidsplassen

a) **Hold arbeidsområdet rent og ryddig og sørg for bra belysning.** *Rotete arbeidsområder eller arbeidsområder uten lys kan føre til ulykker.*
b) **Ikke arbeid med elektroverktøyet i eksplosjonsutsatte omgivelser – der det befinner seg brennbare væsker, gass eller støv.** *Elektroverktøy lager gnister som kan antenne støv eller damp.*
c) **Hold barn og andre personer unna når elektroverktøyet brukes.** *Hvis du blir forstyrret under arbeidet, kan du miste kontrollen over elektroverktøyet.*

3.2 Elektrisk sikkerhet

a) **Støpselet til elektroverktøyet må passe inn i stikkontakten. Støpselet må ikke forandres på noen som helst måte. Ikke bruk adapterstøpsler sammen med jordede elektroverktøy.** *Bruk av støpsler som ikke er forandret på og passende stikkontakter, reduserer risikoen for elektrisk støt.*
b) **Unngå kroppskontakt med jordede overflater slik som rør, ovner, komfyrer og kjøleskap.** *Det er større fare for elektrisk støt hvis kroppen din er jordet.*
c) **Hold elektroverktøyet unna regn eller fuktighet.** *Dersom det kommer vann i et elektroverktøy, øker risikoen for elektriske støt.*
d) **Ikke bruk ledningen til andre formål, f. eks. til å bære elektroverktøyet, henge det opp eller trekke det ut av stikkontakten. Hold ledningen unna varme, olje, skarpe kanter eller verktøydeler som beveger seg.** *Med skadede eller sammenfiltrede ledninger øker risikoen for elektrisk støt.*
e) **Når du arbeider utendørs med et elektroverktøy, må du kun bruke en skjøteledning som er egnet til utendørs bruk.** *Når du bruker en skjøteledning som er egnet for utendørs bruk, reduseres risikoen for elektrisk støt.*
f) **Hvis det ikke kan unngås å bruke elektroverktøyet i fuktige omgivelser, må du bruke en jordfeilbryter.** *Bruk av en jordfeilbryter reduserer risikoen for elektrisk støt.*

3.3 Personsikkerhet

a) **Vær oppmerksom, pass på hva du gjør, gå fornuftig frem når du arbeider med et elektroverktøy. Ikke bruk elektroverktøy når du er trett eller er påvirket av narkotika, alkohol eller medikamenter.** *Et øyeblikks uoppmerksomhet ved bruk av elektroverktøyet kan føre til alvorlige personskader.*
b) **Bruk personlig verneutstyr og husk alltid å bruke vernebriller.** *Bruk av personlig sikkerhetsutstyr som støvmaske, sklisikre arbeidssko, hjelm eller hørselvern – avhengig av type og bruk av elektroverktøyet – reduserer risikoen for skader.*
c) **Unngå å starte verktøyet ved en feiltagelse. Forviss deg om at elektroverktøyet er slått av før du kobler det til strømmen og/eller batteriet, løfter det opp eller bærer det.** *Hvis du holder*

fingeren på bryteren når du bærer elektroverktøyet eller kobler elektroverktøyet til strømmen i innkoblet tilstand, kan dette føre til uhell.
d) **Fjern innstillingsverktøy eller skrunøkler før du slår på elektroverktøyet.** *Et verktøy eller en nøkkel som befinner seg i en roterende verktøydel, kan føre til personskader.*
e) **Unngå en unormal kroppsholdning. Sørg for å stå stødig og i balanse.** *Dermed kan du kontrollere elektroverktøyet bedre i uventede situasjoner.*
f) **Bruk alltid egnede klær. Ikke bruk vide klær eller smykker. Hold hår og klær unna deler som beveger seg.** *Løstsittende tøy, smykker eller langt hår kan komme inn i deler som beveger seg.*
g) **Hvis det kan monteres støvavsug- og oppsamlingsinnretninger, må du forvisse deg om at disse er tilkoblet og brukes på korrekt måte.** *Bruk av et støvavsug reduserer farer på grunn av støv.*
h) **Selv når du er blitt vant til verktøyet, må du ikke bli sløv og ignorere sikkerhetsreglene for verktøyet.** *En uforsiktig handling kan forårsake alvorlig personskade i løpet av et brøkdels sekund.*

3.4 Omhyggelig bruk og håndtering av elektroverktøy

a) **Ikke overbelast verktøyet. Bruk et elektroverktøy som er beregnet til den type arbeid du vil utføre.** *Med et passende elektroverktøy arbeider du bedre og sikrere i det angitte effektområdet.*
b) **Ikke bruk elektroverktøy med defekt på-/av-bryter.** *Et elektroverktøy som ikke lenger kan slås av eller på, er farlig og må repareres.*
c) **Trekk støpselet ut av stikkontakten og/eller fjern batteriet (hvis demonterbart) før du utfører innstillinger på elektroverktøyet, skifter tilbehør eller legger maskinen bort.** *Disse tiltakene forhindrer en utilsiktet starting av elektroverktøyet.*
d) **Elektroverktøy som ikke er i bruk, må oppbevares utilgjengelig for barn. Ikke la maskinen brukes av personer som ikke er fortrolig med dette eller ikke har lest disse anvisningene.** *Elektroverktøy er farlige når de brukes av uerfarne personer.*
e) **Vær nøye med vedlikeholdet av elektroverktøyet og tilbehøret. Kontroller om bevegelige verktøydeler fungerer feilfritt og ikke klemmes fast, og om deler er brukket eller skadet slik at dette innvirker på elektroverktøyets funksjon. Få disse skadde delene reparert før elektroverktøyet brukes.** *Dårlig vedlikeholdte elektroverktøy er årsaken til mange uhell.*
f) **Hold skjæreverktøyene skarpe og rene.** *Godt stelte skjæreverktøy med skarpe skjær setter seg ikke så ofte fast og er lettere å føre.*
g) **Bruk elektroverktøy, tilbehør, verktøy osv. i henhold til disse anvisningene. Ta hensyn til arbeidsforholdene og arbeidet som skal utføres.** *Bruk av elektroverktøy til andre formål enn det som er angitt, kan føre til farlige situasjoner.*
h) **Hold håndtak og gripeflater tørre, rene og uten olje eller fett.** *Glatte håndtak og gripeflater hindrer sikker håndtering og styring av verktøyet i uventede situasjoner.*

3.5 Omhyggelig bruk og håndtering av batteridrevne verktøy

a) **Lad batteriet kun opp i ladeapparater som er anbefalt av produsenten.** *Det oppstår brannfare hvis et ladeapparat som er egnet til en bestemt type batterier, brukes med andre batterier.*
b) **Bruk derfor kun riktig type batterier for elektroverktøyene.** *Bruk av andre batterier kan medføre personskader og brannfare.*
c) **Hold batteriet som ikke er i bruk, unna binders, mynter, nøkler, spikre, skruer eller andre mindre metallgjenstander som kan lage en forbindelse mellom kontaktene.** *En kortslutning mellom batterikontaktene kan føre til forbrenninger eller brann.*
d) **Ved tilfeldig kontakt må det skylles med vann. Ved tilfeldig kontakt må det skylles med vann. Ved tilfeldig kontakt må det skylles med vann. Hvis det kommer væske i øynene, må du i tillegg oppsøke en lege.** *Batterivæske som renner ut, kan føre til irritasjoner på huden eller forbrenninger.*
e) **Ikke bruk batteriet eller verktøyet hvis det er skadet eller modifisert.** *Ødelagte eller modifiserte batterier kan oppføre seg uforutsigbart, noe som kan føre til brann, eksplosjon eller fare for personskade.*
f) **Ikke utsett batteriet eller verktøyet for åpen ild eller for høye temperaturer.** *Eksponering for ild eller temperaturer over 130 °C kan forårsake eksplosjon.*
g) **Følg alle ladeinstrukser, og ikke lad batteriet eller verktøyet utenfor temperaturområdet som er spesifisert i bruksanvisningen.** *Feil lading eller lading ved temperaturer utenfor det spesifiserte temperaturområdet, kan skade batteriet og øke brannfaren.*

3.6 Service

a) **Elektroverktøyet ditt skal alltid kun repareres av kvalifisert fagpersonale og kun med originale reservedeler.** *Slik opprettholdes verktøyets sikkerhet.*
b) **Ikke utfør service på ødelagte batterier.** *Service på batterier skal alltid utføres av produsenten eller godkjente forhandlere.*

4. Spesiell sikkerhetsinformasjon

OBS! Apparatet er ikke egnet til oppsuging av farlig støv.

OBS! Apparatet er kun konstruert for tørre applikasjoner og skal ikke brukes eller oppbevares utendørs i fuktige omgivelser.

Hvis det integrerte støvavsuget er defekt
Ta det integrerte støvavsuget av borhammeren.

Ta batteriet ut av maskinen før alle former for innstilling, verktøybytte, vedlikehold eller rengjøring.

Bruk hørselvern. Eksponering til støy kan føre til hørselstap.

Bruk alltid vernebriller, arbeidshansker og solide sko når du arbeider med det integrerte støvavsuget!

Ikke ta på roterende verktøy!

Støvet som samles opp i støvavsuget kan bl.a. inneholde finstøv av kvarts. Kvartsstøv er kreftfremkallende og må ikke trenge inn i kroppen. Påse at det ikke virvles opp støv som kan virvles opp når støvkassetten tømmes og støvet kastes.

5. Oversikt

Se side 2.

1 Borhammer
2 Gummideksel på borhammeren
3 Transportpropp
4 Spor (for å skyve på plass det integrerte støvavsuget)
5 Integrert støvavsug
6 Låseknapp (for å ta det integrerte støvavsuget av borhammeren)
7 Sugehode
8 Knapp for slagbegrensning
9 Teleskoprør
10 Knapp for justering av bordybdeanlegg
11 Bordybdeanlegg
12 Støvkassett
13 Låseskyver (for å ta ut støvkassetten)
14 Låseknapp (for å ta av sugehodet)
15 Klemmeflens
16 HEPA-filter (H12 iht EN 1822-1998)

6. Bruk

6.1 Montere på borhammeren / demontere / transportere

Montering:

1. **Viktig! Løft gummidekslet (2) på borhammeren (1) og drei det 180° til siden.** Da kommer du til strøminntaket.
2. Sett det integrerte støvavsuget (5) nedenfra inn i sporene (4) og skyv det helt inn.

Demontering:

1. Trykk på låseknappen (6) og hold den inne. Trekk av det integrerte støvavsuget.
2. Lukk strømtilførselen til borhammeren (1) igjen med gummidekselet (2). (det beskytter mot at de kommer inn smuss)

Transport i koffert:

For at det ikke skal lekke ut støv i kofferten: Sett transportproppen (3) på sugehodet (6).

6.2 Sette i bor

1. Stikk spissen på boret bakfra, gjennom sugehodet (7).
2. Sett skaftet på boret inn i chucken (slik det beskrives i bruksanvisningen for borhammeren).

6.3 Still inn slagbegrensningen (hvis nødvendig)

Med slagbegrensningen kan det integrerte støvavsuget tilpasses korte bor.

Trykk på knappen på slagbegrensningen (8) og hold den inne. Skyv på teleskoprøret (9) og still inn ønsket slagbegrensning (i 5 mm steg).

Henvisning: Når det integrerte støvavsuget ikke er i bruk, bør slagbegrensningen bli stående i bakre posisjon så de innvendige trykkfjærene avlastes.

6.4 Still inn bordybdeanlegget (hvis nødvendig)

Trykk på knappen (10) på bordybdeanlegget (11) og hold den inne. Skyv på bordybdeanlegget (11) for å stille inn maksimal boredybde

6.5 Start og stopp

Innkobling: Trykk på bryterknappen på borhammeren: det integrerte støvavsuget kobles automatisk inn.

Utkobling: Slipp bryterknappen på borhammeren: det integrerte støvavsuget kobles automatisk ut. Utkoblingsforsinkelsen på ca. 2 sek. gjør at de siste restene av støv på boret, i borehullet og i avsugsystemet trekkes inn i støvkassetten.

6.6 Boring med integrert støvavsug

1. Trekk teleskoprøret (9) så langt tilbake at boret kommer fram.
2. Sett boret på ønsket sted.
3. Plasser sugehodet (7) flatt på underlaget,
4. Hold maskinen loddrett mot boreflaten (f.eks. veggen), så sugehodet (7) alltid ligger flatt mot underlaget.
5. Hold godt i maskinen, koble den inn (start langsomt) og bor hullet.
6. Trekk boret langsomt ut av borehullet.
7. Slå av maskinen.

7. Rengjøring, vedlikehold

7.1 Tømme støvkassetten

Når støvkassetten (12) er full eller sugeeffekten avtar, skal støvkassetten (12) tømmes.

⚠ Pass på at du ikke får borestøv inn i kroppen eller at det påvirker andre personer.

⚠ Hold maskinen løftet; ikke legg den ned! Hvis støvkassetten (12) tas av mens maskinen ligger, kan borestøvet slippe ut!

⚠ Ikke ta filteret (16) ut av støvkassetten (12). Skal ikke blåses ut med trykkluft!

1. Hold maskinen horisontalt og koble den kort inn. Det trekker de siste støvrestene i avsugsystemet inn i støvkassetten.
2. Slå av maskinen. Ta batteriet ut av maskinen.
3. Skyv låseskyveren (13) bakover og ta støvkassetten (12) av nedover.
4. Tøm støvkassetten (12) ved å banke den lett ut.
5. Skyv støvkassetten (12) inn igjen, så langt det går.

7.2 Rensing av motor

Ta av støvkassetten (12) med jevne mellomrom. Hvis det samler seg støv i lufteåpningene (inne i det integrerte støvavsuget): sug grundig ut.

7.3 Bytte slitt sugehode (7)

1. Se bilde A på side 3.
   Trykk på låseknappen (14) og hold den inne.
   Trekk sugehodet (7) oppover.
2. Skyv det nye sugehodet inn så langt det går.

7.4 Bytte slitt filter (16)

1. Se bilde B på side 3.
   Plasser en sportrekker slik det vises, og drei litt: det løsner festet på klemmeflensen (15) og flensen (15) kan tas av.
   Hvis du ikke har noen skrutrekker i nærheten, kan klemmeflensen (15) trekkes ut av festet uten verktøy.
2. Ta av det gamle filteret (16) og sett inn et nytt (best.nr. 6.23768).
3. Se bilde C på side 3.
   Sett på klemmeflensen (15) som vist: sett inn i dreielageret og trykk helt inn.

8. Tilbehør

Bruk kun originalt Metabo-tilbehør.

Bruk kun tilbehør som oppfyller kravene og spesifikasjonene som er nevnt i denne bruksanvisningen.

Det komplette tilbehørsprogrammet finner du på www.metabo.com eller i katalogen.

9. Reparasjon

⚠ Elektriske maskiner skal kun repareres av elektrofagfolk!

Hvis du har en Metabo-maskin som trenger reparasjon, kan du ta kontakt med en representant for Metabo. Adresser finner du på www.metabo.com.

Du kan laste ned reservedelslister fra www.metabo.com.

10. Miljøvern

Følg nasjonale forskrifter for miljøvennlig kassering og resirkulering av gamle maskiner, emballasjer og tilbehør.

Emballasjematerialene må kasseres i henhold til merkingen og kommunale retningslinjer. Du finner mer informasjon på www.metabo.com i området Service.

Gjelder kun land i EU: Elektroverktøy skal ikke kastes i husholdningsavfallet! Iht. EU-direktiv 2012/19/EU om kasserte elektriske og elektroniske produkter (EE-avfall) og iverksettelse iht. nasjonal rett må kassert elektroverktøy samles atskilt og bringes til miljøvennlig gjenvinning.

11. Tekniske data

Forklaringer til opplysningene på side 3.

Vi forbeholder oss retten til å gjøre endringer som følge av teknisk utvikling.

P_1 = Nominelt effektopptak
$V_{l/min}$ = Sugeeffekt
m = Vekt
H_{max} = maksimalt arbeidsløft / teleskopløft
T_{max} = maksimal boredybde
D = Bordiameter

Angitte tekniske data kan variere (i henhold til de gjeldende standardene).

⎓ Likestrøm

Under arbeid kan lydnivået overskride 80 dB(A).

⚠ **Bruk hørselsvern!**

Original brugsvejledning

1. Overensstemmelseserklæring

Vi erklærer under almindeligt ansvar: Denne integrerede støvudsugning, identificeret ved angivelse af type og serienummer *1), opfylder alle relevante bestemmelser i direktiverne *2) og standarderne *3). Teknisk dossier ved *4) - se side 3.

2. Apparatets formål

ISA 18 LTX 24: Den integrerede støvudsugning er beregnet til anvendelse med Metabos kombihammer KHA 18 LTX BL 24 Quick.

ISA 24: Den integrerede støvudsugning er beregnet til anvendelse med Metabos kombihammer KH 18 LTX BL 24 Q.

ISA 28: Den integrerede støvudsugning er beregnet til anvendelse med Metabos kombihammer KH 18 LTX BL 28 Q.

Den integrerede støvudsugning må kun anvendes ved borearbejder med hammerbor i beton, sten eller murværk. Den må ikke anvendes ved mejsling.

Ikke egnet til opsugning af støv ved boring i metal, træ, kunststof eller lignende materialer. Ikke egnet til opsugning af sundhedsskadeligt støv eller dampe (f.eks. asbest).

Støvsugeren er kun beregnet til tørsugning.

For skader på grund af anvendelse til andre formål end de tiltænkte er brugeren alene ansvarlig.

Generelt anerkendte forskrifter om ulykkesforebyggelse og vedlagte sikkerhedsanvisninger skal overholdes.

3. Generelle sikkerhedsanvisninger

Vær opmærksom på de tekststeder, der er markeret med dette symbol, for din egen og el-værktøjets sikkerhed!

ADVARSEL – læs brugsanvisningen for at reducere faren for personskader.

Videregiv kun el-værktøjet sammen med disse papirer.

Generelle sikkerhedsinstrukser for el-værktøj

AVARSEL Læs alle sikkerhedsadvarsler, instruktioner, illustrationer og specifikationer, som følger med el-værktøjet. *I tilfælde af manglende overholdelse af anvisningerne nedenfor er der risiko for elektrisk stød, brand og/eller alvorlige personskader.*
Gem alle advarsler og instruktioner til senere brug. *Begrebet „el-værktøj" i advarslerne refererer til el-værktøj, der kører på lysnettet, (med netkabel) samt akku-værktøj (uden netkabel).*

3.1 Sikkerhed på arbejdspladsen

a) **Sørg for, at arbejdsområdet er rent og rigtigt belyst.** *Uorden eller uoplyste arbejdsområder øger faren for uheld.*
b) **Brug ikke el-værktøjet i eksplosionsfarlige omgivelser, hvor der findes brændbare væsker, gasser eller støv.** *El-værktøj kan slå gnister, der kan antænde støv eller dampe.*
c) **Sørg for, at andre personer og ikke mindst børn holdes væk fra arbejdsområdet, når maskinen er i brug.** *Hvis man distraheres, kan man miste kontrollen over maskinen.*

3.2 Elektrisk sikkerhed

a) **El-værktøjets stik skal passe til kontakten. Stikket må under ingen omstændigheder ændres. Brug ikke adapterstik sammen med jordforbundet el-værktøjer.** *Uændrede stik, der passer til kontakterne, nedsætter risikoen for elektrisk stød.*
b) **Undgå kropskontakt med jordforbundne overflader som f.eks. rør, radiatorer, komfurer og køleskabe.** *Hvis din krop er jordforbundet, øges risikoen for elektrisk stød.*
c) **Maskinen må ikke udsættes for regn eller fugt.** *Indtrængning af vand i et el-værktøj øger risikoen for elektrisk stød.*
d) **Brug ikke ledningen til formål, den ikke er beregnet til. Du må aldrig bære el-værktøjet i ledningen, hænge el-værktøjet op i ledningen eller rykke i ledningen for at trække stikket ud af kontakten. Beskyt ledningen mod varme, olie, skarpe kanter eller maskindele, der er i bevægelse.** *Beskadigede eller indviklede ledninger øger risikoen for elektrisk stød.*
e) **Hvis el-værktøjet benyttes i det fri, må der kun benyttes en forlængerledning, der er egnet til udendørs brug.** *Brug af forlængerledning til udendørs brug nedsætter risikoen for elektrisk stød.*
f) **Hvis det ikke kan undgås at bruge el-værktøjet i fugtige omgivelser, skal der bruges et HFI-relæ.** *Brug af et HFI-relæ reducerer risikoen for at få elektrisk stød.*

3.3 Personlig sikkerhed

a) **Det er vigtigt at være opmærksom, se, hvad man laver, og bruge el-værktøjet fornuftigt. Brug ikke noget el-værktøj, hvis du er træt, har nydt alkohol eller er påvirket af medikamenter eller euforiserende stoffer.** *Få sekunders uopmærksomhed ved brug af el-værktøjet kan føre til alvorlige personskader.*
b) **Brug beskyttelsesudstyr og hav altid beskyttelsesbriller på.** *Brug af sikkerhedsudstyr som f.eks. Støvmaske, skridsikkert fodtøj, beskyttelseshjelm eller høreværn afhængig af maskintype og anvendelse nedsætter risikoen for personskader*
c) **Undgå utilsigtet igangsætning. Kontrollér, at el-værktøjet er slukket, før du tilslutter det til strømtilførslen og/eller akkuen, løfter eller bærer det** *Undgå at bære el-værktøjet med fingeren på afbryderen og sørg for, at el-værktøjet ikke er tændt, når det sluttes til nettet, da dette øger*

risikoen for personskader.
d) **Gør det til en vane altid at fjerne indstillingsværktøj eller skruenøgle, før el-værktøjet tændes.** *Hvis et stykke værktøj eller en nøgle sidder i en roterende maskindel, er der risiko for personskader.*
e) **Undgå en unormal kropsstilling. Sørg for at stå sikkert, mens der arbejdes, og kom ikke ud af balance.** *Dermed har du bedre muligheder for at kontrollere el-værktøjet, hvis der skulle opstå uventede situationer.*
f) **Brug egnet arbejdstøj. Undgå løse beklædningsgenstande eller smykker. Hold hår og tøj væk fra roterende dele.** *Dele, der er i bevægelse, kan gribe fat i løstsiddende tøj, smykker eller langt hår.*
g) **Hvis støvudsugnings- og opsamlingsudstyr kan monteres, er det vigtigt, at dette tilsluttes og benyttes korrekt.** *Brug af en støvopsugning kan reducere støvmængden og dermed den fare, der er forbundet støv.*
h) **Selvom du kender værktøjet godt og er vant til at bruge det, skal du alligevel være opmærksom og overholde sikkerhedsanvisningerne.** *Et øjebliks uopmærksomhed kan medføre alvorlige personskader.*

3.4 Omhyggelig omgang med og brug af el-værktøj

a) **Undgå overbelastning af maskinen. Brug altid et el-værktøj, der er beregnet til det stykke arbejde, der skal udføres.** *Med det passende el-værktøj arbejder man bedst og mest sikkert inden for det angivne effektområde.*
b) **Brug ikke et el-værktøj, hvis afbryder er defekt.** *Et el-værktøj, der ikke kan startes og stoppes, er farlig og skal repareres.*
c) **Træk stikket ud af stikkontakten og/eller fjern akkuen, hvis den er aftagelig, før maskinen indstilles, før skift af tilbehørsdele og før el-værktøjet lægges til opbevaring.** *Disse sikkerhedsforanstaltninger forhindrer utilsigtet start af el-værktøjet.*
d) **Opbevar ubenyttet el-værktøj uden for børns rækkevidde. Lad aldrig personer, der ikke er fortrolige med maskinen eller ikke har gennemlæst disse instrukser, benytte maskinen.** *El-værktøj er farligt, hvis det benyttes af ukyndige personer.*
e) **Vedligehold el-værktøj og tilbehørsdele. Kontroller, at bevægelige maskindele fungerer korrekt og ikke sidder fast, og om delene er brækkede eller beskadigede, således at el-værktøjets funktion påvirkes. Få beskadigede dele repareret, inden maskinen tages i brug.** *Mange ulykker skyldes dårligt vedligeholdte el-værktøjer.*
f) **Sørg for, at skæreværktøjer er skarpe og rene.** *Omhyggeligt vedligeholdte skæreværktøjer med skarpe skærekanter sætter sig ikke så hurtigt fast og er nemmere at føre.*
g) **Brug el-værktøj, tilbehør, indsatsværktøj osv. iht. disse instrukser. Tag hensyn til arbejdsforholdene og det arbejde, der skal udføres.** *Anvendelse af el-værktøjet til formål, som ligger uden for det fastsatte anvendelsesområde, kan føre til farlige situationer.*
h) **Hold håndtag og gribeflader tørre, rene og fri for olie og smørefedt.** *Hvis håndtag og gribeflader er glatte, kan værktøjet ikke håndteres og styres sikkert, hvis der sker noget uventet.*

3.5 Omhyggelig omgang med og brug af akku-værktøj

a) **Oplad kun akkuer i ladeaggregater, der er anbefalet af fabrikanten.** *Et ladeaggregat, der er egnet til en bestemt type batterier, må ikke benyttes med andre batterier – brandfare.*
b) **Brug kun de akkuer, der er beregnet til el-værktøjet.** *Brug af andre akkuer øger risikoen for personskader og er forbundet med brandfare*
c) **Ikke-benyttede akkuer må ikke komme i berøring med kontorclips, mønter, nøgler, søm, skruer eller andre små metalgenstande, da disse kan kortslutte kontakterne.** *En kortslutning mellem batteri-kontakterne øger risikoen for personskader i form af forbrændinger.*
d) **Hvis akkuen anvendes forkert, kan der slippe væske ud af akkuen. Undgå at komme i kontakt med denne væske Hvis det alligevel skulle ske, skylles med vand. Søg læge, hvis væsken kommer i øjnene.** *Akku-væske kan give hudirritation eller forbrændinger.*
e) **Brug ikke akkuer eller værktøj, som er beskadiget eller modificeret.** *Beskadigede eller modificerede akkuer kan opføre sig uforudsigeligt og forårsage brand, eksplosion eller fare for personskade.*
f) **Akkuer eller værktøj må ikke udsættes for ild eller meget høje temperaturer.** *Ild eller temperaturer over 130 °C kan medføre eksplosion.*
g) **Følg alle instruktioner for opladning. Akkuen må ikke oplades ved temperaturer uden for det område, der er angivet i instruktionerne.** *Forkert opladning eller opladning ved temperaturer uden for det angivne område kan medføre skader på akkuen og forøge brandfaren.*

3.6 Service

a) **Sørg for, at el-værktøj kun repareres af kvalificerede fagfolk, og at der kun benyttes originale reservedelen.** *Dermed sikres størst mulig maskinsikkerhed.*
b) **Beskadigede akkuer må aldrig repareres.** *Reparation af akkuer må kun udføres af producenten eller autoriserede reparatører.*

4. Særlige sikkerhedsanvisninger

OBS! Støvsugeren er ikke egnet til opsugning af farligt støv.

OBS! Støvsugeren er kun beregnet til tørsugning og må ikke anvendes eller opbevares udenfor i vådt vejr.

Ved en defekt, indbygget støvudsugning:
Fjern den integrerede støvudsugning fra borehammeren.

Tag batteripakken ud af maskinen, før der foretages maskinindstilling, ombygning, vedligeholdelse eller rengøring.

Brug høreværn. Støjpåvirkning kan føre til høretab.

Bær altid beskyttelsesbriller, arbejdshandsker og fastsiddende skotøj ved arbejder med din integrerede støvudsugning!

Tag ikke om det roterende værktøj!

Det opsamlede støv i den integrerede støvudsugning kan bl.a. indeholde fint kvartsstøv. Kvartsstøv er kræftfremkaldende og bør ikke trænge ind i kroppen. Ved tømning af støvkassetten og ved bortskaffelse skal man sørge for, at støvet ikke ophvirvles og indåndes.

5. Oversigt

Se side 2.

1 Borehammer
2 Gummiafdækning på borehammeren
3 Transport-blindforskruning
4 Føringsnoter (til påsætning af den integrerede støvudsugning)
5 Indbygget støvudsugning
6 Føringsnoter (til afmontering af den integrerede støvudsugning fra borehammeren)
7 Sugehoved
8 Trykknap til endestoppet
9 Teleskoprør
10 Trykknap til indstilling af boredybdeanslag
11 Boredybdeanslag
12 Støvkassette
13 Udløserskyder (til fjernelse af støvkassetten)
14 Udløserknap (til afmontering af sugehovedet)
15 Klemmeflange
16 HEPA-filter (H12 ifølge EN 1822-1998)

6. Anvendelse

6.1 Montering på borehammer/afmontering/transport

Montering:

1. **Vigtigt! Løft gummiafdækningen (2) på borehammeren (1) og drej den 180° til siden.** Derved bliver strømforsyningen tilgængelig.
2. Indsæt den integrerede støvudsugning (5) nedefra i føringsnoterne (4) og skub den på indtil anslag.

Afmontering:

1. Tryk på udløserknappen (6) og hold den nede. Træk den integrerede støvudsugning af.
2. Luk strømforsyningen på borehammeren (1) igen med gummiafdækningen (2). (Til beskyttelse mod indtrængende snavs).

Transport i kuffert:

Så der ikke trænger støv ud ved transport i kuffert: Sæt transport-blindforskruningen (3) på sugehovedet (6).

6.2 Isætning af bor

1. Stik boret med borespidsen bagfra gennem sugehovedet (7).
2. Indsæt værktøjsskaftet på boret i hammerborepatronen (som beskrevet i driftsvejledningen for borehammeren).

6.3 Indstil endestoppet (ved behov)

På grund af endestoppet kan den integrerede støvudsugning tilpasses til korte bor.

Tryk på trykknappen (8) til endestoppet og hold den nede. Forskyd teleskoprøret (9) og indstil derved det ønskede endestop (i trin á 5 mm).

OBS: Når maskinen ikke bruges skal man efterlade den indbyggede støvudsugning i den bagerste udgangsstilling for at aflaste den indvendige trykfjeder.

6.4 Indstil boredybdeanslag (ved behov)

Tryk på trykknappen (10) til boredybdeanslaget (11) og hold den nede. Forskyd boredybdeanslaget (11) og indstil derved den maksimale boredybde.

6.5 Til-/frakobling

Tænding: Tryk ind på skiftekontakten på borehammeren: Den integrerede støvudsugning tænder automatisk.

Slukning: Slip skiftekontakten på borehammeren: Den integrerede støvudsugning slukker automatisk. På grund af frakoblingsforsinkelsen på ca. 2 sek., udsuges støvrester i boret, i borehullet og i indsugningssystemet i støvkassetten.

6.6 Boring med integreret støvudsugning

1. Træk teleskoprøret (9) så langt tilbage, at boret rager ud fortil.
2. Placer boret på det ønskede sted.
3. Påsæt sugehovedet (7) fladt på underlaget,
4. hold maskinen lodret mod borefladen (f.eks. væggen), så sugehovedet (7) hele tiden ligger fladt på underlaget.
5. Hold godt fast på maskinen, tænd den (langsom tilboring), og bor borehullet.
6. Træk boret langsomt ud af borehullet.
7. Sluk for maskinen.

7. Rengøring, vedligeholdelse

7.1 Tømning af støvkassette

Ved fuls støvkassette (12) eller ved aftagende sugeydelse, skal sugekassetten (12) tømmes.

⚠ Sørg for at der ikke trænger borestøv ind i din krop, eller at det ikke påvirker andre personer.

⚠ Hold maskinen opret, og læg den ikke fra dig! Hvis støvkassetten (12) fjernes, når maskinen ligger ned, kan der sive borestøv ud!

⚠ Tag ikke filtret (16) ud af støvkassetten (12). Må ikke udblæses med trykluft!

1. Hold maskinen vandret og tænd kort for maskinen. Derved suges støvrester i udsugningssystemet ind i støvkassetten.
2. Sluk for maskinen. Tag batteripakken ud af maskinen.
3. Skub udløserskyderen (13) bagud og træk støvkassetten (12) af nedad.
4. Tøm støvkassetten (12) ved at banke let på den.

5. Skub støvkassetten (12) ind igen til den falder på plads.

7.2 Motorrensning

Tag ind imellem støvkassetten (12) af. Hvis der har samlet sig støv ved udluftningsåbningerne (indvendigt i den integrerede støvudsugning): Udsug grundigt.

7.3 Et slidt sugehoved (7) skal udskiftes

1. Se side 3, ill. A.
   Tryk på udløserknappen (14) og hold den nede. Træk sugehovedet (7) af fra oven.
2. Skub det nye sugehoved på, til det falder på plads.

7.4 Et slidt filter (16) skal udskiftes

1. Se side 3, ill. B.
   Påsæt en kærvskruetrækker som vist, og drej den en smule: Herved løsnes holderen til klemmeflangen (15) og klemmeflangen (15) kan tages af.
   Hvis man ikke har nogen skruetrækker ved hånden, kan klemmeflangen (15) også trækkes af holderen uden værktøj.
2. Tag det gamle filter (16) af, og indsæt et nyt filter (best.-nr.: 6.23768).
3. Se side 3, ill. C.
   Anbring klemmeflangen (15) som vist: Indsæt den forneden i det drejelige leje, og tryk den fast opad, indtil den falder på plads.

8. Tilbehør

Brug kun originalt Metabo-tilbehør.

Brug kun tilbehør, der opfylder de krav og specifikationer, som er angivet i denne brugsanvisning.

Det komplette tilbehørsprogram findes på www.metabo.com eller i kataloget.

9. Reparation

Reparationer på el-værktøjer må kun udføres af en elektriker!

Henvend dig til din Metabo-forhandler, når du skal have repareret dit Metabo el-værktøj. Adresser findes på www.metabo.com.

Reservedelslister kan downloades på www.metabo.com.

10. Miljøbeskyttelse

Overhold de nationale regler om miljøvenlig bortskaffelse og genbrug af udtjente maskiner, emballage og tilbehør.

Emballagematerialer skal bortskaffes i overenstemmelse med deres mærkning iht. retningslinjerne i din kommune. Yderligere oplysninger findes på www.metabo.com i området service.

Kun for EF-lande: El-værktøj må ikke smides i husholdningsaffaldet! I henhold til det europæiske direktiv 2012/19/EU om affald af elektrisk og elektronisk udstyr og gennemførelsen i national lovgivning skal brugte el-værktøjer indsamles adskilt og afleveres miljørigtigt til genbrug.

11. Tekniske data

Forklaringer til oplysningerne på side 3.

Forbeholdt ændringer som følge af tekniske fremskridt.

P_1 = nominel optagen effekt
$V_{l/min}$ = Sygeydelse
m = vægt
H_{maks} = maksimalt arbejdsslag hhv. teleskopslag
T_{maks} = maksimal boredybde
D = Bordiameter

De angivne tekniske data er tolerancesat (svarende til de aktuelt gældende standarder).

⎓ Jævnstrøm

Ved arbejde kan støjniveauet overskride 80 dB(A).

Brug høreværn!

Oryginalna instrukcja obsługi

1. Deklaracja zgodności

Oświadczamy z pełną odpowiedzialnością, że zintegrowany układ odsysania pyłu oznaczony typem i numerem seryjnym *1) spełnia wszystkie obowiązujące przepisy dyrektyw *2) i norm *3). Dokumentacja techniczna *4) – patrz strona 3.

2. Użytkowanie zgodne z przeznaczeniem

ISA 18 LTX 24: Zintegrowany układ odsysania pyłu jest przeznaczony do użytkowania w połączeniu z kombimłotkiem Metabo KHA 18 LTX BL 24 Quick.

ISA 24: Zintegrowany układ odsysania pyłu jest przeznaczony do użytkowania w połączeniu z kombimłotkiem Metabo KH 18 LTX BL 24 Q.

ISA 28: Zintegrowany układ odsysania pyłu jest przeznaczony do użytkowania w połączeniu z kombimłotkiem Metabo KH 18 LTX BL 28 Q.

Zintegrowany układ odsysania pyłu stosować wyłącznie podczas wiercenia wiertłem udarowym w betonie, kamieniu i murze. Nie używać przy podkuwaniu.

Nie nadaje się do odsysania pyłu podczas wiercenia w metalu, drewnie, tworzywach sztucznych i podobnych materiałach. Nie nadaje się do odsysania pyłów i oparów szkodliwych dla zdrowa (np. azbest).

Urządzenie jest przeznaczone wyłącznie do obróbki na sucho.

Odpowiedzialność za szkody powstałe w wyniku użytkowania niezgodnego z przeznaczeniem ponosi wyłącznie użytkownik.

Przestrzegać ogólnie obowiązujących przepisów BHP oraz dołączonych uwag na temat bezpieczeństwa.

3. Ogólne uwagi na temat bezpieczeństwa

Dla bezpieczeństwa użytkownika oraz w celu ochrony elektronarzędzia należy zwrócić szczególną uwagę na miejsca w tekście oznaczone tym symbolem!

OSTRZEŻENIE! W celu zminimalizowania ryzyka obrażeń zapoznać się z treścią instrukcji obsługi.

Przekazując elektronarzędzie innym osobom należy przekazać również niniejszą instrukcję obsługi.

Ogólne ostrzeżenia dotyczące bezpieczeństwa użytkowania elektronarzędzia

OSTRZEŻENIE Należy przeczytać wszystkie ostrzeżenia i wskazówki dotyczące bezpieczeństwa użytkowania oraz przestudiować wszystkie rysunki i parametry techniczne, dostarczone wraz z niniejszym elektronarzędziem. *Nieprzestrzeganie poniższych wskazówek może stać się przyczyną porażenia prądem elektrycznym, pożaru lub/i poważnych obrażeń ciała.*
Wszystkie ostrzeżenia i wskazówki należy zachować do dalszego zastosowania. *Użyte w treści ostrzeżeń określenie »elektronarzędzie« odnosi się zarówno do elektronarzędzi zasilanych z sieci elektrycznej (z przewodem zasilającym), jak i do elektronarzędzi zasilanych akumulatorami (bezprzewodowych).*

3.1 Bezpieczeństwo miejsca pracy

a) **Stanowisko pracy należy utrzymywać w czystości i dobrze oświetlone.** *Nieporządek w miejscu pracy lub nieoświetlona przestrzeń robocza sprzyjają wypadkom.*
b) **Nie należy używać elektronarzędzia w środowiskach wybuchowych, tworzonych przez łatwo palne ciecze, gazy lub pyły.** *Podczas pracy elektronarzędziem wytwarzają się iskry, które mogą spowodować zapłon pyłów lub oparów.*
c) **Podczas użytkowania urządzenia należy zwrócić uwagę na to, aby dzieci i inne osoby postronne znajdowały się w bezpiecznej odległości.** *Czynniki rozpraszające mogą spowodować utratę panowania nad elektronarzędziem.*

3.2 Bezpieczeństwo elektryczne

a) **Wtyczki elektronarzędzi powinny pasować do gniazd. Nie wolno w żadnej sytuacji i w żaden sposób modyfikować wtyczek. Do elektronarzędzi z uziemieniem ochronnym nie wolno używać żadnych wtyków adaptacyjnych.** *Oryginalne wtyczki i pasujące do nich gniazda sieciowe zmniejszają ryzyko porażenia prądem.*
b) **Należy unikać kontaktu z uziemionymi elementami lub zwartymi z masą, takimi jak rury, grzejniki, piece i lodówki.** *Uziemienie ciała zwiększa ryzyko porażenia prądem elektrycznym.*
c) **Elektronarzędzia należy chronić przed deszczem i wilgocią.** *Przedostanie się wody do wnętrza obudowy zwiększa ryzyko porażenia prądem elektrycznym.*
d) **Nigdy nie należy używać przewodu do innych czynności. Nigdy nie należy nosić elektronarzędzia, trzymając je za przewód, ani używać przewodu do zawieszenia urządzenia; nie wolno też wyciągać wtyczki z gniazda pociągając za przewód. Przewód należy chronić przed wysokimi temperaturami, należy go trzymać z dala od oleju, ostrych krawędzi i ruchomych części urządzenia.** *Uszkodzone lub splątane przewody zwiększają ryzyko porażenia prądem elektrycznym.*
e) **W przypadku pracy elektronarzędziem na wolnym powietrzu, należy używać przewodu przedłużającego, dostosowanego również do zastosowań zewnętrznych.** *Użycie przedłużacza dostosowanego do pracy na zewnątrz zmniejsza ryzyko porażenia prądem elektrycznym.*
f) **W razie konieczności zastosowania**

elektronarzędzia w wilgotnym otoczeniu, należy zabezpieczyć obwód zasilania wyłącznikiem ochronnym różnicowo-prądowym. *Zastosowanie wyłącznika ochronnego różnicowo-prądowego zmniejsza ryzyko porażenia prądem elektrycznym.*

3.3 Bezpieczeństwo osób

a) **Podczas pracy z elektronarzędziem należy zachować ostrożność, każdą czynność wykonywać uważnie i z rozwagą. Nie należy używać elektronarzędzia, będąc zmęczonym lub znajdując się pod wpływem narkotyków, alkoholu lub lekarstw.** *Chwila nieuwagi podczas pracy może grozić bardzo poważnymi urazami ciała.*

b) **Należy stosować osobiste wyposażenie ochronne. Należy zawsze nosić okulary ochronne.** *Noszenie osobistego wyposażenia ochronnego – maski przeciwpyłowej,obuwia z szorstką podeszwą, kasku ochronnego lub środków ochrony słuchu (w zależności od rodzaju i zastosowania elektronarzędzia) – zmniejsza ryzyko obrażeń ciała.*

c) **Należy unikać niezamierzonego uruchomienia narzędzia. Przed włożeniem wtyczki do gniazdka i/lub podłączeniem do akumulatora, a także przed uniesieniem lub transportem elektronarzędzia, należy upewnić się, że wyłącznik elektronarzędzia jest w pozycji wyłączonej.** *Przenoszenie elektronarzędzia z palcem opartym na włączniku/wyłączniku lub włożenie do gniazda sieciowego wtyczki włączonego narzędzia, może stać się przyczyną wypadków.*

d) **Przed włączeniem elektronarzędzia, należy usunąć klucze i przyrządy nastawcze.** *Narzędzie lub klucz, pozostawiony w ruchomych częściach urządzenia mogą spowodować obrażenia ciała.*

e) **Należy unikać nienaturalnych pozycji przy pracy. Należy dbać o stabilną pozycję przy pracy i zachowanie równowagi.** *Dzięki temu można będzie lepiej zapanować nad elektronarzędziem w nieprzewidzianych sytuacjach.*

f) **Należy nosić odpowiednie ubranie. Nie należy nosić luźnej odzieży ani biżuterii. Włosy i ubranie należy trzymać z daleka od ruchomych elementów.** *Luźne ubranie, biżuteria lub długie włosy mogą zostać pochwycone przez ruchome części.*

g) **Jeżeli producent przewidział urządzenia odsysające i wychwytujące pył, należy upewnić się, że są one podłączone i są prawidłowo stosowane.** *Użycie urządzenia odsysającego pył może zmniejszyć zagrożenie zdrowia pyłami.*

h) **Nie wolno pozwolić, aby rutyna nabyta w wyniku wielokrotnego użycia elektronarzędzia, zastąpiła ścisłe przestrzeganie zasad bezpieczeństwa.** *Niedbale obsługiwane elektronarzędzie może w ułamku sekundy wyrządzić istotne szkody lub spowodować ciężkie obrażenia.*

3.4 Obsługa i konserwacja elektronarzędzi

a) **Nie należy przeciążać elektronarzędzia. Do określonych prac używać odpowiednich elektronarzędzi.** *Najlepszą jakość i osobiste bezpieczeństwo można osiągnąć stosując odpowiednio dobrane elektronarzędzie i pracując z prędkością do jakiej zostało zaprojektowane.*

b) **Nie należy używać elektronarzędzia z uszkodzonym włącznikiem/wyłącznikiem.** *Elektronarzędzie, którego nie można sterować włącznikiem/wyłącznikiem jest niebezpieczne i wymaga naprawy.*

c) **Przed rozpoczęciem jakichkolwiek prac nastawczych, przed wymianą osprzętu lub przed odłożeniem elektronarzędzia należy wyjąć wtyczkę z gniazda sieciowego i/lub usunąć akumulator.** *Ten środek ostrożności ogranicza ryzyko niezamierzonego uruchomienia elektronarzędzia.*

d) **Nieużywane elektronarzędzia należy przechowywać w miejscu niedostępnym dla dzieci. Nie należy udostępniać narzędzia osobom, które nie są z nim obeznane lub nie zapoznały się z niniejszą instrukcją.** *Elektronarzędzia w rękach nieprzeszkolonego użytkownika są niebezpieczne.*

e) **Elektronarzędzia i osprzęt należy utrzymywać w nienagannym stanie technicznym. Należy kontrolować, czy ruchome części urządzenia prawidłowo funkcjonują i nie są zablokowane, czy nie doszło do uszkodzenia niektórych części oraz czy nie występują inne okoliczności, które mogą mieć wpływ na prawidłowe działanie elektronarzędzia. Uszkodzone części należy naprawić przed użyciem elektronarzędzia.** *Wiele wypadków spowodowanych jest niewłaściwą konserwacją elektronarzędzi.*

f) **Należy stale dbać o czystość narzędzi tnących i regularnie je ostrzyć. Starannie konserwowane, ostre narzędzia tnące rzadziej się blokują i są łatwiejsze w obsłudze.** *Starannie konserwowane, ostre narzędzia tnące rzadziej się blokują i są łatwiejsze w obsłudze.*

g) **Elektronarzędzia, osprzęt, końcówki itp. należy używać zgodnie z niniejszą instrukcją, uwzględniając warunki pracy i rodzaj zadania, które należy wykonać.** *Wykorzystywanie elektronarzędzi do celów niezgodnych z ich przeznaczeniem jest niebezpieczne.*

h) **Uchwyty i powierzchnie chwytowe powinny być zawsze suche, czyste, niezabrudzone olejem ani smarem.** *Śliskie uchwyty i powierzchnie chwytowe nie pozwalają na bezpieczne trzymanie narzędzia i kontrolę nad nim w nieoczekiwanych sytuacjach.*

3.5 Obsługa i konserwacja elektronarzędzi akumulatorowych

a) **Akumulatory należy ładować tylko w ładowarkach o parametrach określonych przez producenta.** *W przypadku użycia ładowarki przystosowanej do ładowania określonego rodzaju akumulatorów, w sposób niezgodny z przeznaczeniem, istnieje niebezpieczeństwo pożaru.*

b) **Elektronarzędzi należy używać wyłącznie z**

przeznaczonymi do nich akumulatorami. *Użycie innych akumulatorów może stwarzać ryzyko odniesienia obrażeń ciała i zagrożenie pożarem.*
c) **Podczas okresu nieużytkowania akumulator należy przechowywać z dala od metalowych elementów, takich jak spinacze, monety, klucze, gwoździe, śruby lub inne małe przedmioty metalowe, które mogłyby spowodować zwarcie biegunów akumulatora.** *Zwarcie biegunów akumulatora może skutkować oparzeniem lub wybuchem pożaru.*
d) **Przechowywanie lub użytkowanie akumulatora w nieodpowiednich warunkach może spowodować wyciek elektrolitu. W przypadku niezamierzonego zetknięcia się z nim, należy umyć dane miejsce ciała wodą. Jeżeli płyn z akumulatora dostał się do oczu, należy dodatkowo skonsultować się z lekarzem.** *Elektrolit wyciekający z akumulatora może spowodować podrażnienia skóry lub oparzenia.*
e) **Nie wolno użytkować uszkodzonych ani modyfikowanych akumulatorów i elektronarzędzi.** *Uszkodzone lub przerabiane akumulatory mogą się nieprzewidzianie zachować, powodując niebezpieczne dla zdrowia skutki (zapłon, eksplozja, obrażenia ciała).*
f) **Akumulator należy trzymać z dala od ognia oraz chronić przed ekstremalnymi temperaturami.** *Wskutek działania ognia lub temperatury przekraczającej 130 °C akumulator może eksplodować.*
g) **Należy stosować się do wszystkich wskazówek dotyczących ładowania. Nie wolno ładować akumulatora lub elektronarzędzia w temperaturze znajdującej się poza zakresem sprecyzowanym w niniejszej instrukcji.** *Niezgodne z instrukcją ładowanie lub ładowanie w temperaturze nie mieszczącej się w zalecanym zakresie może spowodować uszkodzenie akumulatora oraz zwiększa ryzyko pożaru.*

3.6 Serwis

a) **Naprawę elektronarzędzia należy zlecać wyłącznie wykwalifikowanemu personelowi i przy użyciu oryginalnych części zamiennych.** *W ten sposób zagwarantowana jest bezpieczna eksploatacja elektronarzędzia.*
b) **Nie wolno w żadnym wypadku naprawiać uszkodzonego akumulatora.** *Naprawy akumulatora można dokonywać wyłącznie u producenta lub w autoryzowanym punkcie serwisowym.*

4. Specjalne uwagi na temat bezpieczeństwa

UWAGA! Urządzenie nie jest przeznaczone do odsysania pyłów niebezpiecznych.

UWAGA! Urządzenie jest przeznaczone wyłącznie do obróbki na sucho i nie wolno go używać i przechowywać poza pomieszczeniami ani w warunkach wysokiej wilgotności.

W razie defektu zintegrowanego układu odsysania pyłu: zdemontować zintegrowany układ odsysania pyłu z młotowiertarki.

Przed przystąpieniem do regulacji ustawień, przezbrajania, konserwacji lub czyszczenia wyjąć z maszyny akumulator.

Nosić ochronniki słuchu. Ekspozycja na hałas może skutkować utratą słuchu.

Podczas pracy ze zintegrowanym układem odsysania pyłu zawsze nosić okulary ochronne, rękawice robocze oraz stabilne obuwie robocze!

Nie dotykać obracającego się narzędzia roboczego!

Pył nagromadzony w zintegrowanym układzie odsysania może zawierać m. in. drobny pył kwarcowy. Pył kwarcowy ma właściwości rakotwórcze i nie powinien przedostawać się do organizmu. Opróżniać kasetę i utylizować pył w taki sposób, aby zapobiec wzbijaniu i wdychaniu pyłu.

5. Elementy urządzenia

Patrz strona 2.

1 Młotowiertarka
2 Gumowa osłona młotowiertarki
3 Zaślepka transportowa
4 Rowki prowadzące (do osadzania zintegrowanego układu odsysania pyłu)
5 Zintegrowany układ odsysania pyłu
6 Przycisk odblokowujący (do zdejmowania zintegrowanego układu odsysania pyłu z młotowiertarki)
7 Głowica ssąca
8 Przycisk ogranicznika skoku
9 Element teleskopowy
10 Przycisk do przestawiania ogranicznika głębokości wiercenia
11 Ogranicznik głębokości wiercenia
12 Kaseta na pył
13 Suwak odblokowujący (do zdejmowania kasety na pył)
14 Przycisk odblokowujący (do zdejmowania głowicy ssącej)
15 Kołnierz zaciskowy
16 Filtr HEPA (H12 zgodny z EN 1822-1998)

6. Użytkowanie

6.1 Zakładanie na młotowiertarkę / zdejmowanie / transport

Zakładanie:

1. **Ważne! Unieść gumową osłonę (2) młotowiertarki (1) i obrócić na bok pod kątem 180°.**Umożliwi to dostęp do zasilania elektrycznego.
2. Wprowadzić zintegrowany układ odsysania pyłu (5) od dołu do rowków prowadzących (4) i wsunąć do zatrzaśnięcia.

Zdejmowanie:

1. Nacisnąć i przytrzymać wciśnięty przycisk odblokowujący (6). Zdjąć zintegrowany układ odsysania pyłu.

2. Ponownie zamknąć zasilanie elektryczne młotowiertarki (1) gumową osłoną (2). (Dla ochrony przed zanieczyszczeniami.)

Transport w walizce:

Aby zapobiec wydostawaniu się pyłu w czasie transportu w walizce: wetknąć zaślepkę transportową (3) do głowicy ssącej (6).

6.2 Mocowanie wiertła

1. Wsunąć wiertło wierzchołkiem do przodu od tyłu przez głowicę ssącą (7).
2. Chwyt wiertła umieścić w chwycie narzędziowym (zgodnie z opisem w instrukcji obsługi młotowiertarki).

6.3 Ustawianie ogranicznika skoku (w razie potrzeby)

Ogranicznik skoku pozwala dostosować zintegrowany układ odsysania pyłu do pracy krótkim wiertłem.

Nacisnąć i przytrzymać wciśnięty przycisk (8) ogranicznika skoku. Przesunąć element teleskopowy (9) i ustawić odpowiednie ograniczenie skoku (w krokach co 5 mm).

Wskazówka:Podczas prac bez użycia zintegrowanego układu odsysania pyłu ogranicznik skoku pozostawić w położeniu tylnym, aby odciążyć sprężynę wewnętrzną.

6.4 Ustawianie ogranicznika głębokości wiercenia (w razie potrzeby)

Nacisnąć i przytrzymać wciśnięty przycisk (10) ogranicznika głębokości wiercenia (11). Przesunąć ogranicznik głębokości wiercenia (11) i ustawić odpowiednią maks. głębokość wiercenia.

6.5 Włączanie/wyłączanie

Włączanie: nacisnąć przycisk włącznika/wyłącznika młotowiertarki: zintegrowany układ odsysania pyłu załącza się automatycznie.

Wyłączanie: zwolnić przycisk włącznika/wyłącznika młotowiertarki: zintegrowany układ odsysania pyłu wyłącza się automatycznie. Trwające ok. 2 sekundy opóźnienie wyłączenia pozwala na odessanie do kasety na pył resztek pyłu z wiertła, otworu i układu odsysania pyłu.

6.6 Wiercenie z użyciem zintegrowanego układu odsysania pyłu

1. Odciągnąć element teleskopowy (9) do tyłu, tak aby z przodu widoczne było wiertło.
2. Ustawić wiertło w miejscu wykonywania otworu.
3. Przysunąć głowicę ssącą (7), tak aby płasko przylegała do podłoża.
4. Przytrzymać maszynę pionowo względem płaszczyzny obróbki (np. ściana), tak aby głowica ssąca (7) stale przylegała płasko do podłoża.
5. Mocno przytrzymać i uruchomić maszynę (ostrożnie nawiercić) i wykonać odpowiedni otwór.
6. Ostrożnie wysunąć wiertło z otworu.
7. Wyłączyć maszynę.

7. Czyszczenie, konserwacja

7.1 Opróżnianie kasety na pył

Po zapełnieniu kasety na pył (12) lub w razie spadku mocy ssącej opróżnić kasetę na pył (12).

⚠ Uważać, aby pył nie dostał się do organizmu operatora ani innych osób.

⚠ Przytrzymać maszynę w położeniu roboczym, nie odkładać! Zdjęcie kasety na pył (12) z leżącej maszyny może spowodować rozsypanie pyłu!

⚠ Nie wyjmować filtra (16) z kasety na pył (12). Nie przedmuchiwać sprężonym powietrzem!

1. Trzymać maszynę poziomo i uruchomić ją na krótko. Pozwoli to odessać resztki pyłu z układu odsysania pyłu do kasety na pył.
2. Wyłączyć maszynę. Wyjąć akumulator z maszyny.
3. Przesunąć do tyłu suwak odblokowujący (13) i wyjąć kasetę na pył, (12) pociągając ją na dół.
4. Opróżnić kaseta na pył, (12) lekko ją ostukując.
5. Ponownie wsunąć kasetę na pył (12) aż do zatrzaśnięcia.

7.2 Czyszczenie silnika

Od czasu do czasu wyjmować kasetę na pył (12). Jeżeli w szczelinach wentylacyjnych (we wnętrzu zintegrowanego układu odsysania pyłu) zgromadził się pył, trzeba go dokładnie odessać.

7.3 Wymiana zużytej głowicy ssącej (7)

1. Patrz strona 3, il. A.
   Nacisnąć i przytrzymać wciśnięty przycisk odblokowujący (14). Zdjąć głowicę ssącą, (7) wyciągając ją do góry.
2. Wsunąć nową głowicę ssącą aż do zatrzaśnięcia.

7.4 Wymiana zużytego filtra (16)

1. Patrz strona 3, il. B.
   Umieścić i lekko obrócić końcówkę wkrętaka do rowków prostych w sposób zaprezentowany na ilustracji: w ten sposób zwalnia się mocowanie kołnierza zaciskowego (15), a sam kołnierz zaciskowy (15) można następnie zdjąć.
   W razie braku wkrętaka kołnierz zaciskowy (15) można wyciągnąć z mocowania również bez użycia narzędzi.
2. Wyjąć zużyty filtr (16) i zamontować nowy filtr (nr kat.: 6.23768).
3. Patrz strona 3, il. C.
   Zamontować kołnierz zaciskowy (15) w sposób zaprezentowany na ilustracji: dolną część zawiesić w mocowaniu obrotowym, górną część docisnąć aż do zatrzaśnięcia.

8. Osprzęt

Używać wyłącznie oryginalnego osprzętu Metabo.

Stosować wyłącznie osprzęt, który spełnia wymogi i parametry określone w niniejszej instrukcji obsługi.

Pełną ofertę osprzętu można znaleźć na stronie www.metabo.com lub w katalogu.

9. Naprawa

Wszelkie naprawy elektronarzędzi wolno wykonywać wyłącznie elektrykom!

W sprawie naprawy elektronarzędzi Metabo należy się zwracać do przedstawiciela Metabo. Adresy są dostępne na stronie www.metabo.com.

Wykazy części zamiennych można pobrać pod adresem www.metabo.com.

10. Ochrona środowiska

Przestrzegać lokalnych przepisów dotyczących utylizacji i recyklingu zużytych urządzeń, opakowań i osprzętu.

Materiały opakowaniowe utylizować zgodnie z ich oznakowaniem i wytycznymi obowiązującymi na terenie danej gminy. Więcej informacji można znaleźć w dziale Serwis na stronie www.metabo.com

Dotyczy tylko państw UE: nie wyrzucać elektronarzędzi wraz z odpadami komunalnymi! Zgodnie z dyrektywą europejską 2012/19/EU o zużytych urządzeniach elektrycznych i elektronicznych oraz jej implementacją w prawodawstwie krajowym zużyte elektronarzędzia trzeba segregować i poddawać odzyskowi surowców wtórnych zgodnie z przepisami o ochronie środowiska.

11. Dane techniczne

Wyjaśnienia do informacji podanych na stronie 3.

Prawo do zmian związanych z postępem technicznym zastrzeżone.

P_1 = moc znamionowa
$V_{l/min}$ = moc ssąca
m = ciężar
$H_{maks.}$ = maks. skok roboczy lub skok teleskopowy
$T_{maks.}$ = maksymalna głębokość wiercenia
D = średnica wiertła

Zamieszczone dane techniczne podlegają tolerancji (odpowiednio do obowiązujących standardów).

⎓ Prąd stały

Podczas pracy poziom hałasu może przekroczyć wartość 80 dB(A).

Nosić ochronniki słuchu!

Πρωτότυπο οδηγιών λειτουργίας

1. Δήλωση συμμόρφωσης

Δηλώνουμε με ιδία ευθύνη: Αυτή η ενσωματωμένη συσκευή αναρρόφησης σκόνης, που αναγνωρίζεται μέσω τύπου και αριθμού σειράς *1), ανταποκρίνεται σε όλες τις σχετικές διατάξεις των οδηγιών *2) και των προτύπων *3). Τεχνικά έγγραφα στο *4) - βλέπε σελίδα 3.

2. Σκόπιμη χρήση

ISA 18 LTX 24: Η ενσωματωμένη συσκευή αναρρόφησης σκόνης προορίζεται για χρήση με το πιστολέτο πολλαπλών λειτουργιών Metabo KHA 18 LTX BL 24 Quick.

ISA 24: Η ενσωματωμένη συσκευή αναρρόφησης σκόνης προορίζεται για χρήση με το πιστολέτο πολλαπλών λειτουργιών Metabo KH 18 LTX BL 24 Q.

ISA 28: Η ενσωματωμένη συσκευή αναρρόφησης σκόνης προορίζεται για χρήση με το πιστολέτο πολλαπλών λειτουργιών Metabo KH 18 LTX BL 28 Q.

Χρησιμοποιείτε την ενσωματωμένη συσκευή αναρρόφησης σκόνης μόνο σε εργασίες διάτρησης με τρυπάνια πιστολέτου σε σκυρόδεμα, πέτρες ή τοιχοποιία. Μη χρησιμοποιείτε τη συσκευή στις εργασίες καλεμίσματος.

Αυτή η συσκευή δεν είναι κατάλληλη για την αναρρόφηση της σκόνης από τις εργασίες τρυπήματος σε μέταλλο, ξύλο, συνθετικό υλικό ή παρόμοια υλικά. Επίσης δεν είναι κατάλληλη για την αναρρόφηση βλαβερής για την υγεία σκόνης ή βλαβερών αναθυμιάσεων (π.χ. αμίαντος).

Η συσκευή προορίζεται μόνο για ξηρή χρήση.

Για ζημιές που ενδέχεται να προκύψουν από μη ενδεδειγμένη χρήση φέρει την αποκλειστική ευθύνη ο χρήστης.

Πρέπει να τηρούνται οι γενικά αναγνωρισμένες προδιαγραφές περί πρόληψης ατυχημάτων και οι παραδιδόμενες υποδείξεις ασφαλείας.

3. Γενικές επισημάνσεις ασφαλείας

Προσέξτε για τη δική σας προστασία καθώς και για την προστασία του ηλεκτρικού σας εργαλείου εκείνα τα σημεία του κειμένου, που χαρακτηρίζονται με αυτό το σύμβολο!

ΠΡΟΕΙΔΟΠΟΙΗΣΗ - Για τη μείωση του κινδύνου τραυματισμού διαβάστε τις οδηγίες λειτουργίας.

Παραδώστε σε άλλους το ηλεκτρικό σας εργαλείο μόνο μαζί με αυτά τα έγγραφα.

Γενικές υποδείξεις ασφαλείας για ηλεκτρικά εργαλεία

ΠΡΟΕΙΔΟΠΟΙΗΣΗ Διαβάστε όλες τις υποδείξεις ασφαλείας, οδηγίες, εικονογραφήσεις και όλα τα τεχνικά στοιχεία, που συνοδεύουν αυτό το ηλεκτρικό εργαλείο. *Αμέλειες κατά την τήρηση των ακόλουθων υποδείξεων μπορεί να προκαλέσουν ηλεκτροπληξία, πυρκαγιά και/ή σοβαρούς τραυματισμούς.*
Φυλάξτε όλες τις υποδείξεις ασφαλείας και τις οδηγίες για το μέλλον. *Ο όρος «ηλεκτρικό εργαλείο» που χρησιμοποιείται στις προειδοποιητικές υποδείξεις αναφέρεται σε ηλεκτρικά εργαλεία που τροφοδοτούνται από το ηλεκτρικό δίκτυο (με ηλεκτρικό καλώδιο) καθώς και σε ηλεκτρικά εργαλεία που τροφοδοτούνται από μπαταρία (χωρίς ηλεκτρικό καλώδιο).*

3.1 Ασφάλεια στο χώρο εργασίας

α) **Διατηρείτε τον τομέα που εργάζεσθε καθαρό και καλά φωτισμένο.** *Αταξία ή σκοτεινές περιοχές εργασίας μπορεί να οδηγήσουν σε ατυχήματα.*
β) **Μην εργάζεσθε με το ηλεκτρικό εργαλείο σε περιβάλλον που υπάρχει κίνδυνος έκρηξης, στο οποίο υπάρχουν εύφλεκτα υγρά, αέρια ή σκόνες.** *Τα ηλεκτρικά εργαλεία δημιουργούν σπινθηρισμό ο οποίος μπορεί να αναφλέξει τη σκόνη ή τις αναθυμιάσεις.*
γ) **Όταν χρησιμοποιείτε το ηλεκτρικό εργαλείο κρατάτε μακριά απ' αυτό τα παιδιά κι άλλα τυχόν παρευρισκόμενα άτομα.** *Σε περίπτωση απόσπασης της προσοχής σας μπορεί να χάσετε τον έλεγχο του εργαλείου.*

3.2 Ηλεκτρική ασφάλεια

α) **Το φις του ηλεκτρικού εργαλείου πρέπει να ταιριάζει στην πρίζα. Δεν επιτρέπεται με κανένα τρόπο η μετατροπή του φις. Μη χρησιμοποιείτε προσαρμοστικά φις σε συνδυασμό με γειωμένα ηλεκτρικά εργαλεία.** *Αμεταποίητα φις και κατάλληλες πρίζες μειώνουν τον κίνδυνο ηλεκτροπληξίας.*
β) **Αποφεύγετε την επαφή του σώματός σας με γειωμένες επιφάνειες όπως σωλήνες, θερμαντικά σώματα (καλοριφέρ), κουζίνες ή ψυγεία.** *Όταν το σώμα σας είναι γειωμένο αυξάνεται ο κίνδυνος ηλεκτροπληξίας.*
γ) **Μην εκθέτετε τα ηλεκτρικά εργαλεία στη βροχή ή την υγρασία.** *Η διείσδυση νερού σ' ένα ηλεκτρικό εργαλείο αυξάνει τον κίνδυνο ηλεκτροπληξίας.*
δ) **Μη χρησιμοποιείτε το ηλεκτρικό καλώδιο για να μεταφέρετε ή να αναρτήσετε το ηλεκτρικό εργαλείο ή για να βγάλετε το φις από την πρίζα. Κρατάτε το ηλεκτρικό καλώδιο μακριά από υπερβολικές θερμοκρασίες, κοφτερές ακμές και/ή από κινητά εξαρτήματα.** *Τυχόν χαλασμένα ή περιπλεγμένα ηλεκτρικά καλώδια σύνδεσης αυξάνουν τον κίνδυνο ηλεκτροπληξίας.*
ε) **Όταν εργάζεσθε μ' ένα ηλεκτρικό εργαλείο στην ύπαιθρο, να χρησιμοποιείτε καλώδια επέκτασης (μπαλαντέζες) που είναι κατάλληλα και για χρήση στην ύπαιθρο.** *Η*

χρήση καλωδίων επέκτασης κατάλληλων για υπαίθριους χώρους μειώνει τον κίνδυνο ηλεκτροπληξίας.

στ) **Όταν η χρήση του ηλεκτρικού εργαλείου σε υγρό περιβάλλον είναι αναπόφευκτη, τότε χρησιμοποιήστε έναν προστατευτικό διακόπτη διαρροής (διακόπτη FI/RCD).** *Η χρήση ενός προστατευτικού διακόπτη διαρροής μειώνει τον κίνδυνο ηλεκτροπληξίας.*

3.3 Ασφάλεια προσώπων

α) **Να είσθε πάντοτε προσεκτικός/προσεκτική, να δίνετε προσοχή στην εργασία που κάνετε και να χειρίζεστε το ηλεκτρικό εργαλείο με περίσκεψη. Μην κάνετε χρήση του ηλεκτρικού εργαλείου όταν είστε κουρασμένος/κουρασμένη ή όταν βρίσκεσθε υπό την επήρεια ναρκωτικών, οινοπνεύματος ή φαρμάκων.** *Μια στιγμιαία απροσεξία κατά τον χειρισμό του ηλεκτρικού εργαλείου μπορεί να οδηγήσει σε σοβαρούς τραυματισμούς.*

β) **Φοράτε έναν κατάλληλο για σας προστατευτικό εξοπλισμό και πάντοτε προστατευτικά γυαλιά.** *Όταν φοράτε έναν κατάλληλο προστατευτικό εξοπλισμό όπως μάσκα προστασίας από σκόνη, αντιολισθητικά υποδήματα ασφαλείας, προστατευτικό κράνος ή ωτασπίδες, ανάλογα με το εκάστοτε εργαλείο και τη χρήση του, ελαττώνεται ο κίνδυνος τραυματισμών.*

γ) **Αποφεύγετε την αθέλητη εκκίνηση. Βεβαιωθείτε ότι το ηλεκτρικό εργαλείο έχει αποζευχτεί πριν το συνδέσετε με το ηλεκτρικό δίκτυο ή με την μπαταρία καθώς και πριν το παραλάβετε ή το μεταφέρετε.** *Όταν μεταφέρετε το ηλεκτρικό εργαλείο έχοντας το δάκτυλό σας στον διακόπτη ή συνδέσετε το ηλεκτρικό εργαλείο με την πηγή ρεύματος όταν ο διακόπτης βρίσκεται στη θέση ON, αυτό μπορεί να οδηγήσει σε σοβαρούς τραυματισμούς.*

δ) **Αφαιρείτε από τα ηλεκτρικά εργαλεία τυχόν συναρμολογημένα εργαλεία ρύθμισης ή κλειδιά πριν θέσετε το ηλεκτρικό εργαλείο σε λειτουργία.** *Ένα εργαλείο ή κλειδί συναρμολογημένο σ' ένα περιστρεφόμενο τμήμα ενός ηλεκτρικού εργαλείου μπορεί να οδηγήσει σε τραυματισμούς.*

ε) **Μην υπερεκτιμάτε τον εαυτό σας. Φροντίζετε για την ασφαλή στήριξη του σώματός σας και διατηρείτε πάντοτε την ισορροπία σας.** *Έτσι μπορείτε να ελέγξετε καλύτερα το ηλεκτρικό εργαλείο σε περιπτώσεις απροσδόκητων περιστάσεων.*

στ) **Φοράτε κατάλληλα ενδύματα. Μη φοράτε φαρδιά ενδύματα ή κοσμήματα. Κρατάτε τα μαλλιά και τα ρούχα σας μακριά από κινούμενα εξαρτήματα** *Χαλαρή ενδυμασία, κοσμήματα και μακριά μαλλιά μπορεί να εμπλακούν στα κινούμενα εξαρτήματα.*

ζ) **Όταν υπάρχει η δυνατότητα συναρμολόγησης διατάξεων αναρρόφησης ή συλλογής σκόνης, βεβαιωθείτε ότι οι διατάξεις αυτές είναι συνδεδεμένες και ότι χρησιμοποιούνται σωστά.** *Η χρήση μιας διάταξης αναρρόφησης της σκόνης μπορεί να μειώσει τον κίνδυνο που προέρχεται από τη σκόνη.*

η) **Μην εφησυχάζετε σε μια λάθος ασφάλεια και μην αψηφάτε τους κανόνες ασφαλείας για τα ηλεκτρικά εργαλεία, ακόμα και όταν μετά από συχνή χρήση είστε εξοικειωμένοι με το εργαλείο.** *Ένας απρόσεκτος χειρισμός μπορεί μέσα σε κλάσματα του δευτερολέπτου να οδηγήσει σε σοβαρούς τραυματισμούς.*

3.4 Χρήση και φροντίδα των ηλεκτρικών εργαλείων

α) **Μην υπερφορτώνετε το ηλεκτρικό εργαλείο. Χρησιμοποιείτε για την εκάστοτε εργασία σας το ηλεκτρικό εργαλείο που προορίζεται γι΄ αυτήν.** *Με το κατάλληλο ηλεκτρικό εργαλείο εργάζεσθε καλύτερα και ασφαλέστερα στην αναφερόμενη περιοχή ισχύος.*

β) **Μη χρησιμοποιήσετε ποτέ ένα ηλεκτρικό εργαλείο του οποίου ο διακόπτης είναι χαλασμένος.** *Ένα ηλεκτρικό εργαλείο το οποίο δεν μπορεί να τεθεί πλέον σε λειτουργία ή εκτός λειτουργίας είναι επικίνδυνο και πρέπει να επισκευαστεί.*

γ) **Τραβήξτε το φις από την πρίζα και/ή απομακρύνετε μια αποσπώμενη μπαταρία, προτού εκτελέσετε ρυθμίσεις στο ηλεκτρικό εργακείο, προτού αλλάξετε εξαρτήματα ή φυλάξετε το ηλεκτρικό εργαλείο.** *Αυτά τα προληπτικά μέτρα ασφαλείας μειώνουν τον κίνδυνο από τυχόν αθέλητη εκκίνηση του ηλεκτρικού εργαλείου.*

δ) **Φυλάσσετε τα ηλεκτρικά εργαλεία που δεν χρησιμοποιείτε μακριά από παιδιά. Μην επιτρέψετε τη χρήση του ηλεκτρικού εργαλείου σε άτομα που δεν είναι εξοικειωμένα μ' αυτό ή δεν έχουν διαβάσει τις παρούσες οδηγίες.** *Τα ηλεκτρικά εργαλεία είναι επικίνδυνα όταν χρησιμοποιούνται από άπειρα πρόσωπα.*

ε) **Φροντίζετε τα ηλεκτρικά εργαλεία και τον πρόσθετο εξοπλισμό επιμελώς. Ελέγχετε, αν τα κινούμενα εξαρτήματα λειτουργούν άψογα, χωρίς να μπλοκάρουν, ή μήπως έχουν σπάσει ή φθαρεί τυχόν εξαρτήματα τα οποία επηρεάζουν τον τρόπο λειτουργίας του ηλεκτρικού εργαλείου. Δώστε τα χαλασμένα εξαρτήματα για επισκευή πριν τα ξαναχρησιμοποιήσετε.** *Η κακή συντήρηση των ηλεκτρικών εργαλείων αποτελεί αιτία πολλών ατυχημάτων.*

στ) **Διατηρείτε τα κοπτικά εργαλεία κοφτερά και καθαρά.** *Προσεκτικά συντηρημένα κοπτικά εργαλεία σφηνώνουν δυσκολότερα και οδηγούνται ευκολότερα.*

ζ) **Χρησιμοποιείτε τα ηλεκτρικά εργαλεία, εξαρτήματα, παρελκόμενα εργαλεία κτλ. σύμφωνα με τις παρούσες οδηγίες. Λαμβάνετε επίσης υπόψη σας τις εκάστοτε συνθήκες και την υπό εκτέλεση εργασία.** *Η χρησιμοποίηση των ηλεκτρικών εργαλείων για εργασίες που δεν προβλέπονται γι' αυτά μπορεί να δημιουργήσει επικίνδυνες καταστάσεις.*

η) **Διατηρείτε τις λαβές και επιφάνειες λαβής στεγνές, καθαρές και ελεύθερες από λάδι και γράσο.** *Οι ολισθηρές λαβές και επιφάνειες λαβής δεν επιτρέπουν τον ασφαλή χειρισμό και έλεγχο*

του ηλεκτρικού εργαλείου σε απρόβλεπτες καταστάσεις.

3.5 Χρήση και μεταχείριση των εργαλείων με επαναφορτιζόμενες μπαταρίες

α) **Φορτίζετε τις επαναφορτιζόμενες μπαταρίες μόνο με φορτιστές που συνιστά ο κατασκευαστής.** *Ένας φορτιστής που είναι κατάλληλος μόνο για ένα συγκεκριμένο τύπο μπαταριών δημιουργεί κίνδυνο πυρκαγιάς όταν χρησιμοποιηθεί για άλλες μπαταρίες.*
β) **Χρησιμοποιείτε στα ηλεκτρικά εργαλεία μόνο μπαταρίες που προορίζονται γι' αυτά.** *Η χρήση διαφορετικών μπαταριών μπορεί να οδηγήσει σε τραυματισμούς ή πυρκαγιά.*
γ) **Κρατάτε τις μπαταρίες που δε χρησιμοποιείτε μακριά από συνδετήρες χαρτιών, νομίσματα, κλειδιά, καρφιά, βίδες κι άλλα μικρά μεταλλικά αντικείμενα που μπορούν να βραχυκυκλώσουν τις επαφές της μπαταρίας.** *Ένα βραχυκύκλωμα ανάμεσα στις επαφές της μπαταρίας μπορεί να προκαλέσει εγκαύματα ή πυρκαγιά.*
δ) **Σε περίπτωση λανθασμένης εφαρμογής, μπορεί να διαρρεύσουν υγρά από την μπαταρία. Αποφεύγετε κάθε επαφή με αυτά. Σε περίπτωση τυχαίας επαφής ξεπλύνετε καλά με νερό. Σε περίπτωση που τα υγρά θα έρθουν σε επαφή με τα μάτια, πρέπει να ζητήσετε επίσης και ιατρική βοήθεια.** *Τα διαρρέοντα υγρά των μπαταριών μπορεί να προκαλέσουν ερεθισμούς στο δέρμα ή και εγκαύματα.*
ε) **Μη χρησιμοποιείτε χαλασμένες ή τροποποιημένες επαναφορτιζόμενες μπαταρίες.** *Χαλασμένες ή τροποποιημένες επαναφορτιζόμενες μπαταρίες μπορεί να λειτουργήσουν μη αναμενόμενα και να προξενήσουν πυρκαγιά, έκρηξη ή τραυματισμούς.*
στ) **Μην εκθέτετε τις επαναφορτιζόμενες μπαταρίες σε φλόγες ή υψηλές θερμοκρασίες.** *Οι φλόγες ή θερμοκρασίες πάνω από 130 °C (265 °F) μπορεί να προξενήσουν έκρηξη.*
ζ) **Ακολουθείτε όλες τις οδηγίες για τη φόρτιση και μη φορτίζετε την επαναφορτιζόμενη μπαταρία ή το εργαλείο επαναφορτιζόμενης μπαταρίας ποτέ εκτός της περιοχής θερμοκρασίας που αναφέρεται στις οδηγίες λειτουργίας.** *Λανθασμένη φόρτιση ή φόρτιση εκτός του επιτρεπόμενου εύρους θερμοκρασίας μπορεί να καταστρέψουν την επαναφορτιζόμενη μπαταρία αυξάνοντας τον κίνδυνο πυρκαγιάς.*

3.6 Service

α) **Αναθέτετε την επισκευή του ηλεκτρικού σας εργαλείου μόνο σε άριστα ειδικευμένο προσωπικό και μόνο με γνήσια ανταλλακτικά.** *Έτσι εξασφαλίζεται η διατήρηση της ασφάλειας του ηλεκτρικού εργαλείου.*
β) **Μη συντηρείτε ποτέ χαλασμένες επαναφορτιζόμενες μπαταρίες.** *Κάθε εργασία συντήρησης σε επαναφορτιζόμενες μπαταρίες θα πρέπει να γίνεται μόνο από τον κατασκευαστή ή τις εξουσιοδοτημένες υπηρεσίες εξυπηρέτησης πελατών.*

4. Ειδικές υποδείξεις ασφαλείας

ΠΡΟΣΟΧΗ! Η συσκευή δεν είναι κατάλληλη για την αναρρόφηση επικίνδυνης σκόνης.

ΠΡΟΣΟΧΗ! Η συσκευή προορίζεται μόνο για ξηρή χρήση και δεν επιτρέπεται να χρησιμοποιηθεί ή να φυλαχτεί στην ύπαιθρο κάτω από συνθήκες υγρασίας.

Σε περίπτωση βλάβης της ενσωματωμένης συσκευής αναρρόφησης σκόνης:
Αφαιρέστε την ενσωματωμένη συσκευή αναρρόφησης σκόνης από το πιστολέτο τρυπανιού.

Προτού πραγματοποιήσετε μία οποιαδήποτε ρύθμιση, αλλαγή εξοπλισμού, συντήρηση ή καθαρισμό αφαιρέστε την μπαταρία από το εργαλείο.

Χρησιμοποιείτε προστασία ακοής. Η επίδραση του θορύβου μπορεί να προκαλέσει απώλεια της ακοής.

Κατά την εργασία με την ενσωματωμένη συσκευή αναρρόφησης σκόνης να φοράτε πάντοτε προστατευτικά γυαλιά, γάντια εργασίας και ανθεκτικά υποδήματα!

Μην πιάνετε το περιστρεφόμενο εξάρτημα!

Η σκόνη που έχει συσσωρευθεί στην ενσωματωμένη συσκευή αναρρόφησης σκόνης μπορεί να περιέχει μεταξύ άλλων λεπτή σκόνη χαλαζία. Η λεπτή σκόνη χαλαζία είναι καρκινογόνα και δεν πρέπει να περάσει στο σώμα. Κατά την εκκένωση της κασέτας σκόνης και την απόρριψη της σκόνης προσέχετε να μην στροβιλιστεί σκόνη με αποτέλεσμα να την εισπνεύσετε.

5. Επισκόπηση

Βλέπε στη σελίδα 2.

1 Πιστολέτο τρυπανιού
2 Ελαστικό κάλυμμα του πιστολέτου τρυπανιού
3 Καπάκι ασφάλισης μεταφοράς
4 Εγκοπές οδήγησης (για την τοποθέτηση της ενσωματωμένης συσκευής αναρρόφησης σκόνης)
5 Ενσωματωμένη συσκευή αναρρόφησης σκόνης
6 Κουμπί απασφάλισης (για την αφαίρεση της ενσωματωμένης συσκευής αναρρόφησης σκόνης από το πιστολέτο τρυπανιού)
7 Κεφαλή αναρρόφησης
8 Κουμπί του περιορισμού διαδρομής
9 Τηλεσκοπικός σωλήνας
10 Κουμπί για τη ρύθμιση του οδηγού βάθους διάτρησης
11 Οδηγός βάθους διάτρησης
12 Δοχείο συλλογής σκόνης
13 Ολισθητήρας απασφάλισης (για την αφαίρεση της κασέτας σκόνης)
14 Κουμπί απασφάλισης (για την αφαίρεση της κεφαλής αναρρόφησης)
15 Φλάντζα σύσφιγξης

16 Φίλτρο HEPA (H12 σύμφωνα με το EN 1822-1998)

6. Χρήση

6.1 Τοποθέτηση / αφαίρεση / μεταφορά με το πιστολέτο τρυπανιού

Τοποθέτηση:

1. **Σημαντικό! Σηκώστε το ελαστικό κάλυμμα (2) του πιστολέτου τρυπανιού (1) και περιστρέψτε το κατά 180° στο πλάι.** Με αυτόν τον τρόπο γίνεται προσβάσιμη η τροφοδοσία ρεύματος.
2. Τοποθετήστε την ενσωματωμένη συσκευή αναρρόφησης σκόνης (5) από κάτω μέσα στις εγκοπές οδήγησης (4) και περάστε τη μέχρι να ασφαλίσει.

Αφαίρεση:

1. Πατήστε το κουμπί απασφάλισης (6) και κρατήστε το πατημένο. Αφαιρέστε την ενσωματωμένη συσκευή αναρρόφησης σκόνης.
2. Σφραγίστε πάλι την τροφοδοσία ρεύματος του πιστολέτου τρυπανιού (1) με το ελαστικό κάλυμμα (2). (Για την προστασία από διείσδυση ρύπων).

Μεταφορά στη βαλίτσα:

Για να μην διαρρεύσει σκόνη κατά τη μεταφορά στη βαλίτσα: Τοποθετήστε το καπάκι ασφάλισης μεταφοράς (3) στην κεφαλή αναρρόφησης (6).

6.2 Τοποθέτηση του τρυπανιού

1. Τοποθετήστε το τρυπάνι με τη μύτη του τρυπανιού από πίσω μέσω της κεφαλής αναρρόφησης (7).
2. Τοποθετήστε το στέλεχος εξαρτήματος του τρυπανιού στο τσοκ του τρυπανιού πιστολέτου (όπως περιγράφεται στις οδηγίες λειτουργίας του πιστολέτου τρυπανιού).

6.3 Ρύθμιση περιορισμού διαδρομής (εφόσον χρειαστεί)

Με τον περιορισμό διαδρομής, η ενσωματωμένη συσκευή αναρρόφησης σκόνης μπορεί να προσαρμοστεί σε κοντά τρυπάνια.

Πατήστε το κουμπί (8) του περιορισμού διαδρομής και κρατήστε το. Μετακινήστε τον τηλεσκοπικό σωλήνα (9) και ρυθμίστε έτσι τον επιθυμητό περιορισμό διαδρομής (σε βήματα των 5 mm).

Υπόδειξη: Όταν δεν χρησιμοποιείτε την ενσωματωμένη συσκευή αναρρόφησης σκόνης, αφήστε τον περιορισμό διαδρομής στην πίσω αρχική θέση, για να αποφορτιστεί το εσωτερικό ελατήριο πίεσης.

6.4 Ρύθμιση οδηγού βάθους διάτρησης (εφόσον χρειαστεί)

Πατήστε το κουμπί (10) του οδηγού βάθους διάτρησης (11) και κρατήστε το. Μετακινήστε τον οδηγό βάθους διάτρησης (11) και ρυθμίστε έτσι το μέγ. βάθος διάτρησης.

6.5 Ενεργοποίηση/Απενεργοποίηση

Ενεργοποίηση: Πίεση πληκτροδιακόπτη του πιστολέτου τρυπανιού: Η ενσωματωμένη συσκευή αναρρόφησης σκόνης ενεργοποιείται αυτόματα.

Απενεργοποίηση: Ελευθέρωση πληκτροδιακόπτη του πιστολέτου τρυπανιού: Η ενσωματωμένη συσκευή αναρρόφησης σκόνης απενεργοποιείται αυτόματα.
Μέσω της καθυστέρησης απενεργοποίησης των περ. 2 δευτ., αναρροφώνται μέσα στην κασέτα σκόνης υπολείμματα σκόνης στο τρυπάνι, στην οπή διάτρησης και στο σύστημα αναρρόφησης.

6.6 Διάτρηση με την ενσωματωμένη συσκευή αναρρόφησης σκόνης

1. Τραβήξτε πίσω τον τηλεσκοπικό σωλήνα (9), μέχρι να φανεί το τρυπάνι εμπρός.
2. Ακουμπήστε το τρυπάνι στην επιθυμητή θέση.
3. Τοποθετήστε την κεφαλή αναρρόφησης (7) οριζόντια πάνω στην επιφάνεια,
4. Κρατήστε το εργαλείο κάθετα ως προς την επιφάνεια διάτρησης (π.χ. τοίχος), ώστε η κεφαλή αναρρόφησης (7) να εφαρμόζει διαρκώς οριζόντια πάνω στην επιφάνεια.
5. Συγκρατήστε με δύναμη το εργαλείο, ενεργοποιήστε το (τρυπήστε αργά) και κάντε την τρύπα.
6. Τραβήξτε το τρυπάνι αργά έξω από την τρύπα.
7. Απενεργοποιήστε το εργαλείο.

7. Καθαρισμός, συντήρηση

7.1 Εκκένωση κασέτας σκόνης

Όταν γεμίσει η κασέτα σκόνης (12) ή αν μειωθεί η απόδοση αναρρόφησης, εκκενώστε την κασέτα σκόνης (12).

⚠ Προσέξτε να μη φθάσει σκόνη διάτρησης στο σώμα σας ή να προξενήσει προβλήματα σε άλλα άτομα.

⚠ Κρατήστε όρθιο το εργαλείο, μην το ξαπλώνετε! Αν αφαιρεθεί η κασέτα σκόνης (12) ενώ το εργαλείο είναι ξαπλωμένο, μπορεί να διαφύγει σκόνη διάτρησης!

⚠ Μην αφαιρείτε το φίλτρο (16) από την κασέτα σκόνης (12). Μην ξεφυσάτε με πεπιεσμένο αέρα!

1. Κρατήστε το εργαλείο σε οριζόντια θέση και ενεργοποιήστε το για λίγο. Έτσι αναρροφώνται υπολείμματα σκόνης από το σύστημα αναρρόφησης μέσα στην κασέτα σκόνης.
2. Απενεργοποιήστε το εργαλείο. Αφαιρέστε την μπαταρία από το εργαλείο.
3. Ωθήστε τον ολισθητήρα απασφάλισης (13) προς τα πίσω και αφαιρέστε την κασέτα σκόνης (12) προς τα κάτω.
4. Εκκενώστε την κασέτα σκόνης (12) με ελαφρύ τίναγμα.
5. Τοποθετήστε πάλι την κασέτα σκόνης (12) μέχρι να ασφαλίσει.

7.2 Καθαρισμός του κινητήρα

Αφαιρείτε την κασέτα σκόνης (12) ανά περιόδους. Αν έχει συσσωρευθεί σκόνη στις σχισμές αερισμού (στην εσωτερική περιοχή της συσκευής αναρρόφησης σκόνης): Αναρροφήστε πολύ καλά.

7.3 Αντικατάσταση φθαρμένης κεφαλής αναρρόφησης (7)

1. Βλέπε σελίδα 3, εικόνα A.
   Πατήστε το κουμπί απασφάλισης (14) και κρατήστε το πατημένο. Τραβήξτε την κεφαλή αναρρόφησης (7) προς τα επάνω.
2. Εισάγετε τη νέα κεφαλή αναρρόφησης μέχρι να ασφαλίσει.

7.4 Αντικατάσταση φθαρμένου φίλτρου (16)

1. Βλέπε σελίδα 3, εικόνα B.
   Τοποθετήστε ένα ίσιο κατσαβίδι, όπως υποδεικνύεται, και περιστρέψτε το λίγο: Έτσι λύνεται η στήριξη της φλάντζας σύσφιγξης (15) και μπορεί να αφαιρεθεί η φλάντζα σύσφιγξης (15).
   Αν δεν διατίθεται κατσαβίδι, η φλάντζα σύσφιγξης (15) μπορεί να αφαιρεθεί και χωρίς εργαλείο από τη στήριξή της.
2. Αφαιρέστε το παλιό φίλτρο (16), τοποθετήστε το καινούργιο φίλτρο (αρ. παραγγελίας: 6.23768).
3. Βλέπε σελίδα 3, εικόνα C.
   Τοποθετήστε τη φλάντζα σύσφιγξης (15) όπως υποδεικνύεται: Αναρτήστε την κάτω στην περιστρεφόμενη έδραση και πιέστε τη γερά από επάνω μέχρι να ασφαλίσει.

8. Πρόσθετος εξοπλισμός

Χρησιμοποιείτε μόνο γνήσια εξαρτήματα της Metabo.

Χρησιμοποιείτε μόνον πρόσθετο εξοπλισμό, ο οποίος ικανοποιεί τις απαιτήσεις και τα χαρακτηριστικά στοιχεία που αναφέρονται σε αυτές τις οδηγίες λειτουργίας.

Πλήρες πρόγραμμα εξαρτημάτων, βλέπε www.metabo.com ή στον κατάλογο.

9. Επισκευή

⚠ Οι επισκευές των ηλεκτρικών εργαλείων επιτρέπεται να διενεργούνται μόνο από ηλεκτροτεχνίτες!

Για ηλεκτρικά εργαλεία Metabo που έχουν ανάγκη επισκευής απευθυνθείτε στην αντίστοιχη αντιπροσωπεία της Metabo. Διευθύνσεις βλέπε www.metabo.com.

Τους καταλόγους ανταλλακτικών μπορείτε να τους κατεβάσετε στη διεύθυνση www.metabo.com.

10. Περιβαλλοντολογική προστασία

Τηρείτε τους εθνικούς κανονισμούς για την απόρριψη σύμφωνα με τους κανόνες προστασίας του περιβάλλοντος και για την ανακύκλωση των άχρηστων εργαλείων, συσκευασιών και πρόσθετου εξοπλισμού.

Τα υλικά συσκευασίας πρέπει να απορρίπτονται σύμφωνα με τη σήμανσή τους σύμφωνα με τις κοινοτικές οδηγίες. Περαιτέρω υποδείξεις θα βρείτε στην ηλεκτρονική διεύθυνση www.metabo.com στην περιοχή Service.

Μόνο για χώρες της ΕΕ: Μην πετάτε τα ηλεκτρικά εργαλεία στον κάδο οικιακών απορριμμάτων! Σύμφωνα με την ευρωπαϊκή οδηγία 2012/19/EU περί ηλεκτρικών και ηλεκτρονικών συσκευών και την ενσωμάτωσή της στο εθνικό δίκαιο, τα μεταχειρισμένα ηλεκτρικά εργαλεία πρέπει να συλλέγονται ξεχωριστά και να επιστρέφονται για ανακύκλωση με τρόπο φιλικό προς το περιβάλλον.

11. Τεχνικά στοιχεία

Διευκρινίσεις σχετικά με τα στοιχεία στη σελίδα 3.

Διατηρούμε το δικαίωμα για αλλαγές, που εξυπηρετούν την τεχνική πρόοδο.

P_1 = Ονομαστική απορροφούμενη ισχύς
$V_{l/min}$ = Απόδοση αναρρόφησης
m = Βάρος
H_{max} = Μέγιστη διαδρομή λειτουργίας ή τηλεσκοπική διαδρομή
T_{max} = Μέγιστο βάθος διάτρησης
D = Διάμετρος τρυπανιού

Τα αναφερόμενα τεχνικά στοιχεία εννοούνται με ανοχές (σύμφωνα με τις εκάστοτε ισχύουσες τεχνικές προδιαγραφές).

⎓ Συνεχές ρεύμα

Κατά την εκτέλεση εργασιών μπορεί να υπάρξει υπέρβαση της στάθμης θορύβου των 80 dB(A).

⚠ **Φοράτε ωτοασπίδες!**

Eredeti használati utasítás

1. Megfelelőségi nyilatkozat

Kizárólagos felelősségünk tudatában kijelentjük: A jelen beépített porelszívót – típus és sorozatszám alapján történő azonosítással *1) – megfelel az irányelvek *2) és szabványok *3) összes idevonatkozó rendelkezéseinek. A Műszaki dokumentációt *4) - lásd a 3. oldalon.

2. Rendeltetésszerű használat

ISA 18 LTX 24: A beépített porelszívót a Metabo KHA 18 LTX BL 24 Quick kombinált kalapáccsal .való alkalmazáshoz tervezték

ISA 24: A beépített porelszívót a Metabo KH 18 LTX BL 24 Q kombinált kalapáccsal .való alkalmazáshoz tervezték

ISA 28: A beépített porelszívót a Metabo KH 18 LTX BL 28 Q kombinált kalapáccsal .való alkalmazáshoz tervezték

A beépített porelszívót csak a kalapácsfúróval betonban, kőben vagy falazatban való fúró munkálatokhoz lehet használni. Vésési munkáknál tilos használni.

A berendezés nem alkalmas fémben, fában, műanyagban vagy hasonló anyagokban végzett fúrási munkák során keletkező por elszívására. Nem alkalmas egészségre káros porok vagy gőzök (pl. azbeszt) elszívására.

A gép csak száraz elszívásra alkalmas.

A nem rendeltetésszerű használat során keletkezett károkért a felhasználó felel.

Az általános balesetmegelőzési előírásokat és a mellékelt biztonsági utasításokat figyelembe kell venni.

3. Általános biztonsági utasítások

Saját testi épsége és a berendezés védelme érdekében tartsa be az adott szimbólummal jelölt szövegrészekben foglaltakat!

FIGYELMEZTETÉS – A sérülésveszély csökkentése érdekében olvassa át a kezelési utasítást.

Csak ezekkel a dokumentumokkal együtt adja tovább másnak az elektromos kéziszerszámot.

Általános biztonsági előírások az elektromos kéziszerszámokhoz

FIGYELMEZTETÉS Olvassa el az ehhez a kéziszerszámhoz mellékelt összes biztonsági figyelmeztetést, előírást, illusztrációt és specifikációt. *Az alábbiakban felsorolt előírások betartásának elmulasztása áramütésekhez, tűzhöz és/vagy súlyos testi sérülésekhez vezethet.*
Őrizze meg a jövőbeli használatra is valamennyi biztonsági előírást és utasítást. *Az „elektromos kéziszerszám” fogalom a figyelmeztetésekben mind a hálózatról üzemeltetett (hálózati csatlakozó vezetékkel felszerelt), mind az akkumulátoros (hálózati csatlakozó vezeték nélküli) elektromos kéziszerszámokra érvényes*

3.1 Munkahelyi biztonság

a) **Tartsa tisztán és jól megvilágított állapotban a munkahelyét.** *A rendetlenség és a megvilágítatlan munkaterület balesetekhez vezethet.*
b) **Ne dolgozzon a berendezéssel olyan robbanásveszélyes környezetben, ahol éghető folyadékok, gázok vagy porok vannak.** *Az elektromos kéziszerszámok szikrákat keltenek, amelyek a port vagy a gőzöket meggyújthatják.*
c) **Tartsa távol a gyerekeket és az idegen személyeket a munkahelytől, ha az elektromos kéziszerszámot használja.** *Ha elvonják a figyelmét, elvesztheti az uralmát a berendezés felett.*

3.2 Elektromos biztonsági előírások

a) **A készülék csatlakozó dugójának bele kell illeszkednie a dugaszolóaljzatba. . A csatlakozó dugót semmilyen módon sem szabad megváltoztatni. Védőföldeléssel ellátott készülékek esetében ne használjon csatlakozó adaptert.** *A változtatás nélküli csatlakozó dugók és a megfelelő dugaszoló aljzatok csökkentik az áramütés kockázatát.*
b) **Kerülje el a földelt felületek, mint például csövek, fűtőtestek, kályhák és hűtőgépek megérintését.** *Az áramütés veszélye megnövekszik, ha a teste le van földelve.*
c) **Tartsa távol az elektromos kéziszerszámot az esőtől vagy nedvességtől.** *Ha víz hatol be egy elektromos kéziszerszámba, az megnöveli az áramütés veszélyét.*
d) **Ne használja a kábelt a rendeltetésétől eltérő célokra, vagyis a szerszámot soha ne hordozza vagy akassza fel a kábelnél fogva, és sohase húzza ki a hálózati csatlakozó dugót a kábelnél fogva. Tartsa távol a kábelt hőforrásoktól, olajtól, éles élektől és sarkoktól és mozgó gépalkatrészektől.** *Egy megrongálódott vagy csomókkal teli kábel megnöveli az áramütés veszélyét.*
e) **Ha egy elektromos kéziszerszámmal a szabad ég alatt dolgozik, csak szabadban való használatra engedélyezett hosszabbítót használjon.** *A szabadban való használatra engedélyezett hosszabbító használata csökkenti az áramütés veszélyét.*
f) **Ha nem lehet elkerülni az elektromos kéziszerszám nedves környezetben való használatát, alkalmazzon egy hibaáram-védőkapcsolót.** *Egy hibaáram-védőkapcsoló alkalmazása csökkenti az áramütés kockázatát.*

3.3 Személyi biztonság

a) **Munka közben mindig figyeljen, ügyeljen arra, amit csinál és megfontoltan dolgozzon az elektromos kéziszerszámmal. Ha fáradt, ha**

kábítószerek vagy alkohol hatása alatt áll, vagy orvosságokat vett be, ne használja a berendezést. *Egy pillanatnyi figyelmetlenség a szerszám használata közben komoly sérülésekhez vezethet.*

b) **Viseljen személyi védőfelszerelést és mindig viseljen védőszemüveget.** *A személyi védőfelszerelések, mint porvédő álarc, csúszásbiztos védőcipő, védősapka és fülvédő használata az elektromos kéziszerszám használata jellegének megfelelően csökkenti a személyi sérülések kockázatát.*

c) **Kerülje el a készülék akaratlan üzembe helyezését. Győződjön meg arról, hogy az elektromos kéziszerszám ki van kapcsolva, mielőtt bedugná a csatlakozó dugót a dugaszolóaljzatba, csatlakoztatná az akkumulátor- csomagot, és mielőtt felvenné és vinni kezdené az elektromos kéziszerszámot.** *Ha az elektromos kéziszerszám felemelése közben az ujját a kapcsolón tartja, vagy ha a készüléket bekapcsolt állapotban csatlakoztatja az áramforráshoz, ez balesetekhez vezethet.*

d) **Az elektromos kéziszerszám bekapcsolása előtt okvetlenül távolítsa el a beállítószerszámokat vagy csavarkulcsokat.** *Az elektromos kéziszerszám forgó részeiben felejtett beállítószerszám vagy csavarkulcs sérüléseket okozhat.*

e) **Ne becsülje túl önmagát. Kerülje el a normálistól eltérő testtartást, ügyeljen arra, hogy mindig biztosan álljon és az egyensúlyát megtartsa.** *Így az elektromos kéziszerszám felett váratlan helyzetekben is jobban tud uralkodni.*

f) **Viseljen megfelelő ruhát. Ne viseljen bő ruhát vagy ékszereket. Tartsa távol a haját és a ruháját a mozgó részektől.** *A bő ruhát, az ékszereket és a hosszú hajat a mozgó alkatrészek magukkal ránthatják.*

g) **Ha az elektromos kéziszerszámra fel lehet szerelni a por elszívásához és összegyűjtéséhez szükséges berendezéseket, ellenőrizze, hogy azok megfelelő módon hozzá vannak kapcsolva a készülékhez és rendeltetésüknek megfelelően működnek.** *A porgyűjtő berendezések használata csökkenti a munka során keletkező por veszélyes hatását.*

h) **Ne hagyja, hogy az elektromos kéziszerszám gyakori használata során szerzett tapasztalatok olyan önelégültté tegyék, hogy figyelmen kívül hagyja az idevonatkozó biztonsági alapelveket.** *Egy gondatlan művelet egy másodperc törtrésze alatt súlyos sérüléseket okozhat.*

3.4 Az elektromos kéziszerszámok gondos kezelése és használata

a) **Ne terhelje túl a berendezést. A munkájához csak az arra szolgáló elektromos kéziszerszámot használja.** *Egy alkalmas elektromos kéziszerszámmal a megadott teljesítménytartományon belül jobban és biztonságosabban lehet dolgozni.*

b) **Ne használjon olyan elektromos kéziszerszámot, amelynek a kapcsolója elromlott.** *Egy olyan elektromos kéziszerszám, amelyet nem lehet sem be-, sem kikapcsolni, veszélyes és meg kell javíttatni.*

c) **Húzza ki a csatlakozó dugót a dugaszolóaljzatból és/vagy távolítsa el az akkumulátor-csomagot (ha az leválasztható) az elektromos kéziszerszámtól, mielőtt az elektromos kéziszerszámon beállítási munkákat végez, tartozékokat cserél vagy a szerszámot tárolásra elteszi.** *Ez az elővigyázatossági intézkedés meggátolja a szerszám akaratlan üzembe helyezését.*

d) **A használaton kívüli elektromos kéziszerszámokat olyan helyen tárolja, ahol azokhoz gyerekek nem férhetnek hozzá. Ne hagyja, hogy olyan személyek használják az elektromos kéziszerszámot, akik nem ismerik a szerszámot, vagy nem olvasták el ezt az útmutatót.** *Az elektromos kéziszerszámok veszélyesek, ha azokat gyakorlatlan személyek használják.*

e) **Az elektromos kéziszerszámot és tartozékait gondosan tartsa karban. Ellenőrizze, hogy a mozgó alkatrészek kifogástalanul működnek-e, nincsenek-e beszorulva, és nincsenek-e eltörve vagy megrongálódva olyan alkatrészek, amelyek hatással lehetnek az elektromos kéziszerszám működésére. A berendezés megrongálódott részeit a készülék használata előtt javíttassa meg.** *Sok olyan baleset történik, amelyet az elektromos kéziszerszám nem kielégítő karbantartására lehet visszavezetni.*

f) **Tartsa tisztán és éles állapotban a vágószerszámokat.** *Az éles vágóélekkel rendelkező és gondosan ápolt vágószerszámok ritkábban ékelődnek be és azokat könnyebben lehet vezetni és irányítani.*

g) **Az elektromos kéziszerszámokat, tartozékokat, betétszerszámokat stb. csak ezen előírásoknak és az adott készüléktípusra vonatkozó kezelési utasításoknak megfelelően használja. Vegye figyelembe a munkafeltételeket és a kivitelezendő munka sajátosságait.** *Az elektromos kéziszerszám eredeti rendeltetésétől eltérő célokra való alkalmazása veszélyes helyzetekhez vezethet.*

h) **Tartsa szárazon, tisztán és olaj- és zsírmentes állapotban a fogantyúkat és markoló felületeket.** *A csúszós fogantyúk és markoló felületek váratlan helyzetekben lehetetlenné teszik az elektromos kéziszerszám biztonságos kezelését és irányítását.*

3.5 Az akkumulátoros elektromos kéziszerszámok gondos kezelése és használata

a) **Az akkumulátort csak a gyártó által ajánlott töltőkészülékekben töltse fel.** *Ha egy bizonyos akkumulátortípus feltöltésére szolgáló töltőkészülékben egy másik akkumulátort próbál feltölteni, tűz keletkezhet.*

b) **Az elektromos kéziszerszámban csak az ahhoz tartozó akkumulátort használja.** *Más akkumulátorok használata személyi sérüléseket és tüzet okozhat.*

c) **Tartsa távol a használaton kívüli akkumulátort bármely fémtárgytól, mint például irodai kapcsoktól, pénzérméktől, kulcsoktól, szögektől, csavaroktól és más**

kisméretű fémtárgyaktól, amelyek áthidalhatják az érintkezőket. *Az akkumulátor érintkezői közötti rövidzárlat égési sérüléseket vagy tüzet okozhat.*
d) **Hibás alkalmazás esetén az akkumulátorból folyadék léphet ki. Kerülje el az érintkezést a folyadékkal. Ha véletlenül mégis érintkezésbe került az akkumulátorfolyadékkal, azonnal öblítse le vízzel az érintett felületet. Ha a folyadék a szemébe jutott, keressen fel ezen kívül egy orvost.** *A kilépő akkumulátorfolyadék irritációkat vagy égéses bőrsérüléseket okozhat.*
e) **Sohase használjon egy akkumulátor csomagot, ha az megrongálódott, vagy ha változtatásokat hajtottak végre rajta.** *A megrongálódott vagy megváltoztatottakkumulátorok előreláthatatlan módon viselkedhetnek, amely tűzhöz, robbanáshoz vagy sérülésveszélyhez vezet.*
f) **Ne tegye ki az akkumulátor csomagokat tűz, vagy extrém hőmérsékletek hatásának.** *Ha az akkumulátort tűznek, vagy 130 °C-ot meghaladó hőmérsékletnek teszi ki, ez robbanást okozhat.*
g) **Tartsa be valamennyi töltési előírást és ne töltse fel az akkumulátort, ha annak a hőmérséklete az utasításokban megadott hőmérséklet tartományon kívül van.** *Az akkumulátor nem megfelelő módon, vagy a megdott hőmérséklet tartományon kívüli feltöltése megrongálhatja az akkumulátort és megnövelheti a tűzveszélyt.*

3.6 Szervíz-ellenőrzés

a) **Az elektromos kéziszerszámot csak szakképzett személyzet csak eredeti pótalkatrészek felhasználásávaljavíthatja.** *Ez biztosítja, hogy az elektromos kéziszerszám biztonságos maradjon.*
b) **Sohase szervizeljen megrongálódott akkumulátor-csomagokat.** *Az akkumulátor csomagokat csak a gyártónak, vagy az erre feljogosított szolgáltatóknak szabad szervizelniük.*

4. Különleges biztonsági utasítások

VIGYÁZAT! A gép nem alkalmas veszélyes por felvételére.

VIGYÁZAT! A készülék csak száraz elszívásra használható, nem alkalmazható és nem tárolható a szabadban nedves körülmények között.

Egy meghibásodott beépített porelszívó esetén: Vegye le a beépített porelszívót a fúrókalapácsról.

Beállítás, átalakítás, karbantartás vagy tisztítás előtt vegye ki az akkuegységet gépből.

Viseljen hallásvédő felszerelést. A zajhatás halláskárosodást okozhat.

Mindig viseljen védőszemüveget, munkakesztyűt és biztonságos lábbelit a beépített porelszívóval való munkavégzés esetén!

Ne érjen hozzá a forgásban levő betétszerszámhoz!

A beépített porelszívóban gyűjtött por adott körülmények között kvarcport tartalmazhat. A finom kvarcpor rákkeltő hatású, az ne kerüljön a testbe. A porgyűjtő doboz kiürítésekor és a por eltávolításakor figyeljen arra, hogy ne keverje fel és ne lélegezze fel a port.

5. Áttekintés

Lásd a 2. oldalon.

1 fúrókalapács
2 a fúrókalapács gumifedele
3 szállítás során használt záró sapka
4 vezetőhornyok (a beépített porelszívó feltolásához)
5 beépített porelszívó
6 kireteszelő gomb (a beépített porelszívó fúrókalapácsról való levételéhez)
7 szívófej
8 löketkorlátozó nyomógomb
9 teleszkópcső
10 nyomógomb a fúrásmélység-ütköző átállításához
11 fúrásmélység-ütköző
12 porgyűjtő doboz
13 kireteszelő tolózár (a porgyűjtő doboz levételéhez)
14 kireteszelő gomb (a szívófej levételéhez)
15 szorító perem
16 HEPA szűrő (H12 a EN 1822-1998 norma szerint)

6. Használat

6.1 A fúrókalapácsra való felhelyezés / levétel / szállítás

Felhelyezés:

1. **FONTOS! Emelje meg a fúrókalapács (2) gumifedelét (1) és forgassa el 180° -kal.** Ezzel hozzáférhetővé válik az áramellátás.
2. Helyezze be a beépített porelszívót (5) alulról a vezetőhornyokba (4) és tolja azt fel bereteszelésig.

Levétel:

1. Nyomja meg a kireteszelő gombot (6) és tartsa azt lenyomva. Húzza le a beépített porelszívót.
2. Zárja le újra a fúrókalapács áramellátását (1) a gumifedéllel (2). (A szennyeződés bekerülése ellen).

Szállítás hordtáskában:

Annak érdekében, hogy a hordtáskában való szállításkor ne lépjen ki por: helyezze fel a szállítás során használt záró sapkát (3) a szívófejre (6).

6.2 A fúrószár behelyezése

1. Dugja át a fúrót a fúróheggyel hátulról a szívófejen (7).
2. Helyezze a fúró szerszámszárát a kalapácsfúró tokmányába (a fúrókalapács használati útmutatójában leírtak szerint).

6.3 A löketkorlátozás beállítása (szükség esetén)

A löketkorlátozással a beépített porelszívó a rövid fúrókhoz igazítható.

Nyomja le a löketkorlátozás nyomógombját (8) és tartsa azt lenyomva. Tolja el a teleszkópcsövet (9) és ezzel állítsa be a kívánt löketkorlátorzást (5 mm-es lépésekben).

Megjegyzés: Kérjük, ha nem használja a beépített porelszívást, hagyja a löketszabályozást a hátsó kimeneti állásban annak érdekében, hogy a belül lévő nyomórugókat tehermentesíteni lehessen.

6.4 A fúrásmélység-ütköző beállítása (szükség esetén)

Nyomja meg a fúrásmélység-ütköző (10) nyomógombját (11) és tartsa azt lenyomva. Tolja el a fúrásmélység-ütközőt (11) és ezzel állítsa be a max. fúrásmélységet.

6.5 Bekapcsolás / kikapcsolás

Bekapcsolás: nyomja be a fúrókalapács kapcsológombját: a beépített porelszívó automatikusan bekapcsol.

Kikapcsolás: Engedje fel a fúrókalapács kapcsológombját: a beépített porelszívó automatikusan kikapcsol.
A kb. 2 másodperces késleltetett kikapcsolásnak köszönhetően a fúrón, a furatban és a szívó rendszeren található maradék por a porgyűjtő dobozba szívódik.

6.6 Fúrás beépített porelszívóval

1. Húzza vissza annyira a teleszkópcsövet (9), hogy a fúró elöl kilógjon.
2. A fúrót helyezze a fúrni kívánt helyhez.
3. Helyezze a szívófejet (7) laposan az alapra,
4. Tartsa a gépet a fúrt felületre (pl. a falra) függőlegesen, hogy a szívófej (7) mindig laposan felfeküdjön a fúrt felületre.
5. Tartsa erősen a gépet, kapcsolja be (lassú felfúrás) és fúrja ki a furatot.
6. Húzza ki lassan a furatból a fúrószárat.
7. Kapcsolja ki a gépet.

7. Tisztítás, karbantartás

7.1 Porgyűjtő doboz kiürítése

Megtelt porgyűjtő doboz (12) esetén, vagy visszaeső szívó teljesítmény esetén ürítse ki a dobozt (12).

⚠ Figyeljen arra, hogy ne kerüljön fúrt port a testére, illetve az ne befolyásoljon más személyeket.

⚠ Tartsa egyenesen a gépet, ne fektesse azt le! Amennyiben a porgyűjtő dobozt (12) lefektetett gépnél veszik le, fúrt por kerülhet ki belőle!

⚠ Ne vegye ki a szűrőt (16) a porgyűjtő dobozból (12). Ne fújja át sűrített levegővel!

1. Tartsa a gépet vízszintesen és kapcsolja be azt röviden. Ezzel az elszívó rendszerből a maradék port a porgyűjtő dobozba szívják.
2. Kapcsolja ki a gépet. Vegye ki az akkuegységet a gépből.
3. Tolja hátra a kireteszelő tolókapcsolót (13) és húzza ki a porgyűjtő dobozt (12) lefelé.
4. Ürítse ki a porgyűjtő dobozt (12) enyhe ütögetéssel.
5. Tolja be újra a porgyűjtő dobozt (12) bereteszelésig.

7.2 Motortisztítás

Alkalmanként vegye ki a porgyűjtő dobozt (12). Ha a szellőző nyílásokon (a beépített porelszívó belső részén) por gyűlt fel: porszívózza ki alaposan.

7.3 Az elkopott szívófej (7) cseréje

1. Lásd az A-jelű ábrát a 3. oldalon.
   Nyomja le a kireteszelő gombot (14) és tartsa azt lenyomva. Húzza le a szívófejet (7) felfelé.
2. Tolja be az új szívófejet bereteszelésig.

7.4 Az elkopott szűrő (16) cseréje

1. Lásd a B-jelű ábrát a 3. oldalon.
   Helyezzen be az ábrának megfelelően egy lapos csavarhúzót és forgassa el egy kicsit: ezzel meglazul a szorító perem (15) tartója és a szorító perem (15) levehető.
   Ha nincs kéznél csavarhúzó, a szorító perem (15) szerszám nélkül is kihúzható a tartójából.
2. Vegye ki a régi szűrőt (16), helyezze be az új szűrőt (Rendelési szám: 6.23768).
3. Lásd a C-jelű ábrát a 3. oldalon.
   Helyezze fel a szorító peremet (15) az ábrának megfelelően: akassza be alul a forgó tartóba és nyomja be fent bereteszelésig.

8. Tartozékok

Kizárólag eredeti Metabo tartozékokat használjon.

Csak olyan tartozékokat használjon, amelyek megfelelnek a jelen használati utasításban megadott követelményeknek és adatoknak.

A teljes tartozékprogram megtalálható a www.metabo.com honlapon vagy a katalógusban.

9. Javítás

⚠ Elektromos szerszám javítását csak villamos szakember végezheti!

A javításra szoruló Metabo elektromos kéziszerszámokkal, kérjük, forduljon Metabo szakkereskedőjéhez. A címeket a www.metabo.com honlapon találja.

A pótalkatrészek listája letölthető a www.metabo.com honlapról.

10. Környezetvédelem

Kövesse a régi gépek, csomagolások és tartozékok környezetbarát ártalmatlanítására és újrahasznosítására vonatkozó helyi előírásokat.

A csomagolóanyagokat a jelölésük alapján a helyi irányelveknek megfelelően kell a hulladékeltávolításba vinni. További információkat

a www.metabo.com honlapon találhat a Szerviz menüpontban.

Csak az EU tagországok esetében: elektromos kéziszerszámot soha ne dobjon háztartási hulladék közé! Az elektromos és elektronikus berendezések hulladékairól szóló 2012/19/EU irányelv és annak nemzeti jogi átvétele értelmében a használt elektromos kéziszerszámokat szelektíven kell gyűjteni, és lehetővé kell tenni azok környezetkímélő újrahasznosítását.

11. Műszaki adatok

Az adatok értelmezését lásd a 3. oldalon.

A műszaki változtatás joga a továbbfejlesztés érdekében fenntartva.

P_1 = Névleges felvett teljesítmény
$V_{l/min}$ = Szívóteljesítmény
m = súly
H_{max} = maximális munkalöket ill. teleszkóplöket
T_{max} = maximális fúrásmélység
D = Fúróátmérő

A fenti műszaki adatokra tűrés vonatkozik (a mindenkor érvényben levő szabványoknak megfelelően).

⎓ Egyenáram

Munka közben a zajszint átlépheti a 80 dB(A)-t.

Viseljen fülvédőt!

170 27 4980 - 0326 (incl.SHW)

Metabowerke GmbH
Metabo-Allee 1
72622 Nuertingen
Germany
www.metabo.com

metabo®