Partdrawing for DJV182ZJ - Pagina 1

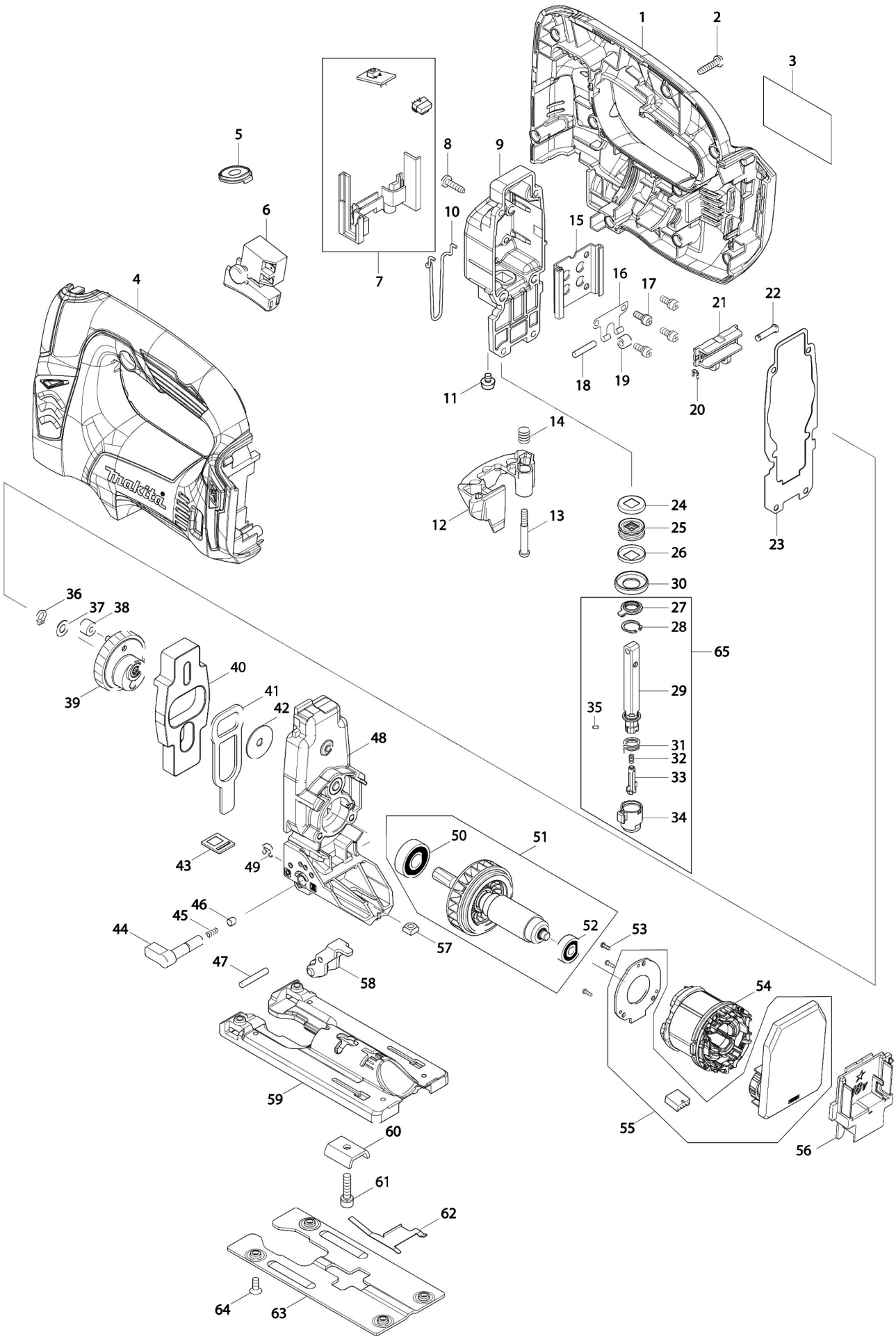

Partdrawing for DJV182ZJ - Pagina 1

Nr.	Part nr.	Name
001	187706-8	Motorhuis Djv142
001-1	187705-0	Motorhuis Djv142 A
001A	263005-3	Rubber Pen 6 P
002	265995-6	Tapschroef 4X18 P
003	814V65-6	Naamplaat Djv182
004	187706-8	Motorhuis Djv142
004-1	187705-0	Motorhuis Djv142 A
004A	263005-3	Rubber Pen 6 P
005	142303-7	Schakelplaat Djv142
006	650251-1	Schakelaar Djv142
007A	632B56-3	Schakelaar incl led DJV142 P
007B	620N15-1	Schakelaar JV002G A
008	266034-5	Tapschroef Ct4X16 A
009	142112-4	Tandwielhuisdeksel Djv142
010	326302-9	Beschermveer Djv142
011	911104-2	Met.Schr. Ck M4X6mm P
012	454483-0	Snelsluiting Djv142
013	265026-1	Kruiskop Schroef M4 3901
014	231659-4	Trekveer 6 4340/41
015	346687-7	Geleider Djv142
016	232207-2	Bladveer 4340/41
017	911111-5	Schroef 4X10
018	256117-9	Pen 4
019	214031-5	Glijlager 4
020	961017-7	Stopring E-3 A
021	310548-7	Brugstuk DJV142/182 P
022	268090-1	Borgpin 4 4340/41
023	442195-7	Pakking Djv142
024	267854-0	Schotelring 8Mm
025	421815-6	Stofring 8 Bjv180
026	267854-0	Schotelring 8Mm
027	424569-4	Stofkap Djv142
028	962063-3	Borgring R-13
029	165724-6	Zaagas JV001G P
030	257347-5	Ring 21Mm Djv142
031	233591-8	Torsieveer 10 Jv0600 P
032	233314-4	Drukveer 4 6827
033	310485-5	Drukpen Jv0600 P
034	310547-9	ZAAGHOUDER DJV142 P
035	256528-8	Pen 2 Jv0600
036	961002-0	Borgring S-6 P
037	253715-0	Sluitring 6
038	212092-9	Naaldlager 407 A
039	142109-3	Tandwiel Djv142
040	313260-8	Gewichtsblok Djv142
041	346688-5	Drukplaat Djv142

Partdrawing for DJV182ZJ - Pagina 1

Nr.	Part nr.	Name
042	253196-8	Carr.Ring 6X25Mm
043	454484-8	Rubber Plaat Djv142
044	272280-0	Verstelknop 17 DJV140 A
045	233139-6	Drukveer 3 4340/41
046	286032-3	Kap 5 4340/41
047	268063-4	Pin 4 4340/41
048	142111-6	Tandwielhuis Djv142
049	961018-5	Stopring E-5
050	211289-7	Kogellager 6000Ddw Hm1213C A
051	519329-8	Anker 14,4/18V Djv142/82 P
052	210022-4	KOGELLAGER 626DDW
053	266490-9	Parker Ck 2X6Mm DDF483 A
054	629998-8	Veld Djv182
055	620B24-8	Toerenregelcircuit DJV182 A
056	643899-6	Aansluitunit BCL182D/DST112 P
056-1	643874-2	Aansluitunit Dhp483
057	252171-1	Moer M5X8 4K
058	142110-8	Steunwiel Cpl Djv142
059	319016-7	Zaagvoet Djv142
060	345237-5	Montageplaat 4340/41
061	265550-4	Zeskant Bout 5X20 LF1000 A
062	232208-0	Bladveer 4340/41
063	346685-1	Glijplaat Djv142
064	265085-5	Met.Schr. Vk M4X8Mm
065	135602-4	Zaagas Assy Djv142