EN	Cordless Framing Nailer	INSTRUCTION MANUAL	9
FR	Cloueur de charpente san fil	MANUEL D'INSTRUCTIONS	19
DE	Akku-Streifennagler	BETRIEBSANLEITUNG	30
IT	Chiodatrice per intelaiature a batteria	ISTRUZIONI PER L'USO	41
NL	Accunagelpistool voor skeletbouw	GEBRUIKSAANWIJZING	53
ES	Clavadora de Estructuras Inalámbrica	MANUAL DE INSTRUCCIONES	64
PT	Pregador a Bateria	MANUAL DE INSTRUÇÕES	75
EL	Φορητό καρφωτικό πλαισίων	ΕΓΧΕΙΡΙΔΙΟ ΟΔΗΓΙΩΝ	86
TR	Akülü Ahşap Karkas Çivi Çakma Tabancası	KULLANMA KILAVUZU	98

DBN900
DBN901

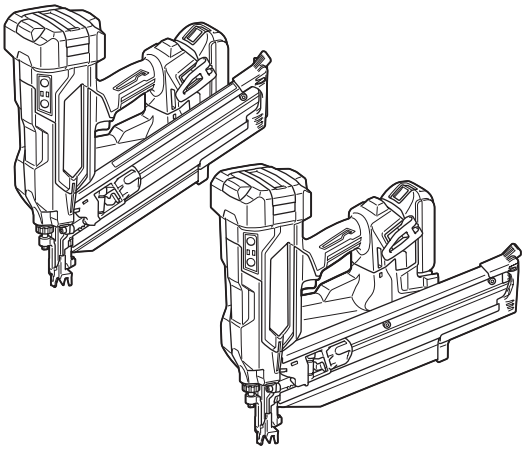

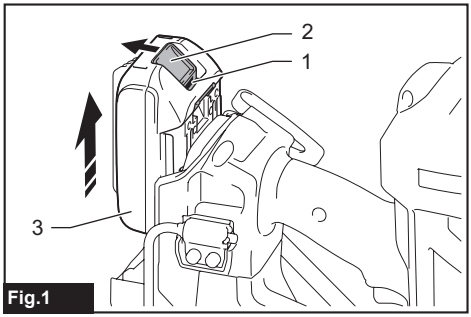

Fig.1

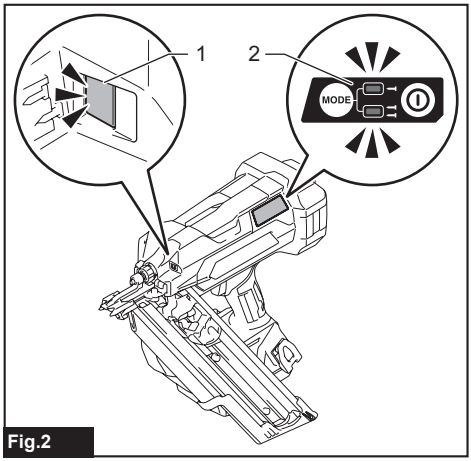

Fig.2

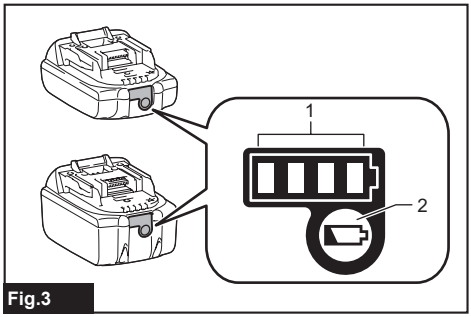

Fig.3

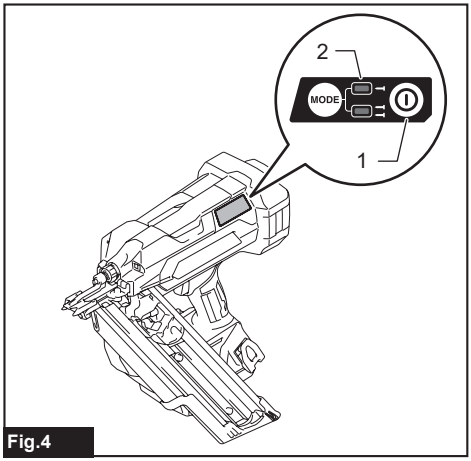

Fig.4

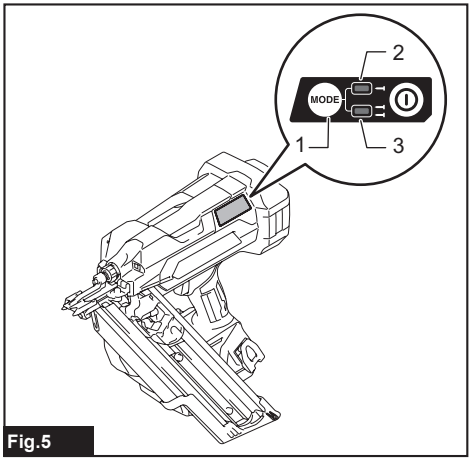

Fig.5

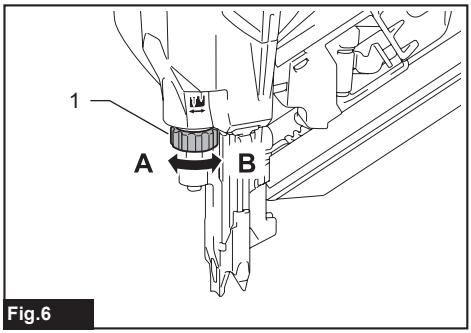

Fig.6

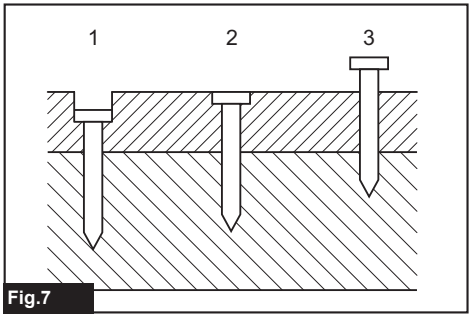

Fig.7

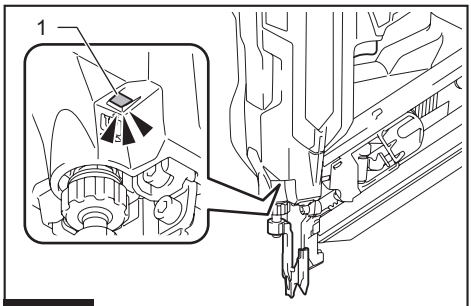

Fig.8

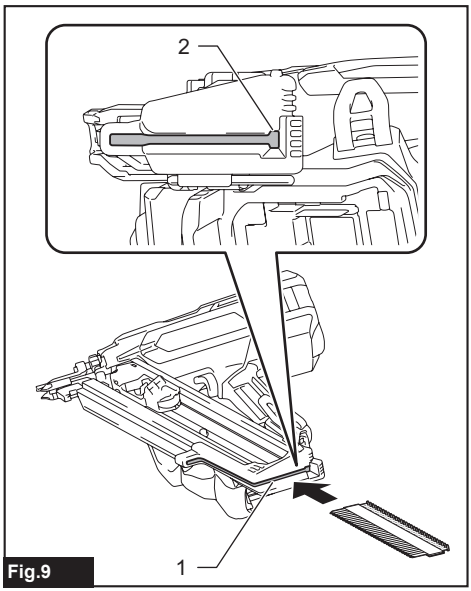

Fig.9

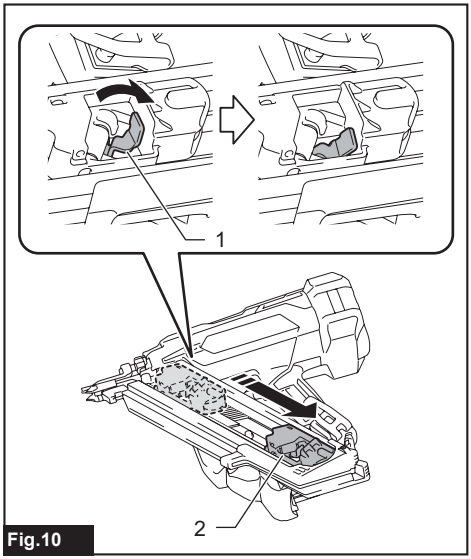

Fig.10

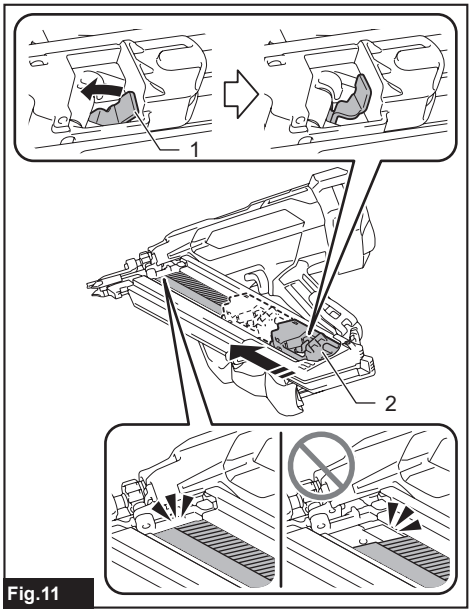

Fig.11

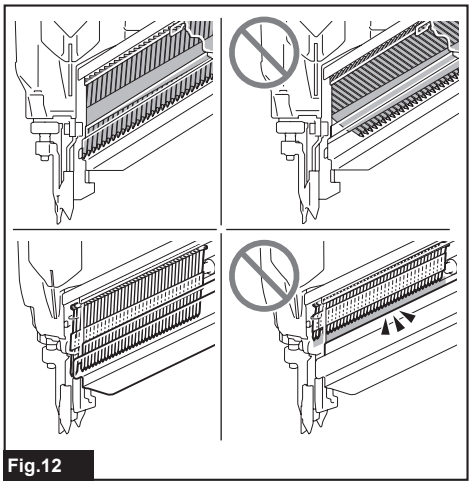

Fig.12

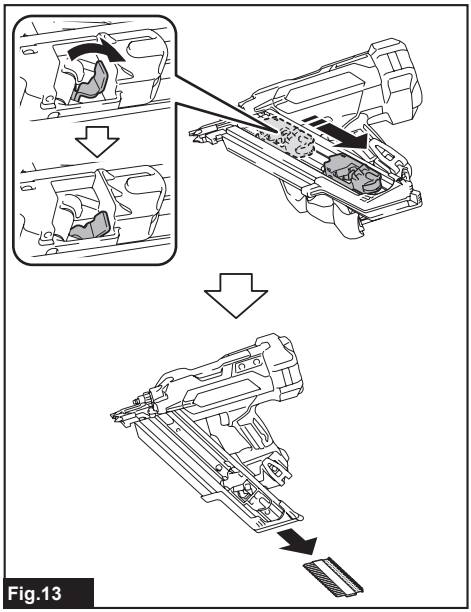

Fig.13

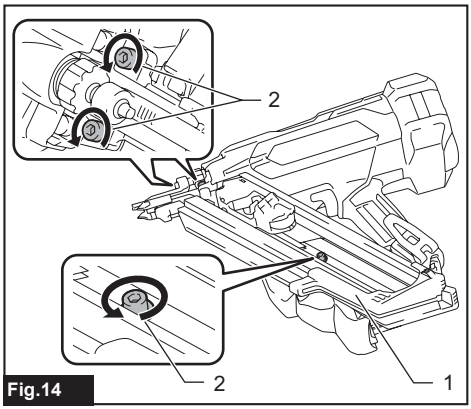

Fig.14

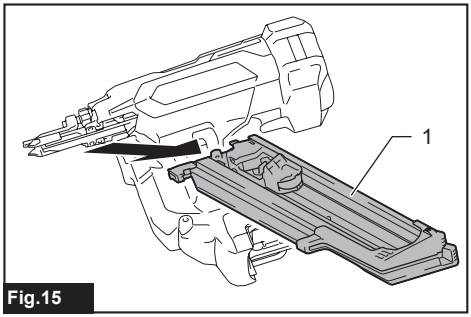

Fig.15

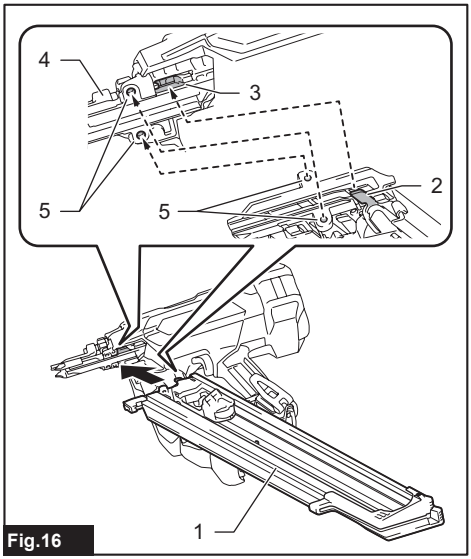

Fig.16

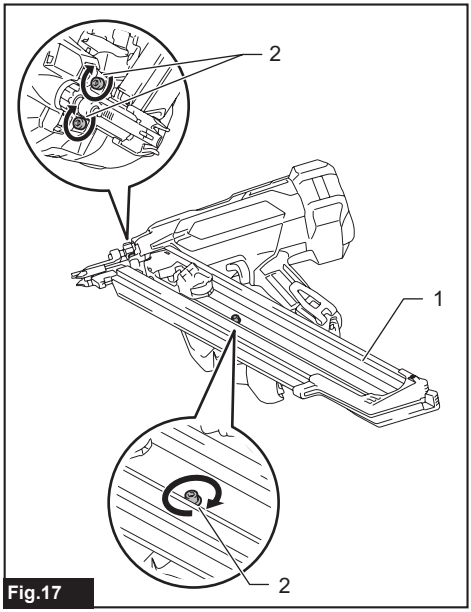

Fig.17

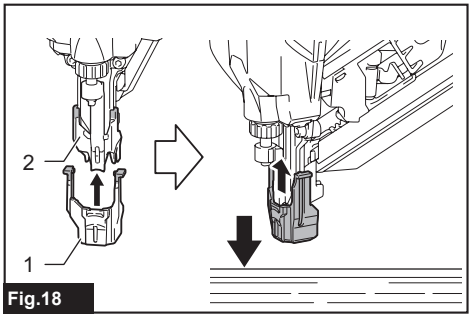

Fig.18

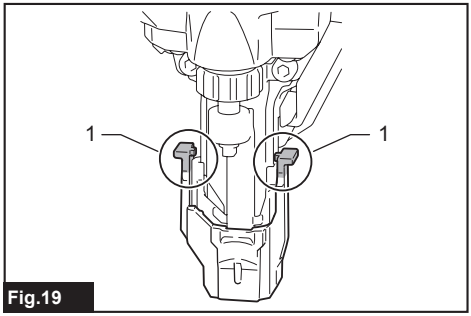

Fig.19

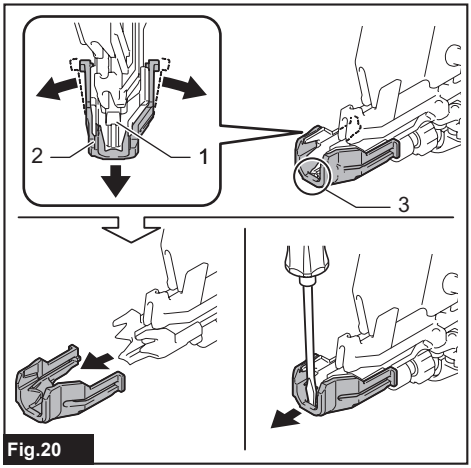

Fig.20

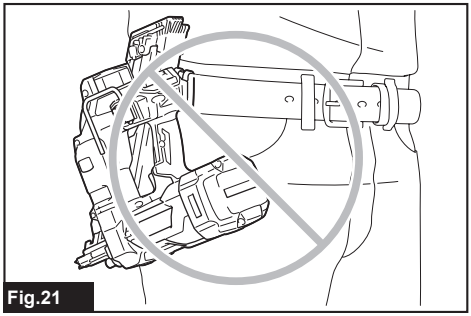
Fig.21

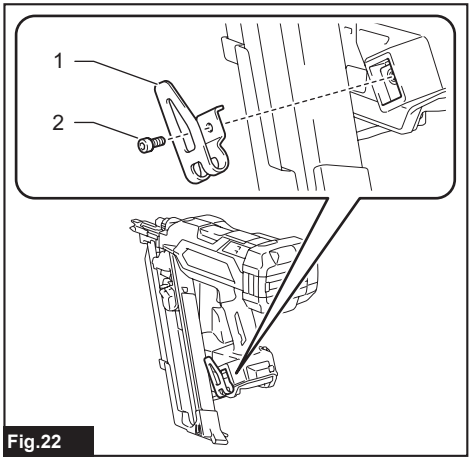

Fig.22

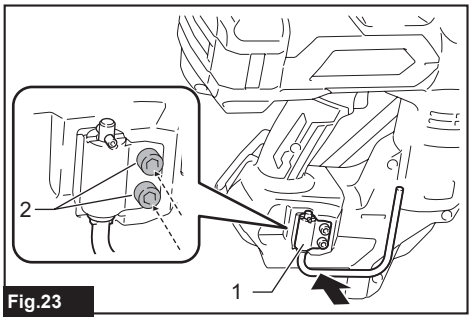

Fig.23

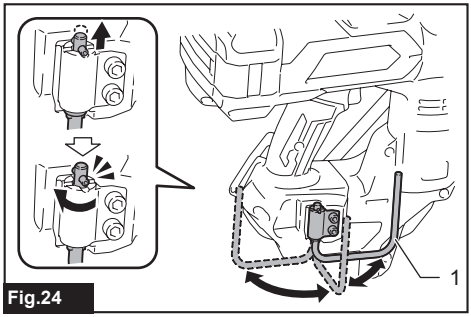

Fig.24

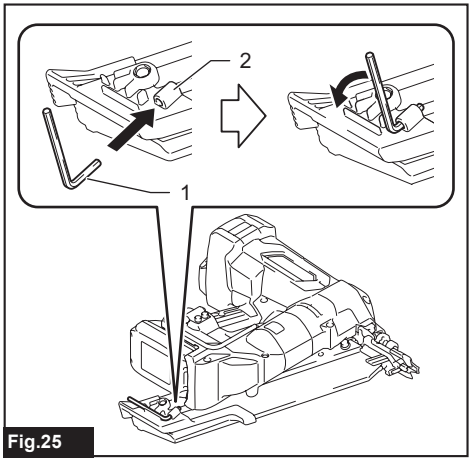

Fig.25

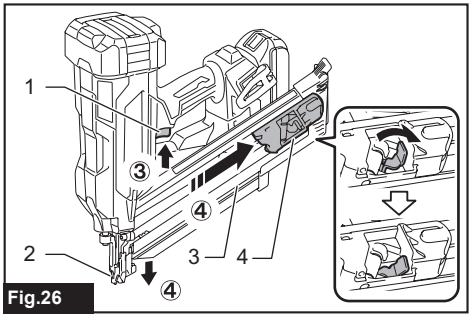

Fig.26

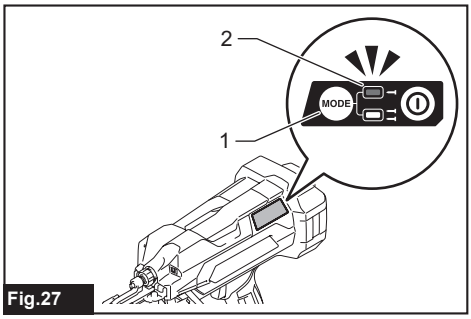

Fig.27

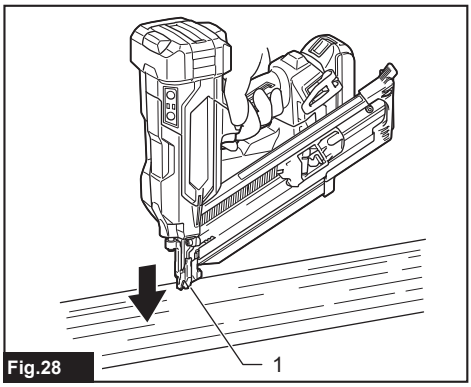

Fig.28

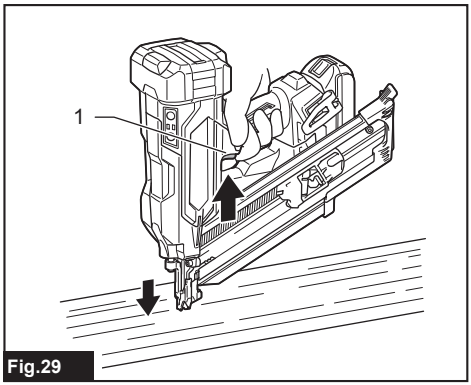

Fig.29

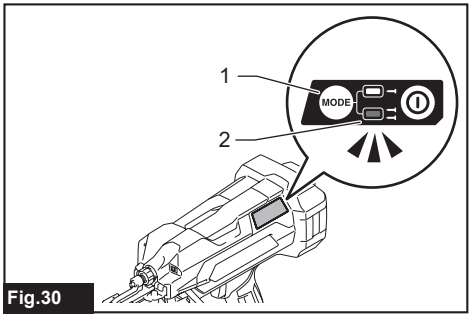

Fig.30

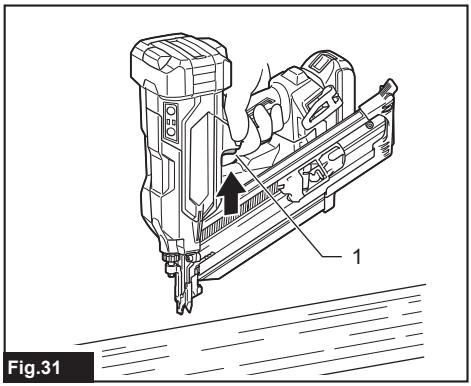

Fig.31

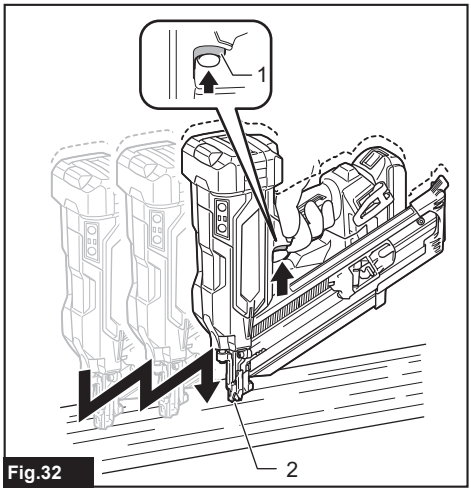

Fig.32

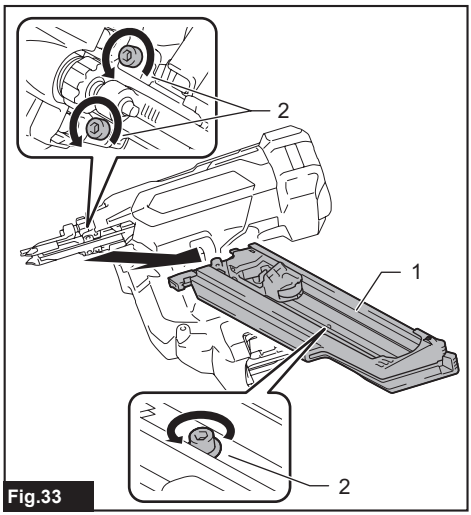

Fig.33

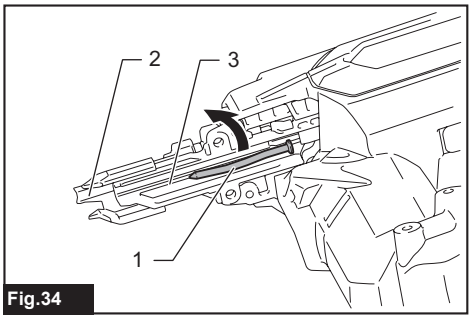

Fig.34

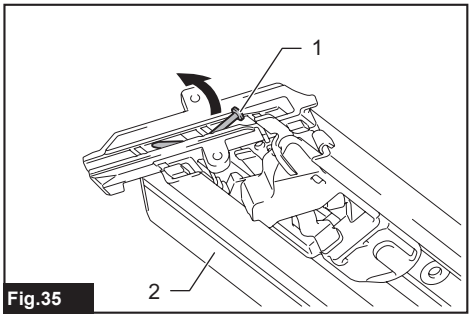

Fig.35

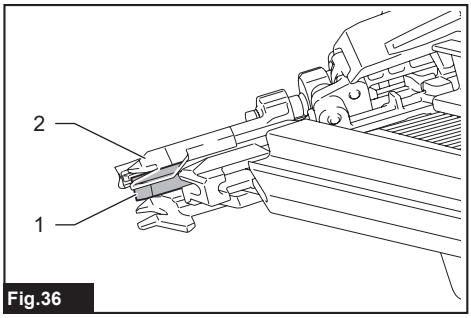

Fig.36

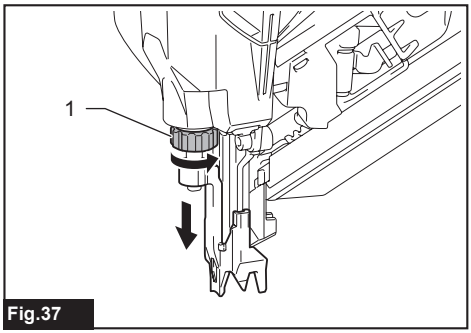

Fig.37

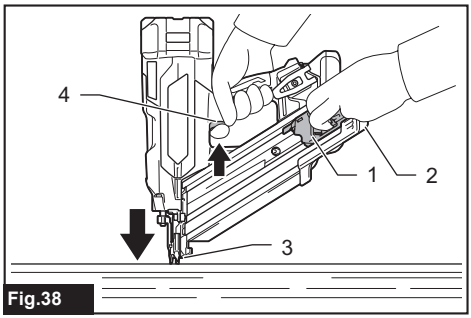

Fig.38

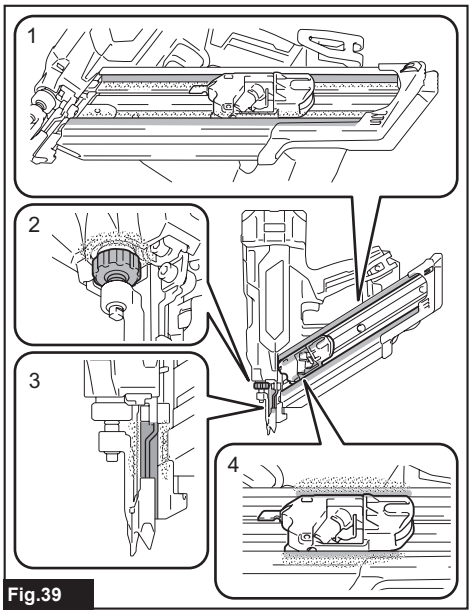

Fig.39

SPECIFICATIONS

Model:	DBN900	DBN901
Figure of nail head	Clipped	Round
Nail length	50 mm - 90 mm	
Shank diameter	ø2.9 mm - ø3.3 mm	ø2.9 mm - ø3.8 mm
Magazine capacity	51 - 58 nails (1 strip + 11 - 18 nails)	36 - 41 nails (1 strip + 11 - 16 nails)
Nail collation angle	30° - 34°	20° - 22°
Dimensions (L x W x H)[*1]	326 mm x 186 mm x 358 mm	389 mm x 189 mm x 358 mm
Rated voltage	D.C. 18 V	
Net weight	4.9 - 5.4 kg	5.0 - 5.4 kg

[*1] without hooks

- Due to our continuing program of research and development, the specifications herein are subject to change without notice.
- Specifications may differ from country to country.
- The net weight value includes the lightest and heaviest combination of the attachment(s) for normal and safe use and battery cartridge(s) which are specified in the instruction manual.

Applicable battery cartridge and charger

Battery cartridge	BL1820B / BL1830B / BL1840B / BL1850B / BL1860B
Charger	DC18RC / DC18RD / DC18RE / DC18SD / DC18SE / DC18SF / DC18SH / DC18WC

- Some of the battery cartridges and chargers listed above may not be available depending on your region of residence.

⚠***WARNING:*** **Only use the battery cartridges and chargers listed above.** Use of any other battery cartridges and chargers may cause injury and/or fire.

Symbols

The followings show the symbols which may be used for the equipment. Be sure that you understand their meaning before use.

	Read instruction manual.
	Wear eye protection.
	Wear ear protection.
	Wear eye and ear protection.
	Do not use on scaffoldings, ladders.
	Keep fingers away from trigger when not driving fasteners to avoid accidental firing.
	Warning: The tool has the capability of operating in contact actuation mode. Read the instructions and warnings for this tool carefully before use.
 Ni-MH Li-ion	Only for EU countries Due to the presence of hazardous components in the equipment, waste electrical and electronic equipment, accumulators and batteries may have a negative impact on the environment and human health. Do not dispose of electrical and electronic appliances or batteries with household waste! In accordance with the European Directive on waste electrical and electronic equipment and on accumulators and batteries and waste accumulators and batteries, as well as their adaptation to national law, waste electrical equipment, batteries and accumulators should be stored separately and delivered to a separate collection point for municipal waste, operating in accordance with the regulations on environmental protection. This is indicated by the symbol of the crossed-out wheeled bin placed on the equipment.

Intended use

The tool is intended for the preliminary interior work such as fixing floor joists or common rafters and framing work in 2″ x 4″ housing.

Noise

The typical A-weighted noise level determined according to EN62841-2-16:

Model DBN900
Sound pressure level (L_{pA}) : 95 dB (A)
Sound power level (L_{WA}) : 101 dB (A)
Uncertainty (K) : 3 dB (A)

Model DBN901
Sound pressure level (L_{pA}) : 97 dB(A)
Sound power level (L_{WA}) : 103 dB (A)
Uncertainty (K) : 3 dB(A)

NOTE: The declared noise emission value(s) has been measured in accordance with a standard test method and may be used for comparing one tool with another.

NOTE: The declared noise emission value(s) can also be used in a preliminary assessment of exposure.

⚠***WARNING:*** **Wear ear protection.**

⚠***WARNING:*** **The noise emission during actual use of the power tool can differ from the declared total value(s) depending on the ways in which the tool is used.**

⚠***WARNING:*** **Be sure to identify safety measures to protect the operator that are based on an estimation of exposure in the actual conditions of use (taking account of all parts of the operating cycle such as the times when the tool is switched off and when it is running idle in addition to the trigger time).**

Vibration

The continuous vibration total value (tri-axial vector sum) determined according to EN62841-2-16:

Model DBN900
Vibration emission (a_h) : 4.3 m/s^2
Uncertainty (K) : 1.5 m/s^2

Model DBN901
Vibration emission (a_h) : 4.6 m/s^2
Uncertainty (K) : 1.5 m/s^2

NOTE: The declared vibration total value(s) has been measured in accordance with a standard test method and may be used for comparing one tool with another.

NOTE: The declared vibration total value(s) can also be used in a preliminary assessment of exposure.

⚠***WARNING:*** **The vibration emission during actual use of the power tool can differ from the declared total value(s) depending on the ways in which the tool is used.**

⚠***WARNING:*** **Be sure to identify safety measures to protect the operator that are based on an estimation of exposure in the actual conditions of use (taking account of all parts of the operating cycle such as the times when the tool is switched off and when it is running idle in addition to the trigger time).**

The following shows the mean values of the peak amplitude of the acceleration from repeated shock vibrations, p_F, with corresponding uncertainty (K) determined according to EN62841-2-16.

Model DBN900
p_F : 1,391 m/s^2
Uncertainty (K) : 221 m/s^2

Model DBN901
p_F : 1,569 m/s^2
Uncertainty (K) : 374 m/s^2

NOTE: These declared values should not be used to determine hand arm vibration exposure.

Declarations of Conformity

For European countries only

The EU/UK Declaration of Conformity can be accessed from the following URL.

https://support.makita.biz/doc/doc_index.html

SAFETY WARNINGS

General power tool safety warnings

⚠***WARNING*** **Read all safety warnings, instructions, illustrations and specifications provided with this power tool.** Failure to follow all instructions listed below may result in electric shock, fire and/or serious injury.

Save all warnings and instructions for future reference.

The term "power tool" in the warnings refers to your mains-operated (corded) power tool or battery-operated (cordless) power tool.

Fastener driving tool safety warnings

1. **Always assume that the tool contains fasteners.** Careless handling of the tool may result in unexpected firing of fasteners and personal injury.

2. **Disconnect the tool from the power source when loading and unloading fasteners, making adjustments or changing accessories.** The tool may be accidentally activated if it is connected to the power source, which may result in personal injury.
3. **Be careful when handling fasteners, especially when loading and unloading.** The fasteners have sharp points which may result in personal injury.
4. **Do not point the tool towards yourself or anyone nearby.** Unexpected triggering will discharge a fastener, which may result in personal injury.
5. **Keep fingers away from the trigger when not operating the tool and when moving from one operating position to another.** Unexpected triggering will discharge a fastener, which may result in personal injury.
6. **Hold the tool by insulated gripping surfaces, when performing an operation where the fastener may contact hidden wiring.** A fastener contacting a "live" wire may make exposed metal parts of the tool "live" and could give the operator an electric shock.
7. **Hold the tool with a firm grasp during operation.** Uncontrolled recoil of the tool may result in unintended activation, which may result in personal injury.
8. **Keep all body parts such as hands and legs, etc. away from the firing direction of the tool.** The fastener may penetrate the workpiece as well as any object behind it, which may result in personal injury.
9. **When using the tool, keep all body parts such as hands and legs, etc. away from the area where the fastener is driven into the workpiece.** The fastener could deflect and exit the workpiece, which may result in personal injury.
10. **Do not actuate the tool unless the tool is placed firmly against the workpiece.** If the tool is not in contact with the workpiece, the fastener may be deflected away from the workpiece, which may result in personal injury.
11. **Do not use this tool for fastening electrical cables.** It is not designed for electric cable installation and may damage the insulation of electric cables, thereby causing electric shock or fire hazards.
12. **Disconnect the tool from the power source if a fastener jams in the tool.** While removing a jammed fastener, the tool may be accidentally activated if it is connected to the power source, which may result in personal injury.
13. **Use caution while removing a jammed fastener.** The mechanism may be under compression and the fastener may be forcefully discharged, which may result in personal injury.

Additional warnings for tools capable of contact actuation

1. **Contact actuation should only be used for non-precision fastening applications such as for roofing and sheathing or the production of pallets, furniture, manufactured housing or upholstery.** For work requiring more precision, a sequential tool or sequential operating mode should be selected.
2. **Always check the actuation mode before operating tools with selective actuation.** Operating the tool without verifying the actuation mode could lead to injury from inadvertent actuation of a fastener.
3. **Use this tool on controlled jobsites where safe work practices are implemented.** Environments where safe work practices are not maintained increases the risk of personal injury.

Additional safety warnings:

1. **Make sure no one is nearby before operation. Never attempt to drive fasteners from both the inside and outside of wall at the same time.** Fasteners may rip through and/or fly off, presenting a grave danger.
2. **Watch your footing and maintain your balance with the tool. Make sure there is no one below when working in high locations.**
3. **Never use fastener driving tools marked with the symbol "Do not use on scaffoldings, ladders" for specific application for example:**
   - when changing one driving location to another involves the use of scaffoldings, stairs, ladders, or ladder alike constructions, e.g. roof laths;
   - closing boxes or crates;
   - fitting transportation safety systems e.g. on vehicles and wagons.
4. **Check walls, ceilings, floors, roofing and the like carefully to avoid possible electrical shock, gas leakage, explosions, etc. caused by stapling into live wires, conduits or gas pipes.**
5. **Use only fasteners specified in this manual.** The use of any other fasteners may cause malfunction of the tool.
6. **Do not tamper with the tool or attempt to use it for other than driving fasteners.**
7. **Do not operate the tool without fasteners.** It shortens the service life of the tool.
8. **Stop driving operations immediately if you notice something wrong or out of the ordinary with the tool.**
9. **Never fasten into any materials which may allow the fastener to puncture and fly through as a projectile.**
10. **Never actuate the switch trigger and contact element at the same time until you are prepared to fasten workpieces. Allow the workpiece to depress the contact element. Never defeat its purpose by securing the contact element back or by depressing it by hand.**
11. **Never tamper with the contact element. Check the contact element frequently for proper operations.**
12. **Always remove fasteners from the tool when not in use.**
13. **Avoid placing magnets or similar magnetic device too close to the tool.** It may affect the magnetic sensor in the tool.

Important safety instructions for battery cartridge

1. **Before using battery cartridge, read all instructions and cautionary markings on (1) battery charger, (2) battery, and (3) product using battery.**
2. **Do not disassemble or tamper with the battery cartridge.** It may result in a fire, excessive heat, or explosion.
3. **If operating time has become excessively shorter, stop operating immediately. It may result in a risk of overheating, possible burns and even an explosion.**
4. **If electrolyte gets into your eyes, rinse them out with clear water and seek medical attention right away. It may result in loss of your eyesight.**
5. **Do not short the battery cartridge:**
   (1) **Do not touch the terminals with any conductive material.**
   (2) **Avoid storing battery cartridge in a container with other metal objects such as nails, coins, etc.**
   (3) **Do not expose battery cartridge to water or rain.**
   A battery short can cause a large current flow, overheating, possible burns and even a breakdown.
6. **Do not store and use the tool and battery cartridge in locations where the temperature may reach or exceed 50 °C (122 °F).**
7. **Do not incinerate the battery cartridge even if it is severely damaged or is completely worn out. The battery cartridge can explode in a fire.**
8. **Do not nail, cut, crush, throw, drop the battery cartridge, or hit against a hard object to the battery cartridge.** Such conduct may result in a fire, excessive heat, or explosion.
9. **Do not use a damaged battery.**
10. **The contained lithium-ion batteries are subject to the Dangerous Goods Legislation requirements.**
    For commercial transports e.g. by third parties, forwarding agents, special requirement on packaging and labeling must be observed.
    For preparation of the item being shipped, consulting an expert for hazardous material is required.
    Please also observe possibly more detailed national regulations.
    Tape or mask off open contacts and pack up the battery in such a manner that it cannot move around in the packaging.
11. **When disposing the battery cartridge, remove it from the tool and dispose of it in a safe place. Follow your local regulations relating to disposal of battery.**
12. **Use the batteries only with the products specified by Makita.** Installing the batteries to non-compliant products may result in a fire, excessive heat, explosion, or leak of electrolyte.
13. **If the tool is not used for a long period of time, the battery must be removed from the tool.**
14. **During and after use, the battery cartridge may take on heat which can cause burns or low temperature burns. Pay attention to the handling of hot battery cartridges.**
15. **Do not touch the terminal of the tool immediately after use as it may get hot enough to cause burns.**
16. **Do not allow chips, dust, or soil stuck into the terminals, holes, and grooves of the battery cartridge.** It may cause heating, catching fire, burst and malfunction of the tool or battery cartridge, resulting in burns or personal injury.
17. **Unless the tool supports the use near high-voltage electrical power lines, do not use the battery cartridge near high-voltage electrical power lines.** It may result in a malfunction or breakdown of the tool or battery cartridge.
18. **Keep the battery away from children.**

SAVE THESE INSTRUCTIONS.

⚠***CAUTION:*** **Only use genuine Makita batteries.** Use of non-genuine Makita batteries, or batteries that have been altered, may result in the battery bursting causing fires, personal injury and damage. It will also void the Makita warranty for the Makita tool and charger.

NOTICE: Makita is not responsible for any accidents resulting from the use of non-genuine Makita batteries or batteries that have been modified. Genuine Makita batteries have been rigorously evaluated for compatibility with Makita tools and chargers, in line with applicable legislation and safety standards.

Tips for maintaining maximum battery life

1. **Charge the battery cartridge before completely discharged. Always stop tool operation and charge the battery cartridge when you notice less tool power.**
2. **Never recharge a fully charged battery cartridge. Overcharging shortens the battery service life.**
3. **Charge the battery cartridge with room temperature at 10 °C - 40 °C (50 °F - 104 °F). Let a hot battery cartridge cool down before charging it.**
4. **When not using the battery cartridge, remove it from the tool or the charger.**
5. **Charge the battery cartridge if you do not use it for a long period (more than six months).**

FUNCTIONAL DESCRIPTION

⚠***CAUTION:*** **Always be sure that the tool is switched off and the battery cartridge is removed before adjusting or checking function on the tool.**

Installing or removing battery cartridge

⚠*CAUTION:* Always switch off the tool before installing or removing of the battery cartridge.

⚠*CAUTION:* Hold the tool and the battery cartridge firmly when installing or removing battery cartridge. Failure to hold the tool and the battery cartridge firmly may cause them to slip off your hands and result in damage to the tool and battery cartridge and a personal injury.

To install the battery cartridge, align the tongue on the battery cartridge with the groove in the housing and slip it into place. Insert it all the way until it locks in place with a little click. If you can see the red indicator as shown in the figure, it is not locked completely.

To remove the battery cartridge, slide it from the tool while sliding the button on the front of the cartridge.
► **Fig.1: 1.** Red indicator **2.** Button **3.** Battery cartridge

⚠*CAUTION:* Always install the battery cartridge fully until the red indicator cannot be seen. If not, it may accidentally fall out of the tool, causing injury to you or someone around you.

⚠*CAUTION:* Do not install the battery cartridge forcibly. If the cartridge does not slide in easily, it is not being inserted correctly.

Tool / battery protection system

The tool is equipped with a tool/battery protection system. This system automatically cuts off power to the motor to extend tool and battery life. The tool will automatically stop during operation if the tool or battery is placed under one of the following conditions:
► **Fig.2: 1.** Lamp **2.** Power/mode indicator

* The switch design varies depending on your region of residence.

Protection status indication

Lamp		Power/mode indicator		Status
On	Blinking	On	Blinking	
				Overheat
				Over discharge

Overheat protection

When the tool/battery is overheated, the tool stops automatically providing status indication. In this situation, let the tool/battery cool before turning the tool on again.

Overdischarge protection

When the battery capacity becomes low, the tool stops automatically. In this case, remove the battery from the tool and charge the battery.

Protections against other causes

Protection system is also designed for other causes that could damage the tool and allows the tool to stop automatically. Take all the following steps to clear the causes, when the tool has been brought to a temporary halt or stop in operation.

1. Turn the tool off, and then turn it on again to restart.
2. Charge the battery(ies) or replace it/them with recharged battery(ies).
3. Let the machine and battery(ies) cool down.

If no improvement can be found by restoring protection system, then contact your local Makita Service Center.

Indicating the remaining battery capacity

Only for battery cartridges with the indicator

Press the check button on the battery cartridge to indicate the remaining battery capacity. The indicator lamps light up for a few seconds.
► **Fig.3: 1.** Indicator lamps **2.** Check button

Indicator lamps			Remaining capacity
Lighted	Off	Blinking	
			75% to 100%
			50% to 75%
			25% to 50%
			0% to 25%
			Charge the battery.
			The battery may have malfunctioned.

NOTE: Depending on the conditions of use and the ambient temperature, the indication may differ slightly from the actual capacity.

NOTE: The first (far left) indicator lamp will blink when the battery protection system works.

Power switch action

⚠*CAUTION:* Before installing the battery cartridge into the tool, always check to see that the switch trigger actuates properly and returns to the "OFF" position when released.

Press and hold the main power button to turn on the

tool. The power indicator lights up.
To turn off the tool, press and hold the main power button until the power indicator goes off.

NOTE: The switch design varies depending on your region of residence.

► **Fig.4:** **1.** Main power button **2.** Power indicator

NOTE: The tool cannot be turned on while either the switch trigger or the contact element is actuated. Be sure to release the switch trigger and the contact element before turning on the tool.

NOTE: The tool cannot be turned off while driving nails.

NOTE: The main power switch will automatically shut down if the tool is left unattended for an extended duration.

Selecting actuation mode

Country specific

NOTE: Only a single nailing mode is available in some regions or countries. The switch design varies depending on your region of residence.

The tool employs a selective-actuation triggering. Press and shortly hold the actuation mode switch button to select the desired actuation mode.

► **Fig.5:** **1.** Actuation mode switch button
2. Sequential actuation mode lamp
3. Contact actuation mode lamp

Mode switch	Actuation mode	Feature
	Full sequential actuation	Drive one nail in one sequential operation. Suitable for driving a nail carefully and accurately and helpful when you require precise fastener placement.
	Contact actuation	Either a single nailing or continuous nailing is available. Preferred when you require high productive fastener placement.

: Unavailable in some regions and countries.

NOTE: Actuation mode cannot be switched to another while either the switch trigger or the contact element is actuated.

Adjusting the nailing depth

WARNING: **Always make sure that your fingers are not placed on the switch trigger or the contact element and the battery cartridge is removed before adjusting the depth of nailing.**

Turn the adjuster to adjust the nailing depth. The nailing depth gets deeper as you turn the adjuster to A direction, shallower to B direction in the figure. The range of the nailing depth adjustment is 8.5 mm.

► **Fig.6:** **1.** Adjuster

NOTICE: **Do not turn the adjuster too much, or the adjuster may get stuck.**

Adjust the nailing depth as necessary.

► **Fig.7:** **1.** Too deep **2.** Flush **3.** Too shallow

Lighting up the lamp

CAUTION: **Do not look into the light or look directly at the light source.**

Pull the switch trigger or actuate the contact element to light up the lamp. The lamp keeps on lighting while pulling the switch trigger or actuating the contact element. The lamp goes out approximately 10 seconds after releasing the switch trigger and the contact element.

► **Fig.8:** **1.** Lamp

NOTE: Use a dry cloth to wipe the dirt off the lens of the lamp. Be careful not to scratch the lens of the lamp, or it may lower the illumination.

NOTE: The tool may not drive nails after the battery becomes low on power even while the lamp remains lit. In this case, charge the battery cartridge.

ASSEMBLY

CAUTION: **Always make sure that your fingers are not placed on the switch trigger or the contact element and the battery cartridge is removed before carrying out any work on the nailer.**

Loading or unloading the nails

CAUTION: **Always make sure that the battery cartridge is removed before loading the nails.** Unintentional firing may cause personal injuries and property damage.

CAUTION: **Be careful not to get your fingers caught in the magazine.** The nail pusher tends to spring back to its original position unless you take the counteraction.

NOTICE: **Gently slide the nail pusher along the magazine.** A forceful contact between the nail pusher and nail strip may damage the nails.

1. Remove the battery cartridge.

2. Insert a nail strip into the slit of the magazine.

Make sure to align the outlines of the nail heads with that of the slit.

► **Fig.9:** **1.** Slit **2.** Nail head outline

3. Pinch the pusher lever to raise the pusher plate up above the nail strip loaded. Then pull the nail pusher towards the slit.

► **Fig.10:** **1.** Pusher lever **2.** Nail pusher

4. Set the pusher lever free and slide the nail pusher back by releasing the spring tension safely.

► **Fig.11:** **1.** Pusher lever **2.** Nail pusher

***NOTICE:* Make sure that the nail strip is properly aligned in the magazine and secured with the pusher plate.**

If not, try reloading.

***NOTICE:* Do not use deformed nails and nail strips. Use nails specified in this manual.** Using nails other than those specified may cause nail jamming and malfunction.

► **Fig.12**

To remove nails, follow the installation procedures in reverse.
► **Fig.13**

Installing extended capacity magazine

Optional accessory

***⚠CAUTION:* Always make sure to unload all the nails left in the magazine and remove the battery cartridge from the tool before installing an extended capacity magazine.**

Use a large-capacity magazine attachment so the tool carries more nails.

1. Loosen and remove the bolts that secure the magazine using the hex wrench.
► **Fig.14: 1.** Magazine **2.** Bolts

2. Lift the free end of the standard equipped magazine slightly and pull it straight out.
► **Fig.15: 1.** Standard equipped magazine

3. Insert the lock plate in the extended capacity magazine into the lock groove in the driver guide at an angle. Align the bolt holes in the magazine with those in the driver guide. Then tighten the bolts a little at a time using the hex wrench.
► **Fig.16: 1.** Extended capacity magazine **2.** Lock plate **3.** Lock groove **4.** Driver guide **5.** Bolt holes

4. Tighten the extended capacity magazine on the tool body with the bolt.

5. Retighten all the bolts up to secure the extended capacity magazine.
► **Fig.17: 1.** Extended capacity magazine **2.** Bolts

Nose adapter

***⚠CAUTION:* Always make sure that your fingers are not placed on the switch trigger or the contact element, and remove all the nails left in the magazine and the battery cartridge before attaching or detaching the nose adapter.**

When firing nails on the material with easily-marred surfaces, attach the nose adapter onto the contact top.

Attaching nose adapter

1. Lightly place the nose adapter over the contact top.
2. Release the switch trigger.
3. Place the contact element flat on the material that can be damaged.
4. Push the contact element through until the nose adapter securely fits onto the contact top.

► **Fig.18: 1.** Nose adapter **2.** Contact top

NOTE: Make sure that the hooked arm ends of the nose adapter fully engage the contact top.

► **Fig.19: 1.** Hooked arm ends

Detaching nose adapter

1. Turn the tool upside down.
2. Disengage the arms of the nose adapter from the contact top and slide the nose adapter out of the assembly.

NOTE: Use a slotted screwdriver to pry apart pieces if you find it hard to detach the nose adapter.

► **Fig.20: 1.** Contact top **2.** Nose adapter **3.** Gap

Tool hanging

Two types of tool hooks are available according to your needs. Use either a clip-shaped hook or C-shaped hook to hang the tool on a tool rack, rail or the wall.

***⚠CAUTION:* Do not hang the hook from the waist belt.** Dropping the nailer, which is caused by the hook accidentally coming out of place, may cause unintentional firing and result in personal injuries.

► **Fig.21**

Clip-shaped hook

Insert the clip-shaped hook into a groove in the tool housing, and then secure it with a hex bolt.
To remove the clip-shaped hook, loosen the bolt and then take the hook out.
► **Fig.22: 1.** Clip-shaped hook **2.** Hex bolt

C-shaped hook

Aligning the two sets of bolt holes, place the C-shaped hook on the tool housing with the opening of the C-shaped hook faces upwards. Tighten the C-shaped hook with two hex bolts.
To remove the C-shaped hook, loosen the bolts and then take the hook out.
► **Fig.23: 1.** C-shaped hook **2.** Hex bolts

The C-shaped hook can be positioned open at 90-degree intervals.
Push and hold the hook upwards and swing it to your desired position.
► **Fig.24: 1.** C-shaped hook

Hex wrench storage

Keep the hex wrench supplied ready on the wrench holder while it is not in use.
► **Fig.25: 1.** Hex wrench **2.** Wrench holder

OPERATION

Testing safety system

⚠*WARNING:* Make sure all safety systems are in working order before operation. Failure to do so may cause personal injuries.

► **Fig.26:** **1.** Switch trigger **2.** Contact element **3.** Magazine **4.** Nail pusher

Test safety system as follows for possible fault or malfunction before operation.

1. Remove the battery cartridge from the tool. Then unload all the nails left in the magazine.

2. Install the battery cartridge in place and turn the tool on.

3. Pull the switch trigger without placing the contact element against the material.

4. Pull the nail pusher towards the magazine slit and hold it in place. Then place the contact element against the material without pulling the switch trigger.

If the tool works in case step 3 or 4 described above, safety system is not functioning properly. Stop using the tool immediately and ask your local Makita Service Center.

Driving nails

⚠*WARNING:* Continue to place the contact element firmly on the material until the nail is driven completely. Unintentional firing may cause personal injuries.

⚠*CAUTION:* Before installing the battery cartridge into the tool, always check to see that the switch trigger actuates properly and returns to the "OFF" position when released.

⚠*CAUTION:* Do not drive nails on hard materials such as metal or the like. If the nail cannot penetrate the material, the nailer may be kicked back toward you and cause injury.

⚠*CAUTION:* Hold the tool firmly during operation.

***NOTICE:* The tool will not start fastening after five seconds no switch operation while either the switch trigger or the contact element is being solely actuated. Release the switch trigger or pull the contact element free from the workpiece, and then reposition the tool in place to restart fastening.**

NOTE: If you drive nails continuously for a long time, the exhaust air will get hot due to the heat from the motor.

The tool employs two nailing actions; full sequential actuation and contact actuation.

NOTE: Only a single nailing mode (full sequential actuation) is available in some regions or countries. The switch design varies depending on your region of residence.

Full sequential actuation

In this mode, you can drive one nail by one sequential operation.
A workpiece contact and then a trigger need to be activated in a specific sequence to actuate the tool. Release and re-activate the switch controls in the same sequence to continue driving nails.

1. Press and hold the main power button to turn on the tool.

2. Make sure that the sequential actuation mode lamp lights up.
► **Fig.27:** **1.** Actuation mode switch button **2.** Sequential actuation mode lamp

3. Place the contact element flat on the material.
► **Fig.28:** **1.** Contact element

4. Pull the switch trigger fully to drive a nail.
► **Fig.29:** **1.** Switch trigger

5. Release your finger from the switch trigger. Then lift the contact element up from the material.

To drive the next nail, repeat the steps 3 to 5 in the same sequence.

Contact actuation

Country specific

In this mode, you can choose either continuous or single nailing by following any sequences of the trigger operation.
A workpiece contact and a trigger can be activated in any sequences to actuate the tool. Release and re-activate the workpiece contact to continuously drive nails.

For a single nailing

1. Press and hold the main power button to turn on the tool.

2. Press and shortly hold the actuation mode switch button to select the contact actuation mode.

The contact actuation mode lamp lights up.
► **Fig.30:** **1.** Actuation mode switch button **2.** Contact actuation mode lamp

3. Place the contact element flat on the material.

4. Pull the switch trigger fully to drive a nail.

5. Release your finger from the switch trigger. Then lift the contact element up from the material.

To drive the next nail, repeat the steps 3 to 5 in the same sequence.

For a continuous nailing

1. Press and hold the main power button to turn on the tool.

2. Press and shortly hold the actuation mode switch button to select the contact actuation mode.

The contact actuation mode lamp lights up.

3. Pull the switch trigger.
► **Fig.31:** **1.** Switch trigger

4. Place the contact element flat on the material to drive a nail.

5. Move the tool to the next areas with the switch trigger pulled, and place the contact element flat on the material to drive following nails.
► **Fig.32: 1.** Switch trigger **2.** Contact element

Anti dry fire mechanism

When the remaining nails in the magazine decrease to 7 - 9 pieces for model DBN900 / 6 - 7 pieces for model DBN901, the switch can no longer be actuated and the tool stops firing. Insert a new strip of nails in the magazine before restarting operation.

Removing jammed nails

⚠*WARNING:* Always make sure that the battery cartridge is removed before removing jammed nails.

When a nail jamming occurs, look over closely the nail feeding and driving unit. Jams tend to be caused by nails wedged between the nail driver and the driver guide.

Clearing a jam

⚠*WARNING:* Do not push on the nail driver forcibly. Do not strike the nail driver and nails with any hand tools to clear jams. Mind that the tool is charged with compressed air and the pressure is maintained inside. Failure to follow the safety precautions in the manual can result in serious injury.

⚠*WARNING:* Never point the tool at yourself or other persons nearby when clearing jams. Failure to do so may cause a risk of injury by misfiring since the tool is charged with compressed air in a factory sealed chamber.

⚠*CAUTION:* To address frequent jamming or hard-to-clear jamming situations, consult your local Makita Service Center.

1. Remove the battery cartridge from the tool.

2. Take out all the nails left in the magazine.

3. Clear a jam using pliers or the like.

NOTE: Dismount the magazine from the tool if jamming occurs inside the nail feeding and driving unit.

4. Loosen and remove the bolts that secure the magazine using the hex wrench. Then lift the free end of the magazine slightly and pull it straight out.
► **Fig.33: 1.** Magazine **2.** Bolts

5. Clear jammed nails in the nail exit opening or through the driver guide.

Use pliers to bend the jammed nail so that the nail head comes out of the slot in the driver guide. Then remove the jammed nail.
► **Fig.34: 1.** Jammed nail **2.** Nail exit opening **3.** Driver guide

A jamming may occur at the nail feeding slot in the magazine. Use pliers to bend the jammed nail so that the nail head comes out of the slot in the magazine. Then remove the jammed nail.
► **Fig.35: 1.** Jammed nail **2.** Magazine

6. Insert the lock plate in the magazine into the lock groove in the driver guide at an angle. Align the bolt holes in the magazine with those in the driver guide. Tighten the magazine on the tool body with the bolts.

Initializing driver position

The nail driver may not be positioned correctly behind the nail to be driven next after a nail jamming or under low battery condition. Always perform initialization steps before you restart operation.

1. Remove the battery cartridge from the tool.

2. Take out all the nails left in the magazine.

3. Observe the nail driver position.

If you see the driver tip out of the contact top, the contact element cannot correctly be actuated during initialization.
► **Fig.36: 1.** Nail driver **2.** Contact top

Turn the adjuster to set the shallowest nailing depth so that the contact element functions properly.
► **Fig.37: 1.** Nailing depth adjuster

4. Install the battery cartridge in place and turn the tool on.

5. Pull the nail pusher towards the magazine slit and hold it in place. Then place the contact element against the material that can be damaged.

6. Pull the switch trigger fully, with the contact element actuated, to reset the driver position .
► **Fig.38: 1.** Nail pusher **2.** Magazine slit **3.** Contact element **4.** Switch trigger

The driver position will be initialized correctly.

7. Remove the battery cartridge from the tool. Reload the nail strip in the magazine. Place the battery cartridge back into the tool.

MAINTENANCE

⚠*WARNING:* Do not disassemble this tool. This tool is sealed with compressed air and disassembly may result in serious injury.



⚠*CAUTION:* Always be sure that the tool is switched off and the battery cartridge is removed before attempting to perform inspection or maintenance.

***NOTICE:* Never use gasoline, benzine, thinner, alcohol or the like. Discoloration, deformation or cracks may result.**

To maintain product SAFETY and RELIABILITY, repairs and any other maintenance or adjustment should be performed by Makita Authorized or Factory Service Centers, always using Makita replacement parts.

Preventive maintenance

Thoroughly clean and inspect moving components (i.e., contact element, nail pusher, etc.) on a regular basis, keeping them free of dust and dirt that may accumulate over time.

NOTE: If the moving and sliding components, as following illustrated, seem to work poorly or inefficiently, blow any dirt and dust adhered around off and then wipe clean.

► **Fig.39:** **1.** Nail feeding rails **2.** Nailing depth adjuster **3.** Contact element **4.** Nail pusher

OPTIONAL ACCESSORIES

⚠***CAUTION:*** **These accessories or attachments are recommended for use with your Makita tool specified in this manual.** The use of any other accessories or attachments might present a risk of injury. Only use an accessory or attachment for its stated purpose.

If you need any assistance for more details regarding these accessories, ask your local Makita Service Center.

- Nails
- Extended capacity magazines
- Makita genuine battery and charger

NOTE: Some items in the list may be included in the tool package as standard accessories. They may differ from country to country.

SPÉCIFICATIONS

Modèle :	DBN900	DBN901
Forme de la tête de clou	Fendue	Ronde
Longueur de clou	50 mm - 90 mm	
Diamètre de la tige	ø2,9 mm - ø3,3 mm	ø2,9 mm - ø3,8 mm
Capacité du magasin	51 - 58 clous (1 bande + 11 - 18 clous)	36 - 41 clous (1 bande + 11 - 16 clous)
Angle d'assemblage des clous	30° - 34°	20° - 22°
Dimensions (L x P x H)[*1]	326 mm x 186 mm x 358 mm	389 mm x 189 mm x 358 mm
Tension nominale	18 V CC	
Poids net	4,9 à 5,4 kg	5,0 à 5,4 kg

[*1] sans crochets

- Étant donné l'évolution constante de notre programme de recherche et de développement, les spécifications contenues dans ce manuel sont sujettes à modification sans préavis.
- Les spécifications peuvent varier suivant les pays.
- Le poids net inclut le poids combiné le plus léger et le plus lourd de la ou des pièces complémentaires pour une utilisation normale et sans danger et de la ou des batteries spécifiées dans le mode d'emploi.

Batterie et chargeur applicables

Batterie	BL1820B / BL1830B / BL1840B / BL1850B / BL1860B
Chargeur	DC18RC / DC18RD / DC18RE / DC18SD / DC18SE / DC18SF / DC18SH / DC18WC

- Certains chargeurs et batteries répertoriés ci-dessus peuvent ne pas être disponibles selon la région où vous résidez.

AVERTISSEMENT : **N'utilisez que les batteries et les chargeurs répertoriés ci-dessus.** L'utilisation d'autres batteries et chargeurs peut provoquer des blessures et/ou un incendie.

Symboles

Vous trouverez ci-dessous les symboles susceptibles d'être utilisés pour l'appareil. Veillez à comprendre leur signification avant toute utilisation.

	Lire le mode d'emploi.
	Portez une protection oculaire.
	Portez un dispositif de protection auditive.
	Porter des lunettes de protection et un serre-tête antibruit.
	Ne pas utiliser sur un échafaudage ou une échelle.
	Éloignez les doigts de la gâchette lorsque vous n'enfoncez pas de fixations pour éviter une éjection accidentelle.
	Avertissement : L'outil peut fonctionner en mode de commande par contact. Lisez attentivement les instructions et les avertissements pour cet outil avant utilisation.
 Ni-MH Li-ion	Pour les pays de l'Union européenne uniquement En raison de la présence de composants dangereux dans l'équipement, les déchets d'équipements électriques et électroniques, les accumulateurs et les batteries peuvent avoir un impact négatif sur l'environnement et la santé humaine. Ne jetez pas les appareils électriques et électroniques ou les batteries avec les ordures ménagères ! Conformément à la directive européenne relative aux déchets d'équipements électriques et électroniques et aux déchets d'accumulateurs et de batteries, ainsi qu'à son adaptation à la législation nationale, les déchets d'équipements électriques, les batteries et les accumulateurs doivent être collectés séparément et déposés dans un point de collecte distinct pour déchets urbains, conformément aux réglementations en matière de protection de l'environnement. Cela est indiqué par le symbole de la poubelle à roulettes barrée sur l'équipement.

Utilisations

L'outil est conçu pour les travaux intérieurs préliminaires tels que la fixation des solives de plancher et des chevrons, ainsi que pour les travaux de charpente dans les maisons à ossature 2″ x 4″.

Bruit

Niveau de bruit pondéré A typique, déterminé selon EN62841-2-16 :

Modèle DBN900
Niveau de pression sonore (L_{pA}) : 95 dB (A)
Niveau de puissance sonore (L_{WA}) : 101 dB (A)
Incertitude (K) : 3 dB (A)

Modèle DBN901
Niveau de pression sonore (L_{pA}) : 97 dB (A)
Niveau de puissance sonore (L_{WA}) : 103 dB (A)
Incertitude (K) : 3 dB (A)

NOTE : La ou les valeurs d'émission de bruit déclarées ont été mesurées conformément à la méthode de test standard et peuvent être utilisées pour comparer les outils entre eux.

NOTE : La ou les valeurs d'émission de bruit déclarées peuvent aussi être utilisées pour l'évaluation préliminaire de l'exposition.

AVERTISSEMENT : **Portez un serre-tête antibruit.**

AVERTISSEMENT : **L'émission de bruit lors de l'usage réel de l'outil électrique peut être différente de la ou des valeurs totales déclarées, suivant la façon dont l'outil est utilisé.**

AVERTISSEMENT : **Les mesures de sécurité à prendre pour protéger l'utilisateur doivent être basées sur une estimation de l'exposition dans des conditions réelles d'utilisation (en tenant compte de toutes les composantes du cycle d'utilisation, comme par exemple le moment de sa mise hors tension, lorsqu'il tourne à vide et le moment de son déclenchement).**

Vibrations

La valeur totale de vibrations continues (somme de vecteur triaxial) déterminée selon EN62841-2-16 :

Modèle DBN900
Émission de vibrations (a_h) : 4,3 m/s^2
Incertitude (K) : 1,5 m/s^2

Modèle DBN901
Émission de vibrations (a_h) : 4,6 m/s^2
Incertitude (K) : 1,5 m/s^2

NOTE : La ou les valeurs de vibration totales déclarées ont été mesurées conformément à la méthode de test standard et peuvent être utilisées pour comparer les outils entre eux.

NOTE : La ou les valeurs totales de vibration déclarées peuvent aussi être utilisées pour l'évaluation préliminaire de l'exposition.

AVERTISSEMENT : **L'émission de vibrations lors de l'usage réel de l'outil électrique peut être différente de la ou des valeurs totales déclarées, suivant la façon dont l'outil est utilisé.**

AVERTISSEMENT : **Les mesures de sécurité à prendre pour protéger l'utilisateur doivent être basées sur une estimation de l'exposition dans des conditions réelles d'utilisation (en tenant compte de toutes les composantes du cycle d'utilisation, comme par exemple le moment de sa mise hors tension, lorsqu'il tourne à vide et le moment de son déclenchement).**

Vous trouverez ci-après les valeurs moyennes de l'amplitude de crête de l'accélération en cas de vibrations répétées, p_F, avec l'incertitude correspondante (K) déterminée selon EN62841-2-16.

Modèle DBN900
p_F : 1 391 m/s^2
Incertitude (K) : 221 m/s^2

Modèle DBN901
p_F : 1 569 m/s^2
Incertitude (K) : 374 m/s^2

NOTE : Ces valeurs déclarées ne doivent pas être utilisées pour déterminer l'exposition aux vibrations des mains et des bras.

Déclarations de conformité

Pour les pays européens uniquement

La Déclaration de conformité UE/UK est accessible sur l'URL suivante.

https://support.makita.biz/doc/doc_index.html

CONSIGNES DE SÉCURITÉ

Consignes de sécurité générales pour outils électriques

AVERTISSEMENT **Veuillez lire toutes les consignes de sécurité, instructions, illustrations et spécifications qui accompagnent cet outil électrique.** Le non-respect de toutes les instructions indiquées ci-dessous peut entraîner une électrocution, un incendie et/ou de graves blessures.

Conservez toutes les mises en garde et instructions pour référence ultérieure.

Le terme « outil électrique » dans les avertissements fait référence à l'outil électrique alimenté par le secteur

(avec cordon d'alimentation) ou à l'outil électrique fonctionnant sur batterie (sans cordon d'alimentation).

Consignes de sécurité pour outil destiné à enfoncer des éléments de fixation

1. **Prenez toujours pour acquis que l'outil contient des éléments de fixation.** Une manipulation imprudente de l'outil peut provoquer une projection inattendue des éléments de fixation et des blessures.
2. **Débranchez l'outil de la source d'alimentation lors du chargement et du retrait des éléments de fixation, des réglages ou du changement d'accessoires.** L'outil peut être activé accidentellement s'il est connecté à la source d'alimentation, ce qui peut entraîner des blessures.
3. **Soyez prudent lorsque vous manipulez les éléments de fixation, en particulier lors du chargement et du retrait.** Les éléments de fixation présentent des bouts pointus qui peuvent entraîner des blessures.
4. **Ne dirigez pas l'outil vers vous-même ou vers quiconque se trouvant à proximité.** Un déclenchement inattendu déchargera un élément de fixation, ce qui peut entraîner des blessures.
5. **Éloignez les doigts de la gâchette lorsque vous n'utilisez pas l'outil et lorsque vous vous déplacez d'un point à un autre.** Un déclenchement inattendu déchargera un élément de fixation, ce qui peut entraîner des blessures.
6. **Tenez l'outil par des surfaces de prise isolées lorsque vous effectuez une tâche au cours de laquelle l'élément de fixation peut entrer en contact avec des fils cachés.** Le contact d'un élément de fixation avec un fil sous tension peut transmettre du courant dans les pièces métalliques exposées de l'outil et électrocuter l'utilisateur.
7. **Tenez fermement l'outil pendant le fonctionnement.** Un recul incontrôlé de l'outil peut entraîner une activation involontaire, ce qui peut entraîner des blessures.
8. **Éloignez toutes les parties du corps, telles que les mains et les jambes, etc. du sens d'éjection de l'outil.** L'élément de fixation peut pénétrer dans la pièce ainsi que dans tout objet situé derrière, ce qui peut entraîner des blessures.
9. **Lorsque vous utilisez l'outil, gardez toutes les parties du corps telles que les mains et les jambes, etc. à l'écart de la zone où l'élément de fixation est enfoncé dans la pièce.** L'élément de fixation pourrait dévier et sortir de la pièce, ce qui pourrait entraîner des blessures.
10. **N'enclenchez l'outil qu'après l'avoir appuyé fermement contre la pièce.** Si l'outil n'est pas en contact avec la pièce, l'élément de fixation peut être dévié de la pièce, ce qui peut provoquer des blessures.
11. **N'utilisez pas cet outil pour serrer des câbles électriques.** Il n'est pas conçu pour la pose de câbles électriques et peut endommager leur gaine isolante, ce qui comporte un risque d'électrocution et d'incendie.
12. **Débranchez toujours l'outil de sa source d'alimentation si un élément de fixation est coincé dans l'outil.** Lors du retrait d'un élément de fixation coincé, l'outil peut être accidentellement activé s'il est branché à la source d'alimentation, ce qui peut entraîner des blessures.
13. **Prenez garde lorsque vous retirez un élément de fixation coincé.** Le mécanisme peut être comprimé et l'élément de fixation peut être propulsé énergiquement, ce qui peut provoquer des blessures.

Avertissements supplémentaires pour outils avec capacité de commande par contact

1. **La commande par contact ne doit être utilisée que pour les travaux de fixation ne nécessitant pas une grande précision, comme pour la pose de toitures et le gainage, la production de palettes, de meubles, de préfabriqués ou de tissus d'ameublement.** Pour les tâches nécessitant plus de précision, il convient de choisir un outil à commande séquentielle ou un mode de commande séquentielle.
2. **Vérifiez toujours le mode de commande avant d'utiliser des outils à commande sélective.** L'utilisation de l'outil sans vérifier le mode de commande peut entraîner des blessures en cas d'actionnement accidentel d'un élément de fixation.
3. **Utilisez cet outil sur des chantiers contrôlés où des pratiques de travail sécuritaires sont mises en œuvre.** Les environnements où des pratiques de travail sécuritaires ne sont pas respectées augmentent le risque de blessures.

Consignes de sécurité supplémentaires :

1. **Assurez-vous que personne ne se trouve à proximité avant utilisation. N'essayez jamais d'enfoncer des éléments de fixation à la fois des côtés intérieur et extérieur du mur en même temps.** Cela est très dangereux, puisque les éléments de fixation risquent alors de passer à travers et/ou d'être projetés.
2. **Regardez où vous posez les pieds et maintenez un bon équilibre pendant l'utilisation de l'outil. Assurez-vous que personne ne se trouve dessous lorsque vous utilisez l'outil en hauteur.**
3. **N'utilisez jamais des outils destinés à enfoncer des éléments de fixation portant la mention « Ne pas utiliser sur un échafaudage ou une échelle » dans les cas suivants :**
   - Lorsque le passage d'un lieu d'utilisation à un autre implique l'utilisation d'échafaudages, d'escaliers ou d'échelles ou de structures similaires, par exemple des lattes de toiture ;
   - Pour fermer des boîtes ou des caisses ;
   - Pour installer des systèmes assurant la sécurité lors du transport, par exemple sur des véhicules ou des wagons.
4. **Vérifiez soigneusement le mur, plafond, plancher, toit ou autre structure pour éviter les risques d'électrocution, de fuite de gaz, d'explosion, etc., en agrafant des fils dénudés, des conduites ou des tuyaux de gaz.**
5. **Utilisez exclusivement les éléments de fixation**

spécifiés dans le présent manuel. L'utilisation d'autres éléments de fixation peut causer le dysfonctionnement de l'outil.

6. **Ne modifiez pas l'outil ni n'essayez de l'utiliser pour une autre tâche qu'enfoncer des éléments de fixation.**
7. **N'utilisez pas l'outil sans éléments de fixation.** Cela réduit la durée de vie de l'outil.
8. **Cessez immédiatement l'utilisation si vous constatez un dysfonctionnement ou une anomalie sur l'outil.**
9. **N'enfoncez jamais de éléments de fixation dans des matériaux qu'ils peuvent percer et traverser comme des projectiles.**
10. **N'actionnez jamais simultanément la gâchette et l'élément de contact avant d'être prêt à fixer les pièces. Le contact avec la pièce doit enfoncer l'élément de contact. N'ignorez pas le rôle de l'élément de contact en le bloquant ou en l'enfonçant manuellement.**
11. **Ne modifiez jamais l'élément de contact. Inspectez régulièrement le bon fonctionnement de l'élément de contact.**
12. **Retirez toujours les éléments de fixation de l'outil lorsque vous ne l'utilisez pas.**
13. **Évitez de placer des aimants ou un dispositif magnétique semblable trop près de l'outil.** Cela pourrait affecter le capteur magnétique de l'outil.

Consignes de sécurité importantes pour la batterie

1. **Avant d'utiliser la batterie, lisez toutes les instructions et précautions relatives (1) au chargeur de batterie, (2) à la batterie, et (3) au produit utilisant la batterie.**
2. **Ne désassemblez pas et ne modifiez pas la batterie.** Cela pourrait entraîner un incendie, une chaleur excessive ou une explosion.
3. **Cessez immédiatement l'utilisation si le temps de fonctionnement devient excessivement court. Il y a risque de surchauffe, de brûlures, voire d'explosion.**
4. **Si l'électrolyte pénètre dans vos yeux, rincez-les à l'eau claire et consultez immédiatement un médecin. Il y a risque de perte de la vue.**
5. **Ne court-circuitez pas la batterie :**
   (1) **Ne touchez les bornes avec aucun matériau conducteur.**
   (2) **Évitez de ranger la batterie dans un conteneur avec d'autres objets métalliques, par exemple des clous, des pièces de monnaie, etc.**
   (3) **N'exposez pas la batterie à l'eau ou à la pluie.**

   Un court-circuit de la batterie peut provoquer une intensité de courant élevée, une surchauffe, parfois des brûlures et même une panne.
6. **Ne rangez ni n'utilisez l'outil et la batterie dans un endroit où la température risque d'atteindre ou de dépasser 50 °C.**
7. **Ne jetez pas la batterie au feu même si elle est sérieusement endommagée ou complètement épuisée. La batterie peut exploser au contact du feu.**
8. **Abstenez-vous de clouer, couper, écraser, jeter, laisser tomber la batterie, ou de la heurter contre un objet dur.** Cela pourrait entraîner un incendie, une chaleur excessive ou une explosion.
9. **N'utilisez pas la batterie si elle est endommagée.**
10. **Les batteries au lithium-ion contenues sont soumises aux exigences de la législation sur les marchandises dangereuses.**
    Lors du transport commercial par des tierces parties ou des transitaires par exemple, des exigences spécifiques en matière d'étiquetage et d'emballage doivent être respectées.
    Pour la préparation de l'article expédié, il est nécessaire de consulter un expert en matériau dangereux. Veuillez également respecter les réglementations nationales susceptibles d'être plus détaillées.
    Recouvrez les contacts exposés avec du ruban adhésif ou du ruban de masquage et emballez la batterie de telle sorte qu'elle ne puisse pas bouger dans l'emballage.
11. **Lors de la mise au rebut de la batterie, retirez-la de l'outil et jetez-la en lieu sûr. Suivez les réglementations locales en matière de mise au rebut des batteries.**
12. **Utilisez les batteries uniquement avec les produits spécifiés par Makita.** L'insertion de batteries dans des produits non conformes peut provoquer un incendie, une chaleur excessive, une explosion ou une fuite de l'électrolyte.
13. **Lorsque vous n'utilisez pas l'outil pendant une période prolongée, la batterie doit être retirée de l'outil.**
14. **Pendant et après l'utilisation, la batterie peut chauffer, ce qui peut entraîner des brûlures, y compris en cas de température relativement basse. Manipulez les batteries chaudes avec précaution.**
15. **Ne touchez pas la borne de l'outil immédiatement après utilisation car elle peut être assez chaude pour provoquer des brûlures.**
16. **Évitez que des copeaux, de la poussière ou du sol adhèrent aux bornes, aux trous et aux rainures de la batterie.** Cela peut provoquer un échauffement, un incendie, une explosion ou un dysfonctionnement de l'outil ou de la batterie, ce qui peut entraîner des brûlures ou des blessures.
17. **À moins que l'outil prenne en charge un tel usage, n'utilisez pas la batterie à proximité de lignes électriques haute tension.** Cela pourrait entraîner un dysfonctionnement ou casser l'outil ou la batterie.
18. **Conservez la batterie hors de portée des enfants.**

CONSERVEZ CES INSTRUCTIONS.

⚠*ATTENTION :* N'utilisez que des batteries Makita d'origine. L'utilisation de batteries de marque autre que Makita ou de batteries modifiées peut provoquer l'explosion des batteries, ce qui présente un risque d'incendie, de dommages matériels et corporels. Cela annulera également la garantie Makita pour l'outil et le chargeur Makita.

REMARQUE : Makita n'est pas responsable des accidents résultant de l'utilisation de batteries autres que Makita ou de batteries modifiées. Les batteries Makita ont été rigoureusement évaluées pour s'assurer de leur compatibilité avec les outils et chargeurs Makita, conformément à la législation et aux normes de sécurité applicables.

Conseils pour assurer la durée de vie optimale de la batterie

1. **Chargez la batterie avant qu'elle ne soit complètement déchargée. Arrêtez toujours l'outil et rechargez la batterie quand vous remarquez que la puissance de l'outil diminue.**
2. **Ne rechargez jamais une batterie complètement chargée. La surcharge réduit la durée de service de la batterie.**
3. **Chargez la batterie à une température ambiante comprise entre 10 °C et 40 °C. Avant de charger une batterie chaude, laissez-la refroidir.**
4. **Lorsque vous n'utilisez pas la batterie, retirez-la de l'outil ou du chargeur.**
5. **Rechargez la batterie si elle est restée inutilisée pendant une période prolongée (plus de six mois).**

DESCRIPTION DU FONCTIONNEMENT

⚠*ATTENTION :* Assurez-vous toujours que l'outil est hors tension et que sa batterie est retirée avant de l'ajuster ou de vérifier son fonctionnement.

Insertion ou retrait de la batterie

⚠*ATTENTION :* Éteignez toujours l'outil avant de mettre en place ou de retirer la batterie.

⚠*ATTENTION :* Tenez fermement l'outil et la batterie lors de la mise en place ou du retrait de la batterie. Si vous ne tenez pas fermement l'outil et la batterie, ils peuvent vous glisser des mains, et s'abîmer ou vous blesser.

Pour mettre la batterie en place, alignez la languette de la batterie avec la rainure du compartiment puis insérez la batterie. Insérez-la entièrement jusqu'à entendre un léger déclic indiquant qu'elle est bien en place. Si vous pouvez voir l'indicateur rouge comme illustré sur la figure, c'est qu'elle n'est pas bien verrouillée.

Pour retirer la batterie, faites-la glisser hors de l'outil tout en faisant glisser le bouton à l'avant de la batterie.
► **Fig.1: 1.** Indicateur rouge **2.** Bouton **3.** Batterie

⚠*ATTENTION :* Insérez toujours complètement la batterie jusqu'à ce que l'indicateur rouge ne soit plus visible. Sinon, elle pourrait tomber accidentellement de l'outil, au risque de vous blesser ou de blesser quelqu'un se trouvant près de vous.

⚠*ATTENTION :* N'insérez pas la batterie de force. Si elle ne glisse pas facilement, c'est que vous ne l'insérez pas correctement.

Système de protection de l'outil/la batterie

L'outil est équipé d'un système de protection de l'outil/la batterie. Ce système coupe automatiquement l'alimentation vers le moteur pour prolonger la durée de vie de l'outil et de la batterie. Si l'outil ou la batterie se trouve dans l'une des situations suivantes, l'outil cessera automatiquement de fonctionner.
► **Fig.2: 1.** Lampe **2.** Témoin d'alimentation/de mode

* La conception de l'interrupteur dépend de votre région de résidence.

Indication du statut de protection

Lampe		Témoin d'alimentation/de mode		État
 Allumé	 Clignotant	 Allumé	 Clignotant	
				Surchauffe
				Décharge excessive

Protection contre la surchauffe

En cas de surchauffe de l'outil ou de la batterie, l'outil s'arrête automatiquement en donnant l'indication de l'état. Dans ce cas, laissez l'outil ou la batterie refroidir avant de rallumer l'outil.

Protection contre la décharge totale de la batterie

Lorsque la charge restante de la batterie devient faible, l'outil s'arrête automatiquement. Dans ce cas, retirez la batterie de l'outil et chargez-la.

Protections contre d'autres causes

Le système de protection est également conçu pour d'autres causes qui pourraient endommager l'outil et lui permet de s'arrêter automatiquement. Suivez toutes les étapes ci-dessous pour éliminer les causes, lorsque l'outil a été arrêté provisoirement ou a cessé de fonctionner.

1. Éteignez l'outil, puis rallumez-le pour le

redémarrer.

2. Chargez la ou les batteries ou remplacez-les par des batteries rechargées.
3. Laissez la machine et la ou les batteries refroidir.

En l'absence d'amélioration après avoir rétabli le système de protection, contactez votre centre de service Makita local.

Indication de la charge restante de la batterie

Uniquement pour les batteries avec voyant lumineux

Appuyez sur le bouton de vérification sur la batterie pour indiquer la charge restante de la batterie. Les témoins s'allument pendant quelques secondes.

► **Fig.3:** **1.** Témoins **2.** Bouton de vérification

Témoins			Charge restante
Allumé	Éteint	Clignotant	
■	□	◪	75 % à 100 %
■	□	◪	50 % à 75 %
■	□	◪	25 % à 50 %
■	□	◪	0 % à 25 %
◪	□	◪	Chargez la batterie.
■ ↑ ↓ □	■ ↑ ↓ □	◪	Anomalie possible de la batterie.

NOTE : Selon les conditions d'utilisation et la température ambiante, l'indication peut être légèrement différente de la capacité réelle.

NOTE : Le premier témoin (complètement à gauche) clignotera pendant le fonctionnement du système de protection de la batterie.

Fonctionnement de l'interrupteur d'alimentation

⚠*ATTENTION :* Avant d'insérer la batterie dans l'outil, vérifiez toujours que la gâchette fonctionne bien et revient en position d'arrêt lorsque vous la relâchez.

Maintenez enfoncé le bouton d'alimentation principale pour mettre l'outil sous tension. Le témoin d'alimentation s'allume.
Pour mettre l'outil hors tension, maintenez enfoncé le bouton d'alimentation principale jusqu'à ce que le témoin d'alimentation s'éteigne.

NOTE : La conception de l'interrupteur dépend de votre région de résidence.

► **Fig.4:** **1.** Bouton d'alimentation principale **2.** Témoin d'alimentation

NOTE : L'outil ne peut pas être allumé pendant que la gâchette ou l'élément de contact est actionné. Veillez à relâcher la gâchette et l'élément de contact avant d'allumer l'outil.

NOTE : L'outil ne peut pas être éteint pendant que des clous sont enfoncés.

NOTE : L'interrupteur d'alimentation principale s'éteindra automatiquement si l'outil n'est pas utilisé pendant une période prolongée.

Sélection du mode de commande

Selon le pays

NOTE : Seul un mode de clouage unique est disponible dans certains pays ou régions. La conception de l'interrupteur dépend de votre région de résidence.

L'outil utilise un déclenchement à commande sélective. Maintenez brièvement enfoncé le bouton d'interrupteur du mode de commande pour sélectionner le mode de commande souhaité.

► **Fig.5:** **1.** Bouton d'interrupteur du mode de commande **2.** Témoin du mode de commande séquentielle **3.** Témoin du mode de commande par contact

Commutateur de mode	Mode de commande	Caractéristique
▬	Commande séquentielle totale	Enfoncez un clou consécutivement. Convient pour enfoncer soigneusement et précisément un clou et pratique si vous avez besoin d'un positionnement précis des éléments de fixation.
▬ ▬	Commande par contact	Un clouage unique ou continu est disponible. Préféré si vous avez besoin d'un positionnement des éléments de fixation à haute productivité.

▬ : Non disponible dans certains pays et régions.

NOTE : Le mode de commande ne peut pas basculer sur un autre mode pendant que la gâchette ou l'élément de contact est actionné.

Réglage de la profondeur de clouage

⚠*AVERTISSEMENT :* Vérifiez toujours que vos doigts ne se trouvent pas sur la gâchette ou sur l'élément de contact et que la batterie a été retirée avant d'ajuster la profondeur d'enfoncement des clous.

Tournez le dispositif de réglage pour régler la profondeur du clouage. La profondeur de clouage augmente lorsque vous tournez le dispositif de réglage dans le sens A et diminue dans le sens B sur la figure. La plage de réglage de la profondeur de clouage est d'environ 8,5 mm.

► **Fig.6:** **1.** Dispositif de réglage

REMARQUE : **Ne tournez pas trop le dispositif de réglage sous peine de le coincer.**

Réglez la profondeur de clouage au besoin.
► **Fig.7: 1.** Trop profond **2.** Affleurant **3.** Pas assez profond

Allumage de la lampe

⚠ATTENTION : **Ne regardez pas dans la direction de la lumière ni ne regardez directement la source lumineuse.**

Enclenchez la gâchette ou actionnez l'élément de contact pour allumer la lampe. La lampe reste allumée tant que la gâchette est enclenchée ou l'élément de contact actionné. La lampe s'éteint environ 10 secondes après avoir relâché la gâchette et l'élément de contact.
► **Fig.8: 1.** Lampe

NOTE : Retirez la saleté sur la lentille de la lampe avec un chiffon sec. Prenez soin de ne pas érafler la lentille de la lampe sous peine de diminuer son éclairage.

NOTE : L'outil peut ne pas enfoncer de clous même si la lampe est allumée en raison de la faible puissance restante de la batterie. Il faut alors charger la batterie.

ASSEMBLAGE

⚠ATTENTION : **Vérifiez toujours que vos doigts ne se trouvent pas sur la gâchette ou sur l'élément de contact et que la batterie a été retirée avant toute intervention sur le cloueur.**

Chargement ou retrait des clous

⚠ATTENTION : **Vérifiez toujours que la batterie a été retirée avant de charger des clous.** Un déclenchement accidentel peut entraîner des dommages corporels ou matériels.

⚠ATTENTION : **Prenez soin de ne pas vous coincer les doigts dans le magasin.** Le poussoir de clous a tendance à rebondir sur sa position initiale à moins que vous ne preniez une contre-mesure.

REMARQUE : **Faites délicatement glisser le poussoir de clous le long du magasin.** Un contact forcé entre le poussoir de clous et la bande de clous peut endommager les clous.

1. Retirez la batterie.

2. Insérez une bande de clous dans la fente du magasin.

Veillez à aligner les contours des têtes de clous avec celui de la fente.
► **Fig.9: 1.** Fente **2.** Contour de la tête de clou

3. Pincez le levier-poussoir pour soulever la plaque du poussoir au-dessus de la bande de clous chargée. Ensuite, tirez le poussoir de clous vers la fente.
► **Fig.10: 1.** Levier-poussoir **2.** Poussoir de clous

4. Libérez le levier-poussoir et faites glisser le poussoir de clous en arrière en relâchant avec prudence la tension du ressort.
► **Fig.11: 1.** Levier-poussoir **2.** Poussoir de clous

REMARQUE : **Assurez-vous que la bande de clous est correctement alignée dans le magasin et maintenue avec la plaque du poussoir.**

Le cas contraire, essayez de recharger.

REMARQUE : **N'utilisez pas de clous et de bandes de clous déformés. Utilisez exclusivement les clous spécifiés dans le présent manuel.** Si vous utilisez d'autres clous que ceux spécifiés, vous risquez un blocage des clous et un dysfonctionnement.

► **Fig.12**

Pour retirer les clous, inversez les étapes de la procédure d'installation.
► **Fig.13**

Installation du magasin à capacité élargie

Accessoire en option

⚠ATTENTION : **Assurez-vous toujours de décharger tous les clous restant dans le magasin et de retirer la batterie de l'outil avant d'installer un magasin à capacité élargie.**

Utilisez le magasin à capacité élargie en accessoire pour que l'outil puisse transporter plus de clous.

1. Desserrez et retirez les boulons qui maintiennent en place le magasin au moyen de la clé hexagonale.
► **Fig.14: 1.** Magasin **2.** Boulons

2. Soulevez légèrement l'extrémité libre du magasin équipé en standard et tirez dessus tout droit pour l'extraire.
► **Fig.15: 1.** Magasin équipé en standard

3. Insérez la plaque pivot dans le magasin à capacité élargie dans la rainure de blocage du guide d'entraînement en angle. Alignez les orifices pour boulon dans le magasin avec ceux dans le guide d'entraînement. Serrez ensuite les boulons petit à petit au moyen d'une clé hexagonale.
► **Fig.16: 1.** Magasin à capacité élargie **2.** Plaque pivot **3.** Rainure de blocage **4.** Guide d'entraînement **5.** Orifices pour boulon

4. Serrez le magasin à capacité élargie sur le corps de l'outil avec le boulon.

5. Resserrez tous les boulons jusqu'à ce que le magasin à capacité élargie soit maintenu en place.
► **Fig.17: 1.** Magasin à capacité élargie **2.** Boulons

Adaptateur de bec

⚠*ATTENTION :* Vérifiez toujours que vos doigts ne se trouvent pas sur la gâchette ou sur l'élément de contact et que tous les clous restant dans le magasin et la batterie ont été retirés avant de fixer ou de retirer l'adaptateur de bec.

Lorsque vous enfoncez des clous dans des matériaux dont la surface marque facilement, fixez l'adaptateur de bec sur la partie supérieure de l'élément de contact.

Fixation de l'adaptateur de bec

1. Posez légèrement l'adaptateur de bec sur la partie supérieure de l'élément de contact.
2. Relâchez la gâchette.
3. Posez l'élément de contact à plat sur le matériau qui peut être endommagé.
4. Poussez l'élément de contact jusqu'à ce que l'adaptateur de bec s'insère solidement sur la partie supérieure de l'élément de contact.

► **Fig.18: 1.** Adaptateur de bec **2.** Élément de contact

NOTE : Assurez-vous que les extrémités de bras à crochet de l'adaptateur de bec s'engagent complètement dans la partie supérieure de l'élément de contact.

► **Fig.19: 1.** Extrémités de bras à crochet

Retrait de l'adaptateur de bec

1. Retournez l'outil à l'envers.
2. Dégagez les bras de l'adaptateur de bec de la partie supérieure de l'élément de contact et faites glisser l'adaptateur de bec hors de l'assemblage.

NOTE : Utilisez un tournevis plat pour séparer les pièces si vous trouvez difficile de retirer l'adaptateur de bec.

► **Fig.20: 1.** Partie supérieure de l'élément de contact **2.** Adaptateur de bec **3.** Espace

Suspension de l'outil

Deux types de crochets pour outils sont disponibles en fonction de vos besoins. Utilisez un crochet en forme de trombone ou un crochet en forme de C pour suspendre l'outil sur un porte-outils, un rail ou le mur.

⚠*ATTENTION :* Ne suspendez pas le crochet à votre ceinture. Si vous lâchez le cloueur, ce qui se produit si le crochet se déplace accidentellement, cela pourrait provoquer un déclenchement involontaire entraînant des blessures.

► **Fig.21**

Crochet en forme de trombone

Insérez le crochet en forme de trombone dans une rainure du carter de l'outil, puis fixez-le avec un boulon à six pans creux.

Pour retirer le crochet en forme de trombone, desserrez le boulon puis sortez le crochet.

► **Fig.22: 1.** Crochet en forme de trombone **2.** Boulon à six pans creux

Crochet en forme de C

En alignant les deux ensembles d'orifices pour boulon, placez le crochet en forme de C sur le carter de l'outil avec l'ouverture du crochet en forme de C tournée vers le haut. Serrez le crochet en forme de C avec deux boulons à six pans creux.

Pour retirer le crochet en forme de C, desserrez les boulons puis sortez le crochet.

► **Fig.23: 1.** Crochet en forme de C **2.** Boulons à six pans creux

Le crochet en forme de C peut être positionné ouvert à des intervalles de 90°.

Poussez et maintenez le crochet vers le haut, puis placez-le sur la position de votre choix.

► **Fig.24: 1.** Crochet en forme de C

Rangement de la clé hexagonale

Rangez la clé hexagonale fournie sur le support à clé pendant que vous ne l'utilisez pas.

► **Fig.25: 1.** Clé hexagonale **2.** Support à clé

UTILISATION

Vérification du système de sécurité

⚠*AVERTISSEMENT :* Assurez-vous que tous les systèmes de sécurité sont en état de fonctionner avant d'utiliser l'outil. Vous risquez autrement de vous blesser.

► **Fig.26: 1.** Gâchette **2.** Élément de contact **3.** Magasin **4.** Poussoir de clous

Vérifiez comme suit l'absence de défaillances ou de dysfonctionnements des systèmes de sécurité avant utilisation.

1. Retirez la batterie de l'outil. Puis déchargez tous les clous restant dans le magasin.

2. Mettez la batterie en place et allumez l'outil.

3. Enclenchez la gâchette sans appuyer l'élément de contact contre le matériau.

4. Appuyez l'élément de contact contre le matériau sans enclencher la gâchette.

Si l'outil fonctionne dans le cas de l'étape 3 ou 4 décrite ci-dessus, le système de sécurité ne fonctionne pas correctement. Cessez immédiatement d'utiliser l'outil et sollicitez votre centre d'entretien local Makita.

Pour enfoncer les clous

⚠*AVERTISSEMENT :* Maintenez fermement l'élément de contact contre le matériau jusqu'à ce que le clou soit complètement enfoncé. Un déclenchement accidentel peut entraîner des blessures corporelles.

⚠*ATTENTION :* Avant d'insérer la batterie dans l'outil, vérifiez toujours que la gâchette fonctionne bien et revient en position d'arrêt lorsque relâchée.

⚠*ATTENTION :* N'enfoncez pas les clous dans des matériaux durs comme du métal ou similaire. Si le clou ne peut pas pénétrer le matériau, le cloueur risque d'être repoussé vers vous et de vous blesser.

⚠*ATTENTION :* Tenez l'outil fermement pendant l'utilisation.

***REMARQUE :* L'outil ne commencera pas le serrage après cinq secondes d'inutilisation des interrupteurs alors que la gâchette ou l'élément de contact sont actionnés seuls. Relâchez la gâchette ou libérez l'élément de contact de la pièce, puis remettez l'outil en place pour reprendre le serrage.**

NOTE : Si vous enfoncez continuellement des clous pendant longtemps, l'air évacué deviendra chaud en raison de la chaleur du moteur.

L'outil utilise deux actions de clouage : la commande séquentielle totale et la commande par contact.

NOTE : Seul un mode de clouage unique (commande séquentielle totale) est disponible dans certains pays ou régions. La conception de l'interrupteur dépend de votre région de résidence.

Commande séquentielle totale

Dans ce mode, vous pouvez enfoncer un clou consécutivement.
Un contact de la pièce puis une gâchette ont besoin d'être activés dans un ordre spécifique pour actionner l'outil. Relâchez et réactivez les commandes des interrupteurs dans le même ordre pour continuer à enfoncer des clous.

1. Maintenez enfoncé le bouton d'alimentation principale pour mettre l'outil sous tension.

2. Assurez-vous que le témoin du mode de commande séquentielle est allumé.
► **Fig.27: 1.** Bouton d'interrupteur du mode de commande **2.** Témoin du mode de commande séquentielle

3. Posez l'élément de contact à plat sur le matériau.
► **Fig.28: 1.** Élément de contact

4. Enclenchez complètement la gâchette pour enfoncer un clou.
► **Fig.29: 1.** Gâchette

5. Relâchez votre doigt de la gâchette. Puis soulevez l'élément de contact du matériau.

Pour enfoncer le clou suivant, répétez les étapes 3 à 5 dans le même ordre.

Commande par contact

Selon le pays

Dans ce mode, vous pouvez choisir le clouage continu ou unique en suivant n'importe quelle séquence du fonctionnement de la gâchette.

Un contact de la pièce et une gâchette peuvent être activés dans n'importe quel ordre pour actionner l'outil. Relâchez et réactivez le contact de la pièce pour enfoncer en continu des clous.

Pour un clouage unique

1. Maintenez enfoncé le bouton d'alimentation principale pour mettre l'outil sous tension.

2. Maintenez brièvement enfoncé le bouton d'interrupteur du mode de commande pour sélectionner le mode de commande par contact.

Le témoin du mode de commande par contact s'allume.
► **Fig.30: 1.** Bouton d'interrupteur du mode de commande **2.** Témoin du mode de commande par contact

3. Posez l'élément de contact à plat sur le matériau.

4. Enclenchez complètement la gâchette pour enfoncer un clou.

5. Relâchez votre doigt de la gâchette. Puis soulevez l'élément de contact du matériau.

Pour enfoncer le clou suivant, répétez les étapes 3 à 5 dans le même ordre.

Pour un clouage en continu

1. Maintenez enfoncé le bouton d'alimentation principale pour mettre l'outil sous tension.

2. Maintenez brièvement enfoncé le bouton d'interrupteur du mode de commande pour sélectionner le mode de commande par contact.

Le témoin du mode de commande par contact s'allume.

3. Enclenchez la gâchette.
► **Fig.31: 1.** Gâchette

4. Posez l'élément de contact à plat sur le matériau pour enfoncer un clou.

5. Déplacez l'outil vers les endroits suivants avec la gâchette enclenchée et posez l'élément de contact à plat sur le matériau pour enfoncer les clous suivants.
► **Fig.32: 1.** Gâchette **2.** Élément de contact

Mécanisme anti-démarrage à vide

Lorsque le nombre de clous restant dans le magasin diminue entre 7 - 9 pour le modèle DBN900 ou 6 - 7 pour le modèleDBN901, il n'est plus possible d'actionner l'interrupteur et l'outil cesse de clouer. Insérez une nouvelle bande de clous dans le magasin avant de redémarrer.

Retrait des clous coincés

⚠*AVERTISSEMENT :* Vérifiez toujours que la batterie a été retirée avant de retirer les clous coincés.

En cas de blocage des clous, examinez de près l'unité d'alimentation et d'enfoncement des clous. Les blocages sont souvent dus à des clous enfoncés entre le dispositif de clouage et le guide d'entraînement.

Dégagement d'un blocage

***AVERTISSEMENT :* Ne poussez pas de force sur le dispositif de clouage. Ne frappez pas le dispositif de clouage et les clous avec un outil à main pour dégager les blocages.** Sachez que l'outil est chargé d'air comprimé et que la pression est maintenue à l'intérieur. Le non-respect des consignes de sécurité du manuel peut entraîner de graves blessures.

***AVERTISSEMENT :* Ne dirigez jamais l'outil vers vous-même ou d'autres personnes à proximité lorsque vous dégagez des blocages.** Vous risqueriez autrement de provoquer des blessures en déclenchant le clouage par inadvertance, car l'outil est chargé d'air comprimé dans une chambre scellée en usine.

***ATTENTION :* En cas de blocages fréquents ou de situations de blocages difficiles à dégager, consultez votre centre d'entretien local Makita.**

1. Retirez la batterie de l'outil.

2. Retirez tous les clous restant dans le magasin.

3. Dégagez un blocage avec des tenailles ou autre.

NOTE : Démontez le magasin de l'outil en cas de blocage à l'intérieur de l'unité d'alimentation et d'enfoncement des clous.

4. Desserrez et retirez les boulons qui maintiennent en place le magasin au moyen de la clé hexagonale. Ensuite, soulevez légèrement l'extrémité libre du magasin et tirez dessus tout droit pour l'extraire.

► **Fig.33:** **1.** Magasin **2.** Boulons

5. Dégagez les clous coincés dans l'ouverture de sortie des clous ou dans le guide d'entraînement.

Utilisez des tenailles pour faire plier le clou coincé, afin que la tête du clou sorte de la fente dans le guide d'entraînement. Ensuite, retirez le clou coincé.

► **Fig.34:** **1.** Clou coincé **2.** Ouverture de sortie des clous **3.** Guide d'entraînement

Un blocage peut se produire sur la fente d'alimentation des clous dans le magasin. Utilisez des tenailles pour faire plier le clou coincé, afin que la tête du clou sorte de la fente dans le magasin. Ensuite, retirez le clou coincé.

► **Fig.35:** **1.** Clou coincé **2.** Magasin

6. Insérez la plaque pivot dans le magasin dans la rainure de blocage du guide d'entraînement en angle. Alignez les orifices pour boulon dans le magasin avec ceux dans le guide d'entraînement. Serrez le magasin sur le corps de l'outil avec les boulons.

Initialisation de la position du dispositif de clouage

Le dispositif de clouage peut ne pas être positionné correctement derrière le clou à enfoncer juste après un blocage de clous ou dans des conditions de batterie faible. Effectuez toujours les étapes d'initialisation avant de reprendre le fonctionnement.

1. Retirez la batterie de l'outil.

2. Retirez tous les clous restant dans le magasin.

3. Observez la position du dispositif de clouage.

Si vous remarquez que la pointe du dispositif de clouage dépasse de la partie supérieure de l'élément de contact, l'élément de contact ne pourra pas être correctement actionné pendant l'initialisation.

► **Fig.36:** **1.** Dispositif de clouage **2.** Partie supérieure de l'élément de contact

Tournez le dispositif de réglage pour régler la profondeur de clouage la moins profonde de sorte que l'élément de contact fonctionne correctement.

► **Fig.37:** **1.** Dispositif de réglage de la profondeur de clouage

4. Mettez la batterie en place et allumez l'outil.

5. Tirez le poussoir de clous vers la fente du magasin et maintenez-le en place. Puis posez l'élément de contact contre le matériau qui peut être endommagé.

6. Enclenchez complètement la gâchette avec l'élément de contact actionné pour réinitialiser la position du dispositif de clouage.

► **Fig.38:** **1.** Poussoir de clous **2.** Fente du magasin **3.** Élément de contact **4.** Gâchette

La position du dispositif de clouage sera correctement initialisée.

7. Retirez la batterie de l'outil. Rechargez la bande de clous dans le magasin. Remettez la batterie dans l'outil.

ENTRETIEN

***AVERTISSEMENT :* Ne démontez pas cet outil.** Cet outil est scellé avec de l'air comprimé et son démontage pourrait causer de graves blessures.



***ATTENTION :* Assurez-vous toujours que l'outil est hors tension et que la batterie est retirée avant d'y effectuer tout travail d'inspection ou d'entretien.**

***REMARQUE :* N'utilisez jamais d'essence, benzine, diluant, alcool ou autre produit similaire. Cela risquerait de provoquer la décoloration, la déformation ou la fissuration de l'outil.**

Pour assurer la SÉCURITÉ et la FIABILITÉ du produit, toute réparation, tout travail d'entretien ou de réglage doivent être effectués par un centre d'entretien Makita agréé, avec des pièces de rechange Makita.

Maintenance préventive

Nettoyez soigneusement et inspectez régulièrement, les éléments en mouvement (à savoir, l'élément de contact, le poussoir de clous, etc.) en les maintenant

exempts de poussière et de saleté qui pourraient s'accumuler avec le temps.

NOTE : Si les éléments en mouvement et coulissants, comme illustré ci-après, semblent mal fonctionner ou de manière inefficace, soufflez toute saleté ou poussière collée autour, puis essuyez.

► **Fig.39:** **1.** Rails d'alimentation de clous **2.** Dispositif de réglage de la profondeur de clouage **3.** Élément de contact **4.** Poussoir de clous

ACCESSOIRES EN OPTION

ATTENTION : **Ces accessoires ou pièces complémentaires sont recommandés pour une utilisation avec l'outil Makita spécifié dans ce mode d'emploi.** L'utilisation de tout autre accessoire ou pièce complémentaire peut présenter un risque de blessure. N'utilisez un accessoire ou une pièce complémentaire que pour son usage prévu.

Pour obtenir plus de détails sur ces accessoires, contactez votre centre d'entretien local Makita.

- Clous
- Magasins à capacité élargie
- Batterie et chargeur Makita d'origine

NOTE : Il se peut que certains éléments de la liste soient compris dans l'emballage de l'outil en tant qu'accessoires standard. Ils peuvent varier d'un pays à l'autre.

TECHNISCHE DATEN

Modell:	DBN900	DBN901
Abbildung eines Nagelkopfes	Abgeschnitten	Rund
Nagellänge	50 mm - 90 mm	
Schaftdurchmesser	ø2,9 mm - ø3,3 mm	ø2,9 mm - ø3,8 mm
Magazinkapazität	51 - 58 Nägel (1 Gurt + 11 - 18 Nägel)	36 - 41 Nägel (1 Gurt + 11 - 16 Nägel)
Nagelkollationswinkel	30° - 34°	20° - 22°
Abmessungen (L x B x H)[*1]	326 mm x 186 mm x 358 mm	389 mm x 189 mm x 358 mm
Nennspannung	Gleichstrom 18 V	
Nettogewicht	4,9 - 5,4 kg	5,0 - 5,4 kg

[*1] ohne Aufhänger

- Wir behalten uns vor, Änderungen der technischen Daten im Zuge der Entwicklung und des technischen Fortschritts ohne vorherige Ankündigung vorzunehmen.
- Die technischen Daten können von Land zu Land unterschiedlich sein.
- Der Nettogewichtswert umfasst die leichteste und schwerste Kombination aus dem Aufsatz/den Aufsätzen für normalen und sicheren Gebrauch und dem/den Akku(s), die in der Betriebsanleitung angegeben sind.

Zutreffende Akkus und Ladegeräte

Akku	BL1820B / BL1830B / BL1840B / BL1850B / BL1860B
Ladegerät	DC18RC / DC18RD / DC18RE / DC18SD / DC18SE / DC18SF / DC18SH / DC18WC

- Einige der oben aufgelisteten Akkus und Ladegeräte sind je nach Ihrem Wohngebiet eventuell nicht erhältlich.

⚠*WARNUNG:* Verwenden Sie nur die oben aufgeführten Akkus und Ladegeräte. Bei Verwendung irgendwelcher anderer Akkus und Ladegeräte besteht Verletzungs- und/oder Brandgefahr.

Symbole

Nachfolgend werden Symbole beschrieben, die für das Gerät verwendet werden können. Machen Sie sich unbedingt vor der Benutzung mit ihrer Bedeutung vertraut.

	Betriebsanleitung lesen.
	Tragen Sie einen Augenschutz.
	Einen Gehörschutz tragen.
	Augen- und Gehörschutz tragen.
	Werkzeug nicht auf Gerüsten oder Leitern verwenden.
	Halten Sie Ihre Finger vom Auslöser fern, wenn Sie keine Befestigungselemente eintreiben, um versehentliches Abschießen zu vermeiden.

	Warnung: Das Werkzeug besitzt die Fähigkeit, im Kontaktauslösungsmodus zu arbeiten. Lesen Sie die Anweisungen und Warnungen für dieses Werkzeug vor Gebrauch aufmerksam durch.
 Ni-MH Li-ion	Nur für EU-Länder Aufgrund des Vorhandenseins gefährlicher Komponenten in der Ausrüstung können Elektro- und Elektronik-Altgeräte, Akkumulatoren und Batterien sich negativ auf die Umwelt und die menschliche Gesundheit auswirken. Entsorgen Sie Elektro- und Elektronikgeräte oder Batterien nicht mit dem Hausmüll! In Übereinstimmung mit der Europäischen Richtlinie über Elektro- und Elektronik-Altgeräte, Akkumulatoren und Batterien, verbrauchte Akkumulatoren und Batterien sowie ihrer Anpassung an nationales Recht sollten Elektro-Altgeräte, Batterien und Akkumulatoren gemäß den Umweltschutzbestimmungen getrennt gelagert und zu einer getrennten Sammelstelle für Siedlungsabfälle geliefert werden. Dies wird durch das am Gerät angebrachte Symbol der durchgestrichenen Abfalltonne auf Rädern angezeigt.

Vorgesehene Verwendung

Das Werkzeug ist für vorbereitende Innenarbeiten, wie das Befestigen von Bodenbalken oder allgemeinen Dachsparren und Balkenwerk beim 2″ x 4″ Hausbau, vorgesehen.

Geräusch

Typischer A-bewerteter Geräuschpegel ermittelt gemäß EN62841-2-16:

Modell DBN900
Schalldruckpegel (L_{pA}): 95 dB (A)
Schallleistungspegel (L_{WA}): 101 dB (A)
Messunsicherheit (K): 3 dB (A)

Modell DBN901
Schalldruckpegel (L_{pA}): 97 dB (A)
Schallleistungspegel (L_{WA}): 103 dB (A)
Messunsicherheit (K): 3 dB (A)

HINWEIS: Der (Die) angegebene(n) Schallemissionswert(e) wurde(n) im Einklang mit der Standardprüfmethode gemessen und kann (können) für den Vergleich zwischen Werkzeugen herangezogen werden.

HINWEIS: Der (Die) angegebene(n) Schallemissionswert(e) kann (können) auch für eine vorläufige Bewertung der Geräuschbelastung verwendet werden.

⚠***WARNUNG:*** **Einen Gehörschutz tragen.**

⚠***WARNUNG:*** **Die Schallemission beim tatsächlichen Benutzen des Elektrowerkzeugs kann je nach der Art und Weise, wie dieses Werkzeug benutzt wird, von dem (den) angegebenen Gesamtwert(en) abweichen.**

⚠***WARNUNG:*** **Identifizieren Sie Sicherheitsmaßnahmen zum Schutz des Benutzers anhand einer Schätzung des Gefährdungsgrads unter den tatsächlichen Benutzungsbedingungen (unter Berücksichtigung aller Phasen des Arbeitszyklus, wie z. B. Ausschalt- und Leerlaufzeiten des Werkzeugs zusätzlich zur Betriebszeit).**

Schwingungen

Der kontinuierliche Schwingungsgesamtwert (Drei-Achsen-Vektorsumme), ermittelt gemäß EN62841-2-16:

Modell DBN900
Schwingungsemission (a_h): 4,3 m/s^2
Messunsicherheit (K): 1,5 m/s^2

Modell DBN901
Schwingungsemission (a_h): 4,6 m/s^2
Messunsicherheit (K): 1,5 m/s^2

HINWEIS: Der (Die) angegebene(n) Vibrationsgesamtwert(e) wurde(n) im Einklang mit der Standardprüfmethode gemessen und kann (können) für den Vergleich zwischen Werkzeugen herangezogen werden.

HINWEIS: Der (Die) angegebene(n) Schwingungsgesamtwert(e) kann (können) auch für eine Vorbewertung des Gefährdungsgrads verwendet werden.

⚠***WARNUNG:*** **Die Schwingungsemission während der tatsächlichen Benutzung des Elektrowerkzeugs kann je nach der Benutzungsweise des Werkzeugs von dem (den) angegebenen Gesamtwert(en) abweichen.**

⚠***WARNUNG:*** **Identifizieren Sie Sicherheitsmaßnahmen zum Schutz des Benutzers anhand einer Schätzung des Gefährdungsgrads unter den tatsächlichen Benutzungsbedingungen (unter Berücksichtigung aller Phasen des Arbeitszyklus, wie z. B. Ausschalt- und Leerlaufzeiten des Werkzeugs zusätzlich zur Betriebszeit).**

Im Folgenden sind die Mittelwerte der Spitzenamplitude der Beschleunigung aus wiederholten stoßartigen Vibrationen, p_F, mit der entsprechenden Unsicherheit (K), ermittelt nach EN62841-2-16, dargestellt.

Modell DBN900
p_F : 1.391 m/s^2
Messunsicherheit (K): 221 m/s^2

Modell DBN901
p_F : 1.569 m/s^2
Messunsicherheit (K): 374 m/s^2

HINWEIS: Diese angegebenen Werte sollten nicht zur Bestimmung der Schwingungsbelastung der Hände und Arme verwendet werden.

Konformitätserklärungen

Nur für europäische Länder

Die EU/UK-Konformitätserklärung kann unter der folgenden URL abgerufen werden.

https://support.makita.biz/doc/doc_index.html

SICHERHEITSWARNUNGEN

Allgemeine Sicherheitswarnungen für Elektrowerkzeuge

⚠***WARNUNG*** **Lesen Sie alle Sicherheitshinweise, Anweisungen, Abbildungen und Spezifikationen,**

die diesem Elektrowerkzeug beiliegen. Eine Missachtung der unten aufgeführten Anweisungen kann zu einem elektrischen Schlag, Brand und/oder schweren Verletzungen führen.

Bewahren Sie alle Warnungen und Anweisungen für spätere Bezugnahme auf.

Der Ausdruck „Elektrowerkzeug“ in den Warnhinweisen bezieht sich auf Ihr mit Netzstrom (mit Kabel) oder Akku (ohne Kabel) betriebenes Elektrowerkzeug.

Sicherheitswarnungen für Befestigungselement-Eintreibwerkzeuge

1. **Gehen Sie stets von der Annahme aus, dass das Werkzeug Befestigungselemente enthält.** Achtlose Handhabung des Werkzeugs kann zu unerwartetem Abschuss von Befestigungselementen und daraus resultierenden Personenschäden führen.
2. **Trennen Sie das Werkzeug von der Stromquelle, wenn Sie Befestigungselemente einlegen oder herausnehmen, Einstellungen vornehmen oder Zubehörteile wechseln.** Das Werkzeug kann versehentlich aktiviert werden, falls es an die Stromquelle angeschlossen ist, was zu Personenschäden führen kann.
3. **Lassen Sie bei der Handhabung von Befestigungselementen Sorgfalt walten, insbesondere beim Einlegen und Herausnehmen.** Die Befestigungselemente haben scharfe Spitzen, die zu Personenschäden führen können.
4. **Richten Sie das Werkzeug nicht auf sich oder umstehende Personen.** Unerwartetes Auslösen führt zum Ausstoßen eines Befestigungselements, was zu Personenschäden führen kann.
5. **Halten Sie die Finger vom Auslöser fern, wenn Sie dieses Werkzeug nicht benutzen, und wenn Sie von einer Arbeitsposition zu einer anderen wechseln.** Unerwartetes Auslösen führt zum Ausstoßen eines Befestigungselements, was zu Personenschäden führen kann.
6. **Halten Sie das Werkzeug nur an den isolierten Griffflächen, wenn Sie Arbeiten ausführen, bei denen die Gefahr besteht, dass das Befestigungselement verborgene Kabel kontaktiert.** Wenn ein Befestigungselement ein Strom führendes Kabel kontaktiert, können die freiliegenden Metallteile des Werkzeugs ebenfalls Strom führend werden, so dass der Bediener einen elektrischen Schlag erleiden kann.
7. **Halten Sie das Werkzeug während des Betriebs mit festem Griff.** Ein unkontrollierter Rückstoß des Werkzeugs kann zu einer unbeabsichtigten Aktivierung führen, die Personenschäden zur Folge haben kann.
8. **Halten Sie alle Körperteile wie Hände, Beine usw. von der Schussrichtung des Werkzeugs fern.** Das Befestigungselement kann sowohl in das Werkstück als auch in dahinter liegende Objekte eindringen, was zu Personenschäden führen kann.
9. **Halten Sie bei der Benutzung des Werkzeugs alle Körperteile wie Hände, Beine usw. von dem Bereich fern, in dem das Befestigungselement in das Werkstück eingetrieben wird.** Das Befestigungselement könnte abgelenkt werden und aus dem Werkstück austreten, was zu Personenschäden führen kann.
10. **Betätigen Sie das Werkzeug nur, wenn es fest auf das Werkstück aufgesetzt ist.** Falls das Werkzeug nicht mit dem Werkstück in Berührung kommt, kann das Befestigungselement vom Werkstück abgelenkt werden, was zu Personenschäden führen kann.
11. **Verwenden Sie dieses Werkzeug nicht zur Befestigung von elektrischen Kabeln.** Es ist nicht für die Installation von elektrischen Kabeln ausgelegt und kann deren Isolierung beschädigen, was zu einem elektrischen Schlag oder Brand führen kann.
12. **Trennen Sie das Werkzeug von der Stromquelle, falls ein Befestigungselement im Werkzeug klemmt.** Beim Entfernen eines gestauten Befestigungselements kann das Werkzeug versehentlich aktiviert werden, falls es an die Stromquelle angeschlossen ist, was zu Personenschäden führen kann.
13. **Lassen Sie beim Entfernen eines klemmenden Befestigungselements Vorsicht walten.** Der Mechanismus kann unter Druck stehen, und das Befestigungselement kann kräftig ausgeworfen werden, was zu Personenschäden führen kann.

Zusätzliche Warnhinweise für Werkzeuge mit Kontaktauslösung

1. **Die Kontaktauslösung sollte nur für nicht präzise Befestigungsanwendungen verwendet werden, wie z. B. für Bedachungen und Ummantelungen oder die Herstellung von Paletten, Möbeln, Fertighäusern oder Polstermöbeln.** Für Arbeiten, die mehr Präzision erfordern, sollte ein sequenzielles Werkzeug oder eine sequenzielle Betriebsart gewählt werden.
2. **Überprüfen Sie immer den Betätigungsmodus, bevor Sie Werkzeuge mit selektiver Betätigung betreiben.** Der Betrieb des Werkzeugs ohne Überprüfung des Betätigungsmodus kann zu Verletzungen durch versehentliches Betätigen eines Befestigungselements führen.
3. **Verwenden Sie dieses Werkzeug auf kontrollierten Baustellen, auf denen sichere Arbeitsverfahren implementiert werden.** Umgebungen, in denen keine sicheren Arbeitsverfahren eingehalten werden, erhöhen die Gefahr von Personenschäden.

Zusätzliche Sicherheitswarnungen:

1. **Vergewissern Sie sich vor der Arbeit, dass keine Personen in der Nähe sind. Versuchen Sie niemals, Befestigungselemente gleichzeitig von der Innen- und Außenseite einer Wand einzutreiben.** Befestigungselemente können durchschlagen und/oder herausfliegen, was eine große Gefahr darstellt.
2. **Achten Sie beim Arbeiten mit dem Werkzeug auf sicheren Stand und Gleichgewicht. Vergewissern Sie sich bei Arbeiten an hohen Orten, dass sich niemand unterhalb aufhält.**

3. **Benutzen Sie niemals mit der Aufschrift „Nicht auf Gerüsten, Leitern verwenden“ versehene Tacker für spezifische Anwendungen, wie z. B.:**
   - wenn für einen Arbeitsplatzwechsel Gerüste, Treppen, Leitern oder leiterähnliche Konstruktionen, wie z. B. Dachlatten erforderlich sind;
   - zum Verschließen von Kisten oder Verschlägen;
   - zum Anbringen von Transportsicherheitssystemen z. B. an Fahrzeugen und Wagen.
4. **Überprüfen Sie Wände, Decken, Fußböden, Dach und dergleichen sorgfältig, um durch Kontakt mit Strom führenden Kabeln, Isolierrohren oder Gasrohren verursachte mögliche elektrische Schläge, Gaslecks, Explosionen usw. zu vermeiden.**
5. **Verwenden Sie nur die in dieser Anleitung angegebenen Befestigungselemente.** Die Verwendung anderer Befestigungselemente kann eine Funktionsstörung des Werkzeugs verursachen.
6. **Nehmen Sie keine unerlaubten Änderungen am Werkzeug vor, und versuchen Sie nicht, es für andere Zwecke als Eintreiben von Befestigungselementen zu verwenden.**
7. **Betreiben Sie das Werkzeug nicht ohne Befestigungselemente.** Dadurch wird die Nutzungsdauer des Werkzeugs verkürzt.
8. **Brechen Sie Eintreibarbeiten sofort ab, wenn Sie einen Defekt oder etwas Ungewöhnliches am Werkzeug feststellen.**
9. **Treiben Sie Befestigungselemente niemals in Materialien ein, die das Befestigungselement punktieren und wie ein Geschoss durchbohren kann.**
10. **Betätigen Sie den Auslöseschalter und das Kontaktelement niemals gleichzeitig, bevor Sie bereit sind, Werkstücke zu befestigen. Lassen Sie das Kontaktelement sich vom Werkstück niederdrücken. Heben Sie den Zweck des Kontaktelements keinesfalls durch Zurückhalten oder Niederdrücken von Hand auf.**
11. **Nehmen Sie keine unerlaubten Eingriffe am Kontaktelement vor. Überprüfen Sie das Kontaktelement häufig auf ordnungsgemäßen Betrieb.**
12. **Entfernen Sie stets die Befestigungselemente vom Werkzeug, wenn es nicht benutzt wird.**
13. **Vermeiden Sie es, Magnete oder ähnliche magnetische Geräte zu nahe am Werkzeug zu platzieren.** Dies kann den Magnetsensor im Werkzeug beeinträchtigen.

Wichtige Sicherheitsanweisungen für Akku

1. **Lesen Sie vor der Benutzung des Akkus alle Anweisungen und Warnhinweise, die an (1) Ladegerät, (2) Akku und (3) Akkuwerkzeug angebracht sind.**
2. **Unterlassen Sie Zerlegen oder Manipulieren des Akkus.** Es kann sonst zu einem Brand, übermäßiger Hitzeentwicklung oder einer Explosion kommen.
3. **Falls die Betriebszeit beträchtlich kürzer geworden ist, stellen Sie den Betrieb sofort ein. Anderenfalls besteht die Gefahr von Überhitzung, möglichen Verbrennungen und sogar einer Explosion.**
4. **Falls Elektrolyt in Ihre Augen gelangt, waschen Sie sie mit sauberem Wasser aus, und begeben Sie sich unverzüglich in ärztliche Behandlung. Anderenfalls können Sie Ihre Sehkraft verlieren.**
5. **Der Akku darf nicht kurzgeschlossen werden:**
   (1) **Die Kontakte dürfen nicht mit leitfähigem Material berührt werden.**
   (2) **Lagern Sie den Akku nicht in einem Behälter zusammen mit anderen Metallgegenständen, wie z. B. Nägel, Münzen usw.**
   (3) **Setzen Sie den Akku weder Wasser noch Regen aus.**
   Ein Kurzschluss des Akkus verursacht starken Stromfluss, der Überhitzung, mögliche Verbrennungen und einen Defekt zur Folge haben kann.
6. **Lagern und benutzen Sie das Werkzeug und den Akku nicht an Orten, an denen die Temperatur 50 °C erreichen oder überschreiten kann.**
7. **Versuchen Sie niemals, den Akku zu verbrennen, selbst wenn er stark beschädigt oder vollkommen verbraucht ist. Der Akku kann im Feuer explodieren.**
8. **Unterlassen Sie Nageln, Schneiden, Zerquetschen, Werfen, Fallenlassen des Akkus oder Schlagen des Akkus mit einem harten Gegenstand.** Eine solche Handlung kann zu einem Brand, übermäßiger Hitzeentwicklung oder einer Explosion führen.
9. **Benutzen Sie keine beschädigten Akkus.**
10. **Die enthaltenen Lithium-Ionen-Akkus unterliegen den Anforderungen der Gefahrengut-Gesetzgebung.**
    Für kommerzielle Transporte, z. B. durch Dritte oder Spediteure, müssen besondere Anforderungen zu Verpackung und Etikettierung beachtet werden.
    Zur Vorbereitung des zu transportierenden Artikels ist eine Beratung durch einen Experten für Gefahrengut erforderlich. Bitte beachten Sie möglicherweise ausführlichere nationale Vorschriften.
    Überkleben oder verdecken Sie offene Kontakte, und verpacken Sie den Akku so, dass er sich in der Verpackung nicht umher bewegen kann.
11. **Entfernen Sie den Akku zum Entsorgen vom Werkzeug, und entsorgen Sie ihn an einem sicheren Ort. Befolgen Sie die örtlichen Vorschriften bezüglich der Entsorgung von Akkus.**
12. **Verwenden Sie die Akkus nur mit den von Makita angegebenen Produkten.** Das Einsetzen der Akkus in nicht konforme Produkte kann zu einem Brand, übermäßiger Hitzebildung, einer Explosion oder Auslaufen von Elektrolyt führen.
13. **Soll das Werkzeug längere Zeit nicht benutzt**

werden, muss der Akku vom Werkzeug entfernt werden.

14. **Bei und nach dem Gebrauch kann der Akku heiß werden, was Verbrennungen oder Niedertemperaturverbrennungen verursachen kann. Beachten Sie die Handhabung von heißen Akkus.**
15. **Berühren Sie nicht den Anschlusskontakt des Werkzeugs unmittelbar nach dem Gebrauch, da er heiß genug werden kann, um Verbrennungen zu verursachen.**
16. **Achten Sie darauf, dass sich keine Späne, Staub oder Schmutz in den Anschlusskontakten, Löchern und Nuten des Akkus absetzen.** Es könnte sonst zu Erhitzung, Brandauslösung, Bersten und Funktionsstörungen des Werkzeugs oder des Akkus kommen, was zu Verbrennungen oder Personenschäden führen kann.
17. **Wenn das Werkzeug den Einsatz in der Nähe einer Hochspannungs-Stromleitung nicht unterstützt, benutzen Sie den Akku nicht in der Nähe einer Hochspannungs-Stromleitung.** Dies kann zu einer Funktionsstörung oder Betriebsstörung des Werkzeugs oder des Akkus führen.
18. **Halten Sie die Batterie von Kindern fern.**

DIESE ANWEISUNGEN AUFBEWAHREN.

⚠***VORSICHT:*** **Verwenden Sie nur Original-Makita-Akkus.** Die Verwendung von Nicht-Original-Makita-Akkus oder von Akkus, die abgeändert worden sind, kann zum Bersten des Akkus und daraus resultierenden Bränden, Personenschäden und Beschädigung führen. Außerdem wird dadurch die Makita-Garantie für das Makita-Werkzeug und -Ladegerät ungültig.

ANMERKUNG: Makita haftet nicht für Unfälle, die durch das Benutzen von nicht originalen oder modifizierten Makita-Akkus entstehen. Original-Makita-Akkus wurden in Übereinstimmung mit den anwendbaren Gesetzen und Sicherheitsstandards streng auf ihre Kompatibilität mit Makita-Werkzeugen und -Ladegeräten geprüft.

Hinweise zur Aufrechterhaltung der maximalen Akku-Nutzungsdauer

1. **Laden Sie den Akku, bevor er vollkommen erschöpft ist. Schalten Sie das Werkzeug stets aus, und laden Sie den Akku, wenn Sie ein Nachlassen der Werkzeugleistung feststellen.**
2. **Unterlassen Sie erneutes Laden eines voll aufgeladenen Akkus. Überladen führt zu einer Verkürzung der Nutzungsdauer des Akkus.**
3. **Laden Sie den Akku bei Raumtemperatur zwischen 10 – 40 °C. Lassen Sie einen heißen Akku abkühlen, bevor Sie ihn laden.**
4. **Wenn Sie den Akku nicht benutzen, nehmen Sie ihn vom Werkzeug oder Ladegerät ab.**
5. **Der Akku muss geladen werden, wenn er lange Zeit (länger als sechs Monate) nicht benutzt wird.**

FUNKTIONSBE-SCHREIBUNG

⚠***VORSICHT:*** **Vergewissern Sie sich vor der Durchführung von Einstellungen oder Funktionsprüfungen des Werkzeugs stets, dass das Werkzeug ausgeschaltet und der Akku abgenommen ist.**

Anbringen und Abnehmen des Akkus

⚠***VORSICHT:*** **Schalten Sie das Werkzeug stets aus, bevor Sie den Akku anbringen oder abnehmen.**

⚠***VORSICHT:*** **Halten Sie das Werkzeug und den Akku beim Anbringen oder Abnehmen des Akkus sicher fest.** Wenn Sie das Werkzeug und den Akku nicht sicher festhalten, können sie Ihnen aus der Hand rutschen, was zu einer Beschädigung des Werkzeugs und des Akkus und zu Körperverletzungen führen kann.

Richten Sie zum Anbringen des Akkus dessen Führungsfeder auf die Nut im Gehäuse aus, und schieben Sie den Akku hinein. Schieben Sie ihn vollständig ein, bis er mit einem leisen Klicken einrastet. Wenn Sie die rote Anzeige sehen können, wie in der Abbildung gezeigt, ist der Akku nicht vollständig verriegelt.

Ziehen Sie den Akku zum Abnehmen vom Werkzeug ab, während Sie den Knopf an der Vorderseite des Akkus verschieben.

► **Abb.1: 1.** Rote Anzeige **2.** Knopf **3.** Akku

⚠***VORSICHT:*** **Schieben Sie den Akku stets bis zum Anschlag ein, bis die rote Anzeige nicht mehr sichtbar ist.** Anderenfalls kann er aus dem Werkzeug herausfallen und Sie oder umstehende Personen verletzen.

⚠***VORSICHT:*** **Unterlassen Sie Gewaltanwendung beim Anbringen des Akkus.** Falls der Akku nicht reibungslos hineingleitet, ist er nicht richtig ausgerichtet.

Werkzeug/Akku-Schutzsystem

Das Werkzeug ist mit einem Werkzeug/Akku-Schutzsystem ausgestattet. Dieses System schaltet die Stromversorgung des Motors automatisch ab, um die Lebensdauer von Werkzeug und Akku zu verlängern. Das Werkzeug bleibt während des Betriebs automatisch stehen, wenn das Werkzeug oder der Akku einer der folgenden Bedingungen unterliegt:

► **Abb.2: 1.** Lampe **2.** Leistungs-/Betriebsartanzeige

* Die Ausführung des Schalters hängt von der Region ab, in der Sie wohnen.

Schutzstatusanzeige

Lampe		Leistungs-/ Betriebsartanzeige		Status
Ein	Blinken	Ein	Blinken	
				Überhitzung
				Tiefentladung

Überhitzungsschutz

Wenn das Werkzeug/der Akku überhitzt ist, hält das Werkzeug automatisch an und gibt eine Statusanzeige aus. Lassen Sie das Werkzeug/den Akku in dieser Situation abkühlen, bevor Sie das Werkzeug wieder einschalten.

Überentladungsschutz

Wenn die Akkukapazität niedrig wird, bleibt das Werkzeug automatisch stehen. Nehmen Sie in diesem Fall den Akku vom Werkzeug ab, und laden Sie ihn auf.

Schutz gegen andere Ursachen

Das Schutzsystem ist auch für andere Ursachen ausgelegt, die eine Beschädigung des Werkzeugs bewirken könnten, und ermöglicht automatisches Anhalten des Werkzeugs. Führen Sie alle folgenden Schritte aus, um die Ursachen zu beseitigen, wenn das Werkzeug zu einem vorübergehenden Stillstand oder Betriebsstopp gekommen ist.

1. Schalten Sie das Werkzeug aus und wieder ein, um es neu zu starten.
2. Laden Sie den/die Akku(s) auf, oder tauschen Sie ihn/sie gegen einen aufgeladenen Akku/aufgeladene Akkus aus.
3. Lassen Sie die Maschine und den/die Akku(s) abkühlen.

Falls die Wiederherstellung des Schutzsystems keine Besserung bringt, wenden Sie sich an Ihre lokale Makita-Kundendienststelle.

Anzeigen der Akku-Restkapazität

Nur für Akkus mit Anzeige

Drücken Sie die Prüftaste am Akku, um die Akku-Restkapazität anzuzeigen. Die Anzeigelampen leuchten wenige Sekunden lang auf.

► **Abb.3: 1.** Anzeigelampen **2.** Prüftaste

Anzeigelampen			Restkapazität
Erleuchtet	Aus	Blinkend	
			75% bis 100%
			50% bis 75%
			25% bis 50%
			0% bis 25%
			Den Akku aufladen.
			Möglicherweise liegt eine Funktionsstörung im Akku vor.

HINWEIS: Abhängig von den Benutzungsbedingungen und der Umgebungstemperatur kann die Anzeige geringfügig von der tatsächlichen Kapazität abweichen.

HINWEIS: Die erste (äußerste linke) Anzeigelampe blinkt, wenn das Akku-Schutzsystem aktiv ist.

Funktion der Hauptbetriebstaste

⚠***VORSICHT:*** **Vergewissern Sie sich vor dem Einsetzen des Akkus in das Werkzeug stets, dass der Ein-Aus-Schalter ordnungsgemäß funktioniert und beim Loslassen in die AUS-Stellung zurückkehrt.**

Halten Sie die Hauptbetriebstaste gedrückt, um das Werkzeug einzuschalten. Die Leistungsanzeige leuchtet auf.
Um das Werkzeug auszuschalten, halten Sie die Hauptbetriebstaste gedrückt, bis die Leistungsanzeige erlischt.

HINWEIS: Die Ausführung des Schalters hängt von der Region ab, in der Sie wohnen.

► **Abb.4: 1.** Hauptbetriebstaste **2.** Leistungsanzeige

HINWEIS: Das Werkzeug kann nicht eingeschaltet werden, wenn entweder der Auslöseschalter oder das Kontaktelement betätigt wird. Lassen Sie unbedingt den Auslöseschalter und das Kontaktelement los, bevor Sie das Werkzeug einschalten.

HINWEIS: Das Werkzeug kann während des Eintreibens von Nägeln nicht ausgeschaltet werden.

HINWEIS: Der Hauptbetriebsschalter schaltet sich automatisch ab, falls das Werkzeug über einen längeren Zeitraum unbeaufsichtigt bleibt.

Wahl des Auslösungsmodus

Länderspezifisch

HINWEIS: In einigen Regionen oder Ländern ist nur ein Modus für Einzelnagelung verfügbar. Die Ausführung des Schalters hängt von der Region ab, in der Sie wohnen.

Dieses Werkzeug verwendet eine selektive Auslösung.

Drücken und halten Sie die Auslösungsmodus-Umschalttaste kurz gedrückt, um den gewünschten Auslösungsmodus auszuwählen.

► **Abb.5: 1.** Auslösungsmodus-Umschalttaste **2.** Lampe für sequenziellen Auslösungsmodus **3.** Lampe für Kontaktauslösungsmodus

Betriebsartschalter	Auslösungsmodus	Merkmal
	Vollsequenzielle Auslösung	Einen Nagel in einem sequenziellen Betrieb eintreiben. Geeignet zum sorgfältigen und genauen Eintreiben eines Nagels und hilfreich, wenn eine präzise Platzierung des Befestigungselements erforderlich ist.
	Kontaktauslösung	Es ist entweder eine Einzel- oder eine Seriennagelung verfügbar. Bevorzugt, wenn Sie eine hochproduktive Platzierung des Befestigungselements benötigen.

: In einigen Regionen und Ländern nicht verfügbar.

HINWEIS: Der Auslösungsmodus kann nicht umgeschaltet werden, solange entweder der Auslöseschalter oder das Kontaktelement betätigt wird.

Einstellen der Nageleintreibtiefe

WARNUNG: **Vergewissern Sie sich immer, dass Ihre Finger nicht auf dem Auslöseschalter oder dem Kontaktelement ruhen, und dass der Akku abgenommen ist, bevor Sie die Nageleintreibtiefe einstellen.**

Drehen Sie die Einstellvorrichtung zum Einstellen der Nageleintreibtiefe. Durch Drehen der Einstellvorrichtung in Richtung A wird die Nageleintreibtiefe größer, während sie durch Drehen in Richtung B kleiner wird, wie in der Abbildung gezeigt. Der Einstellbereich der Nageleintreibtiefe beträgt 8,5 mm.

► **Abb.6: 1.** Einstellvorrichtung

ANMERKUNG: **Drehen Sie die Einstellvorrichtung nicht zu weit, weil sie sonst hängen bleiben kann.**

Stellen Sie die Nageleintreibtiefe nach Bedarf ein.

► **Abb.7: 1.** Zu tief **2.** Bündig **3.** Zu flach

Einschalten der Lampe

VORSICHT: **Blicken Sie nicht in das Licht, oder schauen Sie nicht direkt auf die Lichtquelle.**

Betätigen Sie den Auslöser oder das Kontaktelement, um die Lampe einzuschalten. Die Lampe bleibt erleuchtet, solange der Auslöser gedrückt oder das Kontaktelement betätigt wird. Die Lampe erlischt ungefähr 10 Sekunden nach dem Loslassen des Auslösers und des Kontaktelements.

► **Abb.8: 1.** Lampe

HINWEIS: Wischen Sie Schmutz auf der Lampenlinse mit einem trockenen Tuch ab. Achten Sie sorgfältig darauf, dass Sie die Lampenlinse nicht verkratzen, weil sich sonst die Lichtstärke verringert.

HINWEIS: Das Werkzeug kann möglicherweise keine Nägel mehr eintreiben, nachdem der Akku schwach geworden ist, selbst wenn die Lampe noch leuchtet. Laden Sie in diesem Fall den Akku auf.

MONTAGE

VORSICHT: **Vergewissern Sie sich immer, dass Ihre Finger nicht auf dem Auslöseschalter oder dem Kontaktelement ruhen, und dass der Akku abgenommen ist, bevor Sie irgendwelche Arbeiten am Nagler ausführen.**

Laden und Entladen der Nägel

VORSICHT: **Vergewissern Sie sich stets, dass der Akku abgenommen ist, bevor Sie die Nägel laden.** Unbeabsichtigtes Abschießen kann Personenschäden und Sachschäden verursachen.

VORSICHT: **Achten Sie darauf, dass Sie sich nicht die Finger im Magazin einklemmen.** Der Nageldrücker neigt dazu, in seine Ausgangsposition zurückzuspringen, wenn Sie nicht gegensteuern.

ANMERKUNG: **Schieben Sie den Nageldrücker sachte am Magazin entlang.** Ein zu starker Kontakt zwischen dem Nageldrücker und dem Nagelgurt kann die Nägel beschädigen.

1. Nehmen Sie den Akku ab.

2. Führen Sie einen Nagelgurt in den Schlitz des Magazins ein.

Achten Sie darauf, dass sich die Umrisse der Nagelköpfe mit denen des Schlitzes decken.

► **Abb.9: 1.** Schlitz **2.** Nagelkopfumriss

3. Drücken Sie den Drückerhebel zusammen, um die Drückerplatte über den eingelegten Nagelgurt anzuheben. Ziehen Sie dann den Nageldrücker in Richtung des Schlitzes.

► **Abb.10: 1.** Drückerhebel **2.** Nageldrücker

4. Stellen Sie den Drückerhebel frei und schieben Sie den Nageldrücker durch sicheres Lösen der Federspannung zurück.

► **Abb.11: 1.** Drückerhebel **2.** Nageldrücker

ANMERKUNG: **Vergewissern Sie sich, dass der Nagelgurt ordnungsgemäß im Magazin ausgerichtet und mit der Drückerplatte gesichert ist.**

Falls nicht, versuchen Sie es mit Nachladen.

ANMERKUNG: **Verwenden Sie keine verformten Nägel und Nagelgurte. Verwenden Sie nur die in dieser Anleitung angegebenen Nägel.** Die Verwendung anderer als der angegebenen Nägel kann ein Verklemmen der Nägel und Fehlfunktionen verursachen.

► **Abb.12**

Zum Herausnehmen von Nägeln ist das Installationsverfahren umgekehrt anzuwenden.
► **Abb.13**

Installieren des Magazins mit erweiterter Kapazität

Sonderzubehör

⚠*VORSICHT:* Nehmen Sie immer alle Nägel aus dem Magazin und entfernen Sie den Akku vom Werkzeug, bevor Sie ein Magazin mit erweiterter Kapazität installieren.

Verwenden Sie einen Aufsatz für ein Großraummagazin, damit das Werkzeug mehr Nägel fasst.

1. Lösen und entfernen Sie die Schrauben, die das Magazin sichern, mit Hilfe des Inbusschlüssels.
► **Abb.14:** **1.** Magazin **2.** Schrauben

2. Heben Sie das freie Ende des serienmäßig bestückten Magazins leicht an und ziehen Sie es gerade heraus.
► **Abb.15:** **1.** Serienmäßig bestücktes Magazin

3. Führen Sie die Verriegelungsplatte des Magazins mit erweiterter Kapazität schräg in die Verriegelungsnut der Treiberführung ein. Richten Sie die Schraubenlöcher im Magazin auf die Löcher in der Treiberführung aus. Ziehen Sie dann die Schrauben mit dem Inbusschlüssel schrittweise an.
► **Abb.16:** **1.** Magazin mit erweiterter Kapazität **2.** Verriegelungsplatte **3.** Verriegelungsnut **4.** Treiberführung **5.** Schraubenlöcher

4. Ziehen Sie das Magazin mit erweiterter Kapazität mit der Schraube am Werkzeugkörper an.

5. Ziehen Sie alle Schrauben wieder an, um das Magazin mit erweiterter Kapazität zu sichern.
► **Abb.17:** **1.** Magazin mit erweiterter Kapazität **2.** Schrauben

Mundstückadapter

⚠*VORSICHT:* Vergewissern Sie sich stets, dass Ihre Finger nicht auf dem Auslöseschalter oder dem Kontaktelement platziert sind, und entfernen Sie vor dem Befestigen oder Abnehmen des Mundstückadapters alle Nägel aus dem Magazin und den Akku.

Wenn Sie Nägel in Material mit empfindlicher Oberfläche eintreiben, befestigen Sie den Mundstückadapter an der Kontaktspitze.

Anbringen des Mundstückadapters

1. Platzieren Sie den Mundstückadapter leicht über der Kontaktspitze.
2. Lassen Sie den Auslöseschalter los.
3. Platzieren Sie das Kontaktelement flach auf dem Material, das beschädigt werden kann.
4. Schieben Sie das Kontaktelement durch, bis der Mundstückadapter sicher auf der Kontaktspitze sitzt.

► **Abb.18:** **1.** Mundstückadapter **2.** Kontaktelement

HINWEIS: Vergewissern Sie sich, dass die hakenförmigen Armenden des Mundstückadapters vollständig in die Kontaktspitze eingreifen.

► **Abb.19:** **1.** Hakenförmige Armenden

Abnehmen des Mundstückadapters

1. Drehen Sie das Werkzeug um.
2. Lösen Sie die Arme des Mundstückadapters von der Kontaktspitze und schieben Sie den Mundstückadapter aus der Baugruppe.

HINWEIS: Drücken Sie die Teile mit einem Schlitzschraubendreher auseinander, falls sich der Mundstückadapter nur schwer abnehmen lässt.

► **Abb.20:** **1.** Kontaktspitze **2.** Mundstückadapter **3.** Spalt

Aufhängen des Werkzeugs

Je nach Bedarf stehen zwei Arten von Werkzeugaufhängern zur Verfügung. Verwenden Sie entweder einen klammerförmigen Aufhänger oder einen C-förmigen Aufhänger, um dieses Werkzeug an ein Werkzeugregal, eine Schiene oder die Wand zu hängen.

⚠*VORSICHT:* Hängen Sie den Aufhänger nicht in das Koppel ein. Herunterfallen des Naglers, das durch versehentliches Abrutschen des Aufhängers verursacht wird, kann unbeabsichtigtes Abschießen und daraus resultierende Personenschäden verursachen.

► **Abb.21**

Klammerförmiger Aufhänger
Führen Sie den klammerförmigen Aufhänger in eine Nut des Werkzeuggehäuses ein und sichern Sie ihn anschließend mit einer Innensechskantschraube.
Um den klammerförmigen Aufhänger zu entfernen, lösen Sie die Schraube und nehmen Sie dann den Aufhänger heraus.
► **Abb.22:** **1.** Klammerförmiger Aufhänger **2.** Innensechskantschraube

C-förmiger Aufhänger
Richten Sie die beiden Sätze von Schraubenlöchern aus und platzieren Sie den C-förmigen Aufhänger auf dem Werkzeuggehäuse mit der Öffnung des C-förmigen Aufhängers nach oben. Ziehen Sie den C-förmigen Aufhänger mit zwei Innensechskantschrauben an.
Um den C-förmigen Aufhänger zu entfernen, lösen Sie die Schrauben, und nehmen Sie dann den Aufhänger heraus.
► **Abb.23:** **1.** C-förmiger Aufhänger **2.** Innensechskantschrauben

Der C-förmige Aufhänger lässt sich in 90-Grad-Abständen offen positionieren.
Drücken und halten Sie den Aufhänger nach oben, und schwenken Sie ihn in die gewünschte Position.
► **Abb.24:** **1.** C-förmiger Aufhänger

Aufbewahrung des Inbusschlüssels

Halten Sie den mitgelieferten Inbusschlüssel am Steckschlüsselhalter bereit, wenn Sie ihn nicht verwenden.

► **Abb.25: 1.** Inbusschlüssel **2.** Steckschlüsselhalter

BETRIEB

Testen des Sicherheitssystems

***WARNUNG:* Vergewissern Sie sich vor der Benutzung, dass alle Sicherheitssysteme in gutem Betriebszustand sind. Anderenfalls kann es zu Verletzungen kommen.**

► **Abb.26: 1.** Auslöser **2.** Kontaktelement **3.** Magazin **4.** Nageldrücker

Überprüfen Sie das Sicherheitssystem wie folgt auf mögliche Fehler oder Fehlfunktionen, bevor Sie es in Betrieb nehmen.

1. Nehmen Sie den Akku vom Werkzeug ab. Entnehmen Sie dann alle im Magazin verbliebenen Nägel.

2. Installieren Sie den Akku an seinem Platz und schalten Sie das Werkzeug ein.

3. Betätigen Sie nur den Auslöseschalter, ohne das Kontaktelement gegen das Material zu halten.

4. Halten Sie nur das Kontaktelement gegen das Material, ohne den Auslöseschalter zu betätigen.

Falls das Werkzeug in den oben beschriebenen Fällen 3 oder 4 funktioniert, funktioniert das Sicherheitssystem nicht ordnungsgemäß. Brechen Sie die Benutzung des Werkzeugs sofort ab, und wenden Sie sich an Ihre örtliche Makita-Kundendienststelle.

Eintreiben von Nägeln

***WARNUNG:* Halten Sie das Kontaktelement fest gegen das Material gedrückt, bis der Nagel vollständig eingetrieben ist.** Unbeabsichtigtes Abschießen kann Personenschäden verursachen.

***VORSICHT:* Vergewissern Sie sich vor dem Anbringen des Akkus am Werkzeug stets, dass der Auslöseschalter ordnungsgemäß funktioniert und beim Loslassen in die AUS-Stellung zurückkehrt.**

***VORSICHT:* Treiben Sie keine Nägel in hartes Material, wie z. B. Metall oder dergleichen, ein.** Falls der Nagel das Material nicht durchdringen kann, wird der Nagler möglicherweise zum Bediener zurückgeschleudert und kann Verletzungen verursachen.

***VORSICHT:* Halten Sie das Werkzeug während der Arbeit mit festem Griff.**

***ANMERKUNG:* Das Werkzeug startet die Befestigung nicht nach Ablauf von fünf Sekunden ohne Schalterbetätigung, während entweder der Auslöseschalter oder das Kontaktelement allein betätigt wird. Lassen Sie den Auslöseschalter los, oder ziehen Sie das Kontaktelement vom Werkstück weg, und bringen Sie dann das Werkzeug wieder in Position, um die Befestigung erneut zu starten.**

HINWEIS: Wenn Sie Nägel über längere Zeit fortlaufend eintreiben, wird die Abluft durch die vom Motor erzeugte Wärme heiß.

Dieses Werkzeug verfügt über zwei Nagelverfahren: vollsequenzielle Auslösung und Kontaktauslösung.

HINWEIS: In einigen Regionen oder Ländern ist nur ein Modus für Einzelnagelung (vollsequenzielle Auslösung) verfügbar. Die Ausführung des Schalters hängt von der Region ab, in der Sie wohnen.

Vollsequenzielle Auslösung

In diesem Modus können Sie einen Nagel durch einen sequenziellen Betrieb eintreiben.
Ein Werkstückkontakt und ein Auslöser müssen in einer bestimmten Reihenfolge aktiviert werden, um das Werkzeug auszulösen. Deaktivieren und reaktivieren Sie die Schaltelemente in der gleichen Reihenfolge, um das Eintreiben der Nägel fortzusetzen.

1. Halten Sie die Hauptbetriebstaste gedrückt, um das Werkzeug einzuschalten.

2. Vergewissern Sie sich, dass die Lampe für den sequenziellen Auslösungsmodus aufleuchtet.

► **Abb.27: 1.** Auslösungsmodus-Umschalttaste **2.** Lampe für sequenziellen Auslösungsmodus

3. Platzieren Sie das Kontaktelement flach auf dem Material.

► **Abb.28: 1.** Kontaktelement

4. Betätigen Sie den Auslöseschalter vollständig, um einen Nagel einzutreiben.

► **Abb.29: 1.** Auslöser

5. Lassen Sie Ihren Finger vom Auslöseschalter los. Heben Sie dann das Kontaktelement vom Material ab.

Um den nächsten Nagel einzutreiben, wiederholen Sie die Schritte 3 bis 5 in der gleichen Reihenfolge.

Kontaktauslösung

Länderspezifisch

In diesem Modus können Sie wählen, ob Sie kontinuierlich oder einzeln nageln wollen, indem Sie beliebige Sequenzen des Auslöserbetriebs befolgen.
Ein Werkstückkontakt und ein Auslöser können in beliebigen Sequenzen aktiviert werden, um das Werkzeug auszulösen. Deaktivieren und reaktivieren Sie den Werkstückkontakt, um Nägel kontinuierlich einzutreiben.

Für eine einzelne Nagelung

1. Halten Sie die Hauptbetriebstaste gedrückt, um das Werkzeug einzuschalten.

2. Drücken Sie die Auslösungsmodus-Umschalttaste

und halten Sie sie kurz gedrückt, um den Kontaktauslösungsmodus auszuwählen.

Die Lampe für Kontaktauslösungsmodus leuchtet auf.
► **Abb.30:** **1.** Auslösungsmodus-Umschalttaste
2. Lampe für Kontaktauslösungsmodus

3. Platzieren Sie das Kontaktelement flach auf dem Material.

4. Betätigen Sie den Auslöseschalter vollständig, um einen Nagel einzutreiben.

5. Lassen Sie Ihren Finger vom Auslöseschalter los. Heben Sie dann das Kontaktelement vom Material ab.

Um den nächsten Nagel einzutreiben, wiederholen Sie die Schritte 3 bis 5 in der gleichen Reihenfolge.

Für kontinuierliches Nageln

1. Halten Sie die Hauptbetriebstaste gedrückt, um das Werkzeug einzuschalten.

2. Drücken Sie die Auslösungsmodus-Umschalttaste und halten Sie sie kurz gedrückt, um den Kontaktauslösungsmodus auszuwählen.

Die Lampe für Kontaktauslösungsmodus leuchtet auf.

3. Betätigen Sie den Auslöser.
► **Abb.31:** **1.** Auslöser

4. Platzieren Sie das Kontaktelement flach auf dem Material, um einen Nagel einzutreiben.

5. Bewegen Sie das Werkzeug mit betätigtem Auslöseschalter zu den nächsten Bereichen und platzieren Sie das Kontaktelement flach auf dem Material, um die folgenden Nägel einzutreiben.
► **Abb.32:** **1.** Auslöser **2.** Kontaktelement

Leerschuss-Sicherungsmechanismus

Wenn die verbleibenden Nägel im Magazin auf 7 - 9 Stück für das Modell DBN900 / 6 - 7 Stück für das Modell DBN901 abnehmen, kann der Schalter nicht mehr betätigt werden und das Werkzeug hört auf zu schießen. Legen Sie einen neuen Nagelgurt in das Magazin ein, bevor Sie den Betrieb wieder aufnehmen.

Entfernen von gestauten Nägeln

WARNUNG: **Vergewissern Sie sich stets, dass der Akku abgenommen ist, bevor Sie gestaute Nägel entfernen.**

Wenn ein Nagelstau auftritt, überprüfen Sie die Nagelzuführungs- und -eintreibeinheit genau. Staus werden in der Regel durch Nägel verursacht, die sich zwischen dem Nageltreiber und der Treiberführung verkeilen.

Beseitigen eines Staus

WARNUNG: **Drücken Sie nicht gewaltsam auf den Nageltreiber. Schlagen Sie nicht mit einem Handwerkzeug auf den Nageltreiber und die Nägel, um Staus zu beseitigen.** Beachten Sie, dass dieses Werkzeug mit Druckluft gefüllt ist und der Druck im Inneren aufrechterhalten wird. Die Nichtbeachtung der Sicherheitsvorkehrungen in diesem Handbuch kann zu schweren Verletzungen führen.

WARNUNG: **Richten Sie das Werkzeug beim Beseitigen von Staus niemals auf sich selbst oder andere Personen in der Nähe.** Anderenfalls kann eine Verletzungsgefahr durch Fehlzündungen verursacht werden, da dieses Werkzeug in einer werkseitig abgedichteten Kammer mit Druckluft beaufschlagt wird.

VORSICHT: **Um häufige oder schwer zu behebende Verklemmungen zu beheben, wenden Sie sich an Ihre örtliche Makita-Kundendienststelle.**

1. Nehmen Sie den Akku vom Werkzeug ab.

2. Entnehmen Sie alle im Magazin verbliebenen Nägel.

3. Verwenden Sie eine Zange oder dergleichen, um einen Stau zu beseitigen.

HINWEIS: Nehmen Sie das Magazin vom Werkzeug ab, falls es im Inneren der Nagelzuführungs- und -eintreibeinheit klemmt.

4. Lösen und entfernen Sie die Schrauben, die das Magazin sichern, mit Hilfe des Inbusschlüssels. Heben Sie dann das freie Ende des Magazins leicht an und ziehen Sie es gerade heraus.
► **Abb.33:** **1.** Magazin **2.** Schrauben

5. Beseitigen Sie eingeklemmte Nägel in der Nagelausgangsöffnung oder durch die Treiberführung.

Biegen Sie den klemmenden Nagel mit einer Zange, so dass der Nagelkopf aus dem Schlitz in der Treiberführung herauskommt. Entfernen Sie dann den klemmenden Nagel.
► **Abb.34:** **1.** Klemmender Nagel
2. Nagelausgangsöffnung
3. Treiberführung

Es kann zu einer Verklemmung am Nagelzuführungsschlitz im Magazin kommen. Biegen Sie den klemmenden Nagel mit einer Zange, so dass der Nagelkopf aus dem Schlitz im Magazin herauskommt. Entfernen Sie dann den klemmenden Nagel.
► **Abb.35:** **1.** Klemmender Nagel **2.** Magazin

6. Führen Sie die Verriegelungsplatte im Magazin schräg in die Verriegelungsnut in der Treiberführung ein. Richten Sie die Schraubenlöcher im Magazin auf die Löcher in der Treiberführung aus. Ziehen Sie das Magazin mit den Schrauben am Werkzeugkörper an.

Initialisieren der Treiberposition

Nach einem Nagelstau oder bei schwachem Akku kann es vorkommen, dass der Nageltreiber nicht korrekt hinter dem als nächstes einzutreibenden Nagel positioniert

ist. Führen Sie vor einer Wiederaufnahme des Betriebs immer die Initialisierungsschritte durch.

1. Nehmen Sie den Akku vom Werkzeug ab.

2. Entnehmen Sie alle im Magazin verbliebenen Nägel.

3. Beachten Sie die Position des Nageltreibers.

Falls die Treiberspitze aus der Kontaktspitze herausragt, kann das Kontaktelement bei der Initialisierung nicht korrekt betätigt werden.

► **Abb.36: 1.** Nageltreiber **2.** Kontaktspitze

Drehen Sie den Einsteller, um die geringste Nageltiefe einzustellen, damit das Kontaktelement ordnungsgemäß funktioniert.

► **Abb.37: 1.** Nageltiefeneinsteller

4. Installieren Sie den Akku an seinem Platz und schalten Sie das Werkzeug ein.

5. Ziehen Sie den Nageldrücker in Richtung des Magazinschlitzes und halten Sie ihn fest. Platzieren Sie dann das Kontaktelement gegen das Material, das beschädigt werden kann.

6. Ziehen Sie den Auslöseschalter bei betätigtem Kontaktelement bis zum Anschlag, um die Treiberposition zurückzusetzen.

► **Abb.38: 1.** Nageldrücker **2.** Magazinschlitz **3.** Kontaktelement **4.** Auslöseschalter

Die Treiberposition wird korrekt initialisiert.

7. Nehmen Sie den Akku vom Werkzeug ab. Legen Sie den Nagelgurt wieder in das Magazin ein. Setzen Sie den Akku wieder in das Werkzeug ein.

WARTUNG

***WARNUNG:* Unterlassen Sie Zerlegen dieses Werkzeugs.** Dieses Werkzeug ist mit Druckluft versiegelt und eine Zerlegung kann zu schweren Verletzungen führen.



***VORSICHT:* Vergewissern Sie sich vor der Durchführung von Inspektions- oder Wartungsarbeiten stets, dass das Werkzeug ausgeschaltet und der Akku abgenommen ist.**

***ANMERKUNG:* Verwenden Sie auf keinen Fall Benzin, Waschbenzin, Verdünner, Alkohol oder dergleichen. Solche Mittel können Verfärbung, Verformung oder Rissbildung verursachen.**

Um die SICHERHEIT und ZUVERLÄSSIGKEIT dieses Produkts zu gewährleisten, sollten Reparaturen und andere Wartungs- oder Einstellarbeiten nur von Makita-Vertragswerkstätten oder Makita-Kundendienstzentren unter ausschließlicher Verwendung von Makita-Originalersatzteilen ausgeführt werden.

Vorbeugende Wartung

Unterziehen Sie die beweglichen Komponenten (z. B. Kontaktelement, Nageldrücker usw.) regelmäßig einer gründlichen Reinigung und Überprüfung und halten Sie sie frei von Staub und Schmutz, der sich mit der Zeit ansammeln kann.

HINWEIS: Falls die beweglichen und gleitenden Komponenten, wie nachfolgend abgebildet, schlecht oder ineffizient zu funktionieren scheinen, blasen Sie jeglichen anhaftenden Schmutz und Staub weg und wischen Sie anschließend sauber.

► **Abb.39: 1.** Nagelzuführschienen **2.** Nageltiefeneinsteller **3.** Kontaktelement **4.** Nageldrücker

SONDERZUBEHÖR

***VORSICHT:* Die folgenden Zubehörteile oder Vorrichtungen werden für den Einsatz mit dem in dieser Anleitung beschriebenen Makita-Werkzeug empfohlen.** Die Verwendung anderer Zubehörteile oder Vorrichtungen kann eine Verletzungsgefahr darstellen. Verwenden Sie Zubehörteile oder Vorrichtungen nur für ihren vorgesehenen Zweck.

Wenn Sie weitere Einzelheiten bezüglich dieser Zubehörteile benötigen, wenden Sie sich bitte an Ihre Makita-Kundendienststelle.

- Nägel
- Magazine mit erweiterter Kapazität
- Original-Makita-Akku und -Ladegerät

HINWEIS: Manche Teile in der Liste können als Standardzubehör im Werkzeugsatz enthalten sein. Sie können von Land zu Land unterschiedlich sein.

DATI TECNICI

Modello:	DBN900	DBN901
Figura della testa dei chiodi	Tagliata	Tonda
Lunghezza dei chiodi	50 mm - 90 mm	
Diametro del gambo	ø2,9 mm - ø3,3 mm	ø2,9 mm - ø3,8 mm
Capacità del caricatore	51 - 58 chiodi (1 nastro + 11 - 18 chiodi)	36 - 41 chiodi (1 nastro + 11 - 16 chiodi)
Angolo di nastratura dei chiodi	30° - 34°	20° - 22°
Dimensioni (L x P x A)[*1]	326 mm x 186 mm x 358 mm	389 mm x 189 mm x 358 mm
Tensione nominale	18 V CC	
Peso netto	4,9 - 5,4 kg	5,0 - 5,4 kg

[*1] ganci esclusi

- A causa del nostro programma continuativo di ricerca e sviluppo, i dati tecnici sono soggetti a modifiche senza preavviso.
- I dati tecnici possono variare da nazione a nazione.
- Il valore del peso netto comprende la combinazione più leggera e quella più pesante dell'accessorio o degli accessori per un utilizzo normale e sicuro con la cartuccia della batteria o le cartucce delle batterie specificati nelle istruzioni per l'uso.

Cartuccia della batteria e caricabatterie applicabili

Cartuccia della batteria	BL1820B / BL1830B / BL1840B / BL1850B / BL1860B
Caricabatterie	DC18RC / DC18RD / DC18RE / DC18SD / DC18SE / DC18SF / DC18SH / DC18WC

- Alcune cartucce delle batterie e alcuni caricabatterie elencati sopra potrebbero non essere disponibili a seconda della propria area geografica di residenza.

⚠ ***AVVERTIMENTO:*** **Utilizzare solo le cartucce delle batterie e i caricabatterie elencati sopra.** L'utilizzo di altre cartucce delle batterie e di altri caricabatterie potrebbe causare lesioni personali e/o un incendio.

Simboli

Le figure seguenti mostrano i simboli utilizzati per l'apparecchio. Accertarsi di comprenderne il significato prima dell'uso.

	Leggere il manuale d'uso.
	Indossare una protezione per gli occhi.
	Indossare protezioni per le orecchie.
	Indossare protezioni per gli occhi e le orecchie.
	Non utilizzare su impalcature o scale a pioli.
	Per evitare lo sparo accidentale, tenere le dita lontane dal grilletto quando non si intende applicare elementi di fissaggio.
	Avvertenza: L'utensile è in grado di funzionare in modalità di azionamento a contatto. Leggere con attenzione le istruzioni e le avvertenze relative al presente utensile prima dell'uso.
 Ni-MH Li-ion	Solo per le nazioni dell'EU A causa della presenza di componenti pericolosi nelle apparecchiature, i rifiuti di apparecchiature elettriche ed elettroniche, accumulatori e batterie potrebbero produrre un impatto negativo sull'ambiente e sulla salute umana. Non smaltire elettrodomestici elettrici ed elettronici o batterie insieme ai rifiuti domestici! In conformità alla direttiva europea sui rifiuti di apparecchiature elettriche ed elettroniche (RAEE), sugli accumulatori e le batterie, nonché sui rifiuti di accumulatori e batterie, e al suo adattamento alle normative nazionali, i rifiuti di apparecchiature elettriche ed elettroniche, batterie e accumulatori vanno conservati separatamente e conferiti a un punto di raccolta separato per i rifiuti comunali, operando in conformità alle normative per la protezione dell'ambiente. Tale requisito viene indicato mediante il simbolo del bidone della spazzatura con ruote barrato apposto sull'apparecchio.

Utilizzo previsto

Questo utensile è destinato al lavoro preliminare in interni, come la chiodatura di travi di pavimenti o di comuni travetti, e lavoro su intelaiature di assi 2″ x 4″ per edilizia.

Rumore

Livello tipico di rumore pesato A determinato in base allo standard EN62841-2-16:

Modello DBN900
Livello di pressione sonora (L_{pA}) : 95 dB (A)
Livello di potenza sonora (L_{WA}) : 101 dB (A)
Incertezza (K): 3 dB (A)

Modello DBN901
Livello di pressione sonora (L_{pA}) : 97 dB (A)
Livello di potenza sonora (L_{WA}) : 103 dB (A)
Incertezza (K): 3 dB (A)

NOTA: Il valore o i valori dichiarati delle emissioni di rumori sono stati misurati in conformità a un metodo standard di verifica, e possono essere utilizzati per confrontare un utensile con un altro.

NOTA: Il valore o i valori dichiarati delle emissioni di rumori possono essere utilizzati anche per una valutazione preliminare dell'esposizione.

AVVERTIMENTO: **Indossare protezioni per le orecchie.**

AVVERTIMENTO: **L'emissione di rumori durante l'utilizzo effettivo dell'utensile elettrico può variare rispetto al valore o ai valori complessivi dichiarati, a seconda dei modi in cui viene utilizzato l'utensile.**

AVVERTIMENTO: **Accertarsi di identificare misure di sicurezza per la protezione dell'operatore che siano basate su una stima dell'esposizione nelle condizioni effettive di utilizzo (tenendo conto di tutte le parti del ciclo operativo, ad esempio del numero di spegnimenti dell'utensile e di quando giri a vuoto, oltre al tempo di attivazione).**

Vibrazioni

Valore complessivo delle vibrazioni continue (somma vettoriale triassiale) determinato in base allo standard EN62841-2-16:

Modello DBN900
Emissione di vibrazioni (a_h) : 4,3 m/s^2
Incertezza (K): 1,5 m/s^2

Modello DBN901
Emissione di vibrazioni (a_h) : 4,6 m/s^2
Incertezza (K): 1,5 m/s^2

NOTA: Il valore o i valori complessivi delle vibrazioni dichiarati sono stati misurati in conformità a un metodo standard di verifica, e possono essere utilizzati per confrontare un utensile con un altro.

NOTA: Il valore o i valori complessivi delle vibrazioni dichiarati possono essere utilizzati anche per una valutazione preliminare dell'esposizione.

AVVERTIMENTO: **L'emissione di vibrazioni durante l'utilizzo effettivo dell'utensile elettrico può variare rispetto al valore o ai valori complessivi dichiarati, a seconda dei modi in cui viene utilizzato l'utensile.**

AVVERTIMENTO: **Accertarsi di identificare misure di sicurezza per la protezione dell'operatore che siano basate su una stima dell'esposizione nelle condizioni effettive di utilizzo (tenendo conto di tutte le parti del ciclo operativo, ad esempio del numero di spegnimenti dell'utensile e di quando giri a vuoto, oltre al tempo di attivazione).**

Di seguito sono indicati i valori medi dell'ampiezza di picco dell'accelerazione dovuta a vibrazioni da impatti ripetuti, p_F, con l'incertezza (K) corrispondente, determinati in base allo standard EN62841-2-16.

Modello DBN900
p_F: 1.391 m/s^2
Incertezza (K): 221 m/s^2

Modello DBN901
p_F: 1.569 m/s^2
Incertezza (K): 374 m/s^2

NOTA: Questi valori dichiarati non vanno utilizzati per stabilire l'esposizione a vibrazioni mano-braccio.

Dichiarazioni di conformità

Solo per i paesi europei

È possibile accedere alla Dichiarazione di conformità per la UE o il Regno Unito all'URL seguente.

https://support.makita.biz/doc/doc_index.html

AVVERTENZE DI SICUREZZA

Avvertenze generali relative alla sicurezza dell'utensile elettrico

AVVERTIMENTO **Leggere tutte le avvertenze di sicurezza, le istruzioni, le illustrazioni e i dati tecnici forniti insieme a questo utensile elettrico.** La mancata osservanza di tutte le istruzioni seguenti potrebbe risultare in scosse elettriche, incendi e/o gravi lesioni personali.

Conservare tutte le avvertenze e le istruzioni come riferimento futuro.

Il termine "utensile elettrico" nelle avvertenze si riferisce sia all'utensile elettrico (cablato) nel funzionamento alimentato da rete elettrica che all'utensile elettrico (a

batteria) nel funzionamento alimentato a batteria.

Avvertenze per la sicurezza dell'utensile per l'applicazione di elementi di fissaggio

1. **Presumere sempre che l'utensile contenga elementi di fissaggio.** Una manipolazione incauta dell'utensile potrebbe risultare nello sparo improvviso di elementi di fissaggio e in lesioni personali.
2. **Scollegare l'utensile dalla fonte di alimentazione quando si intende caricare e scaricare elementi di fissaggio, apportare regolazioni o sostituire accessori.** L'utensile potrebbe venire attivato accidentalmente, qualora sia collegato a una fonte di alimentazione, il che potrebbe causare lesioni personali.
3. **Fare attenzione quando si maneggiano gli elementi di fissaggio, specialmente durante il caricamento e lo scaricamento.** Gli elementi di fissaggio hanno delle punte affilate, che potrebbero causare lesioni personali.
4. **Non puntare l'utensile verso se stessi o altre persone nelle vicinanze.** Un'attivazione imprevista causa lo sparo di un elemento di fissaggio, il che potrebbe risultare in lesioni personali.
5. **Tenere le dita lontane dal grilletto, quando non si utilizza l'utensile e quando si passa da una posizione di utilizzo a un'altra.** Un'attivazione imprevista causa lo sparo di un elemento di fissaggio, il che potrebbe risultare in lesioni personali.
6. **Afferrate l'utensile dalle superfici di impugnatura isolate, quando si intende eseguire un'operazione in cui l'elemento di fissaggio potrebbe entrare in contatto con fili elettrici nascosti.** Un elemento di fissaggio che entri in contatto con un filo elettrico sotto tensione potrebbe mettere sotto tensione le parti metalliche esposte dell'utensile e trasmettere una scossa elettrica all'operatore.
7. **Mantenere l'utensile afferrandolo saldamente durante l'uso.** Un rinculo incontrollato dell'utensile potrebbe causare un'attivazione accidentale, il che potrebbe risultare in lesioni personali.
8. **Tenere tutte le parti del corpo, quali mani e gambe, e così via, lontane dalla direzione di sparo dell'utensile.** L'elemento di fissaggio potrebbe penetrare il pezzo in lavorazione, nonché qualsiasi oggetto dietro quest'ultimo, il che potrebbe risultare in lesioni personali.
9. **Quando si utilizza l'utensile, tenere tutte le parti del corpo, quali mani e gambe, e così via lontane dall'area in cui l'elemento di fissaggio viene applicato nel pezzo in lavorazione.** L'elemento di fissaggio potrebbe venire deviato e uscire dal pezzo in lavorazione, il che potrebbe causare lesioni personali.
10. **Non azionare l'utensile se non è appoggiato saldamente contro il pezzo in lavorazione.** Qualora l'utensile non sia a contatto con il pezzo in lavorazione, l'elemento di fissaggio potrebbe venire deviato via dal pezzo in lavorazione, il che potrebbe risultare in lesioni personali.
11. **Non utilizzare questo utensile per il fissaggio di cavi elettrici.** L'utensile non è destinato all'installazione di cavi elettrici, e potrebbe danneggiare l'isolamento dei cavi elettrici, causando di conseguenza il rischio di scosse elettriche o incendi.
12. **Qualora un elemento di fissaggio si inceppi nell'utensile, scollegare quest'ultimo dalla fonte di alimentazione elettrica.** Quando si rimuove un elemento di fissaggio inceppato, l'utensile potrebbe venire attivato accidentalmente, qualora sia collegato alla fonte di alimentazione, il che potrebbe causare lesioni personali.
13. **Adottare cautela durante la rimozione di un elemento di fissaggio inceppato.** Il meccanismo potrebbe essere sotto compressione, e l'elemento di fissaggio potrebbe venire sparato forzatamente, il che potrebbe causare lesioni personali.

Avvertenze aggiuntive per gli utensili che consentono l'azionamento a contatto

1. **L'azionamento a contatto va utilizzato esclusivamente per applicazioni di fissaggio che non richiedano precisione, ad esempio coperture di tetti e applicazione di guaine protettive, oppure per la produzione di pallet, mobili, case prefabbricate o tappezzeria.** Per lavori che richiedano una maggiore precisione, andrebbe scelto un utensile sequenziale o una modalità operativa sequenziale.
2. **Controllare sempre la modalità di azionamento, prima di utilizzare utensili con azionamento selettivo.** L'utilizzo dell'utensile senza verificare la modalità di azionamento potrebbe portare a lesioni personali dovute all'azionamento accidentale di un elemento di fissaggio.
3. **Utilizzare questo utensile su ambienti di lavoro controllate, in cui siano implementate pratiche per la sicurezza sul lavoro.** Gli ambienti in cui non vengano applicate pratiche per la sicurezza sul lavoro incrementano il rischio di lesioni personali.

Avvertenze addizionali per la sicurezza:

1. **Accertarsi che non siano presenti persone nelle vicinanze prima dell'uso. Non tentare mai di applicare elementi di fissaggio contemporaneamente sia dall'interno che dall'esterno di una parete.** Gli elementi di fissaggio potrebbero trapassare il materiale e/o volare via, costituendo un grave pericolo.
2. **Fare attenzione all'appoggio sui piedi e mantenere l'equilibrio con l'utensile. Quando si intende lavorare in ubicazioni elevate, accertarsi che non siano presenti persone sotto di sé.**
3. **Non utilizzare mai utensili per l'applicazione di elementi di fissaggio che rechino il simbolo "Non utilizzare su impalcature o scale a pioli" per applicazioni specifiche, ad esempio:**
    - quando il passaggio da una posizione di applicazione a un'altra implica l'utilizzo di impalcature, scale, scale a pioli o costruzioni simili alle scale a pioli, ad es. cannicci su tetti;
    - chiusura di scatole o casse;
    - montaggio di sistemi di sicurezza per i trasporti, ad es. su veicoli e carri merci.

4. **Controllare con cura pareti, soffitti, pavimenti, coperture dei tetti e simili, per evitare possibili scosse elettriche, fughe di gas, esplosioni, e così via, causate dall'applicazione di punti metallici su fili elettrici sotto tensione, condutture o tubi del gas.**
5. **Utilizzare esclusivamente gli elementi di fissaggio specificati nel presente manuale.** L'utilizzo di altri elementi di fissaggio potrebbe causare un malfunzionamento dell'utensile.
6. **Non manomettere l'utensile né tentare di utilizzarlo a scopi diversi dall'applicazione di elementi di fissaggio.**
7. **Non far funzionare l'utensile senza gli elementi di fissaggio.** In caso contrario, si riduce la vita utile dell'utensile.
8. **Arrestare immediatamente l'operazione di applicazione qualora si notino problemi o anomalie con l'utensile.**
9. **Non applicare mai elementi di fissaggio su materiali che potrebbero consentire a un elemento di fissaggio di perforarli e volare via come un proiettile.**
10. **Non attivare mai l'interruttore a grilletto e l'elemento di contatto contemporaneamente fino a quando si è pronti all'applicazione di elementi di fissaggio sui pezzi in lavorazione. Consentire al pezzo in lavorazione di premere l'elemento di contatto. Non tentare mai di escludere la finalità dell'elemento di contatto fissandolo in posizione rientrata o premendolo con la mano.**
11. **Non manomettere mai l'elemento di contatto. Verificare spesso il funzionamento corretto dell'elemento di contatto.**
12. **Rimuovere sempre gli elementi di fissaggio dall'utensile quando quest'ultimo non è in uso.**
13. **Evitare di collocare magneti o dispositivi magnetici simili a distanza troppo ravvicinata dall'utensile.** In caso contrario, si potrebbe influenzare negativamente il sensore magnetico nell'utensile.

Istruzioni di sicurezza importanti per la cartuccia della batteria

1. **Prima di utilizzare la cartuccia della batteria, leggere tutte le istruzioni e le avvertenze riportate (1) sul caricabatteria, (2) sulla batteria e (3) sul prodotto che utilizza la batteria.**
2. **Non smantellare né manomettere la cartuccia della batteria.** In caso contrario, si potrebbe causare un incendio, calore eccessivo o un'esplosione.
3. **Qualora il tempo di utilizzo si riduca eccessivamente, interrompere immediatamente l'utilizzo dell'utensile. In caso contrario, si può incorrere nel rischio di surriscaldamento, possibili ustioni e persino un'esplosione.**
4. **Qualora l'elettrolita entri in contatto con gli occhi, sciacquarli con acqua pulita e richiedere immediatamente assistenza medica. Questa eventualità può risultare nella perdita della vista.**
5. **Non cortocircuitare la cartuccia della batteria:**
   (1) **Non toccare i terminali con alcun materiale conduttivo.**
   (2) **Evitare di conservare la cartuccia della batteria in un contenitore insieme ad altri oggetti metallici quali chiodi, monete, e così via.**
   (3) **Non esporre la cartuccia della batteria all'acqua o alla pioggia.**
   Un cortocircuito della batteria può causare un grande flusso di corrente, un surriscaldamento, possibili ustioni e persino un guasto.
6. **Non conservare e utilizzare l'utensile e la cartuccia della batteria in ubicazioni in cui la temperatura possa raggiungere o superare i 50°C.**
7. **Non incenerire la cartuccia della batteria anche qualora sia gravemente danneggiata o completamente esaurita. La cartuccia della batteria può esplodere se a contatto con il fuoco.**
8. **Non inchiodare, tagliare, schiacciare, lanciare o far cadere la cartuccia della batteria, né farla urtare con forza contro un oggetto duro.** Questi comportamenti potrebbero risultare in un incendio, calore eccessivo o un'esplosione.
9. **Non utilizzare una batteria danneggiata.**
10. **Le batterie a ioni di litio contenute sono soggette ai requisiti del regolamento sul trasporto di merci pericolose (Dangerous Goods Legislation).**
    Per trasporti commerciali, ad esempio da parte di terzi o spedizionieri, è necessario osservare dei requisiti speciali sull'imballaggio e sull'etichetta. Per la preparazione dell'articolo da spedire, è richiesta la consulenza di un esperto in materiali pericolosi. Attenersi anche alle normative nazionali, che potrebbero essere più dettagliate. Nastrare o coprire i contatti aperti e imballare la batteria in modo tale che non si possa muovere liberamente all'interno dell'imballaggio.
11. **Quando si intende smaltire la cartuccia della batteria, rimuoverla dall'utensile e smaltirla in un luogo sicuro. Attenersi alle normative locali relative allo smaltimento della batteria.**
12. **Utilizzare le batterie esclusivamente con i prodotti specificati da Makita.** L'installazione delle batterie in prodotti non compatibili potrebbe risultare in incendi, calore eccessivo, esplosioni o perdite di liquido elettrolitico.
13. **Se l'utensile non viene utilizzato per un periodo di tempo prolungato, la batteria deve essere rimossa dall'utensile.**
14. **Durante e dopo l'uso, la cartuccia della batteria potrebbe assorbire calore, che può causare ustioni o ustioni a bassa temperatura. Fare attenzione a come si maneggiano le cartucce delle batterie estremamente calde.**
15. **Non toccare i terminali dell'utensile subito dopo l'uso, in quanto potrebbero diventare estremamente caldi al punto da causare ustioni.**
16. **Evitare di far incastrare schegge, polveri o terreno nei terminali, nei fori e nelle scanalature della cartuccia della batteria.** In caso contrario, l'utensile o la cartuccia della batteria potrebbero riscaldarsi, prendere fuoco, scoppiare o guastarsi,

causando ustioni o lesioni personali.

17. **A meno che l'utensile supporti l'uso in prossimità di linee elettriche ad alta tensione, non utilizzare la cartuccia della batteria in prossimità di linee elettriche ad alta tensione.** In caso contrario, si potrebbe causare un malfunzionamento o la rottura dell'utensile o della cartuccia della batteria.
18. **Tenere la batteria lontana dai bambini.**

CONSERVARE LE PRESENTI ISTRUZIONI.

⚠***ATTENZIONE:*** **Utilizzare solo batterie originali Makita.** L'utilizzo di batterie Makita non originali, o di batterie che siano state alterate, potrebbe risultare nello scoppio della batteria, causando incendi, lesioni personali e danni. Inoltre, ciò potrebbe invalidare la garanzia Makita per l'utensile e il caricabatterie Makita.

AVVISO: Makita non si assume alcuna responsabilità per eventuali incidenti derivanti dall'utilizzo di batterie Makita non originali o di batterie che siano state modificate. Le batterie Makita originali sono state valutate in modo rigoroso per la compatibilità con utensili e caricabatterie Makita, in linea con la normativa e gli standard di sicurezza applicabili.

Suggerimenti per preservare la durata massima della batteria

1. **Caricare la cartuccia della batteria prima che si scarichi completamente. Smettere sempre di utilizzare l'utensile e caricare la cartuccia della batteria quando si nota che la potenza dell'utensile è diminuita.**
2. **Non ricaricare mai una cartuccia della batteria completamente carica. La sovraccarica riduce la vita utile della batteria.**
3. **Caricare la cartuccia della batteria a una temperatura ambiente compresa tra 10 °C e 40 °C. Lasciar raffreddare una cartuccia della batteria prima di caricarla.**
4. **Quando non si utilizza la cartuccia della batteria, rimuoverla dall'utensile o dal caricabatterie.**
5. **Caricare la cartuccia della batteria se non la si è utilizzata per un periodo di tempo prolungato (più di sei mesi).**

DESCRIZIONE DELLE FUNZIONI

⚠***ATTENZIONE:*** **Accertarsi sempre che l'utensile sia spento e che la cartuccia della batteria sia stata rimossa prima di regolare o di controllare il funzionamento dell'utensile.**

Installazione o rimozione della cartuccia della batteria

⚠***ATTENZIONE:*** **Spegnere sempre l'utensile prima di installare o rimuovere la cartuccia della batteria.**

⚠***ATTENZIONE:*** **Mantenere saldamente lo strumento e la batteria quando si intende installare o rimuovere la cartuccia della batteria.** Qualora non si mantengano saldamente lo strumento e la cartuccia della batteria, questi ultimi potrebbero scivolare dalle mani, con la possibilità di causare un danneggiamento dello strumento e della cartuccia della batteria, nonché una lesione personale.

Per installare la cartuccia della batteria, allineare la linguetta sulla cartuccia della batteria con la scanalatura nell'alloggiamento e farla scivolare in sede. Inserirla completamente fino al suo blocco in sede con un leggero scatto. Se è possibile vedere l'indicatore rosso, come indicato nella figura, non è bloccata completamente.

Per rimuovere la cartuccia della batteria, farla scorrere via dall'utensile mentre si fa scorrere allo stesso tempo il pulsante sulla parte anteriore della cartuccia.

► **Fig.1:** **1.** Indicatore rosso **2.** Pulsante **3.** Cartuccia della batteria

⚠***ATTENZIONE:*** **Installare sempre fino in fondo la cartuccia della batteria, fino a quando l'indicatore rosso non è più visibile.** In caso contrario, la batteria potrebbe cadere accidentalmente dall'utensile, causando lesioni personali all'operatore o a chi gli è vicino.

⚠***ATTENZIONE:*** **Non installare forzatamente la cartuccia della batteria.** Qualora la batteria non si inserisca scorrendo agevolmente, vuol dire che non viene inserita correttamente.

Sistema di protezione strumento/batteria

L'utensile è dotato di un sistema di protezione dell'utensile stesso e della batteria. Tale sistema interrompe automaticamente l'alimentazione al motore per prolungare la vita utile dell'utensile e della batteria. L'utensile si arresta automaticamente durante il funzionamento, qualora l'utensile o la batteria vengano a trovarsi in una delle condizioni seguenti:

► **Fig.2:** **1.** Lampada **2.** Indicatore di accensione/modalità

* La forma dell'interruttore varia a seconda della propria area geografica di residenza.

Indicazione dello stato di protezione

Lampada		Indicatore di accensione/modalità		Stato
Accesa	Lampeg-giante	Accesa	Lampeg-giante	
				Surriscalda-mento
				Sovrascarica

Protezione dal surriscaldamento

Quando l'utensile o la batteria sono surriscaldati, l'utensile si arresta automaticamente fornendo un'indicazione sullo stato. In questa circostanza, lasciar raffreddare l'utensile o la batteria, prima di riaccendere l'utensile.

Protezione dalla sovrascarica

Quando la carica della batteria diventa bassa, l'utensile si arresta automaticamente. In questo caso, rimuovere la batteria dall'utensile e caricarla.

Protezione da altre cause

Il sistema di protezione è progettato anche per altre cause che potrebbero danneggiare l'utensile, e consente all'utensile di arrestarsi automaticamente. Adottare tutte le misure seguenti per rimuovere le cause, quando l'utensile è stato portato a un'interruzione temporanea o a un arresto del funzionamento.

1. Spegnere l'utensile, quindi riaccenderlo per ricominciare.
2. Caricare la batteria o le batterie, o sostituirla/sostituirle con una batteria o delle batterie ricaricate.
3. Lasciar raffreddare la macchina e la batteria o le batterie.

Qualora non si riscontri alcun miglioramento ripristinando il sistema di protezione, contattare il proprio centro di assistenza locale Makita.

Indicazione della carica residua della batteria

Solo per cartucce delle batterie dotate di indicatore

Premere il pulsante di controllo sulla cartuccia della batteria per indicare la carica residua della batteria. Gli indicatori luminosi si illuminano per alcuni secondi.

► **Fig.3:** **1.** Indicatori luminosi **2.** Pulsante di controllo

Indicatori luminosi			Carica residua
Illuminato	Spento	Lampeg-giante	
			Dal 75% al 100%
			Dal 50% al 75%
			Dal 25% al 50%
			Dallo 0% al 25%
			Caricare la batteria.
			La batteria potrebbe essersi guastata.

NOTA: A seconda delle condizioni d'uso e della temperatura ambiente, l'indicazione potrebbe variare leggermente rispetto alla carica effettiva.

NOTA: Il primo indicatore luminoso (all'estremità sinistra) lampeggia quando il sistema di protezione della batteria è in funzione.

Funzionamento dell'interruttore di accensione

ATTENZIONE: **Prima di inserire la cartuccia della batteria nell'utensile, controllare sempre che l'interruttore a grilletto funzioni correttamente e torni sulla posizione "OFF" quando viene rilasciato.**

Premere e tenere premuto il pulsante di accensione principale per accendere l'utensile. L'indicatore di accensione si illumina.
Per spegnere l'utensile, tenere premuto il pulsante di accensione principale fino a quando l'indicatore di accensione si spegne.

NOTA: La forma dell'interruttore varia a seconda della propria area geografica di residenza.

► **Fig.4:** **1.** Pulsante di accensione principale
2. Indicatore di accensione

NOTA: Non è possibile accendere l'utensile mentre l'interruttore a grilletto o l'elemento di contatto sono azionati. Accertarsi di rilasciare l'interruttore a grilletto e l'elemento di contatto prima di accendere l'utensile.

NOTA: Non è possibile spegnere l'utensile durante l'applicazione dei chiodi.

NOTA: L'interruttore di accensione principale si disattiva automaticamente se si lascia l'utensile incustodito per un periodo di tempo prolungato.

Selezione della modalità di azionamento

Specifico in base alla nazione

NOTA: In alcune aree geografiche o nazioni, è disponibile solo una modalità a chiodatura singola. La forma dell'interruttore varia a seconda della propria area geografica di residenza.

L'utensile utilizza un'attivazione con azionamento selettivo. Premere e tenere premuto brevemente il pulsante del commutatore della modalità di azionamento per selezionare la modalità di azionamento desiderata.

► **Fig.5:** **1.** Pulsante del commutatore della modalità di azionamento **2.** Indicatore luminoso della modalità di azionamento in sequenza **3.** Indicatore luminoso della modalità di azionamento a contatto

Commutatore della modalità	Modalità di azionamento	Funzione
	Azionamento completamente sequenziale	Per applicare un singolo chiodo con una singola operazione in sequenza. Idoneo per applicare un chiodo facendo attenzione e in modo preciso, e utile quando si richiede un posizionamento preciso dell'elemento di fissaggio.
	Azionamento a contatto	È disponibile sia una chiodatura singola che una chiodatura continua. Preferito quando è richiesto il posizionamento degli elementi di fissaggio ad elevata produttività.

 : non disponibile in alcune aree geografiche e nazioni.

NOTA: Non è possibile passare a un'altra modalità di azionamento mentre l'interruttore a grilletto o l'elemento di contatto sono azionati.

Regolazione della profondità di chiodatura

AVVERTIMENTO: **Accertarsi sempre che le dita non siano posizionate sull'interruttore a grilletto o sull'elemento di contatto e che la cartuccia della batteria sia rimossa, prima di regolare la profondità di chiodatura.**

Ruotare il regolatore per regolare la profondità di chiodatura. La profondità di chiodatura aumenta man mano che si ruota il regolatore nella direzione A e si riduce nella direzione B, come indicato nella figura. L'escursione di regolazione della profondità di chiodatura è di 8,5 mm.

► **Fig.6:** **1.** Regolatore

AVVISO: **Non ruotare troppo il regolatore, altrimenti quest'ultimo potrebbe restare incastrato.**

Regolare la profondità di chiodatura in base alle esigenze.

► **Fig.7:** **1.** Troppo profondo **2.** A filo **3.** Troppo in superficie

Illuminazione della lampada

ATTENZIONE: **Non guardare la luce né guardare direttamente la fonte di luce.**

Per accendere la lampada, premere l'interruttore a grilletto o azionare l'elemento di contatto. La lampada resta illuminata mentre si tiene premuto l'interruttore a grilletto o si aziona l'elemento di contatto. La lampada si spegne circa 10 secondi dopo aver rilasciato l'interruttore a grilletto e l'elemento di contatto.

► **Fig.8:** **1.** Lampadina

NOTA: Per pulire la sporcizia dalla lente della lampada, utilizzare un panno asciutto. Fare attenzione a non graffiare la lente della lampada, altrimenti si potrebbe ridurre l'illuminazione.

NOTA: L'utensile potrebbe non applicare i chiodi dopo che la carica della batteria è diventata bassa, anche mentre la lampada resta illuminata. In questo caso, caricare la cartuccia della batteria.

MONTAGGIO

ATTENZIONE: **Accertarsi sempre che le dita non siano posizionate sull'interruttore a grilletto o sull'elemento di contatto e che la cartuccia della batteria sia rimossa, prima di eseguire qualsiasi lavoro sulla chiodatrice.**

Caricamento o scaricamento dei chiodi

ATTENZIONE: **Accertarsi sempre che la cartuccia della batteria sia stata rimossa prima di caricare i chiodi.** Lo sparo accidentale può causare lesioni personali e danni alle cose.

ATTENZIONE: **Fare attenzione a non far restare incastrate le dita nel caricatore.** L'elemento di spinta dei chiodi tende a saltare all'indietro alla sua posizione originale, a meno che si applichi una controreazione.

AVVISO: **Far scorrere delicatamente l'elemento di spinta dei chiodi lungo il caricatore.** Un forte contatto tra l'elemento di spinta dei chiodi e il nastro di chiodi potrebbe danneggiare i chiodi.

1. Rimuovere la cartuccia della batteria.

2. Inserire un nastro di chiodi nella fessura del caricatore.

Accertarsi di allineare i contorni delle teste dei chiodi con quello della fessura.

► **Fig.9:** **1.** Fessura **2.** Contorno delle teste dei chiodi

3. Afferrare tra le dita la leva dell'elemento di spinta per sollevare la piastra dell'elemento di spinta al di sopra del nastro di chiodi caricato. Quindi, tirare l'elemento di spinta dei chiodi verso la fessura.

► **Fig.10:** **1.** Leva dell'elemento di spinta **2.** Elemento di spinta dei chiodi

4. Liberare la leva dell'elemento di spinta e far scorrere all'indietro l'elemento di spinta dei chiodi, rilasciando in modo sicuro la tensione della molla.

► **Fig.11:** **1.** Leva dell'elemento di spinta **2.** Elemento di spinta dei chiodi

AVVISO: **Accertarsi che il nastro di chiodi sia allineato correttamente nel caricatore e fissato con la piastra dell'elemento di spinta.**

In caso contrario, provare a ricaricarlo.

AVVISO: **Non utilizzare chiodi e nastri di chiodi deformati. Utilizzare i chiodi specificati nel presente manuale.** L'utilizzo di chiodi diversi da quelli specificati potrebbe causare l'inceppamento dei chiodi e un malfunzionamento.

► **Fig.12**

Per rimuovere i chiodi, seguire le procedure di installazione al contrario.

► **Fig.13**

Installazione del caricatore ad alta capacità

Accessorio opzionale

ATTENZIONE: **Accertarsi sempre di scaricare tutti i chiodi rimasti nel caricatore e rimuovere la cartuccia della batteria dall'utensile, prima di installare un caricatore ad alta capacità.**

Utilizzare un accessorio caricatore ad alta capacità per consentire all'utensile di contenere un maggior numero di chiodi.

1. Allentare e rimuovere i bulloni che fissano il caricatore utilizzando la chiave esagonale.

► **Fig.14:** **1.** Caricatore **2.** Bulloni

2. Sollevare leggermente l'estremità libera del caricatore fornito in dotazione di serie e tirarlo fuori tenendolo diritto.

► **Fig.15:** **1.** Caricatore fornito in dotazione di serie

3. Inserire in modo angolato la piastra di bloccaggio presente nel caricatore ad alta capacità nella scanalatura di bloccaggio presente nella guida del propulsore. Allineare i fori per i bulloni presenti nel caricatore con quelli presenti nella guida del propulsore. Quindi, serrare i bulloni un po' alla volta utilizzando la chiave esagonale.

► **Fig.16:** **1.** Caricatore ad alta capacità **2.** Piastra di bloccaggio **3.** Scanalatura di bloccaggio **4.** Guida del propulsore **5.** Fori per bulloni

4. Serrare il caricatore ad alta capacità sul corpo dell'utensile con il bullone.

5. Serrare di nuovo tutti i bulloni fino a fissare il caricatore ad alta capacità.

► **Fig.17:** **1.** Caricatore ad alta capacità **2.** Bulloni

Adattatore della punta

ATTENZIONE: **Prima di montare o smontare l'adattatore della punta, accertarsi sempre che le dita non siano posizionate sull'interruttore a grilletto o sull'elemento di contatto, e rimuovere tutti i chiodi rimasti nel caricatore e la cartuccia della batteria.**

Quando si intende sparare chiodi su materiali con superfici che si rovinano facilmente, montare l'adattatore della punta sull'estremità superiore di contatto.

Montaggio dell'adattatore della punta

1. Appoggiare leggermente l'adattatore della punta sull'estremità superiore di contatto.
2. Rilasciare l'interruttore a grilletto.
3. Appoggiare l'elemento di contatto di piatto sul materiale che può venire danneggiato.
4. Premere completamente l'elemento di contatto fino a quando l'adattatore della punta si inserisce saldamente sull'estremità superiore di contatto.

► **Fig.18:** **1.** Adattatore della punta **2.** Elemento di contatto

NOTA: Accertarsi che le estremità con i bracci a gancio dell'adattatore della punta si innestino completamente nell'estremità superiore di contatto.

► **Fig.19:** **1.** Estremità con i bracci a gancio

Smontaggio dell'adattatore della punta

1. Capovolgere l'utensile.
2. Sganciare i bracci dell'adattatore della punta dall'estremità superiore di contatto e far scorrere l'adattatore della punta fuori dal gruppo.

NOTA: Utilizzare un cacciavite a punta piatta per separare i pezzi facendo leva, qualora risulti difficile staccare l'adattatore della punta.

► **Fig.20:** **1.** Estremità superiore di contatto **2.** Adattatore della punta **3.** Spazio vuoto

Sospensione dell'utensile

Sono disponibili due tipi di ganci dell'utensile, a seconda delle proprie esigenze. Utilizzare un gancio a clip o un gancio a C per appendere l'utensile a un portautensili, a una barra orizzontale o alla parete.

ATTENZIONE: **Non appendere il gancio alla cintura.** La caduta della chiodatrice, causata dalla fuoriuscita accidentale del gancio dalla sua sede, potrebbe causare lo sparo accidentale e risultare in lesioni personali.

► **Fig.21**

Gancio a clip

Inserire il gancio a clip in una scanalatura nel corpo dell'utensile, quindi fissarlo con un bullone esagonale. Per rimuovere il gancio a clip, allentare il bullone, quindi estrarre il gancio.

► **Fig.22:** **1.** Gancio a clip **2.** Bullone esagonale

Gancio a C

Allineando le due serie di fori per i bulloni, posizionare il gancio a C sul corpo dell'utensile, con l'apertura del

gancio a C rivolta verso l'alto. Serrare il gancio a C con due bulloni esagonali.
Per rimuovere il gancio a C, allentare i bulloni, quindi estrarre il gancio.
► **Fig.23: 1.** Gancio a C **2.** Bulloni esagonali

È possibile posizionare il gancio a C aperto a intervalli di 90 gradi.
Premere e tenere premuto il gancio verso l'alto e ruotarlo sulla posizione desiderata.
► **Fig.24: 1.** Gancio a C

Conservazione della brugola

Tenere pronta la chiave esagonale fornita in dotazione sul portachiave, quando non è in uso.
► **Fig.25: 1.** Brugola **2.** Portachiave

FUNZIONAMENTO

Verifica del sistema di sicurezza

AVVERTIMENTO: **Accertarsi che tutti i sistemi di sicurezza funzionino correttamente, prima dell'uso. In caso contrario, si potrebbero causare lesioni personali.**

► **Fig.26: 1.** Interruttore a grilletto **2.** Elemento di contatto **3.** Caricatore **4.** Elemento di spinta dei chiodi

Prima dell'uso, verificare l'eventuale presenza di guasti o malfunzionamenti del sistema di sicurezza nel modo seguente.

1. Rimuovere la cartuccia della batteria dall'utensile. Quindi, scaricare tutti i chiodi restanti nel caricatore.

2. Installare la cartuccia della batteria in sede e accendere l'utensile.

3. Premere l'interruttore a grilletto, senza fare toccare il materiale all'elemento di contatto.

4. Fare toccare il materiale all'elemento di contatto, senza premere l'interruttore a grilletto.

Qualora l'utensile entri in funzione nei casi descritti sopra al punto 3 o 4, significa che il sistema di sicurezza non sta funzionando correttamente. Interrompere immediatamente l'utilizzo dell'utensile e rivolgersi al proprio centro di assistenza Makita locale.

Applicazione dei chiodi

AVVERTIMENTO: **Continuare a tenere l'elemento di contatto saldamente sul materiale fino a quando il chiodo è stato applicato completamente.** Lo sparo accidentale potrebbe causare lesioni personali.

ATTENZIONE: **Prima di installare la cartuccia della batteria nell'utensile, controllare sempre che l'interruttore a grilletto funzioni correttamente e torni alla posizione di spegnimento quando viene rilasciato.**

ATTENZIONE: **Non applicare chiodi sui materiali duri, quali metalli o simili.** Qualora il chiodo non riesca a penetrare il materiale, la chiodatrice potrebbe subire un contraccolpo verso l'operatore e causare lesioni personali.

ATTENZIONE: **Mantenere l'utensile saldamente durante l'uso.**

AVVISO: **L'utensile non avvia il fissaggio, dopo cinque secondi senza alcuna operazione con gli interruttori, mentre si aziona solo l'interruttore a grilletto o l'elemento di contatto. Per riavviare il fissaggio, rilasciare l'interruttore a grilletto o tirare via l'elemento di contatto dal pezzo in lavorazione, quindi riposizionare l'utensile nello stesso punto.**

NOTA: Se si applicano chiodi continuativamente per un periodo di tempo prolungato, l'aria di scarico diventa estremamente calda a causa del calore prodotto dal motore.

L'utensile utilizza due operazioni di chiodatura: azionamento completamente sequenziale e azionamento a contatto.

NOTA: In alcune aree geografiche o nazioni, è disponibile solo una modalità a chiodatura singola (azionamento completamente sequenziale). La forma dell'interruttore varia a seconda della propria area geografica di residenza.

Azionamento completamente sequenziale

In questa modalità, è possibile applicare un singolo chiodo mediante un'unica operazione in sequenza. Per azionare l'utensile, è necessario un contatto con il pezzo in lavorazione e quindi un'attivazione del grilletto in una sequenza specifica. Per continuare ad applicare chiodi, rilasciare e riattivare i controlli degli interruttori nella stessa sequenza.

1. Premere e tenere premuto il pulsante di accensione principale per accendere l'utensile.

2. Accertarsi che l'indicatore luminoso della modalità di azionamento in sequenza si illumini.
► **Fig.27: 1.** Pulsante del commutatore della modalità di azionamento **2.** Indicatore luminoso della modalità di azionamento in sequenza

3. Appoggiare l'elemento di contatto di piatto sul materiale.
► **Fig.28: 1.** Elemento di contatto

4. Premere a fondo l'interruttore a grilletto per applicare un chiodo.
► **Fig.29: 1.** Interruttore a grilletto

5. Rilasciare il dito dall'interruttore a grilletto. Quindi, sollevare l'elemento di contatto dal materiale.

Per applicare il chiodo successivo, ripetere le

operazioni da 3 a 5 nella stessa sequenza.

Azionamento a contatto

Specifico in base alla nazione

In questa modalità, è possibile scegliere tra la chiodatura continua o singola attenendosi a una qualsiasi sequenza di funzionamento del grilletto.
Per azionare l'utensile, è possibile attivare un contatto con il pezzo in lavorazione e il grilletto in qualsiasi sequenza. Per applicare in modo continuativo i chiodi, rilasciare e riattivare il contatto con il pezzo in lavorazione.

Per una chiodatura singola

1. Premere e tenere premuto il pulsante di accensione principale per accendere l'utensile.

2. Premere e tenere premuto brevemente il pulsante del commutatore della modalità di azionamento per selezionare la modalità di azionamento a contatto.

L'indicatore luminoso della modalità di azionamento a contatto si illumina.

► **Fig.30:** **1.** Pulsante del commutatore della modalità di azionamento **2.** Indicatore luminoso della modalità di azionamento a contatto

3. Appoggiare l'elemento di contatto di piatto sul materiale.

4. Premere a fondo l'interruttore a grilletto per applicare un chiodo.

5. Rilasciare il dito dall'interruttore a grilletto. Quindi, sollevare l'elemento di contatto dal materiale.

Per applicare il chiodo successivo, ripetere le operazioni da 3 a 5 nella stessa sequenza.

Per una chiodatura continua

1. Premere e tenere premuto il pulsante di accensione principale per accendere l'utensile.

2. Premere e tenere premuto brevemente il pulsante del commutatore della modalità di azionamento per selezionare la modalità di azionamento a contatto.

L'indicatore luminoso della modalità di azionamento a contatto si illumina.

3. Premere l'interruttore a grilletto.

► **Fig.31:** **1.** Interruttore a grilletto

4. Appoggiare l'elemento di contatto di piatto sul materiale per applicare un chiodo.

5. Spostare l'utensile sulle aree successive con l'interruttore a grilletto premuto, quindi appoggiare l'elemento di contatto di piatto sul materiale per applicare i chiodi successivi.

► **Fig.32:** **1.** Interruttore a grilletto **2.** Elemento di contatto

Meccanismo di prevenzione dello sparo a vuoto

Quando i chiodi restanti nel caricatore si riducono a 7 - 9 pezzi per il modello DBN900/6 - 7 pezzi per il modello DBN901, non è più possibile azionare l'interruttore, e l'utensile smette di sparare. Inserire un nuovo nastro di chiodi nel caricatore, prima di riprendere l'utilizzo.

Rimozione dei chiodi inceppati

AVVERTIMENTO: **Accertarsi sempre che la cartuccia della batteria sia stata rimossa prima di rimuovere chiodi inceppati.**

Quando si verifica un inceppamento dei chiodi, guardare da vicino l'unità di alimentazione e applicazione dei chiodi. Gli inceppamenti tendono a venire causati da chiodi incastrati tra il propulsore dei chiodi e la guida del propulsore.

Come eliminare un inceppamento

AVVERTIMENTO: **Non premere con forza sul propulsore dei chiodi. Non colpire il propulsore dei chiodi e i chiodi con strumenti manuali di alcun genere per eliminare gli inceppamenti.** Tenere presente che l'utensile è caricato con aria compressa, e la pressione viene mantenuta all'interno. Il mancato rispetto delle precauzioni di sicurezza nel manuale può risultare in gravi lesioni personali.

AVVERTIMENTO: **Non puntare mai l'utensile verso se stessi o altre persone nelle vicinanze quando si intende rimuovere inceppamenti.** La mancata osservanza di questa indicazione potrebbe causare il rischio di lesioni personali dovute a sparo accidentale, poiché l'utensile è caricato con aria compressa in una camera stagna in fabbrica.

ATTENZIONE: **Per risolvere inceppamenti frequenti o situazioni di inceppamento difficili da risolvere, consultare il proprio centro di assistenza Makita locale.**

1. Rimuovere la cartuccia della batteria dall'utensile.

2. Estrarre tutti i chiodi restanti nel caricatore.

3. Rimuovere un inceppamento utilizzando delle pinze o strumenti simili.

NOTA: Smontare il caricatore dell'utensile, qualora l'inceppamento si verifichi all'interno dell'unità di alimentazione e propulsione.

4. Allentare e rimuovere i bulloni che fissano il caricatore utilizzando la chiave esagonale. Quindi, sollevare leggermente l'estremità libera del caricatore e tirarlo fuori tenendolo diritto.

► **Fig.33:** **1.** Caricatore **2.** Bulloni

5. Rimuovere i chiodi inceppati nell'apertura di uscita dei chiodi o attraverso la guida del propulsore.

Utilizzare delle pinze per piegare il chiodo inceppato, in modo che la testa del chiodo fuoriesca dall'apertura presente nella guida del propulsore. Quindi, rimuovere il chiodo inceppato.

► **Fig.34:** **1.** Chiodo inceppato **2.** Apertura di uscita dei chiodi **3.** Guida del propulsore

Potrebbe verificarsi un inceppamento nell'apertura di alimentazione dei chiodi presente nel caricatore. Utilizzare delle pinze per piegare il chiodo inceppato, in modo che la testa del chiodo fuoriesca dall'apertura presente nel caricatore. Quindi, rimuovere il chiodo inceppato.

► **Fig.35:** **1.** Chiodo inceppato **2.** Caricatore

6. Inserire in modo angolato la piastra di bloccaggio presente nel caricatore nella scanalatura di bloccaggio presente nella guida del propulsore. Allineare i fori per i bulloni presenti nel caricatore con quelli presenti nella guida del propulsore. Serrare il caricatore sul corpo dell'utensile con i bulloni.

Inizializzazione della posizione del propulsore

Il propulsore dei chiodi potrebbe non essere posizionato correttamente dietro al chiodo da applicare, in seguito all'inceppamento di un chiodo o in condizioni di batteria scarica. Prima di riavviare il funzionamento, eseguire sempre la procedura di inizializzazione.

1. Rimuovere la cartuccia della batteria dall'utensile.

2. Estrarre tutti i chiodi restanti nel caricatore.

3. Osservare la posizione del propulsore dei chiodi.

Qualora si veda la punta del propulsore fuoriuscire dall'estremità superiore di contatto, non è possibile azionare correttamente l'elemento di contatto durante l'inizializzazione.

► **Fig.36:** **1.** Propulsore dei chiodi **2.** Estremità superiore di contatto

Ruotare il regolatore per impostare la profondità di chiodatura minima, in modo che l'elemento di contatto funzioni correttamente.

► **Fig.37:** **1.** Regolatore della profondità di chiodatura

4. Installare la cartuccia della batteria in sede e accendere l'utensile.

5. Premere l'elemento di spinta dei chiodi verso la fessura del caricatore e mantenerlo in sede. Quindi, appoggiare l'elemento di contatto contro il materiale che può venire danneggiato.

6. Premere a fondo l'interruttore a grilletto, con l'elemento di contatto azionato, per reimpostare la posizione del propulsore.

► **Fig.38:** **1.** Elemento di spinta dei chiodi **2.** Fessura del caricatore **3.** Elemento di contatto **4.** Interruttore a grilletto

La posizione del propulsore viene inizializzata correttamente.

7. Rimuovere la cartuccia della batteria dall'utensile. Ricaricare il nastro di chiodi nel caricatore. Reinserire la cartuccia della batteria nell'utensile.

MANUTENZIONE

AVVERTIMENTO: **Non smontare questo utensile.** Questo utensile è sigillato con aria compressa, e lo smontaggio potrebbe causare gravi lesioni personali.



ATTENZIONE: **Accertarsi sempre che l'utensile sia spento e che la cartuccia della batteria sia stata rimossa prima di tentare di eseguire interventi di ispezione o manutenzione.**

AVVISO: **Non utilizzare mai benzina, benzene, solventi, alcol o altre sostanze simili. In caso contrario, si potrebbero causare scolorimenti, deformazioni o crepe.**

Per preservare la SICUREZZA e l'AFFIDABILITÀ del prodotto, le riparazioni e qualsiasi altro intervento di manutenzione e di regolazione devono essere eseguiti da un centro di assistenza autorizzato Makita, utilizzando sempre ricambi Makita.

Manutenzione preventiva

Pulire a fondo e ispezionare i componenti mobili (vale a dire l'elemento di contatto, l'elemento di spinta dei chiodi, e così via) a intervalli regolari, mantenendoli liberi da polveri e sporco che potrebbero accumularsi nel tempo.

NOTA: Qualora si abbia l'impressione che i componenti mobili e scorrevoli illustrati di seguito funzionino in modo scadente o inefficiente, soffiare via eventuale sporco e polveri aderiti, quindi pulirli con un panno.

► **Fig.39:** **1.** Binari di alimentazione dei chiodi **2.** Regolatore della profondità di chiodatura **3.** Elemento di contatto **4.** Elemento di spinta dei chiodi

ACCESSORI OPZIONALI

ATTENZIONE: **Questi accessori o componenti aggiuntivi sono consigliati per l'uso con l'utensile Makita specificato nel presente manuale.** L'utilizzo di altri accessori o componenti aggiuntivi potrebbe costituire un rischio di lesioni personali. Utilizzare un accessorio o un componente aggiuntivo solo per lo scopo a cui è destinato.

Per ottenere ulteriori dettagli relativamente a questi accessori, rivolgersi a un centro di assistenza Makita.

- Chiodi
- Caricatori ad alta capacità
- Batteria e caricabatterie originali Makita

NOTA: Alcuni articoli nell'elenco potrebbero essere inclusi nell'imballaggio dell'utensile come accessori standard. Tali articoli potrebbero variare da nazione a nazione.

TECHNISCHE GEGEVENS

Model:	DBN900	DBN901
Vorm van nagelkop	D-kop	Rond
Nagellengte	50 mm - 90 mm	
Schachtdiameter	ø2,9 mm - ø3,3 mm	ø2,9 mm - ø3,8 mm
Capaciteit van magazijn	51 - 58 nagels (1 strip + 11 - 18 nagels)	36 - 41 nagels (1 strip + 11 - 16 nagels)
Bevestigingshoek van nagels	30° - 34°	20° - 22°
Afmetingen (l x b x h)[*1]	326 mm x 186 mm x 358 mm	389 mm x 189 mm x 358 mm
Nominale spanning	18 V gelijkspanning	
Nettogewicht	4,9 - 5,4 kg	5,0 - 5,4 kg

[*1] Zonder haken

- In verband met ononderbroken research en ontwikkeling, behouden wij ons het recht voor de bovenstaande technische gegevens zonder voorafgaande kennisgeving te wijzigen.
- De technische gegevens kunnen van land tot land verschillen.
- De waarde van het nettogewicht is inclusief de lichtste en zwaarste combinatie van het/de hulpmiddel(en) voor normaal en veilig gebruik en de accu('s), zoals opgegeven in de gebruiksaanwijzing.

Toepasselijke accu's en laders

Accu	BL1820B / BL1830B / BL1840B / BL1850B / BL1860B
Lader	DC18RC / DC18RD / DC18RE / DC18SD / DC18SE / DC18SF / DC18SH / DC18WC

- Sommige van de hierboven vermelde accu's en laders zijn mogelijk niet leverbaar afhankelijk van waar u woont.

⚠***WAARSCHUWING:*** **Gebruik uitsluitend de accu's en laders die hierboven worden genoemd.** Gebruik van enige andere accu of lader kan leiden tot letsel en/of brand.

Symbolen

Hieronder staan de symbolen die voor het gereedschap kunnen worden gebruikt. Zorg ervoor dat u de betekenis ervan kent voordat u het gereedschap gaat gebruiken.

	Lees de gebruiksaanwijzing.
	Draag oogbescherming.
	Draag gehoorbescherming.
	Draag oog- en gehoorbescherming.
	Gebruik het gereedschap niet op een steiger of ladder.
	Houd uw vingers uit de buurt van de trekker wanneer u niet wilt nagelen om het per ongeluk afschieten van bevestigingsmiddelen te voorkomen.
	Waarschuwing: Het gereedschap heeft de mogelijkheid om te werken in de functie voor herhaaldelijk schieten. Lees vóór gebruik de instructies en waarschuwingen voor dit gereedschap zorgvuldig door.
 Ni-MH Li-ion	Alleen voor EU-landen Als gevolg van de aanwezigheid van schadelijke componenten in het apparaat, kunnen oude elektrische en elektronische apparaten, accu's en batterijen negatieve gevolgen hebben voor het milieu en de gezondheid van mensen. Gooi elektrische en elektronische apparaten en accu's niet met het huisvuil weg! In overeenstemming met de Europese richtlijn inzake oude elektrische en elektronische apparaten en inzake accu's en batterijen en oude accu's en batterijen, alsmede de toepassing daarvan binnen de nationale wetgeving, dienen oude elektrische apparaten, accu's en batterijen gescheiden te worden opgeslagen en te worden ingeleverd bij een apart inzamelingspunt voor huishoudelijk afval dat de milieubeschermingsvoorschriften in acht neemt. Dit wordt op het apparaat aangegeven door het symbool van een doorgekruiste afvalcontainer.

Gebruiksdoeleinden

Dit gereedschap is bedoeld voor voorbereidende afbouw, zoals het bevestigen van vloerbalken of dakspanten en stijl- en regelwerk in houtskeletbouw (2″ x 4″).

Geluidsniveau

De typische, A-gewogen geluidsniveaus zijn gemeten volgens EN62841-2-16:

Model DBN900
Geluidsdrukniveau (L_{pA}): 95 dB (A)
Geluidsvermogenniveau (L_{WA}): 101 dB (A)
Onzekerheid (K): 3 dB (A)

Model DBN901
Geluidsdrukniveau (L_{pA}): 97 dB (A)
Geluidsvermogenniveau (L_{WA}): 103 dB (A)
Onzekerheid (K): 3 dB (A)

OPMERKING: De opgegeven geluidsemissiewaarde(n) is/zijn gemeten volgens een standaardtestmethode en kan/kunnen worden gebruikt om dit gereedschap te vergelijken met andere gereedschappen.

OPMERKING: De opgegeven geluidsemissiewaarde(n) kan/kunnen ook worden gebruikt voor een beoordeling vooraf van de blootstelling.

⚠***WAARSCHUWING:*** **Draag gehoorbescherming.**

⚠***WAARSCHUWING:*** **De geluidsemissie tijdens het gebruik van het elektrisch gereedschap in de praktijk kan verschillen van de opgegeven totale waarde(n) afhankelijk van de manier waarop het gereedschap wordt gebruikt.**

⚠***WAARSCHUWING:*** **Zorg ervoor dat veiligheidsmaatregelen worden getroffen ter bescherming van de gebruiker die zijn gebaseerd op een schatting van de blootstelling onder praktijkomstandigheden (rekening houdend met alle fasen van de bedrijfscyclus, zoals de tijdsduur gedurende welke het gereedschap is uitgeschakeld en stationair draait, naast de ingeschakelde tijdsduur).**

Trilling

De continue totale trillingswaarde (triaxiale vectorsom) zoals vastgesteld conform EN62841-2-16:

Model DBN900
Trillingsemissie (a_h): 4,3 m/s^2
Onzekerheid (K): 1,5 m/s^2

Model DBN901
Trillingsemissie (a_h): 4,6 m/s^2
Onzekerheid (K): 1,5 m/s^2

OPMERKING: De totale trillingswaarde(n) is/zijn gemeten volgens een standaardtestmethode en kan/kunnen worden gebruikt om dit gereedschap te vergelijken met andere gereedschappen.

OPMERKING: De opgegeven totale trillingswaarde(n) kan/kunnen ook worden gebruikt voor een beoordeling vooraf van de blootstelling.

⚠***WAARSCHUWING:*** **De trillingsemissie tijdens het gebruik van het elektrisch gereedschap in de praktijk kan verschillen van de opgegeven totale waarde(n) afhankelijk van de manier waarop het gereedschap wordt gebruikt.**

⚠***WAARSCHUWING:*** **Zorg ervoor dat veiligheidsmaatregelen worden getroffen ter bescherming van de gebruiker die zijn gebaseerd op een schatting van de blootstelling onder praktijkomstandigheden (rekening houdend met alle fasen van de bedrijfscyclus, zoals de tijdsduur gedurende welke het gereedschap is uitgeschakeld en stationair draait, naast de ingeschakelde tijdsduur).**

Hieronder worden de gemiddelde waarden vermeld van de piekamplitude van de acceleratie door herhaalde schoktrillingen, p_F, met de bijbehorende onzekerheid (K), zoals vastgesteld conform EN62841-2-16.

Model DBN900
p_F: 1.391 m/s^2
Onzekerheid (K): 221 m/s^2

Model DBN901
p_F: 1.569 m/s^2
Onzekerheid (K): 374 m/s^2

OPMERKING: Deze opgegeven waarden mogen niet worden gebruikt voor het bepalen van de blootstelling aan hand-armtrillingen.

Verklaringen van conformiteit

Alleen voor Europese landen

De EU/VK-verklaring van conformiteit vindt u via de volgende URL.

https://support.makita.biz/doc/doc_index.html

VEILIGHEIDSWAARSCHUWINGEN

Algemene veiligheidswaarschuwingen voor elektrisch gereedschap

⚠***WAARSCHUWING*** **Lees alle veiligheidswaarschuwingen, instructies, afbeeldingen en technische gegevens die bij dit elektrisch gereedschap worden geleverd.** Als niet alle onderstaande instructies worden opgevolgd, kan dat leiden tot een elektrische schok, brand en/of ernstig letsel.

Bewaar alle waarschuwingen en instructies om in de toekomst te

kunnen raadplegen.

De term "elektrisch gereedschap" in de veiligheidsvoorschriften duidt op gereedschappen die op stroom van het lichtnet werken (met snoer) of gereedschappen met een accu (snoerloos).

Veiligheidswaarschuwingen voor een bevestigingsgereedschap

1. **Ga er altijd van uit dat in het gereedschap bevestigingsmiddelen zitten.** Onzorgvuldig omgaan met het gereedschap kan resulteren in onverwacht schieten van bevestigingsmiddelen, waardoor persoonlijk letsel kan worden veroorzaakt.
2. **Koppel het gereedschap los van de voedingsbron voordat u bevestigingsmiddelen laadt of verwijdert, afstellingen maakt of accessoires verwisselt.** Als het gereedschap is aangesloten op de voedingsbron, kan het per ongeluk worden bediend, waardoor persoonlijk letsel kan worden veroorzaakt.
3. **Wees voorzichtig bij het hanteren van de bevestigingsmiddelen, met name bij het laden en verwijderen.** De bevestigingsmiddelen hebben scherpe punten die persoonlijk letsel kunnen veroorzaken.
4. **Richt het gereedschap niet op uzelf of iemand in de buurt.** Door onverwachte bediening zal een bevestigingsmiddel worden geschoten, waardoor persoonlijk letsel kan worden veroorzaakt.
5. **Houd uw vingers uit de buurt van de trekker wanneer u het gereedschap niet gebruikt en wanneer u het verplaatst van de ene werkplek naar de andere.** Door onverwachte bediening zal een bevestigingsmiddel worden geschoten, waardoor persoonlijk letsel kan worden veroorzaakt.
6. **Houd gereedschap alleen vast aan de geïsoleerde handgrepen, wanneer u werkt op plaatsen waar het bevestigingsmiddel met verborgen bedrading in aanraking kan komen.** Wanneer een bevestigingsmiddel in aanraking komt met onder spanning staande draden, zullen de niet-geïsoleerde metalen delen van het gereedschap onder spanning komen te staan zodat de gebruiker een elektrische schok kan krijgen.
7. **Houd het gereedschap tijdens gebruik stevig vast.** Ongecontroleerde terugslag van het gereedschap kan leiden tot onbedoelde bediening, waardoor persoonlijk letsel kan worden veroorzaakt.
8. **Houd alle lichaamsdelen, zoals handen, benen enz., uit de schietrichting van het gereedschap.** Het bevestigingsmiddel kan door het werkstuk en elk voorwerp erachter heen schieten, waardoor persoonlijk letsel kan worden veroorzaakt.
9. **Houd tijdens gebruik van het gereedschap alle lichaamsdelen, zoals handen, benen enz., uit de buurt van het gebied waarin het bevestigingsmiddel in het werkstuk wordt geschoten.** Het bevestigingsmiddel kan afketsen en uit het werkstuk komen, waardoor persoonlijk letsel kan worden veroorzaakt.
10. **Schakel het gereedschap niet in als dit niet stevig tegen het werkstuk wordt gedrukt.** Als het gereedschap niet het werkstuk raakt, kan het bevestigingsmiddel van het werkstuk afketsen, waardoor persoonlijk letsel kan worden veroorzaakt.
11. **Gebruik dit gereedschap niet voor het bevestigen van elektriciteitskabels.** Het is niet ontworpen voor de installatie van elektriciteitskabels en kan de isolatie van de elektriciteitskabels beschadigen en hierdoor elektrische schokken of brandgevaar veroorzaken.
12. **Koppel het gereedschap los van de voeding wanneer een bevestigingsmiddel vastloopt in het gereedschap.** Als tijdens het verwijderen van een vastgelopen bevestigingsmiddel het gereedschap is aangesloten op de voedingsbron, kan het per ongeluk worden bediend, waardoor persoonlijk letsel kan worden veroorzaakt.
13. **Wees voorzichtig bij het verwijderen van een vastgelopen bevestigingsmiddel.** Het mechanisme kan onder druk staan en het vastgelopen bevestigingsmiddel kan met kracht eruit komen, waardoor persoonlijk letsel kan worden veroorzaakt.

Aanvullende waarschuwingen voor gereedschappen met de mogelijkheid van herhaaldelijk schieten

1. **Herhaaldelijk schieten mag alleen worden gebruikt in toepassing waarin niet nauwkeurig hoeft te worden bevestigd, zoals het bevestigen van dakbedekking en platen, de productie van pallets en meubels, huizenbouw en stoffering.** Voor werkzaamheden die nauwkeuriger moeten worden uitgevoerd, dient een gereedschap voor opeenvolgend schieten of de bedieningsfunctie voor opeenvolgend schieten te worden gebruikt.
2. **Controleer altijd de bedieningsfunctie voordat u een gereedschap bedient waarop de bedieningsfunctie kan worden geselecteerd.** Als u een gereedschap bedient zonder eerst de bedieningsfunctie te controleren, kan bij per ongeluk schieten van een bevestigingsmiddel letsel worden veroorzaakt.
3. **Gebruik dit gereedschap op beheerde werkplekken, waar veilige werkmethoden worden toegepast.** In omgevingen waarin veilige werkmethoden niet worden gehandhaafd, is het risico van persoonlijk letsel hoger.

Aanvullende veiligheidswaarschuwingen:

1. **Verzeker u ervan alvorens het gereedschap te bedienen dat niemand dichtbij staat. Probeer nooit tegelijkertijd van binnenuit en van buitenaf bevestigingsmiddelen in een muur te schieten.** De bevestigingsmiddelen kunnen er dwars doorheen schieten of afketsen en een groot gevaar opleveren.
2. **Zorg ervoor dat u tijdens het gebruik van het gereedschap stevig staat en uw evenwicht goed bewaart. Controleer of er zich niemand beneden u bevindt wanneer u op hoge plaatsen gaat werken.**
3. **Gebruik nooit elektrisch bevestigingsgereedschap met daarop het symbool “Gebruik het gereedschap niet op een steiger of ladder” bij bepaalde toepassingen, bijvoorbeeld:**
   - als bij het veranderen van een werkplek naar

de volgende, gebruik gemaakt wordt van een steiger, trap, ladder of soortgelijke constructies, bijv. daklatten;
- bij het sluiten van dozen of kratten;
- bij het monteren van transportbeveiligingssystemen, bijv. op voertuigen en aanhangers.

4. **Controleer muren, plafonds, vloeren en dergelijke grondig om te voorkomen dat door het nieten in elektrische draden, pijpen of gasleidingen een elektrische schok, gaslek, explosie, enz., kan ontstaan.**
5. **Gebruik uitsluitend bevestigingsmiddelen die in deze gebruiksaanwijzing worden aangegeven.** Door een ander soort bevestigingsmiddel te gebruiken, kan een storing in het gereedschap worden veroorzaakt.
6. **Knoei niet aan het gereedschap en gebruik het niet voor een ander doeleinde dan voor het aanbrengen van bevestigingsmiddelen.**
7. **Bedien het gereedschap niet zonder dat er bevestigingsmiddelen in zitten.** De levensduur van het gereedschap zal hierdoor korter worden.
8. **Stop onmiddellijk met bevestigen als u een probleem of iets vreemds opmerkt aan het gereedschap.**
9. **Breng nooit bevestigingsmiddelen aan in materialen die de bevestigingsmiddelen kunnen doorboren en er doorheen kunnen vliegen.**
10. **Bedien nooit op hetzelfde moment de trekkerschakelaar en de contactschoen tot u er klaar voor bent om een bevestigingsmiddel aan te brengen in het werkstuk. Laat het werkstuk de contactschoen indrukken. Doe de werking van het apparaat niet teniet door de contactschoen vast te zetten of met de hand ingedrukt te houden.**
11. **Knoei nooit aan de contactschoen. Controleer de contactschoen regelmatig op correcte werking.**
12. **Haal de bevestigingsmiddelen altijd uit het gereedschap wanneer u het niet gebruikt.**
13. **Leg geen magneten of soortgelijke magnetische apparaten dicht bij het gereedschap.** Dit kan de magnetische sensor in het gereedschap hinderen.

Belangrijke veiligheidsinstructies voor een accu

1. **Lees alle voorschriften en waarschuwingen op (1) de acculader, (2) de accu, en (3) het product waarvoor de accu wordt gebruikt, alvorens de accu in gebruik te nemen.**
2. **Haal de accu niet uit elkaar en saboteer hem niet.** Dit kan leiden tot brand, buitensporige hitte of een explosie.
3. **Als de gebruikstijd van een opgeladen accu aanzienlijk korter is geworden, moet u het gebruik ervan onmiddellijk stopzetten. Voortgezet gebruik kan oververhitting, brandwonden en zelfs een ontploffing veroorzaken.**
4. **Als elektrolyt in uw ogen is terechtgekomen, spoelt u uw ogen met schoon water en roept u onmiddellijk de hulp van een dokter in. Elektrolyt in de ogen kan blindheid veroorzaken.**
5. **Voorkom kortsluiting van de accu:**
   (1) **Raak de accuklemmen nooit aan met een geleidend materiaal.**
   (2) **Bewaar de accu niet in een bak waarin andere metalen voorwerpen zoals spijkers, munten e.d. worden bewaard.**
   (3) **Stel de accu niet bloot aan water of regen. Kortsluiting van de accu kan oorzaak zijn van een grote stroomafgifte, oververhitting, brandwonden, en zelfs defecten.**
6. **Bewaar en gebruik het gereedschap en de accu niet op plaatsen waar de temperatuur kan oplopen tot 50 °C of hoger.**
7. **Werp de accu nooit in het vuur, ook niet wanneer hij zwaar beschadigd of volledig versleten is. De accu kan ontploffen in het vuur.**
8. **Laat de accu niet vallen, sla er geen spijker in, snijd er niet in, gooi er niet mee en stoot hem niet tegen een hard voorwerp.** Dergelijke handelingen kunnen leiden tot brand, buitensporige hitte of een explosie.
9. **Gebruik nooit een beschadigde accu.**
10. **De bijgeleverde lithium-ionbatterijen zijn onderhevig aan de vereisten in de wetgeving omtrent gevaarlijke stoffen.**
    Voor commercieel transport en dergelijke door derden en transporteurs moeten speciale vereisten ten aanzien van verpakking en etikettering worden nageleefd.
    Als voorbereiding van het artikel dat wordt getransporteerd is het noodzakelijk een expert op het gebied van gevaarlijke stoffen te raadplegen. Houd u tevens aan mogelijk strengere nationale regelgeving.
    Blootliggende contactpunten moeten worden afgedekt met tape en de accu moet zodanig worden verpakt dat deze niet kan bewegen in de verpakking.
11. **Wanneer u de accu wilt weggooien, verwijdert u de accu vanaf het gereedschap en gooit u hem op een veilige manier weg. Volg bij het weggooien van de accu de plaatselijke voorschriften.**
12. **Gebruik de accu's uitsluitend met de gereedschappen die door Makita zijn aanbevolen.** Als de accu's worden aangebracht in niet-compatibele gereedschappen, kan dat leiden tot brand, buitensporige warmteontwikkeling, een explosie of lekkage van elektrolyt.
13. **Als u het gereedschap gedurende een lange tijd niet denkt te gaan gebruiken, moet de accu vanaf het gereedschap worden verwijderd.**
14. **Tijdens en na gebruik, kan de accu heet worden waardoor brandwonden of koude brandwonden kunnen worden veroorzaakt. Wees voorzichtig bij het hanteren van een hete accu.**
15. **Raak de aansluitpunten van het gereedschap niet onmiddellijk na gebruik aan omdat deze heet genoeg kunnen zijn om brandwonden te veroorzaken.**
16. **Zorg ervoor dat geen steenslag, stof of grond vast komt te zitten op/in de aansluitpunten,**

openingen en groeven van de accu. Hierdoor kan oververhitting, brand, een barst en een storing in het gereedschap of de accu ontstaan waardoor brandwonden of persoonlijk letsel kunnen ontstaan.

17. **Behalve indien gebruik van het gereedschap is toegestaan in de buurt van hoogspanningsleidingen, mag u de accu niet gebruiken in de buurt van een hoogspanningsleiding.** Dit kan leiden tot een storing of een defect van het gereedschap of de accu.
18. **Houd de accu uit de buurt van kinderen.**

BEWAAR DEZE INSTRUCTIES.

⚠***LET OP:*** **Gebruik uitsluitend originele Makita accu's.** Het gebruik van niet-originele accu's, of accu's die zijn gewijzigd, kan ertoe leiden dat de accu ontploft en brand, persoonlijk letsel en schade veroorzaakt. Ook vervalt daarmee de garantie van Makita op het gereedschap en de lader van Makita.

KENNISGEVING: Makita is niet verantwoordelijk voor enig ongeval voortvloeiend uit het gebruik van niet-originele Makita-accu's of accu's die zijn gewijzigd. Originele Makita-accu's zijn streng gecontroleerd op compatibiliteit met Makita-gereedschappen en -acculaders, en voldoen aan de toepasselijke regelgeving en veiligheidsnormen.

Tips voor een maximale levensduur van de accu

1. **Laad de accu op voordat hij volledig ontladen is. Stop het gebruik van het gereedschap en laad de accu op telkens wanneer u vaststelt dat het vermogen van het gereedschap is afgenomen.**
2. **Laad een volledig opgeladen accu nooit opnieuw op. Te lang opladen verkort de levensduur van de accu.**
3. **Laad de accu op bij een omgevingstemperatuur tussen 10 °C en 40 °C. Laat een warme accu afkoelen alvorens hem op te laden.**
4. **Als de accu niet wordt gebruikt, verwijdert u hem vanaf het gereedschap of de lader.**
5. **Laad de accu op als u deze gedurende een lange tijd (meer dan zes maanden) niet gaat gebruiken.**

BESCHRIJVING VAN DE FUNCTIES

⚠***LET OP:*** **Zorg altijd dat het gereedschap is uitgeschakeld en de accu ervan is verwijderd alvorens de functies op het gereedschap af te stellen of te controleren.**

De accu aanbrengen en verwijderen

⚠***LET OP:*** **Schakel het gereedschap altijd uit voordat u de accu aanbrengt of verwijdert.**

⚠***LET OP:*** **Houd het gereedschap en de accu stevig vast tijdens het aanbrengen of verwijderen van de accu.** Als u het gereedschap en de accu niet stevig vasthoudt, kunnen deze uit uw handen glippen en het gereedschap of de accu beschadigen, of kan persoonlijk letsel worden veroorzaakt.

Om de accu aan te brengen lijnt u de lip op de accu uit met de groef in de behuizing en duwt u de accu op zijn plaats. Steek de accu zo ver mogelijk in het gereedschap tot u een klikgeluid hoort. Wanneer het rode deel zichtbaar is, zoals aangegeven in de afbeelding, is de accu niet geheel vergrendeld.

Om de accu te verwijderen verschuift u de knop aan de voorkant van de accu en schuift u tegelijkertijd de accu uit het gereedschap.

► **Fig.1:** **1.** Rood deel **2.** Knop **3.** Accu

⚠***LET OP:*** **Breng de accu altijd helemaal aan totdat het rode deel niet meer zichtbaar is.** Als u dit niet doet, kan de accu per ongeluk uit het gereedschap vallen en u of anderen in uw omgeving verwonden.

⚠***LET OP:*** **Breng de accu niet met kracht aan.** Als de accu niet gemakkelijk in het gereedschap kan worden geschoven, wordt deze niet goed aangebracht.

Gereedschap-/accubeveiligingssysteem

Het gereedschap is voorzien van een gereedschap-/accubeveiligingssysteem. Dit systeem schakelt automatisch de voeding naar de motor uit om de levensduur van het gereedschap en de accu te verlengen. Het gereedschap kan tijdens het gebruik automatisch stoppen als het gereedschap of de accu aan één van de volgende omstandigheden wordt blootgesteld:

► **Fig.2:** **1.** Lamp **2.** Aan-uitlamp/Functie-indicator

* De uitvoering van de schakelaar verschilt afhankelijk van waar u woont.

Aanduiding van de beschermstatus

Lamp		Aan-uitlamp/ Functie-indicator		Status
Brandt	Knippert	Brandt	Knippert	
				Oververhit
				Te ver ontladen

Oververhittingsbeveiliging

Wanneer het gereedschap/de accu oververhit is, stopt het gereedschap automatisch en wordt de status aangegeven. In die situatie laat u het gereedschap/de accu eerst afkoelen voordat u het gereedschap opnieuw inschakelt.

Beveiliging tegen te ver ontladen

Als de acculading laag is, stopt het gereedschap automatisch. Verwijder in dat geval de accu vanaf het gereedschap en laad de accu op.

Beveiliging tegen andere oorzaken

Het beveiligingssysteem is ook ontworpen voor andere oorzaken die het gereedschap kunnen beschadigen, en zorgt ervoor dat het gereedschap automatisch stopt. Voer alle volgende stappen uit om de oorzaken op te heffen, wanneer het gereedschap tijdelijk is onderbroken of tijdens het gebruik is gestopt.

1. Schakel het gereedschap uit en schakel het daarna weer in om het opnieuw te starten.
2. Laad de accu('s) op of vervang hem/ze door (een) opgeladen accu('s).
3. Laat het gereedschap en accu('s) afkoelen.

Als geen verbetering optreedt nadat het beveiligingssysteem is gereset, neemt u contact op met uw lokale Makita-servicecentrum.

De resterende acculading controleren

Alleen voor accu's met indicatorlampjes

Druk op de testknop op de accu om de resterende acculading te zien. De indicatorlampjes branden gedurende enkele seconden.

► **Fig.3:** **1.** Indicatorlampjes **2.** Testknop

Indicatorlampjes			Resterende acculading
Brandt	Uit	Knippert	
■	■	■	75% tot 100%
■	■	□	50% tot 75%
■	□	□	25% tot 50%
■	□	□	0% tot 25%
◪	□	□	Laad de accu op.
■ ↑ □	■ ↓ □	□ ■	Er kan een storing zijn opgetreden in de accu.

OPMERKING: Afhankelijk van de gebruiksomstandigheden en de omgevingstemperatuur, is het mogelijk dat de aangegeven acculading verschilt van de werkelijke acculading.

OPMERKING: Het eerste (meest linker) indicatorlampje knippert wanneer het accubeveiligingssysteem in werking is getreden.

In- en uitschakelen

⚠LET OP: **Alvorens de accu in het gereedschap te plaatsen, moet u altijd controleren of de trekkerschakelaar goed werkt en bij het loslaten terugkeert naar de stand "OFF".**

Houd de aan-uitknop ingedrukt om het gereedschap in te schakelen. De aan-uitlamp gaat branden.
Om het gereedschap uit te schakelen, houdt u de aan-uitknop ingedrukt totdat de aan-uitlamp uit gaat.

OPMERKING: De uitvoering van de schakelaar verschilt afhankelijk van waar u woont.

► **Fig.4:** **1.** Aan-uitknop **2.** Aan-uitlamp

OPMERKING: Het gereedschap kan niet worden ingeschakeld wanneer de trekkerschakelaar wordt ingeknepen of de contactschoen op het werkstuk wordt gedrukt. Verzeker u ervan dat de trekkerschakelaar is losgelaten en de contactschoen het werkstuk niet raakt voordat u het gereedschap inschakelt.

OPMERKING: Het gereedschap kan niet worden uitgeschakeld tijdens het schieten van nagels.

OPMERKING: De aan-uitknop wordt automatisch uitgeschakeld wanneer het gereedschap gedurende een lange tijd niet wordt bediend.

De bedieningsfunctie kiezen

Afhankelijk van het land

OPMERKING: In sommige landen en regio's is slechts één bedieningsfunctie beschikbaar. De uitvoering van de schakelaar verschilt afhankelijk van waar u woont.

Op dit gereedschap kan de bedieningsfunctie worden gekozen. Houd de bedieningsfunctie-keuzeknop kort ingedrukt om de gewenste bedieningsfunctie te kiezen.

► **Fig.5:** **1.** Bedieningsfunctie-keuzeknop **2.** Lamp van de opeenvolgende-bedieningsfunctie **3.** Lamp van de continue-bedieningsfunctie

Keuzeknop	Bedieningsfunctie	Eigenschap
▬	Opeenvolgende bediening	Schiet één nagel met één afzonderlijke bediening. Geschikt voor het zorgvuldig en nauwkeurig schieten van nagels, en handig wanneer het bevestigingsmiddel exact moet worden gepositioneerd.
▬ ▬	Continue bediening	Zowel enkelvoudig nagelen als continu nagelen is mogelijk. Dit heeft de voorkeur wanneer een hoge productiviteit bij het schieten van bevestigingsmiddelen gewenst is.

⇄ : Niet beschikbaar in sommige landen en regio's.

OPMERKING: De bedieningsfunctie kan niet worden veranderd wanneer de trekkerschakelaar wordt ingeknepen of de contactschoen op het werkstuk wordt gedrukt.

De nageldiepte instellen

WAARSCHUWING: **Zorg er altijd voor dat uw vingers niet zijn geplaatst op de trekkerschakelaar of de contactschoen en dat de accu is verwijderd voordat u de nageldiepte instelt.**

Draai de instelknop om de nageldiepte in te stellen. De nageldiepte neemt toe wanneer u de instelknop in de richting A draait, en neemt af wanneer u hem in de richting B draait, zoals aangegeven in de afbeelding. Het instelbereik van de nageldiepte is 8,5 mm.
► **Fig.6: 1.** Instelknop

KENNISGEVING: **Draai de instelknop niet te ver omdat de instelknop dan vast kan komen te zitten.**

Stel de nageldiepte naar wens in.
► **Fig.7: 1.** Te diep **2.** Vlak **3.** Te ondiep

De lamp inschakelen

LET OP: **Kijk niet in de lamp en kijk niet rechtstreeks in de lichtbron.**

Knijp de trekkerschakelaar in of druk de contactschoen tegen het werkstuk om de lamp in te schakelen. De lamp blijft branden zo lang de trekkerschakelaar ingeknepen wordt gehouden of de contactschoen tegen het werkstuk wordt gedrukt. De lamp gaat uit 10 seconden nadat de trekkerschakelaar is losgelaten en de contactschoen van het werkstuk is gehaald.
► **Fig.8: 1.** Lamp

OPMERKING: Gebruik een droge doek om vuil van de lens van de lamp af te vegen. Wees voorzichtig dat u de lens van de lamp niet bekrast omdat dan de verlichting minder wordt.

OPMERKING: Het gereedschap schiet mogelijk geen nagel wanneer de acculading laag is geworden, ondanks dat de lamp nog brandt. In dat geval laadt u de accu op.

MONTAGE

LET OP: **Zorg er altijd voor dat uw vingers niet zijn geplaatst op de trekkerschakelaar of de contactschoen en dat de accu is verwijderd voordat u enige werkzaamheden aan het nagelpistool gaat uitvoeren.**

Nagels laden en verwijderen

LET OP: **Zorg er altijd voor dat de accu is verwijderd voordat u het nagels laadt.** Onbedoeld schieten kan resulteren in persoonlijk letsel en beschadiging aan eigendommen.

LET OP: **Wees voorzichtig dat uw vingers niet bekneld raken in het magazijn.** Der nagelaandrukker neigt terug te springen naar zijn oorspronkelijke positie tenzij u hem tegenhoudt.

KENNISGEVING: **Schuif de nagelaandrukker voorzichtig langs het magazijn.** Als de nagelaandrukker met kracht tegen de strip nagels komt, kunnen de nagels beschadigd raken.

1. Verwijder de accu.

2. Schuif een strip nagels in de sleuf van het magazijn.

Let erop dat u de vorm van de nagelkop uitlijnt met die van de sleuf.
► **Fig.9: 1.** Sleuf **2.** Vorm van de nagelkop

3. Kantel de hendel van de aandrukker om de aandrukplaat omhoog te brengen tot boven de strip nagels die wordt geladen. Trek vervolgens de nagelaandrukker in de richting van de sleuf.
► **Fig.10: 1.** Hendel van de aandrukker
2. Nagelaandrukker

4. Laat de hendel van de aandrukker los en schuif de nagelaandrukker terug door voorzichtig de veerdruk vrij te geven.
► **Fig.11: 1.** Hendel van de aandrukker
2. Nagelaandrukker

KENNISGEVING: **Verzeker u ervan dat de strip nagels goed is uitgelijnd in het magazijn en wordt aangedrukt door de aandrukplaat.**

Zo niet, probeer dan opnieuw te laden.

KENNISGEVING: **Gebruik geen vervormde nagels en strippen nagels. Gebruik nagels die in deze gebruiksaanwijzing worden aangegeven.** Het gebruik van andere nagels dan die zijn aangegeven kan ertoe leiden dat nagels vastlopen en een storing optreedt.

► **Fig.12**

Om nagels te verwijderen, volgt u de procedurestappen voor aanbrengen in omgekeerde volgorde.
► **Fig.13**

Een magazijn met grotere capaciteit aanbrengen

Optioneel accessoire

LET OP: **Verzeker u er altijd van alle nagels die nog in het magazijn zitten uit het magazijn te verwijderen en de accu van het gereedschap te verwijderen voordat u een magazijn met grotere capaciteit aanbrengt.**

Gebruik een magazijn met grotere capaciteit zodat het gereedschap meer nagels kan laden.

1. Draai met behulp van een inbussleutel de bouten los waarmee het magazijn is bevestigd en verwijder deze.
► **Fig.14:** **1.** Magazijn **2.** Bouten

2. Til het vrijliggende uiteinde van het standaard geleverde magazijn iets op en trek het recht naar buiten.
► **Fig.15:** **1.** Standaard geleverde magazijn

3. Steek de borgplaat van het magazijn met grotere capaciteit onder een hoek in de borggleuf van de stotergeleider. Lijn de boutgaten in het magazijn uit met die in de stotergeleider. Draai daarna met behulp van een inbussleutel de bouten steeds een klein beetje vaster.
► **Fig.16:** **1.** Magazijn met grotere capaciteit **2.** Borgplaat **3.** Borggleuf **4.** Stotergeleider **5.** Boutgaten

4. Bevestig met behulp van de bout het magazijn met grotere capaciteit aan het gereedschapshuis.

5. Draai alle bouten nogmaals aan om het magazijn met grotere capaciteit definitief te bevestigen.
► **Fig.17:** **1.** Magazijn met grotere capaciteit **2.** Bouten

Neusadapter

LET OP: **Verzeker u er altijd van dat uw vingers niet op de trekkerschakelaar of de contactschoen zijn geplaatst, en verwijder nagels die nog in het magazijn zitten en de accu voordat u de neusadapter aanbrengt.**

Wanneer u nagels schiet in een werkstuk met een oppervlak dat snel beschadigd raakt, brengt u de neusadapter aan op het uiteinde van de contactschoen.

De neusadapter aanbrengen

1. Plaats de neusadapter licht over het uiteinde van de contactschoen.
2. Laat de trekkerschakelaar los.
3. Plaats de contactschoen vlak op het werkstuk dat snel beschadigd raakt.
4. Duw de contactschoen door tot de neusadapter stevig om het uiteinde van de contactschoen past.

► **Fig.18:** **1.** Neusadapter **2.** Contactschoen

OPMERKING: Verzeker u ervan dat de haakse armuiteinden van de neusadapter volledig om het uiteinde van de contactschoen vallen.

► **Fig.19:** **1.** Haakse armuiteinden

De neusadapter verwijderen

1. Draai het gereedschap ondersteboven.
2. Maak de armen van de neusadapter los van het uiteinde van de contactschoen en schuif de neusadapter eraf.

OPMERKING: Gebruik een platkopschroevendraaier om de armen los te wrikken als u het lastig vindt om de neusadapter eraf te halen.

► **Fig.20:** **1.** Uiteinde van de contactschoen **2.** Neusadapter **3.** Opening

Het gereedschap ophangen

Er zijn twee typen gereedschapshaken beschikbaar, afhankelijk van uw behoefte. Gebruik de clip-vormige haak of de C-vormige haak om het gereedschap aan een gereedschapsrek, een rail of de muur te hangen.

LET OP: **Hang de haak niet aan uw broekriem.** Als u het nagelpistool laat vallen, bijvoorbeeld doordat de haak per ongeluk van zijn plaats losraakt, kunnen nagels worden afgeschoten en persoonlijk letsel worden veroorzaakt.

► **Fig.21**

Clip-vormige haak

Steek de clip-vormige haak in een gleuf van het gereedschap en zet hem vast met een inbusbout.
Om de clip-vormige haak te verwijderen, draait u de bout los en verwijdert u de haak vanaf het gereedschap.
► **Fig.22:** **1.** Clip-vormige haak **2.** Inbusbout

C-vormige haak

Lijn de twee sets boutgaten met elkaar uit, plaats de C-vormige haak tegen het gereedschapshuis met de opening van de C-vormige haak omhoog gericht. Bevestig de C-vormige haal met behulp van de twee inbusbouten.
Om de C-vormige haak te verwijderen, draait u de bouten los en verwijdert u de haak vanaf het gereedschap.
► **Fig.23:** **1.** C-vormige haak **2.** Inbusbouten

De C-vormige haak kan worden geopend in standen met een interval van 90 graden.
Houd de haak omhoog geduwd en draai hem naar de gewenste stand.
► **Fig.24:** **1.** C-vormige haak

Opbergplaats voor inbussleutel

Bewaar de bijgeleverde inbussleutel in de sleutelhouder wanneer hij niet in gebruik is.
► **Fig.25:** **1.** Inbussleutel **2.** Sleutelhouder

BEDIENING

Het veiligheidssysteem testen

WAARSCHUWING: **Controleer voor gebruik of alle veiligheidssystemen goed werken. Als u dat niet doet, kan dit leiden tot persoonlijk letsel.**

► **Fig.26:** **1.** Trekkerschakelaar **2.** Contactschoen **3.** Magazijn **4.** Nagelaandrukker

Test vóór gebruik het veiligheidssysteem als volgt op een mogelijke storing of defect.

1. Verwijder de accu vanaf het gereedschap. Verwijder vervolgens alle nagels die nog in het magazijn zitten.

2. Breng de accu aan en schakel het gereedschap in.

3. Knijp de trekkerschakelaar in zonder de contactschoen tegen het werkstuk te drukken.

4. Druk de contactschoen tegen het werkstuk zonder de trekkerschakelaar in te knijpen.

Als het gereedschap werkt in de hierboven beschreven stappen 3 en 4, werkt het beveiligingssysteem niet goed. Stop onmiddellijk met het gebruik van het gereedschap en vraag uw plaatselijke Makita-servicecentrum om hulp.

Nagels schieten

⚠WAARSCHUWING: **Blijf de contactschoen stevig tegen het materiaal drukken totdat de nagel volledig in het werkstuk verdwijnt.** Onbedoeld schieten kan leiden tot persoonlijk letsel.

⚠LET OP: **Voordat u de accu aanbrengt in het gereedschap, controleert u altijd of de trekkerschakelaar correct werkt en na loslaten terugkeert naar de uit-stand.**

⚠LET OP: **Schiet geen nagels in hard materiaal, zoals metaal en dergelijke.** Als de nagel niet in het materiaal kan binnendringen, kan het nagelpistool een terugslag krijgen in uw richting waardoor letsel kan worden veroorzaakt.

⚠LET OP: **Houd het gereedschap stevig vast tijdens gebruik.**

KENNISGEVING: **Het gereedschap begint niet met bevestigen als gedurende vijf seconden of langer geen bediening heeft plaatsgevonden terwijl alleen de trekkerschakelaar wordt ingeknepen of de contactschoen tegen het werkstuk wordt gedrukt. Laat de trekkerschakelaar los of haal de contactschoen van het werkstuk af en plaats het gereedschap vervolgens terug op het werkstuk om het bevestigen te hervatten.**

OPMERKING: Als u gedurende een lange tijd ononderbroken nagels schiet, wordt de uitlaatlucht heet als gevolg van de hete motor.

Het gereedschap heeft twee bedieningsfuncties voor nagelen: de opeenvolgende-bedieningsfunctie en de continue-bedieningsfunctie.

OPMERKING: In sommige landen of regio's is slechts één bedieningsfunctie (opeenvolgende-bedieningsfunctie) beschikbaar. De uitvoering van de schakelaar verschilt afhankelijk van waar u woont.

Opeenvolgende bediening

In deze functie kunt u één nagel schieten met elke achtereenvolgende bediening.
Contact met het werkstuk en vervolgens inknijpen van de trekkerschakelaar moeten in deze specifieke volgorde worden uitgevoerd om het gereedschap te laten werken. Deze bedieningen moeten worden omgekeerd en vervolgens in dezelfde volgorde weer worden uitgevoerd om verder te gaan met nagelen.

1. Houd de aan-uitknop ingedrukt om het gereedschap in te schakelen.

2. Verzeker u ervan dat de lamp van de opeenvolgende-bedieningsfunctie brandt.
► **Fig.27: 1.** Bedieningsfunctie-keuzeknop **2.** Lamp van de opeenvolgende-bedieningsfunctie

3. Druk de contactschoen vlak op het werkstuk.
► **Fig.28: 1.** Contactschoen

4. Knijp de trekkerschakelaar helemaal in om een nagel te schieten.
► **Fig.29: 1.** Trekkerschakelaar

5. Haal uw vinger van de trekkerschakelaar af. Til daarna de contactschoen van het werkstuk af.

Om de volgende nagel te schieten, herhaalt u de stappen 3 tot en met 5 in dezelfde volgorde.

Continue bediening

Afhankelijk van het land

In deze bedieningsfunctie kunt u kiezen uit ononderbroken en enkelvoudig nagelen door de trekkerschakelaar en contactschoen in een willekeurige volgorde te bedienen.
Contact met het werkstuk en inknijpen van de trekkerschakelaar kunnen in willekeurige volgorde worden uitgevoerd om het gereedschap te laten werken. Haal de contactschoen van het werkstuk af en druk hem er weer op om continu nagels te schieten.

Voor enkelvoudig nagelen

1. Houd de aan-uitknop ingedrukt om het gereedschap in te schakelen.

2. Houd de bedieningsfunctie-keuzeknop kort ingedrukt om de continue-bedieningsfunctie te kiezen.

De lamp voor de continue-bedieningsfunctie brandt.
► **Fig.30: 1.** Bedieningsfunctie-keuzeknop **2.** Lamp van de continue-bedieningsfunctie

3. Druk de contactschoen vlak op het werkstuk.

4. Knijp de trekkerschakelaar helemaal in om een nagel te schieten.

5. Haal uw vinger van de trekkerschakelaar af. Til daarna de contactschoen van het werkstuk af.

Om de volgende nagel te schieten, herhaalt u de stappen 3 tot en met 5 in dezelfde volgorde.

Voor continu nagelen

1. Houd de aan-uitknop ingedrukt om het gereedschap in te schakelen.

2. Houd de bedieningsfunctie-keuzeknop kort ingedrukt om de continue-bedieningsfunctie te kiezen.

De lamp voor de continue-bedieningsfunctie brandt.

3. Knijp de trekkerschakelaar in.
► **Fig.31: 1.** Trekkerschakelaar

4. Druk de contactschoen vlak op het werkstuk om een nagel te schieten.

5. Verplaats het gereedschap met ingeknepen trekkerschakelaar naar de volgende schietlocatie en druk de contactschoen vlak op het werkstuk om de volgende nagel te schieten.
► **Fig.32: 1.** Trekkerschakelaar **2.** Contactschoen

Droogschietpreventiemechanisme

Als het aantal overgebleven nagels in het magazijn is afgenomen tot 7 - 9 stuks voor model DBN900 of 6 - 7 stuks voor model DBN901, kan de schakelaar niet meer

worden bediend en stopt het gereedschap met schieten. Plaats een nieuwe strip nagels in het magazijn voordat u het gereedschap weer bedient.

Vastgelopen nagels verwijderen

⚠*WAARSCHUWING:* Zorg er altijd voor dat de accu is verwijderd voordat u vastgelopen nagels verwijdert.

Wanneer een nagel vastloopt, inspecteert u nauwkeurig het nageltoevoerkanaal en stotermechanisme. Vastlopen wordt doorgaans veroorzaakt doordat nagels klem komen te zitten tussen de nagelstoter en de stotergeleider.

Een vastgelopen bevestigingsmiddel verwijderen

⚠*WAARSCHUWING:* Duw niet met kracht tegen de nagelstoter. Tik niet met enig handgereedschap tegen de nagelstoter of nagels in een poging een vastgelopen nagel te verwijderen. Denk eraan dat het gereedschap perslucht bevat en het binnenwerk onder druk staat. Als u zich niet houdt aan de veiligheidsvoorzorgsmaatregelen in de gebruiksaanwijzing, kan ernstig letsel worden veroorzaakt.

⚠*WAARSCHUWING:* Richt het gereedschap nooit op uzelf of andere personen in de buurt tijdens het verwijderen van een vastgelopen bevestigingsmiddel. Als u zich hier niet aan houdt, bestaat het risico van letsel als gevolg van per ongeluk schieten aangezien het gereedschap perslucht bevat in een door de fabriek afgesloten ruimte.

⚠*LET OP:* Als vastlopen veelvuldig voorkomt of het bevestigingsmiddel moeilijk te verwijderen is, neemt u contact op met uw plaatselijke Makita-servicecentrum.

1. Verwijder de accu vanaf het gereedschap.

2. Verwijder alle nagels die nog in het magazijn zitten.

3. Verwijder het vastgelopen bevestigingsmiddel met behulp van een tang of soortgelijk hulpmiddel.

OPMERKING: Verwijder het magazijn vanaf het gereedschap als een nagel is vastgelopen in het nageltoevoerkanaal of stotermechanisme.

4. Draai met behulp van een inbussleutel de bouten los waarmee het magazijn is bevestigd en verwijder deze. Til vervolgens het vrijliggende uiteinde van het magazijn iets op en trek het recht naar buiten.
► **Fig.33: 1.** Magazijn **2.** Bouten

5. Verwijder vastgelopen nagels in de nageluitvoeropening of via de stotergeleider.

Gebruik een tang om de vastgelopen nagel te verbuigen zodat de nagelkop uit de opening van de stotergeleider komt. Verwijder daarna de vastgelopen nagel.
► **Fig.34: 1.** Vastgelopen nagel
2. Nageluitvoeropening **3.** Stotergeleider

Vastlopen kan optreden bij de nageltoevoeropening in het magazijn. Gebruik een tang om de vastgelopen nagel te verbuigen zodat de nagelkop uit de opening in het magazijn komt. Verwijder daarna de vastgelopen nagel.
► **Fig.35: 1.** Vastgelopen nagel **2.** Magazijn

6. Steek de borgplaat van het magazijn onder een hoek in de borggleuf van de stotergeleider. Lijn de boutgaten in het magazijn uit met die in de stotergeleider. Bevestig met behulp van de bouten het magazijn aan het gereedschapshuis.

De stand van de stoter initialiseren

Mogelijk staat de nagelstoter niet in de juiste stand achter de nagel die moet worden geschoten na het verwijderen van een vastgelopen nagel of in een situatie met een lage acculading. Voer altijd de initialisatiestappen uit voordat u de bediening hervat.

1. Verwijder de accu vanaf het gereedschap.

2. Verwijder alle nagels die nog in het magazijn zitten.

3. Kijk in welke stand de nagelstoter staat.

Als u ziet dat de punt van de stoter uit het uiteinde van de contactschoen steekt, kan de contactschoen niet correct worden bediend tijdens de initialisatie.
► **Fig.36: 1.** Nagelstoter **2.** Uiteinde van de contactschoen

Draai de instelknop om de meest ondiepe nageldiepte in te stellen zodat de contactschoen correct functioneert.
► **Fig.37: 1.** Nageldiepte-instelknop

4. Breng de accu aan en schakel het gereedschap in.

5. Trek de nagelaandrukker in de richting van de sleuf van het magazijn en houd deze op zijn plaats. Plaats daarna de contactschoen tegen het werkstuk dat snel beschadigd raakt.

6. Knijp de trekkerschakelaar helemaal in, terwijl de contactschoen tegen het werkstuk wordt gedrukt, om de stand van de stoter te resetten.
► **Fig.38: 1.** Nagelaandrukker **2.** Sleuf van het magazijn **3.** Contactschoen **4.** Trekkerschakelaar

De stand van de stoter word correct geïnitialiseerd.

7. Verwijder de accu vanaf het gereedschap. Schuif de strip nagels weer in het magazijn. Breng de accu weer aan op het gereedschap.

ONDERHOUD

⚠*WAARSCHUWING:* Demonteer dit gereedschap niet. Dit gereedschap bevat perslucht en demontage kan leiden tot ernstig letsel.



***LET OP:* Zorg altijd dat het gereedschap is uitgeschakeld en de accu ervan is verwijderd alvorens te beginnen met onderhoud of inspectie.**

***KENNISGEVING:* Gebruik nooit benzine, wasbenzine, thinner, alcohol en dergelijke. Hierdoor kunnen verkleuring, vervormingen en barsten worden veroorzaakt.**

Om de VEILIGHEID en BbetrouwbaarheID van het gereedschap te handhaven, dienen alle reparaties, onderhoud of afstellingen te worden uitgevoerd bij een erkend Makita-servicecentrum of de Makita-fabriek, en altijd met gebruik van Makita-vervangingsonderdelen.

Preventief onderhoud

Reinig en inspecteer regelmatig de bewegende componenten zorgvuldig (d.w.z. de contactschoen, nagelaandrukker, enz.) om ze vrij te houden van stof en vuil dat zich na verloop van tijd kan ophopen.

OPMERKING: Als de bewegende en schuivende onderdelen, aangegeven in de onderstaande afbeelding, slecht lijken te functioneren, blaast u al het vuil en stof dat erop zit eraf en veegt u ze schoon.

► **Fig.39:** **1.** Rail voor nageltoevoer **2.** Nageldiepte-instelknop **3.** Contactschoen **4.** Nagelaandrukker

OPTIONELE ACCESSOIRES

***LET OP:* Deze accessoires of hulpstukken worden aanbevolen voor gebruik met het Makita-gereedschap dat in deze gebruiksaanwijzing wordt beschreven.** Het gebruik van andere accessoires of hulpstukken kan gevaar voor letsel opleveren. Gebruik een accessoire of hulpstuk uitsluitend voor het aangegeven doeleinde.

Wenst u meer bijzonderheden over deze accessoires, neem dan contact op met het plaatselijke Makita-servicecentrum.

- Nagels
- Magazijnen met grotere capaciteit
- Originele Makita accu's en acculaders

OPMERKING: Sommige items op de lijst kunnen zijn inbegrepen in de doos van het gereedschap als standaard toebehoren. Deze kunnen van land tot land verschillen.

ESPECIFICACIONES

Modelo:	DBN900	DBN901
Forma de la cabeza del clavo	Recortada	Redonda
Longitud del clavo	50 mm - 90 mm	
Diámetro de la espiga	ø2,9 mm - ø3,3 mm	ø2,9 mm - ø3,8 mm
Capacidad del cargador	51 - 58 clavos (1 tira + 11 - 18 clavos)	36 - 41 clavos (1 tira + 11 - 16 clavos)
Ángulo de intercalación del clavo	30° - 34°	20° - 22°
Dimensiones (La x An x Al)[*1]	326 mm x 186 mm x 358 mm	389 mm x 189 mm x 358 mm
Tensión nominal	18 V CC	
Peso neto	4,9 - 5,4 kg	5,0 - 5,4 kg

[*1] sin ganchos

- Debido a nuestro continuado programa de investigación y desarrollo, las especificaciones aquí dadas están sujetas a cambios sin previo aviso.
- Las especificaciones pueden ser diferentes de país a país.
- El valor del peso neto incluye la combinación más liviana y la más pesada de los accesorios, para uso normal y seguro, y cartuchos de batería que se especifican en el manual de instrucciones.

Cartucho de batería y cargador aplicables

Cartucho de batería	BL1820B / BL1830B / BL1840B / BL1850B / BL1860B
Cargador	DC18RC / DC18RD / DC18RE / DC18SD / DC18SE / DC18SF / DC18SH / DC18WC

- Algunos de los cartuchos de batería y cargadores indicados arriba puede que no estén disponibles dependiendo de su región de residencia.

⚠***ADVERTENCIA:*** **Utilice solamente los cartuchos de batería y cargadores listados arriba.** La utilización de cualquier otro cartucho de batería y cargador puede ocasionar heridas y/o un incendio.

Símbolos

A continuación se muestran los símbolos que pueden ser utilizados para el equipo. Asegúrese de que entiende su significado antes de utilizar.

	Lea el manual de instrucciones.
	Póngase protección para los ojos.
	Póngase protección para los oídos.
	Utilice protección para los ojos y oídos.
	No utilizar en andamios, escaleras de mano.
	Mantenga los dedos alejados del gatillo cuando no esté clavando fijadores para evitar disparos accidentales.
	Advertencia: La herramienta tiene funcionalidad de uso en modo accionamiento por contacto. Lea las instrucciones y advertencias para esta herramienta atentamente antes de utilizarla.
 Ni-MH Li-ion	Sólo para países de la Unión Europea Debido a la presencia de componentes peligrosos en el equipo, el equipo eléctrico y electrónico, los acumuladores y las baterías desechados pueden tener un impacto negativo para el medioambiente y la salud humana. ¡No tire los aparatos eléctricos y electrónicos ni las baterías junto con los residuos domésticos! De conformidad con las Directivas Europeas sobre residuos de aparatos eléctricos y electrónicos y sobre acumuladores y baterías y residuos de acumuladores y baterías, así como la adaptación de las mismas a la ley nacional, el equipo eléctrico, las baterías y los acumuladores desechados deberán ser almacenados por separado y trasladados a un punto distinto de recogida de desechos municipales, que cumpla con los reglamentos sobre protección medioambiental. Esto se indica mediante el símbolo de cubo de basura tachado colocado en el equipo.

Uso previsto

La herramienta ha sido prevista para trabajo interior preliminar, tal como fijación de viguetas al suelo o cabrios comunes y trabajo de estructuración en viviendas 2″ x 4″.

Ruido

El nivel de ruido A-ponderado típico determinado de acuerdo con la norma EN62841-2-16:

Modelo DBN900
Nivel de presión sonora (L_{pA}) : 95 dB (A)
Nivel de potencia sonora (L_{WA}) : 101 dB (A)
Error (K) : 3 dB (A)

Modelo DBN901
Nivel de presión sonora (L_{pA}) : 97 dB (A)
Nivel de potencia sonora (L_{WA}) : 103 dB (A)
Error (K) : 3 dB (A)

NOTA: El valor (o los valores) de emisión de ruido declarado ha sido medido de acuerdo con un método de prueba estándar y se puede utilizar para comparar una herramienta con otra.

NOTA: El valor (o valores) de emisión de ruido declarado también se puede utilizar en una valoración preliminar de exposición.

⚠***ADVERTENCIA:*** **Póngase protectores para oídos.**

⚠***ADVERTENCIA:*** **La emisión de ruido durante la utilización real de la herramienta eléctrica puede variar del valor (o valores) total declarado dependiendo de las formas en las que la herramienta sea utilizada.**

⚠***ADVERTENCIA:*** **Asegúrese de identificar medidas de seguridad para proteger al operario que estén basadas en una estimación de la exposición en las condiciones reales de utilización (teniendo en cuenta todas las partes del ciclo operativo como las veces cuando la herramienta está apagada y cuando está funcionando en vacío además del tiempo de gatillo).**

Vibración

El valor total de la vibración continua (suma de vectores triaxiales) determinado de acuerdo con la norma EN62841-2-16:

Modelo DBN900
Emisión de vibración (a_h) : 4,3 m/s^2
Error (K) : 1,5 m/s^2

Modelo DBN901
Emisión de vibración (a_h) : 4,6 m/s^2
Error (K) : 1,5 m/s^2

NOTA: El valor (o los valores) total de emisión de vibración declarado ha sido medido de acuerdo con un método de prueba estándar y se puede utilizar para comparar una herramienta con otra.

NOTA: El valor (o los valores) total de emisión de vibración declarado también se puede utilizar en una valoración preliminar de exposición.

⚠***ADVERTENCIA:*** **La emisión de vibración durante la utilización real de la herramienta eléctrica puede variar del valor (o valores) total declarado dependiendo de las formas en las que la herramienta sea utilizada.**

⚠***ADVERTENCIA:*** **Asegúrese de identificar medidas de seguridad para proteger al operario que estén basadas en una estimación de la exposición en las condiciones reales de utilización (teniendo en cuenta todas las partes del ciclo operativo como las veces cuando la herramienta está apagada y cuando está funcionando en vacío además del tiempo de gatillo).**

Lo siguiente muestra los valores medios de la amplitud máxima de la aceleración a partir de vibraciones de choque repetidas, p_F, con la incertidumbre correspondiente (K) determinada de acuerdo con la normaEN62841-2-16.

Modelo DBN900
p_F : 1.391 m/s^2
Error (K) : 221 m/s^2

Modelo DBN901
p_F : 1.569 m/s^2
Error (K) : 374 m/s^2

NOTA: Estos valores declarados no se deben utilizar para determinar la exposición a la vibración mano-brazo.

Declaraciones de conformidad

Para países europeos solamente

Desde la siguiente URL se puede acceder a la Declaración de Conformidad de la UE/Reino Unido.

https://support.makita.biz/doc/doc_index.html

ADVERTENCIAS DE SEGURIDAD

Advertencias de seguridad para herramientas eléctricas en general

⚠***ADVERTENCIA*** **Lea todas las advertencias de seguridad, instrucciones, ilustraciones y especificaciones provistas con esta herramienta eléctrica.** Si no sigue todas las instrucciones indicadas abajo, podrá resultar en una descarga eléctrica, un incendio y/o heridas graves.

Guarde todas las advertencias e instrucciones para futuras referencias.

El término “herramienta eléctrica” en las advertencias se refiere a su herramienta eléctrica de funcionamiento con conexión a la red eléctrica (con cable) o herramienta eléctrica de funcionamiento a batería (sin cable).

Advertencias de seguridad para la herramienta de clavado de fijadores

1. **Asuma siempre que la herramienta contiene fijadores.** Un manejo imprudente de la herramienta puede resultar en un disparo inesperado de fijadores y en heridas personales.
2. **Desconecte la herramienta de la fuente de alimentación cuando cargue y descargue fijadores, realice ajustes o cambie accesorios.** La herramienta puede activarse accidentalmente si está conectada a la fuente de alimentación, lo que podría resultar en heridas personales.
3. **Tenga cuidado cuando maneje fijadores, especialmente al cargarlos y descargarlos.** Los fijadores tienen puntas afiladas que pueden ocasionar heridas personales.
4. **No apunte la herramienta hacia usted ni hacia cualquier persona que esté cerca.** Un accionamiento inesperado del gatillo disparará un fijador, lo que podría resultar en heridas personales.
5. **Mantenga los dedos alejados del gatillo cuando no esté operando la herramienta y cuando se mueva de una posición de operación a otra.** Un accionamiento inesperado del gatillo disparará un fijador, lo que podría resultar en heridas personales.
6. **Cuando realice una operación en la que el fijador pueda entrar en contacto con cableado oculto, sujete la herramienta por las superficies de asimiento aisladas.** El contacto de un fijador con un cable con corriente puede hacer que la corriente circule por las partes metálicas expuestas de la herramienta y soltar una descarga eléctrica al operario.
7. **Sujete la herramienta empuñándola con firmeza durante la operación.** El retroceso incontrolado de la herramienta puede resultar en una activación involuntaria, lo que podría resultar en heridas personales.
8. **Mantenga todas las partes del cuerpo, como manos y piernas, etc., alejadas de la dirección de disparo de la herramienta.** El fijador puede penetrar la pieza de trabajo, así como cualquier objeto que se encuentre detrás de ella, lo que podría resultar en heridas personales.
9. **Cuando utilice la herramienta, mantenga todas las partes del cuerpo, como manos y piernas, etc., alejadas del área donde se clava el fijador en la pieza de trabajo.** El fijador podrá desviarse y salir de la pieza de trabajo, lo que podría resultar en heridas personales.
10. **No accione la herramienta a menos que la tenga puesta firmemente contra la pieza de trabajo.** Si la herramienta no está en contacto con la pieza de trabajo, el fijador podrá desviarse de la pieza de trabajo, lo que podría resultar en heridas personales.
11. **No utilice esta herramienta para sujetar cables eléctricos.** No ha sido diseñada para la instalación de cables eléctricos y puede dañar el aislante de los cables eléctricos, dando lugar a una descarga eléctrica o riesgos de incendio.
12. **Desconecte la herramienta de la fuente de alimentación si el fijador se atasca en la herramienta.** Mientras retira el fijador atascado, la herramienta puede activarse accidentalmente si está conectada a la fuente de alimentación, lo que podría resultar en heridas personales.
13. **Tenga cuidado mientras retira un fijador atascado.** El mecanismo podrá estar sometido a compresión y el fijador podrá descargarse con fuerza, lo que podría resultar en heridas personales.

Advertencias adicionales para herramientas con capacidad de accionamiento por contacto

1. **El accionamiento por contacto solo debe utilizarse para aplicaciones de clavado que no requieran precisión, como en techados y revestimientos o en la producción de palets, muebles, viviendas prefabricadas o tapizados.** Para trabajos que requieran mayor precisión se deberá seleccionar una herramienta secuencial o un modo de operación secuencial.
2. **Compruebe siempre el modo de accionamiento antes de utilizar la herramientas con accionamiento selectivo.** La utilización de la herramienta sin verificar el modo de accionamiento puede dar lugar a heridas debido al disparo involuntario de un fijador.
3. **Utilice esta herramienta en lugares de trabajo controlados donde haya implantadas prácticas laborales seguras.** En los entornos donde no se mantienen prácticas de trabajo seguras hay mayor riesgo de heridas personales.

Advertencias de seguridad adicionales:

1. **Antes de la operación, asegúrese de que no haya nadie cerca. No intente nunca clavar los fijadores desde el interior y el exterior de la pared al mismo tiempo.** Los fijadores podrán atravesarla y salir disparados, presentando un grave peligro.
2. **Observe el suelo donde pisa y mantenga su equilibrio con la herramienta. Asegúrese de que no haya nadie debajo cuando trabaje en lugares altos.**
3. **No utilice herramientas de clavar fijadores que estén marcadas con el símbolo de “No utilizar en andamios, escaleras” para aplicaciones específicas, por ejemplo:**
   - cuando cambiar de un sitio donde está clavando a otro implique la utilización de andamios, escaleras, escaleras de mano, o construcciones como escaleras, por ejemplo, listones de tejado;
   - cerrar cajas o cajones de embalaje;
   - colocar sistemas de seguridad para transporte, por ejemplo, en vehículos o vagones.
4. **Compruebe las paredes, techos, suelos, techumbres y por el estilo con cuidado para evitar posibles descargas eléctricas, fugas de gas, explosiones, etc., ocasionadas por grapar en cables con corriente, conductos o tuberías de gas.**

5. **Utilice solamente los fijadores especificados en este manual.** La utilización de otros fijadores podrá ocasionar un mal funcionamiento de la herramienta.
6. **No manipule la herramienta o intente utilizarla para algo distinto de clavar fijadores.**
7. **No utilice la herramienta sin fijadores.** Ello acorta la vida de servicio de la herramienta.
8. **Detenga inmediatamente las operaciones de clavado si nota algo incorrecto o fuera de lo normal en la herramienta.**
9. **No clave nunca en ningún material que pueda permitir al fijador atravesarlo y salir despedido como un proyectil.**
10. **No accione nunca el gatillo interruptor y el elemento de contacto al mismo tiempo hasta esté preparado para clavar en piezas de trabajo. Permita a la pieza de trabajo presionar el elemento de contacto. No anule nunca su función sujetando hacia atrás el elemento de contacto o presionándolo manualmente.**
11. **No manipule nunca el elemento de contacto. Compruebe el elemento de contacto con frecuencia para ver que funciona debidamente.**
12. **Retire siempre los fijadores de la herramienta cuando no la esté utilizando.**
13. **Evite poner imanes o dispositivos magnéticos similares demasiado cerca de la herramienta.** Podría afectar al sensor magnético de la herramienta.

Instrucciones de seguridad importantes para el cartucho de batería

1. **Antes de utilizar el cartucho de batería, lea todas las instrucciones e indicaciones de precaución sobre (1) el cargador de baterías, (2) la batería, y (3) el producto con el que se utiliza la batería.**
2. **No desensamble ni manipule el cartucho de batería.** Podrá resultar en un incendio, calor excesivo, o una explosión.
3. **Si el tiempo de uso se acorta demasiado, cese la operación inmediatamente. Podría resultar en un riesgo de recalentamiento, posibles quemaduras e incluso una explosión.**
4. **Si entra electrólito en sus ojos, aclárelos con agua limpia y acuda a un médico inmediatamente. Existe el riesgo de poder perder la vista.**
5. **No cortocircuite el cartucho de batería:**
   (1) **No toque los terminales con ningún material conductor.**
   (2) **Evite guardar el cartucho de batería en un cajón junto con otros objetos metálicos, como clavos, monedas, etc.**
   (3) **No exponga el cartucho de batería al agua ni a la lluvia.**

   Un cortocircuito en la batería puede producir una gran circulación de corriente, un recalentamiento, posibles quemaduras e incluso una rotura de la misma.
6. **No guarde ni utilice la herramienta y el cartucho de batería en lugares donde la temperatura pueda alcanzar o exceder los 50 °C.**
7. **Nunca incinere el cartucho de batería incluso en el caso de que esté dañado seriamente o ya no sirva en absoluto. El cartucho de batería puede explotar si se tira al fuego.**
8. **No clave, corte, aplaste, lance, deje caer el cartucho de batería, ni golpee contra un objeto duro el cartucho de batería.** Tal conducta podrá resultar en un incendio, calor excesivo, o una explosión.
9. **No utilice una batería dañada.**
10. **Las baterías de litio-ion contenidas están sujetas a los requisitos de la Legislación para Materiales Peligrosos.**
    Para transportes comerciales, p.ej., por terceras personas y agentes de transportes, se deberán observar requisitos especiales para el empaquetado y etiquetado.
    Para la preparación del artículo que se va a enviar, se requiere consultar con un experto en materiales peligrosos. Por favor, observe también la posibilidad de reglamentos nacionales más detallados.
    Cubra con cinta aislante o enmascare los contactos expuestos y empaquete la batería de tal manera que no se pueda mover alrededor dentro del embalaje.
11. **Para desechar el cartucho de batería, retírelo de la herramienta y deséchelo en un lugar seguro. Siga los reglamentos locales referentes al desecho de la batería.**
12. **Utilice las baterías solamente con los productos especificados por Makita.** La instalación de las baterías en productos no compatibles puede resultar en un incendio, calor excesivo, explosión, o fuga de electrolito.
13. **Si la herramienta no va a ser utilizada durante un periodo de tiempo largo, la batería deberá ser retirada de la herramienta.**
14. **Durante y después de la utilización, el cartucho de batería podrá acumular calor, lo cual puede ocasionar quemaduras o quemaduras de baja temperatura. Preste atención al manejo de cartuchos de batería calientes.**
15. **No toque el terminal de la herramienta inmediatamente después de utilizar, dado que puede calentarse lo suficiente como para ocasionar quemaduras.**
16. **No permita que virutas, polvo, o tierra se adhieran dentro de los terminales, orificios, y ranuras del cartucho de batería.** Esto podría ocasionar calentamiento, que coja fuego, reviente y un mal funcionamiento de la herramienta o el cartucho de batería, resultando en quemaduras o heridas personales.
17. **A menos que la herramienta pueda utilizarse cerca de cables eléctricos de alta tensión, no utilice el cartucho de batería cerca de cables eléctricos de alta tensión.** Podrá resultar en un mal funcionamiento o rotura de la herramienta o el cartucho de batería.
18. **Mantenga la batería alejada de los niños.**

GUARDE ESTAS

INSTRUCCIONES.

⚠***PRECAUCIÓN:*** **Utilice solamente baterías genuinas de Makita.** La utilización de baterías no genuinas de Makita, o baterías que han sido alteradas, puede resultar en una explosión de la batería ocasionando incendios, heridas personales y daños. También anulará la garantía de Makita para la herramienta y el cargador de Makita.

AVISO: Makita no se hace responsable de ningún accidente que resulte del uso de baterías Makita no genuinas ni de baterías que hayan sido modificadas. Las baterías Makita genuinas han sido rigurosamente evaluadas para garantizar su compatibilidad con las herramientas y cargadores Makita, de acuerdo con la legislación y los estándares de seguridad aplicables.

Consejos para alargar al máximo la vida de servicio de la batería

1. **Cargue el cartucho de batería antes de que se descargue completamente. Detenga siempre la operación y cargue el cartucho de batería cuando note menos potencia en la herramienta.**
2. **No cargue nunca un cartucho de batería que esté completamente cargado. La sobrecarga acortará la vida de servicio de la batería.**
3. **Cargue el cartucho de batería a temperatura ambiente de 10 °C - 40 °C. Si un cartucho de batería está caliente, déjelo enfriar antes de cargarlo.**
4. **Cuando no esté utilizando el cartucho de batería, retírelo de la herramienta o del cargador.**
5. **Cargue el cartucho de batería si no lo utiliza durante un periodo de tiempo prolongado (más de seis meses).**

DESCRIPCIÓN DEL FUNCIONAMIENTO

⚠***PRECAUCIÓN:*** **Asegúrese siempre de que la herramienta está apagada y el cartucho de batería retirado antes de realizar cualquier ajuste o comprobación en la herramienta.**

Instalación o extracción del cartucho de batería

⚠***PRECAUCIÓN:*** **Apague siempre la herramienta antes de instalar o retirar el cartucho de batería.**

⚠***PRECAUCIÓN:*** **Sujete la herramienta y el cartucho de batería firmemente cuando instale o retire el cartucho de batería.** Si no sujeta la herramienta y el cartucho de batería firmemente podrán caérsele de las manos y resultar en daños a la herramienta y al cartucho de batería y heridas personales.

Para instalar el cartucho de batería, alinee la lengüeta del cartucho de batería con la ranura del alojamiento y deslícelo al interior hasta encajarlo en su sitio. Insértelo por completo hasta que se bloquee en su sitio con un pequeño chasquido. Si puede ver el indicador rojo como se muestra en la figura, no estará bloqueado completamente.

Para retirar el cartucho de batería, deslícelo de la herramienta mientras desliza el botón de la parte frontal del cartucho.

► **Fig.1:** **1.** Indicador rojo **2.** Botón **3.** Cartucho de batería

⚠***PRECAUCIÓN:*** **Instale siempre el cartucho de batería completamente hasta que no pueda verse el indicador rojo.** En caso contrario, podrá caerse accidentalmente de la herramienta y ocasionarle heridas a usted o a alguien que esté cerca de usted.

⚠***PRECAUCIÓN:*** **No instale el cartucho de batería empleando fuerza.** Si el cartucho no se desliza al interior fácilmente, será porque no está siendo insertado correctamente.

Sistema de protección de la herramienta / batería

La herramienta está equipada con un sistema de protección de la herramienta/batería. Este sistema corta automáticamente la alimentación al motor para alargar la vida de servicio de la herramienta y la batería. La herramienta se detendrá automáticamente durante la operación si la herramienta o la batería es puesta en una de las condiciones siguientes:

► **Fig.2:** **1.** Lámpara **2.** Indicador de alimentación/modo

* El diseño del interruptor varía dependiendo de la región de residencia.

Indicación del estado de protección

Lámpara		Indicador de alimentación/modo		Estado
Encendido	Parpadeando	Encendido	Parpadeando	
				Recalentamiento
				Descarga excesiva

Protección contra el recalentamiento

Cuando la herramienta/batería se recalienta, la herramienta se detiene automáticamente ofreciendo la indicación de su estado. En esta situación, deje que la herramienta/batería se enfríe antes de encender la herramienta otra vez.

Protección contra descarga excesiva

Cuando la capacidad de batería sea baja, la herramienta se detendrá automáticamente. En este caso, retire la batería de la herramienta y cargue la batería.

Protecciones contra otras causas

También hay un sistema de protección diseñado para otras causas que pueden dañar la herramienta y permite a la herramienta detenerse automáticamente. Realice todos los pasos siguientes para despejar las causas, cuando la herramienta haya sido llevada a una pausa temporal o a una parada en la operación.

1. Apague la herramienta, y después enciéndala otra vez para volver a empezar.
2. Cargue la(s) batería(s) o reemplácela(s) con una batería(s) recargada(s).
3. Deje que la herramienta y la(s) batería(s) se enfríen.

Si no se nota una mejora al restablecer el sistema de protección, póngase en contacto con el centro de servicio Makita local.

Modo de indicar la capacidad de batería restante

Solamente para cartuchos de batería con el indicador

Presione el botón de comprobación en el cartucho de batería para indicar la capacidad de batería restante. Las lámparas indicadoras se iluminan durante unos pocos segundos.

► **Fig.3:** **1.** Lámparas indicadoras **2.** Botón de comprobación

Lámparas indicadoras			Capacidad restante
Iluminada	Apagada	Parpadeando	
■	□	◪	75% a 100%
■	□	◪	50% a 75%
■	□	◪	25% a 50%
■	□	◪	0% a 25%
◪	□	◪	Cargue la batería.
■ ↑ □	■ ↓ □	◪	Puede que la batería no esté funcionando bien.

NOTA: Dependiendo de las condiciones de utilización y de la temperatura ambiente, la indicación podrá variar ligeramente de la capacidad real.

NOTA: La primera lámpara indicadora (extremo izquierdo) parpadeará cuando el sistema de protección de la batería esté funcionando.

Accionamiento del interruptor de alimentación

⚠*PRECAUCIÓN:* Antes de insertar el cartucho de batería en la herramienta, compruebe siempre para cerciorarse de que el gatillo interruptor se acciona debidamente y que vuelve a la posición "OFF" cuando lo suelta.

Mantenga presionado el botón de alimentación principal para encender la herramienta. El indicador de alimentación se enciende.
Para apagar la herramienta, mantenga presionado el botón de alimentación principal hasta que el indicador de alimentación se apague.

NOTA: El diseño del interruptor varía dependiendo de la región de residencia.

► **Fig.4:** **1.** Botón de alimentación principal **2.** Indicador de alimentación

NOTA: La herramienta no se puede encender mientras el gatillo interruptor o el elemento de contacto está accionado. Asegúrese de liberar el gatillo interruptor y el elemento de contacto antes de encender la herramienta.

NOTA: La herramienta no se puede apagar durante el clavado de clavos.

NOTA: El interruptor de alimentación principal se inhabilitará automáticamente si la herramienta se deja un tiempo prolongado sin atender.

Selección del modo de accionamiento

Específico para cada país

NOTA: En algunas regiones o países solo hay disponible un único modo de clavado. El diseño del interruptor varía dependiendo de la región de residencia.

La herramienta emplea un gatillo cuyo accionamiento se puede seleccionar. Mantenga presionado brevemente el botón interruptor de modo de accionamiento para seleccionar el modo de accionamiento deseado.

► **Fig.5:** **1.** Botón interruptor de modo de accionamiento **2.** Lámpara de modo de accionamiento consecutivo **3.** Lámpara de modo de accionamiento por contacto

Interruptor de modo	Modo de accionamiento	Característica
▬	Accionamiento consecutivo completo	Se clava un clavo mediante una operación consecutiva. Apropiado para clavar un clavo con cuidado y precisión y es útil cuando se requiere una colocación precisa del fijador.
▬ ▬	Accionamiento por contacto	Hay disponible clavado sencillo o clavado continuo. Preferible cuando se requiere una colocación altamente productiva del fijador.

▬ : No disponible en algunas regiones y países.

NOTA: El modo de accionamiento no se puede cambiar a otro mientras el gatillo interruptor o el elemento de contacto está accionado.

Ajuste de la profundidad de clavado

ADVERTENCIA: **Asegúrese siempre de que sus dedos no están puestos en el gatillo interruptor o el elemento de contacto y que el cartucho de batería ha sido retirado antes de ajustar la profundidad de clavado.**

Gire el ajustador para ajustar la profundidad de clavado. La profundidad de clavado se vuelve más profunda a medida que usted gira el ajustador en la dirección A, y menos profunda en la dirección B en la figura. El rango del ajuste de profundidad de clavado es 8,5 mm.

► **Fig.6:** **1.** Ajustador

AVISO: **No gire el ajustador demasiado, o el ajustador se podrá atascar.**

Ajuste la profundidad de clavado como sea necesario.

► **Fig.7:** **1.** Muy profundo **2.** A ras **3.** Muy poco profundo

Encendido de la lámpara

PRECAUCIÓN: **No mire hacia la luz ni mire directamente a la fuente de luz.**

Apriete el gatillo interruptor o accione el elemento de contacto para encender la lámpara. La lámpara seguirá encendida mientras tenga apretado el gatillo interruptor o accionado el elemento de contacto. La lámpara se apagará aproximadamente 10 segundos después de liberar el gatillo interruptor y el elemento de contacto.

► **Fig.8:** **1.** Lámpara

NOTA: Utilice un paño seco para quitar la suciedad de la lente de la lámpara. Tenga cuidado de no rayar la lente de la lámpara, porque podrá disminuir la iluminación.

NOTA: La herramienta puede que no clave clavos después de que la potencia de la batería se encuentre baja aunque la lámpara siga encendida. En este caso, cargue el cartucho de batería.

MONTAJE

PRECAUCIÓN: **Asegúrese siempre de que sus dedos no están puestos en el gatillo interruptor o el elemento de contacto y que el cartucho de batería ha sido retirado antes de realizar cualquier trabajo en la clavadora.**

Carga y descarga de clavos

PRECAUCIÓN: **Asegúrese siempre de que el cartucho de batería ha sido retirado antes de cargar los clavos.** Un disparo involuntario puede ocasionar heridas personales y daños a la propiedad.

PRECAUCIÓN: **Tenga cuidado de no pillarse los dedos en el cargador.** El empujador de clavos tenderá a retroceder a su posición original a menos que lo neutralice.

AVISO: **Deslice el empujador de clavos con cuidado a lo largo del cargador.** Un contacto forzoso entre el empujador de clavos y la tira de clavos podrá dañar los clavos.

1. Retire el cartucho de batería.

2. Inserte una tira de clavos en la hendidura del cargador.

Asegúrese de alinear los contornos de las cabezas de los clavos con los de la hendidura.

► **Fig.9:** **1.** Hendidura **2.** Contorno de la cabeza del clavo

3. Retroceda la palanca del empujador para subir la placa del empujador por encima de la tira de clavos cargada. Después tire del empujador de clavos hacia la hendidura.

► **Fig.10:** **1.** Palanca del empujador **2.** Empujador de clavos

4. Libere la palanca del empujador y vuelva a deslizar el empujador de clavos liberando la tensión del resorte de forma segura.

► **Fig.11:** **1.** Palanca del empujador **2.** Empujador de clavos

AVISO: **Asegúrese de que la tira de clavos está alineada debidamente en el cargador y sujetada con la placa del empujador.**

En caso contrario, intente volviendo a cargar.

AVISO: **No utilice clavos ni tira de clavos deformados. Utilice clavos especificados en este manual.** La utilización de clavos distintos de los especificados podrá ocasionar atasco de clavos y un mal funcionamiento.

► **Fig.12**

Para retirar clavos, siga los procedimientos de instalación a la inversa.

► **Fig.13**

Instalación de un cargador de capacidad ampliada

Accesorios opcionales

PRECAUCIÓN: **Asegúrese siempre de retirar todos los clavos que queden en el cargador y el cartucho de batería de la herramienta antes de instalar un cargador de capacidad ampliada.**

Utilice un accesorio de cargador de gran capacidad para cargar más clavos en la herramienta.

1. Afloje y retire los pernos que sujetan el cargador utilizando la llave hexagonal.
► **Fig.14:** **1.** Cargador **2.** Pernos

2. Levante ligeramente el extremo libre del cargador equipado de serie y extráigalo en línea recta.
► **Fig.15:** **1.** Cargador equipado de serie

3. Inserte la placa de bloqueo del cargador de capacidad ampliada en la ranura de bloqueo de la guía del impulsor en ángulo. Alinee los agujeros para pernos del cargador con los de la guía del impulsor. Después apriete los pernos poco a poco con la llave hexagonal.
► **Fig.16:** **1.** Cargador de capacidad ampliada **2.** Placa de bloqueo **3.** Ranura de bloqueo **4.** Guía del impulsor **5.** Agujeros para pernos

4. Apriete el cargador de capacidad ampliada en el cuerpo de la herramienta con el perno.

5. Vuelva a apretar los pernos para sujetar el cargador de capacidad ampliada.
► **Fig.17:** **1.** Cargador de capacidad ampliada **2.** Pernos

Adaptador de boca

⚠*PRECAUCIÓN:* Asegúrese siempre de que sus dedos no están puestos en el gatillo interruptor ni en el elemento de contacto, y retire todos los clavos que queden en el cargador y el cartucho de batería antes de colocar o quitar el adaptador de boca.

Cuando dispare clavos en material con superficies que se deterioren fácilmente, coloque el adaptador de boca en el tope de contacto.

Colocación del adaptador de boca

1. Coloque el adaptador de boca ligeramente sobre el tope de contacto.
2. Libere el gatillo interruptor.
3. Coloque el elemento de contacto horizontalmente sobre el material susceptible de dañarse.
4. Empuje el elemento de contacto completamente hasta que el adaptador de boca encaje firmemente en el tope de contacto.

► **Fig.18:** **1.** Adaptador de boca **2.** Elemento de contacto

NOTA: Asegúrese de que los extremos ganchudos de los brazos del adaptador de boca se enganchan completamente en el tope de contacto.

► **Fig.19:** **1.** Extremos ganchudos de los brazos

Desmontaje del adaptador de boca

1. Coloque la herramienta cabeza abajo.
2. Suelte los brazos del adaptador de boca del tope de contacto y deslice el adaptador de boca hasta sacarlo del conjunto.

NOTA: Si resulta difícil soltar el adaptador de boca, separe las piezas haciendo palanca con un destornillador de punta plana.

► **Fig.20:** **1.** Tope de contacto **2.** Adaptador de boca **3.** Espacio

Colgamiento de la herramienta

Hay disponibles dos tipos de ganchos en función de sus necesidades. Utilice un gancho en forma de clip o un gancho en forma de C para colgar la herramienta en un bastidor para herramientas, en un riel o en la pared.

⚠*PRECAUCIÓN:* No cuelgue el gancho en el cinturón. Si la clavadora se cae debido a que el gancho se sale accidentalmente de su sitio, podrá ocasionar un disparo involuntario y resultar en heridas personales.

► **Fig.21**

Gancho en forma de clip

Inserte el gancho en forma de clip en una ranura de la carcasa de la herramienta, y después sujételo con perno hexagonal.
Para retirar el gancho en forma de clip, afloje el perno y después extraiga el gancho.
► **Fig.22:** **1.** Gancho en forma de clip **2.** Perno hexagonal

Gancho en forma de C

Alineando los dos pares de agujeros para pernos, coloque el gancho en forma de C en la carcasa de la herramienta con la abertura del gancho orientada hacia arriba. Apriete el gancho en forma de C con dos pernos hexagonales.
Para retirar el gancho en forma de C, afloje los pernos y después extraiga el gancho.
► **Fig.23:** **1.** Gancho en forma de C **2.** Pernos hexagonales

El gancho en forma de C se puede poner abierto a intervalos de 90 grados.
Mantenga el gancho empujado hacia arriba y gírelo hasta la posición deseada.
► **Fig.24:** **1.** Gancho en forma de C

Para guardar la llave hexagonal

Mantenga la llave hexagonal suministrada lista para usar en el portallaves mientras no la esté usando.
► **Fig.25:** **1.** Llave hexagonal **2.** Portallaves

OPERACIÓN

Comprobación del sistema de seguridad

⚠*ADVERTENCIA:* Antes de la operación asegúrese de que todos los sistemas de seguridad están en condiciones de funcionamiento. En caso contrario podrán producirse heridas personales.

► **Fig.26:** **1.** Gatillo interruptor **2.** Elemento de contacto **3.** Cargador **4.** Empujador de clavos

Antes de la operación, pruebe el sistema de seguridad de la siguiente manera por si hay algún posible fallo o mal funcionamiento.

1. Retire el cartucho de batería de la herramienta.

Después retire todos los clavos que queden en el cargador.

2. Instale el cartucho de batería en la herramienta y enciéndala.

3. Apriete el gatillo interruptor sin tocar contra el material el elemento de contacto.

4. Toque contra el material el elemento de contacto sin apretar el gatillo interruptor.

Si la herramienta funciona en el caso del paso 3 o 4 descrito arriba, el sistema de seguridad no estará funcionando debidamente. Deje de utilizar la herramienta inmediatamente y pregunte al centro de servicio Makita local.

Para clavar clavos

ADVERTENCIA: **Continúe poniendo el elemento de contacto firmemente sobre el material hasta que el clavo sea clavado completamente.** Un disparo involuntario puede ocasionar heridas personales.

PRECAUCIÓN: **Antes de instalar el cartucho de batería en la herramienta, compruebe siempre para ver que el gatillo interruptor se acciona debidamente y que vuelve a la posición "desactivada" cuando se libera.**

PRECAUCIÓN: **No clave clavos en materiales duros tales como metal o por el estilo.** Si el clavo no puede penetrar el material, la clavadora puede retroceder bruscamente hacia usted y ocasionarle heridas.

PRECAUCIÓN: **Sujete la herramienta firmemente durante la operación.**

AVISO: **La herramienta no comenzará a clavar después de transcurrir cinco segundos sin operar el interruptor mientras únicamente el gatillo interruptor o el elemento de contacto esté siendo accionado. Suelte el gatillo interruptor o separe el elemento de contacto de la pieza de trabajo, y después vuelva a poner la herramienta en posición para reanudar el clavado.**

NOTA: Si clava clavos continuamente durante largo tiempo, el aire de escape se volverá caliente debido al calor del motor.

La herramienta emplea dos acciones de clavado: accionamiento consecutivo completo y accionamiento por contacto.

NOTA: En algunas regiones o países solo hay disponible un único modo de clavado (accionamiento consecutivo completo). El diseño del interruptor varía dependiendo de la región de residencia.

Accionamiento consecutivo completo

En este modo, puede clavar un clavo mediante una operación consecutiva.
Para accionar la herramienta, es necesario hacer contacto con la pieza de trabajo y después activar el gatillo en un orden específico. Suelte y reactive los controles del interruptor en el mismo orden para continuar clavando clavos.

1. Mantenga presionado el botón de alimentación principal para encender la herramienta.

2. Asegúrese de que la lámpara de modo de accionamiento consecutivo se enciende.
► **Fig.27:** **1.** Botón interruptor de modo de accionamiento **2.** Lámpara de modo de accionamiento consecutivo

3. Coloque el elemento de contacto horizontalmente sobre el material.
► **Fig.28:** **1.** Elemento de contacto

4. Apriete el gatillo interruptor completamente para clavar un clavo.
► **Fig.29:** **1.** Gatillo interruptor

5. Suelte el dedo del gatillo interruptor. Después levante el elemento de contacto del material.

Para clavar el siguiente clavo, repita los pasos 3 al 5 en el mismo orden.

Accionamiento por contacto

Específico para cada país

En este modo, puede elegir clavado continuo o sencillo siguiendo cualquier orden de operación del gatillo. Para accionar la herramienta, el contacto con la pieza de trabajo y la activación del gatillo se pueden hacer en cualquier orden. Retire y vuelva a hacer contacto con la pieza de trabajo para clavar clavos continuamente.

Para clavado sencillo

1. Mantenga presionado el botón de alimentación principal para encender la herramienta.

2. Mantenga presionado brevemente el botón interruptor de modo de accionamiento para seleccionar el modo de accionamiento por contacto.

La lámpara de modo de accionamiento por contacto se enciende.
► **Fig.30:** **1.** Botón interruptor de modo de accionamiento **2.** Lámpara de modo de accionamiento por contacto

3. Coloque el elemento de contacto horizontalmente sobre el material.

4. Apriete el gatillo interruptor completamente para clavar un clavo.

5. Suelte el dedo del gatillo interruptor. Después levante el elemento de contacto del material.

Para clavar el siguiente clavo, repita los pasos 3 al 5 en el mismo orden.

Para clavado continuo

1. Mantenga presionado el botón de alimentación principal para encender la herramienta.

2. Mantenga presionado brevemente el botón interruptor de modo de accionamiento para seleccionar el modo de accionamiento por contacto.

La lámpara de modo de accionamiento por contacto se enciende.

3. Apriete el gatillo interruptor.
► **Fig.31:** **1.** Gatillo interruptor

4. Coloque el elemento de contacto horizontalmente

sobre el material para clavar un clavo.

5. Mueva la herramienta al área siguiente con el gatillo interruptor apretado, y coloque el elemento de contacto horizontalmente sobre el material para clavar clavos posteriores.

► **Fig.32:** **1.** Gatillo interruptor **2.** Elemento de contacto

Mecanismo de antidisparo en seco

Cuando los clavos restantes en el cargador se reduzcan a 7 - 9 unidades para el modelo DBN900 / 6 - 7 unidades para el modelo DBN901, el interruptor ya no podrá ser accionado y la herramienta dejará de disparar. Inserte una tira de clavos nueva en el cargador antes de reanudar la operación.

Para retirar clavos atascados

⚠*ADVERTENCIA:* Antes de retirar clavos atascados asegúrese siempre de que el cartucho de batería ha sido retirado.

Cuando un clavo se atasque, observe con atención la alimentación de clavos y la unidad de clavado. Los atascos suelen deberse a que los clavos se traban entre el impulsor de clavos y la guía del impulsor.

Despeje de un atasco

⚠*ADVERTENCIA:* No empuje el impulsor de clavos a la fuerza. No golpee el impulsor de clavos ni los clavos con ninguna herramienta manual para despejar el atasco. Tenga en cuenta que la herramienta se carga con aire comprimido y que la presión se mantiene en el interior. No seguir las precauciones de seguridad descritas en el manual puede resultar en heridas graves.

⚠*ADVERTENCIA:* No apunte nunca con la herramienta a usted ni a otras personas cercanas cuando despeje un atasco. En caso contrario, podrá ocasionar un riesgo de heridas por fallo del disparo porque la herramienta se carga con aire comprimido en una cámara sellada en fábrica.

⚠*PRECAUCIÓN:* Para abordar situaciones de atascos frecuentes o atascos difíciles de despejar, consulte al centro de servicio Makita local.

1. Retire el cartucho de batería de la herramienta.

2. Retire todos los clavos que queden en el cargador.

3. Despeje el atasco utilizando unos alicates o herramienta similar.

NOTA: Desmonte el cargador de la herramienta si se produce un atasco en la alimentación de clavos y la unidad de clavado.

4. Afloje y retire los pernos que sujetan el cargador utilizando la llave hexagonal. Después levante ligeramente el extremo libre del cargador y extráigalo en línea recta.

► **Fig.33:** **1.** Cargador **2.** Pernos

5. Retire los clavos atascados en la abertura de salida de clavos o a través de la guía del impulsor.

Utilice unos alicates para doblar el clavo atascado de forma que la cabeza del clavo salga de la ranura de la guía del impulsor. Después retire el clavo atascado.

► **Fig.34:** **1.** Clavo atascado **2.** Abertura de salida de clavos **3.** Guía del impulsor

Puede que se produzca un atasco en la ranura de alimentación de clavos del cargador. Utilice unos alicates para doblar el clavo atascado de forma que la cabeza del clavo salga de la ranura del cargador. Después retire el clavo atascado.

► **Fig.35:** **1.** Clavo atascado **2.** Cargador

6. Inserte la placa de bloqueo del cargador en la ranura de bloqueo de la guía del impulsor en ángulo. Alinee los agujeros para pernos del cargador con los de la guía del impulsor. Apriete el cargador en el cuerpo de la herramienta con los pernos.

Puesta del impulsor en posición inicial

El impulsor de clavos puede que no se ponga correctamente detrás del siguiente clavo a clavar después de atascarse un clavo o en condición de poca batería. Realice siempre los pasos de puesta en posición inicial antes de reiniciar la operación.

1. Retire el cartucho de batería de la herramienta.

2. Retire todos los clavos que queden en el cargador.

3. Observe la posición del impulsor de clavos.

Si ve que la punta del impulsor sobresale por el tope de contacto, el elemento de contacto no se podrá accionar correctamente durante la puesta en posición inicial.

► **Fig.36:** **1.** Impulsor de clavos **2.** Tope de contacto

Gire el ajustador para establecer la profundidad de clavado mínima para que el elemento de contacto funcione debidamente.

► **Fig.37:** **1.** Ajustador de la profundidad de clavado

4. Instale el cartucho de batería en la herramienta y enciéndala.

5. Empuje el empujador de clavos hacia la hendidura del cargador y sujételo ahí. Después coloque el elemento de contacto contra el material susceptible de dañarse.

6. Apriete el gatillo interruptor completamente, con el elemento de contacto accionado, para restablecer la posición del impulsor.

► **Fig.38:** **1.** Empujador de clavos **2.** Hendidura del cargador **3.** Elemento de contacto **4.** Gatillo interruptor

El impulsor se pondrá correctamente en la posición inicial.

7. Retire el cartucho de batería de la herramienta. Vuelva a cargar la tira de clavos en el cargador. Vuelva a poner el cartucho de batería en la herramienta.

MANTENIMIENTO

⚠***ADVERTENCIA:*** **No desarme esta herramienta.** Esta herramienta está sellada con aire comprimido y desarmarla puede resultar en heridas graves.



⚠***PRECAUCIÓN:*** **Asegúrese siempre de que la herramienta está apagada y de que el cartucho de batería está retirado antes de intentar hacer una inspección o mantenimiento.**

AVISO: **No utilice nunca gasolina, bencina, disolvente, alcohol o similares. Podría producir descoloración, deformación o grietas.**

Para mantener la SEGURIDAD y FIABILIDAD del producto, las reparaciones, y cualquier otra tarea de mantenimiento o ajuste deberán ser realizadas en centros de servicio o de fábrica autorizados por Makita, empleando siempre repuestos Makita.

Mantenimiento preventivo

Limpie e inspeccione completamente los elementos móviles (es decir, el elemento de contacto, el empujador de clavos, etc.) regularmente, manteniéndolos libres de polvo y suciedad que pueda acumularse con el tiempo.

NOTA: Si los componentes móviles y deslizables, como se ilustra a continuación, parecen funcionar mal o insuficientemente, sople cualquier suciedad y polvo adherido alrededor y después limpie.

► **Fig.39:** **1.** Carriles de alimentación de clavos **2.** Ajustador de la profundidad de clavado **3.** Elemento de contacto **4.** Empujador de clavos

ACCESORIOS OPCIONALES

⚠***PRECAUCIÓN:*** **Estos accesorios o acoplamientos son los recomendados para usar con su herramienta Makita especificada en este manual.** La utilización de otros accesorios o acoplamientos puede suponer un riesgo de heridas. Utilice un accesorio o acoplamiento solamente para su fin establecido.

Si necesita cualquier ayuda para más detalles en relación con estos accesorios, pregunte al centro de servicio Makita local.

- Clavos
- Cargadores de capacidad ampliada
- Batería y cargador genuinos de Makita

NOTA: Algunos elementos de la lista podrán estar incluidos en el paquete de la herramienta como accesorios estándar. Pueden variar de un país a otro.

ESPECIFICAÇÕES

Modelo:	DBN900	DBN901
Figura da cabeça do prego	Recortada	Redonda
Comprimento do prego	50 mm - 90 mm	
Diâmetro da haste	ø2,9 mm - ø3,3 mm	ø2,9 mm - ø3,8 mm
Capacidade do magazine	51 - 58 pregos (1 tira + 11 - 18 pregos)	36 - 41 pregos (1 tira + 11 - 16 pregos)
Ângulo de disposição do prego	30° - 34°	20° - 22°
Dimensões (C x L x A)[*1]	326 mm x 186 mm x 358 mm	389 mm x 189 mm x 358 mm
Tensão nominal	C.C. 18 V	
Peso líquido	4,9 - 5,4 kg	5,0 - 5,4 kg

[*1] sem gancho

- Devido a um programa contínuo de pesquisa e desenvolvimento, estas especificações estão sujeitas a alteração sem aviso prévio.
- As especificações podem variar de país para país.
- O valor de peso líquido inclui a combinação mais leve e mais pesada do(s) acessório(s) para utilização normal e segura e da(s) bateria(s) que estão especificados no manual de instruções.

Bateria e carregador aplicável

Bateria	BL1820B / BL1830B / BL1840B / BL1850B / BL1860B
Carregador	DC18RC / DC18RD / DC18RE / DC18SD / DC18SE / DC18SF / DC18SH / DC18WC

- Algumas das baterias e carregadores listados acima poderão não estar disponíveis, dependendo da sua região de residência.

⚠***AVISO:*** **Utilize apenas as baterias e carregadores listados acima.** A utilização de quaisquer outras baterias e carregadores pode causar ferimentos e/ou um incêndio.

Símbolos

A seguir são apresentados os símbolos que podem ser utilizados para o equipamento. Certifique-se de que compreende o seu significado antes da utilização.

	Leia o manual de instruções.
	Utilize proteção ocular.
	Utilize proteção auditiva.
	Utilizar proteção ocular e auditiva.
	Não utilize em andaimes, escadotes.
	Mantenha os dedos afastados do gatilho quando não estiver a pregar fixadores para evitar o disparo acidental.
	Aviso: A ferramenta possui a capacidade de operar no modo de atuação de contacto. Leia atentamente as instruções e avisos relativos a esta ferramenta antes de utilizá-la.
 Ni-MH Li-ion	Apenas para países da UE Devido à presença de componentes perigosos no equipamento, os resíduos de equipamentos elétricos e eletrónicos, acumuladores e baterias podem ter um impacto negativo no meio ambiente e na saúde humana. Não elimine aparelhos elétricos e eletrónicos ou baterias juntamente com resíduos domésticos! De acordo com a Diretiva europeia relativa aos resíduos de equipamentos elétricos e eletrónicos, acumuladores e baterias, bem como a respetiva adaptação à legislação nacional, os resíduos de equipamentos elétricos e eletrónicos, acumuladores e baterias devem ser armazenados separadamente e entregues num ponto de recolha separado para resíduos municipais, que opere de acordo com os regulamentos de proteção ambiental. Tal é indicado pelo símbolo de contentor de lixo com rodas barrado com uma cruz colocado no equipamento.

Utilização a que se destina

Esta ferramenta é indicada para trabalhos interiores preliminares tais como a fixação de vigas ou caibros comuns e trabalhos de moldura em caixas de 2″ x 4″.

Ruído

A característica do nível de ruído A determinado de acordo com a EN62841-2-16:

Modelo DBN900
Nível de pressão acústica (L_{pA}) : 95 dB (A)
Nível de potência acústica (L_{WA}) : 101 dB (A)
Variabilidade (K): 3 dB (A)

Modelo DBN901
Nível de pressão acústica (L_{pA}) : 97 dB (A)
Nível de potência acústica (L_{WA}) : 103 dB (A)
Variabilidade (K): 3 dB (A)

NOTA: O(s) valor(es) da emissão de ruído indicado(s) foi medido de acordo com um método de teste padrão e pode ser utilizado para comparar duas ferramentas.

NOTA: O(s) valor(es) da emissão de ruído indicado(s) pode(m) também ser utilizado(s) numa avaliação preliminar da exposição.

⚠***AVISO:*** **Utilize protetores auriculares.**

⚠***AVISO:*** **A emissão de ruído durante a utilização real da ferramenta elétrica pode diferir do(s) valor(es) total(ais) indicado(s), dependendo das formas em que a ferramenta é utilizada.**

⚠***AVISO:*** **Certifique-se de identificar as medidas de segurança para proteção do operador que sejam baseadas em uma estimativa de exposição em condições reais de utilização (considerando todas as partes do ciclo de operação, tal como quando a ferramenta está desligada e quando está a funcionar em marcha lenta além do tempo de acionamento).**

Vibração

O valor total da vibração contínua (soma do vetor triaxial) determinado de acordo com a EN62841-2-16:

Modelo DBN900
Emissão de vibração (a_h) : 4,3 m/s^2
Variabilidade (K): 1,5 m/s^2

Modelo DBN901
Emissão de vibração (a_h) : 4,6 m/s^2
Variabilidade (K): 1,5 m/s^2

NOTA: O(s) valor(es) total(ais) de vibração indicado(s) foi medido de acordo com um método de teste padrão e pode ser utilizado para comparar duas ferramentas.

NOTA: O(s) valor(es) total(ais) de vibração indicado(s) pode(m) também ser utilizado(s) numa avaliação preliminar da exposição.

⚠***AVISO:*** **A emissão de vibração durante a utilização real da ferramenta elétrica pode diferir do(s) valor(es) total(ais) indicado(s), dependendo das formas em que a ferramenta é utilizada.**

⚠***AVISO:*** **Certifique-se de identificar as medidas de segurança para proteção do operador que sejam baseadas em uma estimativa de exposição em condições reais de utilização (considerando todas as partes do ciclo de operação, tal como quando a ferramenta está desligada e quando está a funcionar em marcha lenta além do tempo de acionamento).**

A seguir são apresentados os valores médios da amplitude de pico da aceleração de vibrações de choque repetidas, p_F, com a incerteza correspondente (K) determinada de acordo com EN62841-2-16.

Modelo DBN900
p_F: 1.391 m/s^2
Variabilidade (K): 221 m/s^2

Modelo DBN901
p_F: 1.569 m/s^2
Variabilidade (K): 374 m/s^2

NOTA: Estes valores declarados não devem ser utilizados para determinar a exposição à vibração transmitida ao sistema mão-braço.

Declarações de conformidade

Apenas para os países europeus

É possível aceder à Declaração de Conformidade da UE/do RU a partir do URL a seguir indicado.

https://support.makita.biz/doc/doc_index.html

AVISOS DE SEGURANÇA

Avisos gerais de segurança para ferramentas elétricas

⚠***AVISO*** **Leia todos os avisos de segurança, instruções, ilustrações e especificações fornecidos com esta ferramenta elétrica.** O incumprimento de todas as instruções abaixo enumeradas pode resultar em choque elétrico, incêndio e/ou ferimentos graves.

Guarde todos os avisos e instruções para futuras referências.

O termo “ferramenta elétrica” nos avisos refere-se às ferramentas elétricas ligadas à corrente elétrica (com cabo) ou às ferramentas elétricas operadas por meio de bateria (sem cabo).

Avisos de segurança para a ferramenta de aplicação de fixadores

1. **Assuma sempre que a ferramenta contém fixadores.** Um manuseamento descuidado da ferramenta pode resultar em disparo inesperado dos fixadores e em ferimentos pessoais.
2. **Desligue a ferramenta da fonte de alimentação quando carregar e descarregar os fixadores, efetuar ajustes ou alterar os acessórios.** A ferramenta pode ser ativada acidentalmente se estiver ligada à fonte de alimentação, o que poderá resultar em ferimentos pessoais.
3. **Tenha cuidado ao manusear os fixadores, especialmente quando os carrega ou descarrega.** Os fixadores têm pontos afiados que podem resultar em ferimentos pessoais.
4. **Não aponte a ferramenta na sua direção ou na de alguém nas proximidades.** Puxar o gatilho acidentalmente descarrega um fixador, podendo resultar em ferimentos pessoais.
5. **Mantenha os dedos afastados do gatilho quando não estiver a operar a ferramenta e quando mudar de uma posição operacional para outra.** Puxar o gatilho acidentalmente descarrega um fixador, podendo resultar em ferimentos pessoais.
6. **Segure na ferramenta através das superfícies de aderência isoladas quando realizar uma operação na qual o fixador possa estabelecer contacto com os fios escondidos.** Um fixador que toca num fio sob tensão poderá colocar sob tensão as peças metálicas expostas da ferramenta e pode provocar um choque elétrico no operador.
7. **Segure a ferramenta firmemente durante a operação.** O recuo descontrolado da ferramenta pode resultar na ativação acidental, podendo resultar em ferimentos pessoais.
8. **Mantenha todas as partes do corpo, como as mãos e as pernas, etc. afastadas da direção de disparo da ferramenta.** O fixador pode penetrar na peça de trabalho bem como em qualquer objeto por trás desta, podendo resultar em ferimentos pessoais.
9. **Quando utilizar a ferramenta, mantenha todas as partes do corpo, como as mãos e as pernas, etc. afastadas da área em que o fixador é aplicado na peça de trabalho.** O fixador poderá desviar-se e sair da peça de trabalho, podendo resultar em ferimentos pessoais.
10. **Não acione a ferramenta a não ser que ela esteja colocada firmemente contra a peça de trabalho.** Se a ferramenta não estiver em contacto com a peça de trabalho, o fixador pode ser desviado da peça de trabalho, podendo resultar em ferimentos pessoais.
11. **Não utilize esta ferramenta para fixar cabos elétricos.** Este não foi concebido para a instalação de cabos elétricos e pode danificar o isolamento dos cabos elétricos, causando dessa forma choque elétrico ou perigo de incêndio.
12. **Desligue a ferramenta da fonte de alimentação se um fixador ficar encravado na ferramenta.** Durante a remoção de um fixador encravado, a ferramenta pode ser ativada acidentalmente se estiver ligada à fonte de alimentação, o que poderá resultar em ferimentos pessoais.
13. **Tenha todo o cuidado enquanto remove um fixador encravado.** O mecanismo pode estar sob compressão e o fixador pode ser descarregado com força, o que poderá resultar em ferimentos pessoais.

Avisos adicionais para ferramentas com capacidade de atuação de contacto

1. **A atuação de contacto deve ser utilizada apenas para aplicações de aperto que não exijam precisão, tais como para telhados e revestimentos ou para a produção de paletes, mobília, casas pré-fabricadas ou estofos.** Para trabalhos que exijam mais precisão, deve ser selecionada uma ferramenta sequencial ou o modo de funcionamento sequencial.
2. **Verifique sempre o modo de atuação antes de operar ferramentas com atuação seletiva.** Operar a ferramenta sem verificar o modo de atuação poderá resultar em ferimentos provocados pela atuação inadvertida de um fixador.
3. **Utilize esta ferramenta em locais de obra controlados onde se encontram implementadas práticas de segurança no trabalho.** Os ambientes onde não são mantidas práticas de segurança no trabalho aumentam o risco de ferimentos pessoais.

Avisos de segurança adicionais:

1. **Certifique-se de que não há ninguém por perto antes de efetuar a operação. Nunca tente aparafusar fixadores tanto a partir de dentro como de fora da parede ao mesmo tempo.** Os fixadores podem dilacerar e/ou voar, apresentando um perigo grave.
2. **Tenha cuidado e mantenha-se numa posição firme e equilibrada ao utilizar a ferramenta. Certifique-se de que ninguém está por baixo quando trabalha em locais altos.**
3. **Nunca utilize ferramentas de aparafusar com fixador marcadas com o símbolo "Não utilizar em andaimes, escadas" para aplicação específica como, por exemplo:**
    - quando trocar um local de aparafusamento por outro envolver o uso de andaimes, degraus de escadas, escadas ou construções semelhantes a escadas, por exemplo, ripas de telhado;
    - fechar caixas ou grades;
    - instalar sistemas de segurança de transporte, por exemplo, em veículos e vagões.
4. **Verifique cuidadosamente as paredes, tetos, pisos, telhados e similares para evitar possíveis choques elétricos, fugas de gás, explosões, etc. causados por agrafar fios condutores, condutas ou tubos de gás.**
5. **Utilize apenas os fixadores especificados neste manual.** A utilização de quaisquer outros fixadores pode provocar um mau funcionamento da ferramenta.
6. **Não interfira com a ferramenta nem tente**

utilizá-la para outros fins além de colocar fixadores.

7. **Não utilize a ferramenta sem fixadores.** Tal reduz a vida útil da ferramenta.
8. **Pare imediatamente as operações de acionamento se reparar em algo de errado ou fora do normal com a ferramenta.**
9. **Nunca utilize em materiais que permitam que o fixador fure e seja projetado através do mesmo.**
10. **Nunca faça atuar o gatilho do interruptor e o elemento de contacto simultaneamente até estar preparado para agrafar peças de trabalho. Deixe a peça de trabalho pressionar o elemento de contacto. Nunca contrarie a sua finalidade retendo o elemento de contacto ou pressionando-o à mão.**
11. **Não interfira com o elemento de contacto. Verifique o elemento de contacto frequentemente para ver se está a funcionar corretamente.**
12. **Remova sempre os fixadores da ferramenta quando não estiver a ser utilizada.**
13. **Evite colocar ímanes ou dispositivos magnéticos similares demasiado próximo da ferramenta.** Poderá afetar o sensor magnético na ferramenta.

Instruções de segurança importantes para a bateria

1. **Antes de utilizar a bateria, leia todas as instruções e etiquetas de precaução no (1) carregador de bateria (2) bateria e (3) produto que utiliza a bateria.**
2. **Não desmonte ou manipule a bateria.** Pode resultar num incêndio, em calor excessivo ou numa explosão.
3. **Se o tempo de funcionamento se tornar excessivamente curto, pare o funcionamento imediatamente. Pode resultar em sobreaquecimento, possíveis queimaduras e mesmo explosão.**
4. **Se entrar eletrólito nos seus olhos, lave-os com água e consulte imediatamente um médico. Pode resultar em perca de visão.**
5. **Não coloque a bateria em curto-circuito:**
   (1) **Não toque nos terminais com qualquer material condutor.**
   (2) **Evite guardar a bateria juntamente com outros objetos metálicos tais como pregos, moedas, etc.**
   (3) **Não exponha a bateria à água ou chuva.**
   Um curto-circuito pode ocasionar um enorme fluxo de corrente, sobreaquecimento, possíveis queimaduras e mesmo estragar-se.
6. **Não guarde nem utilize a ferramenta e a bateria em locais onde a temperatura pode atingir ou exceder 50 °C.**
7. **Não queime a bateria mesmo que esteja estragada ou completamente gasta. A bateria pode explodir no fogo.**
8. **Não pregue, corte, esmague, atire, deixe cair a bateria, nem bata a bateria contra um objeto rijo.** Esta conduta pode resultar num incêndio, em calor excessivo ou numa explosão.
9. **Não utilize uma bateria danificada.**
10. **As baterias de iões de lítio contidas na ferramenta são sujeitas aos requisitos da DGL (Dangerous Goods Legislation - Legislação de bens perigosos).**
    Para o transporte comercial, por exemplo, por terceiros ou agentes de expedição, têm de ser observados os requisitos referentes à embalagem e etiquetagem.
    Para preparação do artigo a ser expedido, é necessário consultar um perito em materiais perigosos. Tenha ainda em conta a possibilidade de existirem regulamentos nacionais mais detalhados.
    Coloque fita-cola ou tape os contactos abertos e embale a bateria de tal forma que não possa mover-se dentro da embalagem.
11. **Quando eliminar a bateria, remova-a da ferramenta e elimine-a num local seguro. Siga os regulamentos locais relacionados com a eliminação de baterias.**
12. **Utilize as baterias apenas com os produtos especificados pela Makita.** Instalar as baterias em produtos não-conformes poderá resultar num incêndio, calor excessivo, explosão ou fuga de eletrólito.
13. **Se a ferramenta não for utilizada durante um período de tempo prolongado, a bateria deve ser removida da ferramenta.**
14. **Durante e após a utilização, a bateria pode aquecer, o que pode provocar queimaduras ou queimaduras a baixa temperatura. Preste atenção ao manuseamento de baterias quentes.**
15. **Não toque no terminal da ferramenta imediatamente após a utilização, pois pode ficar suficientemente quente para provocar queimaduras.**
16. **Não permita a adesão de aparas, pó ou sujidade nos terminais, nos orifícios e nas ranhuras da bateria.** Poderá fazer com que a ferramenta ou a bateria aqueça, incendeie, rebente e avarie, resultando em queimaduras ou ferimentos corporais.
17. **A menos que a ferramenta suporte a utilização perto de linhas elétricas de alta tensão, não utilize a bateria perto de linhas elétricas de alta tensão.** Pode resultar no mau funcionamento ou na avaria da ferramenta ou bateria.
18. **Mantenha a bateria afastada das crianças.**

GUARDE ESTAS INSTRUÇÕES.

⚠***PRECAUÇÃO:*** **Utilize apenas baterias genuínas da Makita.** A utilização de baterias não genuínas da Makita ou de baterias que foram alteradas, pode resultar no rebentamento da bateria provocando incêndios, ferimentos pessoais e danos. Além disso, anulará da garantia da Makita no que se refere à ferramenta e ao carregador Makita.

OBSERVAÇÃO: A Makita não é responsável por quaisquer acidentes resultantes do uso de baterias não genuínas da Makita ou baterias que tenham sido modificadas. As baterias genuínas da Makita foram rigorosamente avaliadas quanto a compatibilidade com as ferramentas e os carregadores da Makita, em linha com a legislação e as normas de segurança aplicáveis.

Conselhos para manter a máxima vida útil da bateria

1. **Carregue a bateria antes que esteja completamente descarregada. Pare sempre o funcionamento da ferramenta e carregue a bateria quando notar menos poder na ferramenta.**
2. **Nunca carregue uma bateria completamente carregada. Carregamento excessivo diminui a vida útil da bateria.**
3. **Carregue a bateria à temperatura ambiente de 10 °C – 40 °C. Deixe que uma bateria quente arrefeça antes de a carregar.**
4. **Quando não utilizar a bateria, remova-a da ferramenta ou do carregador.**
5. **Carregue a bateria se não a utilizar durante um longo período de tempo (mais de seis meses).**

DESCRIÇÃO FUNCIONAL

PRECAUÇÃO: **Certifique-se sempre de que a ferramenta está desligada e a bateria foi retirada antes de regular ou verificar qualquer função na ferramenta.**

Instalação ou remoção da bateria

PRECAUÇÃO: **Desligue sempre a ferramenta antes de colocar ou retirar a bateria.**

PRECAUÇÃO: **Segure firmemente a ferramenta e a bateria quando instalar ou remover a bateria.** Se não segurar firmemente a ferramenta e a bateria pode fazer com que escorreguem das suas mãos resultando em danos na ferramenta e na bateria e ferimentos pessoais.

Para instalar a bateria, alinhe a lingueta na bateria com a ranhura na caixa e deslize-a para a posição correta. Insira-a por completo até bloquear na posição correta com um pequeno clique. Se conseguir ver o indicador vermelho conforme apresentado na figura, não está completamente bloqueada.

Para retirar a bateria, deslize-a para fora da ferramenta enquanto desliza o botão na frente da bateria.
► **Fig.1:** **1.** Indicador vermelho **2.** Botão **3.** Bateria

PRECAUÇÃO: **Instale sempre a bateria até ao fim, até deixar de ver o indicador vermelho.** Caso contrário, a bateria poderá cair da ferramenta acidentalmente e provocar ferimentos em si mesmo ou em alguém próximo.

PRECAUÇÃO: **Não instale a bateria à força.** Se a bateria não deslizar facilmente é porque não foi colocada corretamente.

Sistema de proteção da ferramenta/bateria

A ferramenta está equipada com um sistema de proteção da ferramenta/bateria. Este sistema corta automaticamente a corrente para o motor para aumentar a vida da ferramenta e da bateria. A ferramenta para automaticamente durante o funcionamento se a ferramenta ou bateria for colocada mediante uma das seguintes condições:
► **Fig.2:** **1.** Luz **2.** Indicador de alimentação/modo

* O design do interruptor varia dependendo da sua região de residência.

Indicação do estado de proteção

Luz		Indicador de alimentação/modo		Estado
Ligado	Intermitente	Ligado	Intermitente	
				Sobreaquecimento
				Sobredescarga

Proteção contra sobreaquecimento

Quando a ferramenta/bateria estiver sobreaquecida, a ferramenta para automaticamente indicando o estado. Nesta situação, deixe a ferramenta/bateria arrefecer antes de voltar a ligar a ferramenta.

Proteção contra descarga excessiva

Quando a capacidade da bateria ficar fraca, a ferramenta para automaticamente. Neste caso, remova a bateria da ferramenta e carregue-a.

Proteções contra outras causas

O sistema de proteção foi também concebido para outras causas que possam danificar a ferramenta e permite à ferramenta parar automaticamente. Tome todas as medidas que se seguem para eliminar as causas quando a ferramenta tiver parado ou interrompido temporariamente a operação.

1. Desligue a ferramenta e, em seguida, volte a ligá-la para reiniciar.
2. Carregue a(s) bateria(s) ou substitua-a(s) por bateria(s) recarregada(s).

3. Deixe a máquina e a(s) bateria(s) arrefecerem.

Se não for possível constatar qualquer melhoria através do restauro do sistema de proteção, contacte o centro de assistência Makita local.

Indicação da capacidade restante da bateria

Apenas para baterias com indicador

Prima o botão de verificação na bateria para indicar a capacidade restante da bateria. As luzes indicadoras acendem durante alguns segundos.

► **Fig.3:** **1.** Luzes indicadoras **2.** Botão de verificação

Luzes indicadoras			Capacidade restante
Aceso	Apagado	A piscar	
■	□	◪	75% a 100%
■	□	□	50% a 75%
■	□	□	25% a 50%
■	□	□	0% a 25%
◪	□	□	Carregar a bateria.
■ ↑ ↓ □	■ □	□ ■	A bateria pode estar avariada.

NOTA: Dependendo das condições de utilização e da temperatura ambiente, a indicação pode ser ligeiramente diferente da capacidade real.

NOTA: A primeira luz indicadora (extremo esquerdo) pisca quando o sistema de proteção da bateria funciona.

Ação do interruptor de alimentação

⚠*PRECAUÇÃO:* Antes de colocar a bateria na ferramenta, verifique sempre se o gatilho do interruptor funciona corretamente e volta para a posição "OFF" quando libertado.

Pressione e mantenha o botão de alimentação principal pressionado para ligar a ferramenta. O indicador de alimentação acende.

Para desligar a ferramenta, prima e mantenha premido o botão de alimentação principal até o indicador de alimentação apagar.

NOTA: O design do interruptor varia dependendo da sua região de residência.

► **Fig.4:** **1.** Botão de alimentação principal **2.** Indicador de alimentação

NOTA: A ferramenta não pode ser ligada enquanto o gatilho do interruptor ou o elemento de contacto estiver acionado. Certifique-se de que liberta o gatilho do interruptor e o elemento de contacto antes de ligar a ferramenta.

NOTA: A ferramenta não pode ser desligada enquanto prega pregos.

NOTA: O interruptor de alimentação principal desliga automaticamente se a ferramenta for deixada sem supervisão por um período prolongado.

Selecionar o modo de atuação

Específico para o país

NOTA: Apenas um modo de pregagem está disponível em algumas regiões ou países. O design do interruptor varia dependendo da sua região de residência.

A ferramenta utiliza um disparo de atuação seletiva. Pressione e mantenha pressionado brevemente o botão do interruptor de modo de atuação para selecionar o modo de atuação pretendido.

► **Fig.5:** **1.** Botão do interruptor de modo de atuação **2.** Luz do modo de atuação sequencial **3.** Luz do modo de atuação de contacto

Interruptor de modo	Modo de atuação	Funcionalidade
▬	Atuação sequencial completa	Pregue um prego numa operação sequencial. Adequado para pregar um prego com cuidado e precisão e útil quando necessita de posicionamento preciso do fixador.
▬ ▬	Atuação de contacto	Está disponível uma pregagem individual ou uma pregagem contínua. Preferencial quando necessita de posicionamento do fixador produtivo elevado.

▬ : Indisponível em algumas regiões e países.

NOTA: O modo de atuação não pode ser trocado enquanto o gatilho do interruptor ou o elemento de contacto estiver acionado.

Regular a profundidade de pregagem

⚠*AVISO:* Certifique-se sempre de que não tem os dedos colocados no gatilho do interruptor ou no elemento de contacto e que a bateria é removida antes de regular a profundidade de pregagem.

Rode o regulador para regular a profundidade de pregagem. A profundidade de pregagem é maior girando o regulador na direção A, e é menor girando o regulador na direção B, indicado na figura. O alcance da regulação da profundidade de pregagem é 8,5 mm.

► **Fig.6:** **1.** Regulador

***OBSERVAÇÃO:* Não gire o regulador em demasia, caso contrário, o regulador pode ficar preso.**

Regule a profundidade de pregagem conforme

necessário.
► **Fig.7:** **1.** Demasiado profundo **2.** Nivelado **3.** Demasiado superficial

Acender a luz

⚠PRECAUÇÃO: **Não olhe diretamente para a luz nem olhe diretamente para a fonte de luz.**

Puxe o gatilho ou acione o elemento de contacto para acender a luz. A luz mantém-se acesa enquanto estiver a puxar o gatilho ou a acionar o elemento de contacto. A luz apaga-se aproximadamente 10 segundos depois de libertar o gatilho e o elemento de contacto.
► **Fig.8:** **1.** Lâmpada

NOTA: Utilize um pano seco para limpar a sujidade da lente da lâmpada. Tenha cuidado para não riscar a lente da lâmpada ou a iluminação pode ficar enfraquecida.

NOTA: A ferramenta pode não pregar pregos após a alimentação da bateria ficar fraca mesmo enquanto a luz permanece acesa. Neste caso, carregue a bateria.

MONTAGEM

⚠PRECAUÇÃO: **Certifique-se sempre de que não tem os dedos colocados no gatilho do interruptor ou no elemento de contacto e que a bateria é removida antes de realizar qualquer trabalho no pinador.**

Carregar ou descarregar os pregos

⚠PRECAUÇÃO: **Certifique-se sempre de que a bateria foi retirada antes de carregar os pregos.** O disparo não intencional pode provocar ferimentos pessoais e danos na propriedade.

⚠PRECAUÇÃO: **Tenha cuidado para não prender os dedos no magazine.** O puxador do prego tende a ressaltar para a sua posição original a menos que tome uma contramedida.

OBSERVAÇÃO: **Deslize suavemente o puxador do prego ao longo do magazine.** Um contacto vigoroso entre o puxador do prego e a tira de pregos pode danificar os pregos.

1. Retire a bateria.

2. Insira uma tira de pregos na fenda do magazine.

Certifique-se de que alinha os contornos das cabeças dos pregos com os contornos da fenda.
► **Fig.9:** **1.** Fenda **2.** Contorno das cabeças dos pregos

3. Aperte a alavanca do puxador para elevar a placa do puxador acima da tira de pregos carregada. Em seguida, puxe o puxador do prego na direção da fenda.
► **Fig.10:** **1.** Alavanca do puxador **2.** Puxador do prego

4. Solte a alavanca do puxador e deslize o puxador do prego para trás, libertando a tensão da mola em segurança.
► **Fig.11:** **1.** Alavanca do puxador **2.** Puxador do prego

OBSERVAÇÃO: **Certifique-se de que a tira de pregos esteja devidamente alinhada no magazine e protegida com a placa do puxador.**

Caso contrário, tente recarregá-la.

OBSERVAÇÃO: **Não utilize pregos ou tiras de pregos deformados. Utilize os pregos especificados neste manual.** Utilizar pregos além dos especificados poderá causar o encravamento dos pregos e avaria.

► **Fig.12**

Para remover os pregos, siga os procedimentos de instalação pela ordem inversa.
► **Fig.13**

Instalar o magazine de capacidade alargada

Acessório opcional

⚠PRECAUÇÃO: **Certifique-se sempre de descarregar todos os pregos que restam no magazine e remova a bateria da ferramenta antes de instalar um magazine de capacidade alargada.**

Use um implemento do magazine de grande capacidade para que a ferramenta contenha mais pregos.

1. Solte e remova os pernos que fixam o magazine utilizando a chave hexagonal.
► **Fig.14:** **1.** Magazine **2.** Pernos

2. Eleve ligeiramente a extremidade livre do magazine equipado de série e retire-a imediatamente.
► **Fig.15:** **1.** Magazine equipado de série

3. Insira a chapa de bloqueio do magazine de capacidade alargada na ranhura de bloqueio na guia do acionador num ângulo. Alinhe os orifícios para pernos no magazine com os orifícios na guia do acionador. Em seguida, aperte ligeiramente cada um dos parafusos utilizando a chave hexagonal.
► **Fig.16:** **1.** Magazine de capacidade alargada **2.** Chapa de bloqueio **3.** Ranhura de bloqueio **4.** Guia do acionador **5.** Orifícios para pernos

4. Aperte o magazine de capacidade alargada ao corpo da ferramenta com o perno.

5. Reaperte todos os parafusos para fixar o magazine de capacidade alargada.
► **Fig.17:** **1.** Magazine de capacidade alargada **2.** Pernos

Adaptador da cabeça

⚠*PRECAUÇÃO:* Certifique-se sempre de que não tem os dedos colocados no gatilho do interruptor ou no elemento de contacto e remova todos os pregos que restam no magazine e a bateria antes de prender ou desprender o adaptador da cabeça.

Quando disparar os pregos em materiais com superfícies que se mancham facilmente, prenda o adaptador da cabeça na parte superior de contacto.

Prender o adaptador da cabeça

1. Coloque levemente o adaptador da cabeça sobre a parte superior de contacto.
2. Solte o gatilho do interruptor.
3. Coloque o elemento de contacto plano no material que possa ser danificado.
4. Empurre o elemento de contacto até o adaptador da cabeça encaixar em segurança na parte superior de contacto.

► **Fig.18:** **1.** Adaptador da cabeça **2.** Elemento de contacto

NOTA: Certifique-se de que as extremidades do braço enganchado do adaptador da cabeça engatam totalmente na parte superior de contacto.

► **Fig.19:** **1.** Extremidades do braço enganchado

Desprender o adaptador da cabeça

1. Vire a ferramenta ao contrário.
2. Desengate os braços do adaptador da cabeça da parte superior de contacto e deslize o adaptador da cabeça para fora da montagem.

NOTA: Utilize uma chave de fendas de ponta achatada para separar as peças, caso sinta dificuldade em desprender o adaptador da cabeça.

► **Fig.20:** **1.** Parte superior de contacto **2.** Adaptador da cabeça **3.** Folga

Suspensão da ferramenta

Estão disponíveis dois tipos de ganchos de ferramenta de acordo com as suas necessidades. Utilize um gancho em forma de clipe ou um gancho em forma de C para pendurar a ferramenta numa estrutura de ferramenta, calha ou na parede.

⚠*PRECAUÇÃO:* Não pendure o gancho no cinto para a cintura. Deixar cair o pinador, o que é provocado por o gancho sair acidentalmente do lugar, pode provocar o disparo não intencional e resultar em ferimentos pessoais.

► **Fig.21**

Gancho em forma de clipe

Insira o gancho em forma de clipe numa ranhura no compartimento da ferramenta e, em seguida, fixe-o com um perno hexagonal.

Para remover o gancho em forma de clipe, solte o perno e, em seguida, retire o gancho.

► **Fig.22:** **1.** Gancho em forma de clipe **2.** Perno hexagonal

Gancho em forma de C

Alinhe os dois conjuntos de orifícios para pernos, coloque o gancho em forma de C no compartimento da ferramenta com a abertura do gancho em forma de C voltada para cima. Aperte o gancho em forma de C com dois parafusos hexagonais.

Para remover o gancho em forma de C, solte os pernos e, em seguida, retire o gancho.

► **Fig.23:** **1.** Gancho em forma de C **2.** Pernos hexagonais

O gancho em forma de C pode ser posicionado aberto em intervalos de 90 graus.

Empurre e mantenha o gancho voltado para cima e balance-o para a posição pretendida.

► **Fig.24:** **1.** Gancho em forma de C

Armazenamento da chave hexagonal

Mantenha a chave hexagonal fornecida disponível no suporte da chave enquanto não estiver a ser utilizada.

► **Fig.25:** **1.** Chave hexagonal **2.** Suporte da chave

OPERAÇÃO

Testar o sistema de segurança

⚠*AVISO:* Certifique-se de que todos os sistemas de segurança estão a funcionar adequadamente antes da operação. Caso contrário, pode provocar ferimentos pessoais.

► **Fig.26:** **1.** Gatilho **2.** Elemento de contacto **3.** Magazine **4.** Puxador do prego

Teste o sistema de segurança da seguinte forma quanto a possível falha ou avaria antes da operação.

1. Remova a bateria da ferramenta. Em seguida, descarregue todos os pregos deixados no magazine.

2. Instale a bateria na posição correta e ligue a ferramenta.

3. Puxe o gatilho do interruptor sem tocar no elemento de contacto encostado ao material.

4. Toque no elemento de contacto encostado ao material sem puxar o gatilho do interruptor.

Se a ferramenta trabalhar no caso do passo 3 ou 4 acima descrito, o sistema de segurança não está a funcionar corretamente. Deixe imediatamente de utilizar a ferramenta e solicite assistência ao Centro de Assistência da Makita local.

Pregar pregos

⚠*AVISO:* Continue a colocar o elemento de contacto firmemente sobre o material até o prego estar completamente pregado. O disparo não intencional pode provocar ferimentos pessoais.

⚠*PRECAUÇÃO:* Antes de instalar a bateria na ferramenta, verifique sempre se o gatilho do interruptor funciona adequadamente e volta à posição de desligado quando libertado.

⚠*PRECAUÇÃO:* Não pregue pregos em materiais rijos, como metal ou outro semelhante. Se o prego não conseguir penetrar no material, o pinador pode dar um coice para trás, em direção ao utilizador, e provocar ferimentos.

⚠*PRECAUÇÃO:* Segure a ferramenta firmemente durante a operação.

***OBSERVAÇÃO:* A ferramenta não começa a apertar após cinco segundos sem operar qualquer interruptor enquanto o gatilho do interruptor ou o elemento de contacto estiver a ser acionado exclusivamente. Liberte o gatilho do interruptor ou puxe o elemento de contacto para libertá-lo da peça de trabalho e, em seguida, reposicione a ferramenta no devido lugar para recomeçar o aperto.**

NOTA: Se pregar pregos continuamente durante muito tempo, o ar de escape irá aquecer devido ao calor do motor.

A ferramenta aplica duas ações de pregagem: atuação sequencial completa e atuação de contacto.

NOTA: Apenas um modo de pregagem (atuação sequencial completa) está disponível em algumas regiões ou países. O design do interruptor varia dependendo da sua região de residência.

Atuação sequencial completa

Neste modo, pode pregar um prego por meio de uma operação sequencial.
É necessário ativar um contacto da peça de trabalho e, em seguida, um gatilho numa sequência específica para acionar a ferramenta. Solte e reative os controlos do interruptor na mesma sequência para continuar a pregar pregos.

1. Pressione e mantenha o botão de alimentação principal pressionado para ligar a ferramenta.

2. Certifique-se de que a luz do modo de atuação sequencial acende.
► **Fig.27:** **1.** Botão do interruptor de modo de atuação **2.** Luz do modo de atuação sequencial

3. Coloque o elemento de contacto plano no material.
► **Fig.28:** **1.** Elemento de contacto

4. Puxe o gatilho do interruptor até ao fim para pregar um prego.
► **Fig.29:** **1.** Gatilho

5. Solte o dedo do gatilho do interruptor. Em seguida, eleve o elemento de contacto do material.

Para pregar o prego seguinte, repita os passos 3 a 5 na mesma sequência.

Atuação de contacto

Específico para o país

Neste modo, pode escolher entre a pregagem contínua ou individual seguindo quaisquer sequências de operação do gatilho.
É possível ativar um contacto da peça de trabalho e um gatilho em quaisquer sequências para acionar a ferramenta. Solte e reative o contacto da peça de trabalho para pregar pregos continuamente.

Para uma pregagem individual

1. Pressione e mantenha o botão de alimentação principal pressionado para ligar a ferramenta.

2. Pressione e mantenha pressionado brevemente o botão do interruptor de modo de atuação para selecionar o modo de atuação de contacto.

A luz do modo de atuação de contacto acende.
► **Fig.30:** **1.** Botão do interruptor de modo de atuação **2.** Luz do modo de atuação de contacto

3. Coloque o elemento de contacto plano no material.

4. Puxe o gatilho do interruptor até ao fim para pregar um prego.

5. Solte o dedo do gatilho do interruptor. Em seguida, eleve o elemento de contacto do material.

Para pregar o prego seguinte, repita os passos 3 a 5 na mesma sequência.

Para uma pregagem contínua

1. Pressione e mantenha o botão de alimentação principal pressionado para ligar a ferramenta.

2. Pressione e mantenha pressionado brevemente o botão do interruptor de modo de atuação para selecionar o modo de atuação de contacto.

A luz do modo de atuação de contacto acende.

3. Puxe o gatilho.
► **Fig.31:** **1.** Gatilho

4. Coloque o elemento de contacto plano no material para pregar um prego.

5. Mova a ferramenta para as áreas seguintes com o gatilho do interruptor puxado e coloque o elemento de contacto plano no material para pregar os seguintes pregos.
► **Fig.32:** **1.** Gatilho **2.** Elemento de contacto

Mecanismo antidisparo a seco

Quando o número de pregos restantes no magazine diminui para 7 - 9 pregos para o modelo DBN900 e 6 - 7 pregos para o modelo DBN901, o interruptor deixa de poder ser acionado e a ferramenta deixa de disparar. Insira uma nova tira de pregos no magazine antes de reiniciar a operação.

Remover os pregos encravados

⚠*AVISO:* Certifique-se sempre de que a bateria foi retirada antes de remover pregos encravados.

Quando ocorre o encravamento de pregos, examine atentamente a unidade de alimentação e de pregagem de pregos. Os encravamentos tendem a ser causados

por pregos entalados entre o acionador de pregos e a guia do acionador.

Eliminar um encravamento

⚠***AVISO:*** **Não empurre o acionador de pregos à força. Não bata no acionador de pregos e nos pregos com quaisquer ferramentas manuais para eliminar encravamentos.** Tenha em conta que a ferramenta está carregada com ar comprimido e a pressão é mantida no interior. O não cumprimento destas precauções de segurança incluídas no manual pode resultar em ferimentos graves.

⚠***AVISO:*** **Nunca aponte a ferramenta para si próprio ou para outras pessoas nas imediações quando eliminar encravamentos.** Caso contrário, poderá causar um risco de ferimentos por disparo incorreto, uma vez que a ferramenta está carregada com ar comprimido numa câmara selada de fábrica.

⚠***PRECAUÇÃO:*** **Para dar resposta a encravamentos frequentes ou situações de encravamento difíceis de eliminar, consulte o seu Centro de Assistência da Makita local.**

1. Remova a bateria da ferramenta.

2. Retire todos os pregos deixados no magazine.

3. Elimine um encravamento utilizando um alicate ou uma ferramenta semelhante.

NOTA: Desmonte o magazine da ferramenta se ocorrer um encravamento no interior da unidade de alimentação e de pregagem de pregos.

4. Solte e remova os pernos que fixam o magazine utilizando a chave hexagonal. Em seguida, eleve ligeiramente a extremidade livre do magazine e retire-a imediatamente.

► **Fig.33:** **1.** Magazine **2.** Pernos

5. Elimine os pregos encravados na abertura de saída de pregos ou através da guia do acionador.

Utilize um alicate para dobrar o prego encravado, de modo que a cabeça do prego saia da ranhura na guia do acionador. Em seguida, remova o prego encravado.

► **Fig.34:** **1.** Prego encravado **2.** Abertura de saída de pregos **3.** Guia do acionador

Poderá ocorrer um encravamento na ranhura de alimentação de pregos no magazine. Utilize um alicate para dobrar o prego encravado, de modo que a cabeça do prego saia da ranhura no magazine. Em seguida, remova o prego encravado.

► **Fig.35:** **1.** Prego encravado **2.** Magazine

6. Insira a chapa de bloqueio do magazine na ranhura de bloqueio na guia do acionador num ângulo. Alinhe os orifícios para pernos no magazine com os orifícios na guia do acionador. Aperte o magazine ao corpo da ferramenta com os pernos.

Inicializar a posição do acionador

O acionador de pregos poderá não ser posicionado corretamente por trás do prego a acionar a seguir após um encravamento de pregos ou sob condições de bateria fraca. Realize sempre os passos de inicialização antes de reiniciar a operação.

1. Remova a bateria da ferramenta.

2. Retire todos os pregos deixados no magazine.

3. Observe a posição do acionador de pregos.

Se observar a ponta do acionador fora da parte superior de contacto, o elemento de contacto não pode ser acionado corretamente durante a inicialização.

► **Fig.36:** **1.** Acionador de pregos **2.** Parte superior de contacto

Rode o regulador para regular a profundidade de pregagem mais rasa para que o elemento de contacto funcione adequadamente.

► **Fig.37:** **1.** Regulador da profundidade de pregagem

4. Instale a bateria na posição correta e ligue a ferramenta.

5. Puxe o puxador do prego na direção da fenda do magazine e mantenha-o na devida posição. Em seguida, coloque o elemento de contacto contra o material que possa ser danificado.

6. Puxe o gatilho do interruptor completamente, com o elemento de contacto acionado, para repor a posição do acionador.

► **Fig.38:** **1.** Puxador do prego **2.** Fenda do magazine **3.** Elemento de contacto **4.** Gatilho do interruptor

A posição do acionador será inicializada corretamente.

7. Remova a bateria da ferramenta. Recarregue a tira de pregos no magazine. Coloque a bateria novamente na ferramenta.

MANUTENÇÃO

⚠***AVISO:*** **Não desmonte esta ferramenta.** Esta ferramenta está selada com ar comprimido e a desmontagem pode dar origem a ferimentos graves.



⚠***PRECAUÇÃO:*** **Certifique-se sempre de que a ferramenta se encontra desligada e de que a bateria foi retirada antes de executar qualquer inspeção ou manutenção.**

OBSERVAÇÃO: **Nunca utilize gasolina, benzina, diluente, álcool ou produtos semelhantes. Pode ocorrer a descoloração, deformação ou rachaduras.**

Para manter a SEGURANÇA e a FIABILIDADE do produto, as reparações e qualquer outra manutenção ou ajuste devem ser levados a cabo pelos centros de assistência Makita autorizados ou pelos centros de assistência de fábrica, utilizando sempre peças de substituição Makita.

Manutenção preventiva

Limpe e inspecione meticulosamente os componentes móveis (isto é, elemento de contacto, puxador do prego, etc.) regularmente, mantendo-os limpos de pó e sujidade que se possa acumular com o passar do tempo.

NOTA: Se os componentes móveis e deslizantes, conforme a seguir ilustrado, parecerem funcionar mal ou ineficientemente, sopre qualquer sujidade e poeira aderidas em torno da parte de fora e, em seguida, limpe.

► **Fig.39:** **1.** Calhas de alimentação de pregos **2.** Regulador da profundidade de pregagem **3.** Elemento de contacto **4.** Puxador do prego

ACESSÓRIOS OPCIONAIS

⚠***PRECAUÇÃO:*** **Estes acessórios ou complementos são recomendados para utilização com a ferramenta da Makita especificada neste manual.** A utilização de quaisquer outros acessórios ou complementos pode representar um risco de ferimentos. Utilize apenas acessórios ou complementos para os respetivos fins previstos.

Se necessitar de informações adicionais relativas a estes acessórios, solicite-as ao seu centro de assistência Makita.

- Pregos
- Magazines de capacidade alargada
- Bateria e carregador genuínos da Makita

NOTA: Alguns itens da lista podem estar incluídos na embalagem da ferramenta como acessórios padrão. Eles podem variar de país para país.

ΠΡΟΔΙΑΓΡΑΦΕΣ

Μοντέλο:	**DBN900**	**DBN901**
Σχήμα κεφαλής καρφιού	Περικομμένο	Στρογγυλό
Μήκος καρφιού	50 mm - 90 mm	
Διάμετρος στελέχους	ø2,9 mm - ø3,3 mm	ø2,9 mm - ø3,8 mm
Χωρητικότητα γεμιστήρα	51 - 58 καρφιά (1 σειρά + 11 - 18 καρφιά)	36 - 41 καρφιά (1 σειρά + 11 - 16 καρφιά)
Γωνία συρραφής καρφιού	30° - 34°	20° - 22°
Διαστάσεις (Μ x Π x Υ)[*1]	326 mm x 186 mm x 358 mm	389 mm x 189 mm x 358 mm
Ονομαστική τάση	D.C. 18 V	
Καθαρό βάρος	4,9 - 5,4 kg	5,0 - 5,4 kg

[*1] χωρίς γάντζους

- Λόγω του συνεχιζόμενου προγράμματος έρευνας και ανάπτυξης, οι προδιαγραφές αυτές υπόκεινται σε αλλαγές χωρίς προειδοποίηση.
- Τα τεχνικά χαρακτηριστικά μπορεί να διαφέρουν από χώρα σε χώρα.
- Η τιμή καθαρού βάρους περιλαμβάνει τον ελαφρύτερο και βαρύτερο συνδυασμό του εξαρτήματος ή εξαρτημάτων για κανονική και ασφαλή χρήση και της κασέτας ή κασετών μπαταριών, οι οποίοι καθορίζονται στο εγχειρίδιο οδηγιών.

Ισχύουσα κασέτα μπαταριών και φορτιστής

Κασέτα μπαταρίας	BL1820B / BL1830B / BL1840B / BL1850B / BL1860B
Φορτιστής	DC18RC / DC18RD / DC18RE / DC18SD / DC18SE / DC18SF / DC18SH / DC18WC

- Ορισμένες από τις κασέτες και τους φορτιστές μπαταριών που αναγράφονται παραπάνω ίσως να μην είναι διαθέσιμοι, ανάλογα με την τοποθεσία κατοικίας σας.

⚠***ΠΡΟΕΙΔΟΠΟΙΗΣΗ:*** **Να χρησιμοποιείτε μόνο τις κασέτες μπαταριών και τους φορτιστές που παρατίθενται ανωτέρω.** Η χρήση οποιασδήποτε άλλης κασέτας μπαταριών ή φορτιστή μπορεί να προκαλέσει τραυματισμό ή/και πυρκαγιά.

Σύμβολα

Παρακάτω παρουσιάζονται τα σύμβολα που μπορούν να χρησιμοποιηθούν για τον εξοπλισμό. Βεβαιωθείτε ότι κατανοείτε τη σημασία τους πριν από τη χρήση.

	Διαβάστε το εγχειρίδιο οδηγιών.
	Φοράτε προστατευτικά ματιών.
	Φοράτε ωτοασπίδες.
	Να φοράτε προστασία ματιών και ωτοασπίδες.
	Απαγορεύεται η χρήση σε σκαλωσιές, σκάλες.
	Κρατήστε τα δάχτυλά σας μακριά από τη σκανδάλη όταν καρφώνετε συνδετήρες για να αποφύγετε την τυχαία εκπυρσοκρότηση.
	Προειδοποίηση: Το εργαλείο έχει την ικανότητα να λειτουργεί σε τρόπο ενεργοποίησης επαφής. Διαβάστε προσεκτικά τις οδηγίες και τις προειδοποιήσεις για αυτό το εργαλείο πριν από τη χρήση.

Ni-MH
Li-ion

Μόνο για τις χώρες της ΕΕ
Λόγω της παρουσίας των επικίνδυνων συστατικών μερών στον εξοπλισμό, ο απόβλητος ηλεκτρικός και ηλεκτρονικός εξοπλισμός, οι συσσωρευτές και οι μπαταρίες μπορεί να έχουν αρνητική επίδραση στο περιβάλλον και την ανθρώπινη υγεία. Μην απορρίπτετε τις ηλεκτρικές και ηλεκτρονικές συσκευές ή μπαταρίες μαζί με τα οικιακά απορρίμματα!
Σύμφωνα με την Ευρωπαϊκή Οδηγία για τον απόβλητο ηλεκτρικό και ηλεκτρονικό εξοπλισμό και για τους συσσωρευτές και μπαταρίες και τους απόβλητους συσσωρευτές και μπαταρίες, καθώς και την προσαρμογή τους στην εθνική νομοθεσία, ο απόβλητος ηλεκτρικός εξοπλισμός, οι μπαταρίες και οι συσσωρευτές θα πρέπει να αποθηκεύονται ξεχωριστά και να παραδίδονται σε ξεχωριστό σημείο συλλογής για δημοτικά απόβλητα, το οποίο λειτουργεί σύμφωνα με τους κανονισμούς για την προστασία του περιβάλλοντος.
Αυτό υποδεικνύεται από το σύμβολο του διαγραμμένου τροχοφόρου κάδου που βρίσκεται αναρτημένο επάνω στον εξοπλισμό.

Προοριζόμενη χρήση

Το εργαλείο προορίζεται για την προκαταρκτική εσωτερική εργασία όπως στερέωμα δοκών πατώματος ή κοινών δοκών στέγης και πλαισίων κατασκευής σπιτιών 2″ x 4″.

Θόρυβος

Το τυπικό A επίπεδο καταμετρημένου θορύβου καθορίζεται σύμφωνα με το EN62841-2-16:

Μοντέλο DBN900
Στάθμη ηχητικής πίεσης (L_{pA}): 95 dB (A)
Στάθμη ηχητικής ισχύος (L_{WA}): 101 dB (A)
Αβεβαιότητα (K): 3 dB (A)

Μοντέλο DBN901
Στάθμη ηχητικής πίεσης (L_{pA}): 97 dB (A)
Στάθμη ηχητικής ισχύος (L_{WA}): 103 dB (A)
Αβεβαιότητα (K): 3 dB (A)

ΠΑΡΑΤΗΡΗΣΗ: Η δηλωμένη τιμή(ές) εκπομπής θορύβου έχει μετρηθεί σύμφωνα με την πρότυπη μέθοδο δοκιμής και μπορεί να χρησιμοποιηθεί για τη σύγκριση ενός εργαλείου με κάποιο άλλο.

ΠΑΡΑΤΗΡΗΣΗ: Η δηλωμένη τιμή(ές) εκπομπής θορύβου μπορεί να χρησιμοποιηθεί και στην προκαταρκτική αξιολόγηση της έκθεσης.

⚠*ΠΡΟΕΙΔΟΠΟΙΗΣΗ:* Να φοράτε ωτοασπίδες.

⚠*ΠΡΟΕΙΔΟΠΟΙΗΣΗ:* Η εκπομπή θορύβου κατά τη χρήση του ηλεκτρικού εργαλείου σε πραγματικές συνθήκες μπορεί να διαφέρει από τη δηλωμένη ολική τιμή ή τιμές ανάλογα με τους τρόπους χρήσης του εργαλείου.

⚠*ΠΡΟΕΙΔΟΠΟΙΗΣΗ:* Φροντίστε να λάβετε τα κατάλληλα μέτρα προστασίας του χειριστή βάσει ενός υπολογισμού της έκθεσης σε πραγματικές συνθήκες χρήσης (λαμβάνοντας υπόψη όλες τις συνιστώσες του κύκλου λειτουργίας όπως τους χρόνους που το εργαλείο είναι εκτός λειτουργίας και όταν βρίσκεται σε αδρανή λειτουργία πέραν του χρόνου ενεργοποίησης).

Κραδασμός

Η ολική τιμή συνεχούς δόνησης (άθροισμα τρι-αξονικού διανύσματος) καθορίζεται σύμφωνα με το πρότυπο EN62841-2-16:

Μοντέλο DBN900
Εκπομπή δόνησης (a_h): 4,3 m/s^2
Αβεβαιότητα (K): 1,5 m/s^2

Μοντέλο DBN901
Εκπομπή δόνησης (a_h): 4,6 m/s^2
Αβεβαιότητα (K): 1,5 m/s^2

ΠΑΡΑΤΗΡΗΣΗ: Η δηλωμένη τιμή(ές) συνολικών κραδασμών έχει μετρηθεί σύμφωνα με την πρότυπη μέθοδο δοκιμής και μπορεί να χρησιμοποιηθεί για τη σύγκριση ενός εργαλείου με κάποιο άλλο.

ΠΑΡΑΤΗΡΗΣΗ: Η δηλωμένη ολική τιμή ή τιμές δόνησης μπορεί να χρησιμοποιηθεί και στην προκαταρκτική αξιολόγηση της έκθεσης.

⚠*ΠΡΟΕΙΔΟΠΟΙΗΣΗ:* Η εκπομπή δόνησης κατά τη χρήση του ηλεκτρικού εργαλείου σε πραγματικές συνθήκες μπορεί να διαφέρει από τη δηλωμένη ολική τιμή ή τιμές ανάλογα με τους τρόπους χρήσης του εργαλείου.

⚠*ΠΡΟΕΙΔΟΠΟΙΗΣΗ:* Φροντίστε να λάβετε τα κατάλληλα μέτρα προστασίας του χειριστή βάσει ενός υπολογισμού της έκθεσης σε πραγματικές συνθήκες χρήσης (λαμβάνοντας υπόψη όλες τις συνιστώσες του κύκλου λειτουργίας όπως τους χρόνους που το εργαλείο είναι εκτός λειτουργίας και όταν βρίσκεται σε αδρανή λειτουργία πέραν του χρόνου ενεργοποίησης).

Το ακόλουθο δείχνει τις μέσες τιμές του μέγιστου πλάτους της επιτάχυνσης από επανειλημμένες δονήσεις λόγω κραδασμών, p_F, με αντίστοιχη αβεβαιότητα (K) που καθορίζεται σύμφωνα με το EN62841-2-16.

Μοντέλο DBN900
p_F: 1.391 m/s^2
Αβεβαιότητα (K): 221 m/s^2

Μοντέλο DBN901
p_F: 1.569 m/s^2
Αβεβαιότητα (K): 374 m/s^2

ΠΑΡΑΤΗΡΗΣΗ: Αυτές οι δηλωμένες τιμές δεν πρέπει να χρησιμοποιηθούν για τον καθορισμό της έκθεσης των χεριών και βραχιόνων σε δόνηση.

Δήλωση Συμμόρφωσης

Μόνο για χώρες της Ευρώπης

Μπορείτε να αποκτήσετε πρόσβαση στη Δήλωση Συμμόρφωσης ΕΕ/ΗΒ από την ακόλουθη διεύθυνση URL.

https://support.makita.biz/doc/doc_index.html

ΠΡΟΕΙΔΟΠΟΙΗΣΕΙΣ ΑΣΦΑΛΕΙΑΣ

Γενικές προειδοποιήσεις ασφαλείας για το ηλεκτρικό εργαλείο

⚠***ΠΡΟΕΙΔΟΠΟΙΗΣΗ*** **Διαβάστε όλες τις προειδοποιήσεις ασφάλειας, οδηγίες, εικονογραφήσεις και προδιαγραφές που παρέχονται με αυτό το ηλεκτρικό εργαλείο.** Η μη τήρηση όλων των οδηγιών που αναγράφονται κατωτέρω μπορεί να καταλήξει σε ηλεκτροπληξία, πυρκαγιά ή/και σοβαρό τραυματισμό.

Φυλάξτε όλες τις προειδοποιήσεις και τις οδηγίες για μελλοντική παραπομπή.

Στις προειδοποιήσεις, ο όρος «ηλεκτρικό εργαλείο» αναφέρεται σε ηλεκτρικό εργαλείο που τροφοδοτείται από την κύρια παροχή ηλεκτρικού ρεύματος (με ηλεκτρικό καλώδιο) ή σε ηλεκτρικό εργαλείο που τροφοδοτείται από μπαταρία (χωρίς ηλεκτρικό καλώδιο).

Προειδοποιήσεις ασφαλείας για το εργαλείο καρφώματος συνδετήρων

1. **Να υποθέτετε πάντα ότι το εργαλείο περιέχει συνδετήρες.** Ο απρόσεκτος χειρισμός του εργαλείου μπορεί να καταλήξει σε μη αναμενόμενη πυροδότηση συνδετήρων και προσωπικό τραυματισμό.
2. **Αποσυνδέστε το εργαλείο από την πηγή τροφοδοσίας όταν φορτώνετε και εκφορτώνετε συνδετήρες, κάνοντας ρυθμίσεις ή αλλάζοντας εξαρτήματα.** Το εργαλείο μπορεί να ενεργοποιηθεί κατά λάθος αν είναι συνδεδεμένο σε πηγή τροφοδοσίας, γεγονός που μπορεί να έχει ως αποτέλεσμα προσωπικό τραυματισμό.
3. **Προσέχετε κατά τον χειρισμό συνδετήρων, ειδικά κατά τη φόρτωση και εκφόρτωση.** Οι συνδετήρες έχουν αιχμηρές μύτες, γεγονός που μπορεί να έχει ως αποτέλεσμα προσωπικό τραυματισμό.
4. **Μην στρέφετε το εργαλείο προς το μέρος σας ή προς οποιοδήποτε άλλο άτομο εκεί κοντά.** Η απρόσμενη πυροδότηση θα εκκενώσει έναν συνδετήρα, γεγονός που μπορεί να έχει ως αποτέλεσμα προσωπικό τραυματισμό.
5. **Κρατήστε τα δάκτυλά σας μακριά από τη σκανδάλη όταν δεν θέτετε το εργαλείο σε λειτουργία και όταν το μετακινείτε από τη μία θέση λειτουργίας σε άλλη.** Η απρόσμενη πυροδότηση θα εκκενώσει έναν συνδετήρα, γεγονός που μπορεί να έχει ως αποτέλεσμα προσωπικό τραυματισμό.
6. **Να κρατάτε το εργαλείο από τις λαβές με μόνωση όταν εκτελείτε εργασίες κατά τις οποίες ο συνδετήρας μπορεί να έρθει σε επαφή με κρυμμένα καλώδια.** Ο συνδετήρας που έρχεται σε επαφή με ένα ηλεκτροφόρο καλώδιο μπορεί να κάνει τα εκτεθειμένα μεταλλικά μέρη του εργαλείου ηλεκτροφόρα και να προκαλέσει ηλεκτροπληξία στον χειριστή.
7. **Κρατάτε το εργαλείο σταθερά κατά τη διάρκεια της λειτουργίας.** Η ανεξέλεγκτη ανατύλιξη του εργαλείου μπορεί να έχει ως αποτέλεσμα ενεργοποίηση κατά λάθος, γεγονός που μπορεί να έχει ως αποτέλεσμα προσωπικό τραυματισμό.
8. **Να φυλάσσετε όλα τα μέρη του σώματος, όπως τα χέρια και τα πόδια, κτλ., μακριά από την κατεύθυνση πυροδότησης του εργαλείου.** Ο συνδετήρας μπορεί να διαπεράσει το τεμάχιο εργασίας, καθώς και οποιοδήποτε αντικείμενο πίσω από αυτό, γεγονός που μπορεί να έχει ως αποτέλεσμα προσωπικό τραυματισμό.
9. **Όταν χρησιμοποιείτε το εργαλείο, φυλάσσετε όλα τα μέρη του σώματος, όπως τα χέρια και τα πόδια, κτλ., μακριά από την περιοχή όπου ο συνδετήρας καρφώνεται στο τεμάχιο εργασίας.** Ο συνδετήρας μπορεί να εκτραπεί και να εξέλθει από το τεμάχιο εργασίας, γεγονός που μπορεί να έχει ως αποτέλεσμα προσωπικό τραυματισμό.
10. **Μην ενεργοποιείτε το εργαλείο εκτός εάν έχετε τοποθετήσει το εργαλείο σταθερά σε επαφή με το τεμάχιο εργασίας.** Εάν το εργαλείο δεν έχει τοποθετηθεί σταθερά σε επαφή με το τεμάχιο εργασίας, ο συνδετήρας μπορεί να εκτραπεί από το τεμάχιο εργασίας, γεγονός που μπορεί να έχει ως αποτέλεσμα προσωπικό τραυματισμό.
11. **Μην χρησιμοποιείτε αυτό το εργαλείο για τη στερέωση ηλεκτρικών καλωδίων.** Δεν είναι σχεδιασμένο για την τοποθέτηση ηλεκτρικών καλωδίων και μπορεί να προκαλέσει βλάβη στη μόνωση των ηλεκτρικών καλωδίων με αποτέλεσμα να προκληθεί ηλεκτροπληξία ή κίνδυνος φωτιάς.
12. **Αποσυνδέστε το εργαλείο από την πηγή τροφοδοσίας όταν παρουσιαστούν εμπλοκές του συνδετήρα μέσα στο εργαλείο.** Ενώ αφαιρείτε ένα μπλοκαρισμένο συνδετήρα, το εργαλείο μπορεί να ενεργοποιηθεί κατά λάθος αν είναι συνδεδεμένο σε πηγή τροφοδοσίας, γεγονός που μπορεί να έχει ως αποτέλεσμα προσωπικό τραυματισμό.
13. **Να είστε προσεκτικοί κατά την αφαίρεση ενός μπλοκαρισμένου συνδετήρα.** Ο μηχανισμός μπορεί να βρίσκεται υπό συμπίεση και ο συνδετήρας να εκτιναχθεί βίαια, γεγονός που μπορεί να έχει ως αποτέλεσμα προσωπικό τραυματισμό.

Πρόσθετες προειδοποιήσεις για εργαλεία με δυνατότητα ενεργοποίησης επαφής

1. **Η ενεργοποίηση επαφής θα πρέπει να χρησιμοποιείται μόνο για εφαρμογές μη ακριβούς**

στερέωσης, όπως για τοποθέτηση στεγών και επενδύσεων ή για την παραγωγή παλετών, επίπλων, προκατασκευασμένων σπιτιών ή ταπετσαριών. Για εργασία που απαιτεί μεγαλύτερη ακρίβεια, θα πρέπει να επιλεγεί εργαλείο με ακολουθιακή ενεργοποίηση ή με ακολουθιακή λειτουργία.

2. **Να ελέγχετε πάντα τον τρόπο ενεργοποίησης προτού θέσετε σε λειτουργία εργαλεία με επιλεκτική ενεργοποίηση.** Η λειτουργία του εργαλείου χωρίς επαλήθευση του τρόπου ενεργοποίησης, μπορεί να οδηγήσει σε τραυματισμό από ακούσια ενεργοποίηση ενός συνδετήρα.
3. **Χρησιμοποιήστε αυτό το εργαλείο σε ελεγχόμενους χώρους εργασίας, όπου υλοποιούνται πρακτικές ασφαλούς εργασίας.** Σε περιβάλλοντα όπου δεν τηρούνται πρακτικές ασφαλούς εργασίας, αυξάνεται ο κίνδυνος προσωπικού τραυματισμού.

Πρόσθετες προειδοποιήσεις ασφάλειας:

1. **Σιγουρευτείτε ότι δεν βρίσκεται κανείς κοντά σας πριν από τη λειτουργία. Μην προσπαθήσετε ποτέ να καρφώσετε συνδετήρες ταυτόχρονα από την εσωτερική και την εξωτερική πλευρά του τοίχου.** Οι συνδετήρες μπορεί να διαπεράσουν τον τοίχο ή/και να εκσφενδονιστούν, δημιουργώντας σοβαρό κίνδυνο.
2. **Προσέχετε το στήριγμα των ποδιών σας και διατηρείτε την ισορροπία σας με το εργαλείο. Βεβαιωθείτε ότι δεν υπάρχει κανείς από κάτω όταν εργάζεστε σε υψηλές τοποθεσίες.**
3. **Ποτέ μη χρησιμοποιήσετε καρφωτικά πιστόλια που φέρουν την ένδειξη «Μη χρησιμοποιείτε σε σκαλωσιές, σκάλες, κτλ.» για ειδικές εφαρμογές όπως για παράδειγμα:**
   - όταν κατά την αλλαγή από μια τοποθεσία καρφώματος σε μια άλλη χρησιμοποιούνται σκαλωσιές, σκαλοπάτια, σκάλες ή άλλες παρόμοιες κατασκευές, π.χ. σανίδες σκεπών,
   - κατά το κλείσιμο κιβωτίων ή τελάρων,
   - κατά την εφαρμογή συστημάτων ασφάλειας μεταφορών π.χ. σε οχήματα και βαγόνια.
4. **Να ελέγχετε προσεκτικά τους τοίχους, τις οροφές, τα πατώματα, τις στέγες και παρόμοια για να αποφεύγετε πιθανή ηλεκτροπληξία, διαρροή αερίου, εκρήξεις, κτλ. που προκαλούνται από την τοποθέτηση συρραπτικών σε ηλεκτροφόρα καλώδια, αγωγούς ή σωλήνες αερίων.**
5. **Χρησιμοποιείτε μόνο συνδετήρες που υποδεικνύονται σε αυτό το εγχειρίδιο.** Εάν χρησιμοποιήσετε άλλους συνδετήρες, μπορεί να προκληθεί δυσλειτουργία του εργαλείου.
6. **Μην παραβιάζετε το εργαλείο και μην προσπαθείτε να το χρησιμοποιείτε για άλλο σκοπό εκτός από το κάρφωμα συνδετήρων.**
7. **Μη θέτετε το εργαλείο σε λειτουργία χωρίς συνδετήρες.** Συντομεύει η διάρκεια ζωής του εργαλείου.
8. **Να σταματάτε αμέσως τις εργασίες καρφώματος εάν παρατηρήσετε ότι κάτι δεν πάει καλά ή είναι ασυνήθιστο για το εργαλείο.**
9. **Μην συρράφετε ποτέ πάνω σε υλικά που μπορεί να επιτρέψουν στο συνδετήρα να τα διατρυπήσει και να εκτοξευτεί μέσα από αυτά.**
10. **Μην ενεργοποιείτε ποτέ τη σκανδάλη διακόπτη και το στοιχείο επαφής ταυτόχρονα προτού είστε έτοιμοι για τη συρραφή τεμαχίων εργασίας. Αφήστε το τεμάχιο εργασίας να ελευθερώσει το στοιχείο επαφής. Μην ακυρώσετε ποτέ τη λειτουργία του με το να ασφαλίσετε το στοιχείο επαφής πίσω ή με το να τον πατάτε με το χέρι.**
11. **Μην παραβιάζετε ποτέ το στοιχείο επαφής. Να ελέγχετε συχνά το στοιχείο επαφής για σωστή λειτουργία.**
12. **Να αφαιρείτε πάντα τους συνδετήρες από το εργαλείο όταν δεν το χρησιμοποιείτε.**
13. **Αποφύγετε την τοποθέτηση μαγνητών ή παρόμοιας μαγνητικής συσκευής πολύ κοντά στο εργαλείο.** Μπορεί να επηρεάζει τον μαγνητικό αισθητήρα στο εργαλείο.

Σημαντικές οδηγίες ασφάλειας για κασέτα μπαταριών

1. **Πριν χρησιμοποιήσετε την κασέτα μπαταριών, διαβάστε όλες τις οδηγίες και σημειώσεις προφύλαξης (1) στον φορτιστή μπαταριών, (2) στην μπαταρία και (3) στο προϊόν που χρησιμοποιεί την μπαταρία.**
2. **Μην αποσυναρμολογήσετε ή παραβιάσετε την κασέτα μπαταριών.** Μπορεί να έχει ως αποτέλεσμα πυρκαγιά, υπερθέρμανση ή έκρηξη.
3. **Εάν ο χρόνος λειτουργίας έχει γίνει υπερβολικά βραχύς, σταματήστε τη λειτουργία αμέσως. Αλλιώς, μπορεί να έχει ως αποτέλεσμα κίνδυνο υπερθέρμανσης, πιθανά εγκαύματα ή ακόμη και έκρηξη.**
4. **Εάν ηλεκτρολύτης μπει στα μάτια σας, ξεπλύνετέ τα με καθαρό νερό και ζητήστε ιατρική φροντίδα αμέσως. Αλλιώς, μπορεί να έχει ως αποτέλεσμα απώλεια της όρασης σας.**
5. **Μη βραχυκυκλώνετε την κασέτα μπαταριών:**
   (1) **Μην αγγίζετε τους πόλους με οτιδήποτε αγώγιμο υλικό.**
   (2) **Αποφεύγετε να αποθηκεύετε την κασέτα μπαταριών μέσα σε ένα δοχείο μαζί με άλλα μεταλλικά αντικείμενα όπως καρφιά, νομίσματα, κλπ.**
   (3) **Μην εκθέτετε την κασέτα μπαταριών στο νερό ή στη βροχή.**
   Ένα βραχυκύκλωμα μπαταρίας μπορεί να προκαλέσει μεγάλη ροή ρεύματος, υπερθέρμανση, πιθανά εγκαύματα ακόμη και σοβαρή βλάβη.
6. **Μην αποθηκεύετε και μην χρησιμοποιείτε το εργαλείο και την κασέτα μπαταριών σε τοποθεσίες όπου η θερμοκρασία μπορεί να φτάσει ή να ξεπεράσει τους 50°C.**
7. **Μην καίτε την κασέτα μπαταριών ακόμη και εάν έχει σοβαρή ζημιά ή είναι εντελώς φθαρμένη. Η κασέτα μπαταριών μπορεί να εκραγεί στη φωτιά.**
8. **Μην καρφώσετε, κόψετε, συνθλίψετε, πετάξετε ή ρίξετε κάτω την κασέτα μπαταριών, ούτε να χτυπήσετε ένα σκληρό αντικείμενο επάνω στην κασέτα μπαταριών.** Τέτοια συμπεριφορά

μπορεί να έχει ως αποτέλεσμα πυρκαγιά, υπερθέρμανση ή έκρηξη.

9. **Μη χρησιμοποιείτε μπαταρία που έχει υποστεί ζημία.**
10. **Οι μπαταρίες ιόντων λιθίου που περιέχονται υπόκεινται στις απαιτήσεις της νομοθεσίας για επικίνδυνα αγαθά.**
    Για εμπορικές μεταφορές, για παράδειγμα από τρίτα μέρη, πρέπει να τηρούνται οι διαμεταφορείς, οι ειδικές απαιτήσεις στη συσκευασία και η επισήμανση.
    Για προετοιμασία του στοιχείου που αποστέλλεται, είναι απαραίτητο να συμβουλευτείτε έναν ειδικό για επικίνδυνα υλικά. Επίσης, τηρήστε τους πιθανούς, πιο αναλυτικούς εθνικούς κανονισμούς. Καλύψτε με αυτοκόλλητη ταινία ή κρύψτε τις ανοικτές επαφές και συσκευάστε την μπαταρία με τρόπο που να μην μπορεί να μετακινείται μέσα στη συσκευασία.
11. **Όταν απορρίπτετε την κασέτα μπαταριών, αφαιρέστε την από το εργαλείο και διαθέστε την σε ένα ασφαλές μέρος. Τηρήστε τους τοπικούς κανονισμούς που σχετίζονται με τη διάθεση της μπαταρίας.**
12. **Χρησιμοποιήστε τις μπαταρίες μόνο με τα προϊόντα που καθορίζει η Makita.** Αν τοποθετήσετε τις μπαταρίες σε μη συμβατά προϊόντα μπορεί να έχει ως αποτέλεσμα πυρκαγιά, υπερβολική θερμότητα, έκρηξη ή διαρροή ηλεκτρολύτη.
13. **Αν δεν χρησιμοποιείτε το εργαλείο για μεγάλο χρονικό διάστημα, πρέπει να βγάλετε την μπαταρία από το εργαλείο.**
14. **Κατά τη διάρκεια και μετά τη χρήση, η κασέτα μπαταριών μπορεί να θερμανθεί, γεγονός που μπορεί να προκαλέσει εγκαύματα ή εγκαύματα από χαμηλή θερμοκρασία. Προσέχετε το χειρισμό των ζεστών κασετών μπαταριών.**
15. **Μην αγγίξετε τον ακροδέκτη του εργαλείου αμέσως μετά τη χρήση επειδή μπορεί να έχει ζεσταθεί αρκετά για να προκαλέσει εγκαύματα.**
16. **Μην αφήνετε θραύσματα, σκόνη ή βρομιά να κολλήσει στους ακροδέκτες, τις οπές και τις εγκοπές της κασέτας μπαταριών.** Μπορεί να προκαλέσει θέρμανση, φωτιά, έκρηξη και δυσλειτουργία του εργαλείου ή της κασέτας μπαταριών, έχοντας ως αποτέλεσμα εγκαύματα ή προσωπικό τραυματισμό.
17. **Εκτός αν το εργαλείο υποστηρίζει τη χρήση κοντά σε ηλεκτρικές γραμμές υψηλής τάσης, μην χρησιμοποιείτε την κασέτα μπαταριών κοντά σε ηλεκτρικές γραμμές υψηλής τάσης.** Μπορεί να έχει ως αποτέλεσμα δυσλειτουργία ή σπάσιμο του εργαλείου ή της κασέτας μπαταριών.
18. **ΚρΦυλάξτε την μπαταρία μακριά από παιδιά.**

ΦΥΛΑΞΤΕ ΤΙΣ ΟΔΗΓΙΕΣ ΑΥΤΕΣ.

ΠΡΟΣΟΧΗ: **Να χρησιμοποιείτε μόνο γνήσιες μπαταρίες της Makita.** Η χρήση μη γνήσιων μπαταριών Makita, ή μπαταριών που έχουν τροποποιηθεί, μπορεί να έχει ως αποτέλεσμα τη ρήξη της μπαταρίας, προκαλώντας πυρκαγιά, προσωπικό τραυματισμό και βλάβη. Επίσης, θα ακυρωθεί η εγγύηση της Makita για το εργαλείο και φορτιστή Makita.

ΕΙΔΟΠΟΙΗΣΗ: Η Makita δεν είναι υπεύθυνη για οποιαδήποτε ατυχήματα προκύπτουν από τη χρήση μη γνήσιων μπαταριών Makita ή μπαταριών που έχουν τροποποιηθεί. Οι γνήσιες μπαταρίες Makita έχουν αξιολογηθεί ενδελεχώς όσον αφορά τη συμβατότητα με εργαλεία και φορτιστές Makita, σε συμμόρφωση με της ισχύουσα νομοθεσία και τα πρότυπα ασφάλειας.

Συμβουλές για τη διατήρηση της μέγιστης ζωής μπαταρίας

1. **Φορτίζετε την κασέτα μπαταριών πριν από την πλήρη αποφόρτισή της. Πάντοτε να σταματάτε τη λειτουργία του εργαλείου και να φορτίζετε την κασέτα μπαταριών όταν παρατηρείτε μειωμένη ισχύ εργαλείου.**
2. **Ποτέ μην επαναφορτίζετε μια πλήρως φορτισμένη κασέτα μπαταριών. Η υπερφόρτιση μειώνει την ωφέλιμη ζωή της μπαταρίας.**
3. **Να φορτίζετε την κασέτα μπαταριών σε θερμοκρασία δωματίου, δηλαδή στους 10 °C έως 40 °C. Αφήστε μια θερμή κασέτα μπαταριών να κρυώσει πριν την φορτίσετε.**
4. **Όταν δεν χρησιμοποιείτε την κασέτα μπαταριών, αφαιρέστε την από το εργαλείο ή τον φορτιστή.**
5. **Να φορτίζετε την κασέτα μπαταριών εάν δεν τη χρησιμοποιείτε για μεγάλη χρονική περίοδο (περισσότερο από έξι μήνες).**

ΠΕΡΙΓΡΑΦΗ ΛΕΙΤΟΥΡΓΙΑΣ

ΠΡΟΣΟΧΗ: **Να φροντίζετε πάντα για την απενεργοποίηση του εργαλείου και την αφαίρεση της κασέτας μπαταρίας, πριν από οποιαδήποτε ρύθμιση ή έλεγχο της λειτουργίας του.**

Τοποθέτηση ή αφαίρεση της κασέτας μπαταριών

ΠΡΟΣΟΧΗ: **Να σβήνετε πάντα το εργαλείο πριν τοποθετήσετε ή αφαιρέσετε την κασέτα μπαταριών.**

ΠΡΟΣΟΧΗ: **Κρατήστε το εργαλείο και την κασέτα μπαταριών σταθερά κατά την τοποθέτηση ή αφαίρεση της κασέτας μπαταριών.** Εάν δεν κρατάτε το εργαλείο και την κασέτα μπαταριών σταθερά μπορεί να γλιστρήσουν από τα χέρια σας και να προκληθεί βλάβη στο εργαλείο και την κασέτα μπαταριών και προσωπικός τραυματισμός.

Για να τοποθετήσετε την κασέτα μπαταριών, ευθυγραμμίστε τη γλώσσα στην κασέτα μπαταριών με την εγκοπή στο περίβλημα και ολισθήστε τη στη θέση της. Τοποθετήστε την μέχρι τέρμα μέχρι να ασφαλίσει στη θέση της, γεγονός που υποδεικνύεται με ένα χαρακτηριστικό ήχο. Αν μπορείτε να δείτε τον κόκκινο δείκτη όπως απεικονίζεται στην εικόνα, δεν έχει κλειδώσει τελείως.

Για να αφαιρέσετε την κασέτα μπαταριών, ολισθήστε την από το εργαλείο ενώ σύρετε το κουμπί στο μπροστινό μέρος της κασέτας.

► **Εικ.1:** **1.** Κόκκινος δείκτης **2.** Κουμπί **3.** Κασέτα μπαταριών

⚠***ΠΡΟΣΟΧΗ:*** **Να τοποθετείτε πάντα την κασέτα μπαταριών πλήρως μέχρι να μη βλέπετε τον κόκκινο δείκτη.** Εάν δεν ασφαλιστεί, μπορεί να πέσει από το εργαλείο τυχαία, προκαλώντας σωματική βλάβη σε εσάς ή κάποιον άλλο γύρω σας.

⚠***ΠΡΟΣΟΧΗ:*** **Μην τοποθετείτε την κασέτα μπαταριών με βία.** Εάν η κασέτα δεν ολισθαίνει με ευκολία, τότε δεν έχει τοποθετηθεί κατάλληλα.

Σύστημα προστασίας εργαλείου/μπαταρίας

Το εργαλείο είναι εξοπλισμένο με σύστημα προστασίας εργαλείου/μπαταρίας. Αυτό το σύστημα αποκόπτει αυτόματα την ισχύ προς το μοτέρ για να παραταθεί η διάρκεια λειτουργίας του εργαλείου και της μπαταρίας. Το εργαλείο σταματάει αυτόματα κατά τη διάρκεια της λειτουργίας εάν το εργαλείο ή η μπαταρία βρεθούν κάτω από τις παρακάτω συνθήκες:

► **Εικ.2:** **1.** Λυχνία **2.** Ένδειξη ισχύος/τρόπου λειτουργίας

* Ο σχεδιασμός του διακόπτη διαφέρει ανάλογα με την περιοχή κατοικίας σας.

Ένδειξη κατάστασης προστασίας

Λυχνία		Ένδειξη ισχύος/τρόπου λειτουργίας		Κατάσταση
Αναμμένη	Αναβοσβήνει	Αναμμένη	Αναβοσβήνει	
				Υπερθέρμανση
				Υπερεκφόρτιση

Προστασία υπερθέρμανσης

Όταν το εργαλείο/μπαταρία υπερθερμανθεί, η λειτουργία του εργαλείου σταματάει αυτόματα παρέχοντας ένδειξη της κατάστασης. Σε αυτή την κατάσταση, αφήστε το εργαλείο/μπαταρία να ψυχθεί πριν ενεργοποιήσετε ξανά το εργαλείο.

Προστασία υπερβολικής αποφόρτισης

Όταν η χωρητικότητα μπαταρίας είναι χαμηλή, η λειτουργία του εργαλείου σταματάει αυτόματα. Σε αυτή την περίπτωση, βγάλτε την μπαταρία από το εργαλείο και φορτίστε την μπαταρία.

Προστασία και από άλλες αιτίες

Το σύστημα προστασίας έχει επίσης σχεδιαστεί για άλλες αιτίες που μπορούν να προκαλέσουν ζημιά στο εργαλείο και επιτρέπει την αυτόματη διακοπή του εργαλείου. Λάβετε όλα τα ακόλουθα βήματα για να διορθώσετε τις αιτίες, όταν το εργαλείο τεθεί σε προσωρινή διακοπή ή διακοπή κατά τη διάρκεια της λειτουργίας.

1. Απενεργοποιήστε το εργαλείο και, στη συνέχεια, ενεργοποιήστε το ξανά για να επανεκκίνηση.
2. Φορτίστε την μπαταρία ή τις μπαταρίες ή αντικαταστήστε τις με επαναφορτιζόμενες μπαταρίες.
3. Αφήστε το μηχάνημα και τις μπαταρίες να ψυχθούν.

Εάν δεν υπάρχει βελτίωση με την επαναφορά του συστήματος προστασίας, επικοινωνήστε με το τοπικό σας κέντρο εξυπηρέτησης της Makita.

Εμφάνιση υπολειπόμενης χωρητικότητας μπαταρίας

Μόνο για κασέτες μπαταρίας με την ενδεικτική λυχνία

Πιέστε το κουμπί ελέγχου στην κασέτα μπαταριών για να υποδείξετε την υπολειπόμενη χωρητικότητα μπαταρίας. Οι ενδεικτικές λυχνίες ανάβουν για λίγα δευτερόλεπτα.

► **Εικ.3:** **1.** Ενδεικτικές λυχνίες **2.** Κουμπί ελέγχου

Ενδεικτικές λυχνίες			Υπολειπόμενη χωρητικότητα
Αναμμένες	Σβηστές	Αναβοσβήνουν	
			75% έως 100%
			50% έως 75%
			25% έως 50%
			0% έως 25%
			Φορτίστε την μπαταρία.
			Μπορεί να προέκυψε δυσλειτουργία στην μπαταρία.

ΠΑΡΑΤΗΡΗΣΗ: Ανάλογα με τις συνθήκες χρήσης και τη θερμοκρασία περιβάλλοντος, η ένδειξη μπορεί να διαφέρει λίγο από την πραγματική χωρητικότητα.

ΠΑΡΑΤΗΡΗΣΗ: Η πρώτη (τέρμα αριστερά) ενδεικτική λυχνία θα αναβοσβήνει όταν λειτουργεί το σύστημα προστασίας μπαταρίας.

Δράση διακόπτη τροφοδοσίας

⚠*ΠΡΟΣΟΧΗ:* Πριν βάλετε την κασέτα μπαταρίας μέσα στο εργαλείο, να ελέγχετε πάντα να δείτε αν η σκανδάλη διακόπτης ενεργοποιείται κανονικά και επιστρέφει στη θέση «OFF» όταν ελευθερώνεται.

Πατήστε παρατεταμένα το κουμπί κύριας λειτουργίας για να ενεργοποιήσετε το εργαλείο. Η ένδειξη ισχύος ανάβει.
Για να απενεργοποιήσετε το εργαλείο, πατήστε παρατεταμένα το κουμπί κύριας λειτουργίας μέχρι να σβήσει η ένδειξη ισχύος.

ΠΑΡΑΤΗΡΗΣΗ: Ο σχεδιασμός του διακόπτη διαφέρει ανάλογα με την περιοχή κατοικίας σας.

► **Εικ.4: 1.** Κουμπί κύριας λειτουργίας **2.** Ένδειξη ισχύος

ΠΑΡΑΤΗΡΗΣΗ: Το εργαλείο δεν μπορεί να ενεργοποιηθεί εάν η σκανδάλη διακόπτης ή το στοιχείο επαφής είναι ενεργοποιημένο. Βεβαιωθείτε να αφήσετε τη σκανδάλη διακόπτη και το στοιχείο επαφής πριν ενεργοποιήσετε το εργαλείο.

ΠΑΡΑΤΗΡΗΣΗ: Το εργαλείο δεν μπορεί να απενεργοποιηθεί ενώ γίνεται κάρφωμα καρφιών.

ΠΑΡΑΤΗΡΗΣΗ: Ο διακόπτης κύριας λειτουργίας θα τερματιστεί αυτόματα αν το εργαλείο παραμείνει χωρίς επιτήρηση για παρατεταμένη χρονική διάρκεια.

Επιλογή τρόπου λειτουργίας ενεργοποίησης

Ειδικό της χώρας

ΠΑΡΑΤΗΡΗΣΗ: Σε μερικές περιοχές ή χώρες, διατίθεται μόνο ένας τρόπος λειτουργίας μοναδικού καρφώματος. Ο σχεδιασμός του διακόπτη διαφέρει ανάλογα με την περιοχή κατοικίας σας.

Το εργαλείο χρησιμοποιεί σκανδάλη επιλεκτικής ενεργοποίησης. Πατήστε και κρατήστε για λίγο το κουμπί αλλαγής τρόπου λειτουργίας ενεργοποίησης για να επιλέξετε τον τρόπο λειτουργίας ενεργοποίησης που επιθυμείτε.

► **Εικ.5: 1.** Κουμπί αλλαγής τρόπου λειτουργίας ενεργοποίησης **2.** Λυχνία τρόπου λειτουργίας ακολουθιακής ενεργοποίησης **3.** Λυχνία τρόπου ενεργοποίησης επαφής

Διακόπτης τρόπου λειτουργίας	Τρόπος λειτουργίας ενεργοποίησης	Χαρακτηριστικό
—	Πλήρης ακολουθιακή ενεργοποίηση	Καρφώστε ένα καρφί με μία ακολουθιακή λειτουργία. Κατάλληλο για το κάρφωμα ενός καρφιού προσεκτικά και με ακρίβεια, και βοηθητικό όταν απαιτείται ακριβή τοποθέτηση συνδετήρα.
— —	Ενεργοποίηση επαφής	Διατίθεται είτε μοναδικό κάρφωμα ή συνεχόμενο κάρφωμα. Προτιμάται όταν απαιτείται τοποθέτηση συνδετήρων υψηλής παραγωγικότητας.

— : Δεν διατίθεται σε μερικές περιοχές και χώρες.

ΠΑΡΑΤΗΡΗΣΗ: Ο τρόπος λειτουργίας ενεργοποίησης δεν μπορεί να αλλάξει σε άλλον εάν η σκανδάλη διακόπτης ή το στοιχείο επαφής είναι ενεργοποιημένο.

Ρύθμιση του βάθους καρφώματος

⚠*ΠΡΟΕΙΔΟΠΟΙΗΣΗ:* Να φροντίζετε πάντα τα δάκτυλά σας να είναι μακριά από τη σκανδάλη διακόπτη και το στοιχείο επαφής, καθώς και η κασέτα μπαταριών να έχει αφαιρεθεί πριν από τη ρύθμιση του βάθους καρφώματος.

Περιστρέψτε τον ρυθμιστή για να ρυθμίσετε το βάθος καρφώματος. Το βάθος καρφώματος γίνεται μεγαλύτερο καθώς περιστρέφετε τον ρυθμιστή προς την κατεύθυνση A και μικρότερο προς την κατεύθυνση B της εικόνας. Το εύρος της ρύθμισης του βάθους καρφώματος είναι 8,5 mm.

► **Εικ.6: 1.** Ρυθμιστής

***ΕΙΔΟΠΟΙΗΣΗ:* Μην περιστρέψετε τον ρυθμιστή πάρα πολύ, διαφορετικά ο ρυθμιστής μπορεί να κολλήσει.**

Ρυθμίστε το βάθος καρφώματος όπως απαιτείται.

► **Εικ.7: 1.** Πολύ βαθύ **2.** Ισόπεδο **3.** Πολύ ρηχό

Άναμμα της λάμπας

⚠*ΠΡΟΣΟΧΗ:* Μην κοιτάξετε μέσα στο φως ή απευθείας στην πηγή φωτός.

Τραβήξτε τη σκανδάλη διακόπτη ή ενεργοποιήστε το στοιχείο επαφής για να ανάψετε τη λάμπα. Η λάμπα εξακολουθεί να είναι αναμμένη όσο τραβάτε τη σκανδάλη διακόπτη ή ενεργοποιείτε το στοιχείο επαφής. Η λάμπα σβήνει περίπου 10 δευτερόλεπτα αφού αφήσετε τη σκανδάλη διακόπτη και το στοιχείο επαφής.

► **Εικ.8: 1.** Λάμπα

ΠΑΡΑΤΗΡΗΣΗ: Χρησιμοποιήστε ένα στεγνό πανί για να σκουπίσετε τη σκόνη από το φακό της λάμπας. Προσέχετε να μη γρατζουνίσετε το φακό της λάμπας, επειδή μπορεί να μειωθεί η ένταση του φωτισμού.

ΠΑΡΑΤΗΡΗΣΗ: Το εργαλείο μπορεί να μην καρφώσει καρφιά όταν η μπαταρία έχει χαμηλό επίπεδο ενέργειας, ακόμη κι αν η λάμπα παραμένει αναμμένη. Σε αυτή την περίπτωση, φορτίστε την κασέτα μπαταριών.

ΣΥΝΑΡΜΟΛΟΓΗΣΗ

⚠*ΠΡΟΣΟΧΗ:* Να φροντίζετε πάντα τα δάκτυλά σας να είναι μακριά από τη σκανδάλη διακόπτη ή το στοιχείο επαφής, καθώς και η κασέτα μπαταριών να έχει αφαιρεθεί πριν τη διεξαγωγή οποιωνδήποτε εργασιών στο καρφωτικό.

Φόρτωση ή εκφόρτωση των καρφιών

ΠΡΟΣΟΧΗ: **Να βεβαιώνεστε πάντα ότι έχετε βγάλει την κασέτα μπαταριών πριν φορτώσετε τα καρφιά.** Η αθέλητη πυροδότηση μπορεί να προκαλέσει ατομικούς τραυματισμούς και ζημιά σε ιδιοκτησία.

ΠΡΟΣΟΧΗ: **Προσέχετε να μην πιαστούν τα δάκτυλά σας στον γεμιστήρα.** Ο ωστήρας καρφιών τείνει να επιστρέφει ξανά στην αρχική θέση εκτός εάν λάβετε την αντίθετη ενέργεια.

ΕΙΔΟΠΟΙΗΣΗ: **Σύρετε απαλά τον ωστήρα καρφιών κατά μήκος του γεμιστήρα.** Μια δυνατή επαφή μεταξύ του ωστήρα καρφιών και της σειράς καρφιών μπορεί να προκαλέσει ζημιά στα καρφιά.

1. Βγάλτε την κασέτα μπαταριών.

2. Εισαγάγετε τη σειρά καρφιών στη σχισμή στον γεμιστήρα.

Βεβαιωθείτε να ευθυγραμμίσετε τα περιγράμματα των κεφαλών καρφιών με αυτά της σχισμής.

► **Εικ.9:** **1.** Σχισμή **2.** Περίγραμμα κεφαλής καρφιού

3. Συσφίξτε τον μοχλό ωστήρα για να σηκώσετε την πλάκα ωστήρα πάνω από τη σειρά καρφιών που έχει φορτωθεί. Στη συνέχεια, τραβήξτε τον ωστήρα καρφιών προς τη σχισμή.

► **Εικ.10:** **1.** Μοχλός ωστήρα **2.** Ωστήρας καρφιών

4. Ελευθερώστε τον μοχλό ωστήρα και σύρετε τον ωστήρα καρφιών πίσω ελευθερώνοντας την τάση ελατηρίου με ασφάλεια.

► **Εικ.11:** **1.** Μοχλός ωστήρα **2.** Ωστήρας καρφιών

ΕΙΔΟΠΟΙΗΣΗ: **Βεβαιωθείτε ότι η σειρά καρφιών είναι σωστά ευθυγραμμισμένη στον γεμιστήρα και ασφαλισμένη με την πλάκα ωστήρα.**

Αν όχι, δοκιμάστε να φορτώσετε ξανά.

ΕΙΔΟΠΟΙΗΣΗ: **Μην χρησιμοποιείτε παραμορφωμένα καρφιά ή παραμορφωμένη σειρά καρφιών. Να χρησιμοποιείτε καρφιά που υποδεικνύονται σε αυτό το εγχειρίδιο.** Η χρήση καρφιών διαφορετικών από αυτών που καθορίζονται μπορεί να προκαλέσει εμπλοκή των καρφιών και δυσλειτουργία.

► **Εικ.12**

Για να αφαιρέσετε καρφιά, ακολουθήστε τις διαδικασίες τοποθέτησης με αντίστροφη σειρά.

► **Εικ.13**

Εγκατάσταση γεμιστήρα εκτεταμένης χωρητικότητας

Προαιρετικό εξάρτημα

ΠΡΟΣΟΧΗ: **Να φροντίζετε πάντα να εκφορτώνετε όλα τα καρφιά που παραμένουν στον γεμιστήρα και να αφαιρείτε την κασέτα μπαταριών από το εργαλείο προτού εγκαταστήσετε έναν γεμιστήρα εκτεταμένης χωρητικότητας.**

Χρησιμοποιήστε ένα προσάρτημα γεμιστήρα μεγάλης χωρητικότητας ώστε το εργαλείο να φέρει περισσότερα καρφιά.

1. Χαλαρώστε και αφαιρέστε τα μπουλόνια που ασφαλίζουν τον γεμιστήρα χρησιμοποιώντας το εξαγωνικό κλειδί.

► **Εικ.14:** **1.** Γεμιστήρας **2.** Μπουλόνια

2. Σηκώστε λίγο το ελεύθερο άκρο του τυπικού γεμιστήρα και τραβήξτε ευθεία προς τα έξω.

► **Εικ.15:** **1.** Τυπικός γεμιστήρας

3. Εισαγάγετε την πλάκα ασφάλισης στον γεμιστήρα εκτεταμένης χωρητικότητας, μέσα στην εγκοπή ασφάλισης στον οδηγό μονάδας καρφώματος υπό κλίση. Ευθυγραμμίστε τις οπές μπουλονιών στον γεμιστήρα με αυτές στον οδηγό μονάδας καρφώματος. Στη συνέχεια, σφίξτε τα μπουλόνια λίγο κάθε φορά, χρησιμοποιώντας το εξαγωνικό κλειδί.

► **Εικ.16:** **1.** Γεμιστήρας εκτεταμένης χωρητικότητας **2.** Πλάκα ασφάλισης **3.** Εγκοπή ασφάλισης **4.** Οδηγός μονάδας καρφώματος **5.** Τρύπες για μπουλόνια

4. Σφίξτε τον γεμιστήρα εκτεταμένης χωρητικότητας στο κυρίως τμήμα του εργαλείου με το μπουλόνι.

5. Σφίξτε ξανά όλα τα μπουλόνια για να ασφαλίσετε τον γεμιστήρα εκτεταμένης χωρητικότητας.

► **Εικ.17:** **1.** Γεμιστήρας εκτεταμένης χωρητικότητας **2.** Μπουλόνια

Προσαρμογέας ρύγχους

ΠΡΟΣΟΧΗ: **Να φροντίζετε πάντα τα δάκτυλά σας να είναι μακριά από τη σκανδάλη διακόπτη και το στοιχείο επαφής, καθώς και να έχετε αφαιρέσει όλα τα καρφιά που έχουν παραμείνει στον γεμιστήρα και την κασέτα μπαταριών πριν από την προσάρτηση ή αποσύνδεση του προσαρμογέα ρύγχους.**

Όταν πυροδοτείτε καρφιά σε υλικό με επιφάνειες που καταστρέφονται εύκολα, να χρησιμοποιείτε τον προσαρμογέα ρύγχους στο άνω τμήμα επαφής.

Προσάρτηση του προσαρμογέα ρύγχους

1. Τοποθετήστε ελαφρά τον προσαρμογέα ρύγχους πάνω από το άνω τμήμα επαφής.
2. Αφήστε τη σκανδάλη διακόπτη.
3. Τοποθετήστε το στοιχείο επαφής επίπεδα στο υλικό που μπορεί να υποστεί ζημιά.
4. Σπρώξτε το στοιχείο επαφής μέχρι ο προσαρμογέας ρύγχους να ταιριάζει με ασφάλεια επάνω στο άνω τμήμα επαφής.

► **Εικ.18:** **1.** Προσαρμογέας ρύγχους **2.** Στοιχείο επαφής

ΠΑΡΑΤΗΡΗΣΗ: Βεβαιωθείτε ότι τα άκρα αγκιστρωμένου βραχίονα του προσαρμογέα ρύγχους δεσμεύουν πλήρως το άνω τμήμα επαφής.

► **Εικ.19:** **1.** Άκρα αγκιστρωμένου βραχίονα

Αποσύνδεση του προσαρμογέα ρύγχους

1. Γυρίστε το εργαλείο ανάποδα.
2. Αποδεσμεύστε τους βραχίονες του προσαρμογέα ρύγχους από το άνω τμήμα επαφής και σύρετε τον προσαρμογέα ρύγχους εκτός της διάταξης.

ΠΑΡΑΤΗΡΗΣΗ: Χρησιμοποιήστε ένα κατσαβίδι με επίπεδη μύτη για να ανοίξετε τα κομμάτια εάν δυσκολευτείτε να αποσπάσετε τον προσαρμογέα ρύγχους.

► **Εικ.20:** **1.** Άνω τμήμα επαφής **2.** Προσαρμογέας ρύγχους **3.** Κενό

Κρεμάστρα εργαλείου

Διατίθενται δύο τύποι άγκιστρων εργαλείου ανάλογα με τις ανάγκες σας. Χρησιμοποιήστε είτε το άγκιστρο σε σχήμα κλιπ ή το άγκιστρο σε σχήμα «C» για να κρεμάσετε το εργαλείο σε ράφι εργαλείων, ράγα ή τοίχο.

⚠***ΠΡΟΣΟΧΗ:*** **Μην κρεμάτε το γάντζο από μια ζώνη μέσης.** Αν πέσει το καρφωτικό, γεγονός που προκαλείται επειδή ο γάντζος βγήκε από τη θέση του κατά λάθος, μπορεί να προκληθεί αθέλητη πυροδότηση και ατομικοί τραυματισμοί.

► **Εικ.21**

Άγκιστρο σε σχήμα κλιπ
Εισαγάγετε το άγκιστρο σε σχήμα κλιπ σε μια εγκοπή στο περίβλημα του εργαλείου και μετά ασφαλίστε το με ένα εξαγωνικό μπουλόνι.
Για να αφαιρέσετε το άγκιστρο σε σχήμα κλιπ, χαλαρώστε το μπουλόνι και, στη συνέχεια, βγάλτε το άγκιστρο.

► **Εικ.22:** **1.** Άγκιστρο σε σχήμα κλιπ **2.** Εξαγωνικό μπουλόνι

Άγκιστρο σε σχήμα «C»
Ευθυγραμμίζοντας τα δύο σετ οπών μπουλονιών, τοποθετήστε το άγκιστρο σε σχήμα «C» στο περίβλημα εργαλείου με το άνοιγμα του άγκιστρου σε σχήμα «C» στραμμένο προς τα πάνω. Σφίξτε το άγκιστρο σε σχήμα «C» με τα δύο εξαγωνικά μπουλόνια.
Για να αφαιρέσετε το άγκιστρο σε σχήμα «C», χαλαρώστε τα μπουλόνια και, στη συνέχεια, βγάλτε το άγκιστρο.

► **Εικ.23:** **1.** Άγκιστρο σε σχήμα «C» **2.** Εξαγωνικά μπουλόνια

Το άγκιστρο σε σχήμα «C» μπορεί να τοποθετηθεί ανοικτό σε μεσοδιαστήματα 90 μοιρών.
Σπρώξτε και κρατήστε το άγκιστρο προς τα πάνω και περιστρέψτε το στη θέση που επιθυμείτε.

► **Εικ.24:** **1.** Άγκιστρο σε σχήμα «C»

Φύλαξη κλειδιού άλεν

Διατηρήστε το εξαγωνικό κλειδί που παρέχεται έτοιμο στη θήκη κλειδιού όταν δεν χρησιμοποιείται.

► **Εικ.25:** **1.** Κλειδί άλεν **2.** Θήκη κλειδιού

ΛΕΙΤΟΥΡΓΙΑ

Δοκιμή του συστήματος ασφάλειας

⚠***ΠΡΟΕΙΔΟΠΟΙΗΣΗ:*** **Να βεβαιώνεστε ότι όλα τα συστήματα ασφάλειας βρίσκονται σε καλή κατάσταση πριν από την λειτουργία. Εάν δεν το κάνετε αυτό, μπορεί να προκληθούν ατομικοί τραυματισμοί.**

► **Εικ.26:** **1.** Σκανδάλη διακόπτης **2.** Στοιχείο επαφής **3.** Γεμιστήρας **4.** Ωστήρας καρφιών

Δοκιμάστε το σύστημα ασφάλειας όπως περιγράφεται στη συνέχεια, για πιθανή βλάβη ή δυσλειτουργία πριν τη λειτουργία.

1. Αφαιρέστε την κασέτα μπαταριών από το εργαλείο. Στη συνέχεια, αφαιρέστε όλα τα καρφιά που απομένουν στον γεμιστήρα.

2. Τοποθετήστε την κασέτα μπαταριών στη θέση της και ενεργοποιήστε το εργαλείο.

3. Τραβήξτε τη σκανδάλη διακόπτη χωρίς να ακουμπάτε το στοιχείο επαφής επάνω στο υλικό.

4. Ακουμπήστε το στοιχείο επαφής επάνω στο υλικό χωρίς να τραβάτε τη σκανδάλη διακόπτη.

Αν το εργαλείο λειτουργεί στην περίπτωση του βήματος 3 ή 4 που περιγράφεται παραπάνω, το σύστημα ασφαλείας δεν λειτουργεί σωστά. Διακόψτε αμέσως τη λειτουργία του εργαλείου και απευθυνθείτε στο τοπικό κέντρο σέρβις της Makita.

Κάρφωμα καρφιών

⚠***ΠΡΟΕΙΔΟΠΟΙΗΣΗ:*** **Συνεχίστε να τοποθετείτε το στοιχείο επαφής σταθερά στο υλικό μέχρι το καρφί να καρφωθεί πλήρως.** Η αθέλητη πυροδότηση μπορεί να προκαλέσει ατομικούς τραυματισμούς.

⚠***ΠΡΟΣΟΧΗ:*** **Πριν τοποθετήσετε την κασέτα μπαταριών στο εργαλείο, να ελέγχετε πάντοτε ότι η σκανδάλη διακόπτης ενεργοποιείται κανονικά και επιστρέφει στη θέση απενεργοποίησης όταν ελευθερώνεται.**

⚠***ΠΡΟΣΟΧΗ:*** **Μην καρφώνετε τα καρφιά σε σκληρά υλικά, όπως μέταλλο και παρόμοια.** Αν το καρφί δεν διεισδύσει στο υλικό, το καρφωτικό μπορεί να κλοτσήσει προς το μέρος σας και να προκληθεί τραυματισμός.

⚠***ΠΡΟΣΟΧΗ:*** **Κρατήστε το εργαλείο σταθερά κατά τη λειτουργία.**

ΕΙΔΟΠΟΙΗΣΗ: **Το εργαλείο δεν θα ξεκινήσει το κάρφωμα μετά από πέντε δευτερόλεπτα χωρίς λειτουργία διακόπτη, ενώ η σκανδάλη διακόπτη ή το στοιχείο επαφής ενεργοποιείται αποκλειστικά. Αφήστε τη σκανδάλη διακόπτη ή τραβήξτε το στοιχείο επαφής εντελώς από το τεμάχιο εργασίας και, στη συνέχεια, τοποθετήστε το εργαλείο εκ νέου σε μια θέση για να ξεκινήσει ξανά το κάρφωμα.**

ΠΑΡΑΤΗΡΗΣΗ: Αν καρφώνετε καρφιά συνεχόμενα για πολλή ώρα, ο αέρας εξόδου θα ζεσταθεί λόγω της θερμότητας από το μοτέρ.

Το εργαλείο χρησιμοποιεί δύο ενέργειες καρφώματος: πλήρη ακολουθιακή ενεργοποίηση και ενεργοποίηση επαφής.

ΠΑΡΑΤΗΡΗΣΗ: Σε μερικές περιοχές ή χώρες, διατίθεται μόνο ένας τρόπος λειτουργίας μοναδικού καρφώματος (πλήρης ακολουθιακή ενεργοποίηση). Ο σχεδιασμός του διακόπτη διαφέρει ανάλογα με την περιοχή κατοικίας σας.

Πλήρης ακολουθιακή ενεργοποίηση

Σε αυτόν τον τρόπο λειτουργίας, μπορείτε να καρφώσετε ένα καρφί με μία ακολουθιακή λειτουργία.
Μια επαφή τεμαχίου εργασίας και, στη συνέχεια, μια σκανδάλη πρέπει να ενεργοποιηθούν σε μια ειδική ακολουθία για να ενεργοποιηθεί το εργαλείο. Αφήστε και ενεργοποιήστε ξανά τα χειριστήρια διακόπτη με την ίδια ακολουθία για να συνεχίσετε το κάρφωμα καρφιών.

1. Πατήστε παρατεταμένα το κουμπί κύριας λειτουργίας για να ενεργοποιήσετε το εργαλείο.

2. Βεβαιωθείτε ότι η λυχνία τρόπου λειτουργίας ακολουθιακής ενεργοποίησης ανάβει.
► **Εικ.27:** **1.** Κουμπί αλλαγής τρόπου λειτουργίας ενεργοποίησης **2.** Λυχνία τρόπου λειτουργίας ακολουθιακής ενεργοποίησης

3. Τοποθετήστε το στοιχείο επαφής επίπεδα στο υλικό.
► **Εικ.28:** **1.** Στοιχείο επαφής

4. Τραβήξτε πλήρως τη σκανδάλη διακόπτη για να καρφώσετε ένα καρφί.
► **Εικ.29:** **1.** Σκανδάλη διακόπτης

5. Αφήστε το δάκτυλό σας από τη σκανδάλη διακόπτη. Στη συνέχεια, ανυψώστε το στοιχείο επαφής από το υλικό.

Για να καρφώσετε το επόμενο καρφί, επαναλάβετε τα βήματα 3 έως 5 με την ίδια σειρά.

Ενεργοποίηση επαφής

Ειδικό της χώρας

Σε αυτόν τον τρόπο λειτουργίας, μπορείτε να επιλέξετε είτε συνεχόμενο είτε μεμονωμένο κάρφωμα με οποιεσδήποτε ακολουθίες της λειτουργίας σκανδάλης.
Μια επαφή τεμαχίου εργασίας και μια σκανδάλη μπορούν να ενεργοποιηθούν σε οποιεσδήποτε ακολουθίες για να ενεργοποιηθεί το εργαλείο. Αφήστε και ενεργοποιήστε ξανά την επαφή του τεμαχίου εργασίας για το συνεχόμενο κάρφωμα καρφιών.

Για μοναδικό κάρφωμα

1. Πατήστε παρατεταμένα το κουμπί κύριας λειτουργίας για να ενεργοποιήσετε το εργαλείο.

2. Πατήστε και κρατήστε για λίγο το κουμπί αλλαγής τρόπου λειτουργίας ενεργοποίησης για να επιλέξετε τον τρόπο λειτουργίας ενεργοποίησης επαφής.

Ανάβει η λυχνία τρόπου λειτουργίας ενεργοποίησης επαφής.
► **Εικ.30:** **1.** Κουμπί αλλαγής τρόπου λειτουργίας ενεργοποίησης **2.** Λυχνία τρόπου ενεργοποίησης επαφής

3. Τοποθετήστε το στοιχείο επαφής επίπεδα στο υλικό.

4. Τραβήξτε πλήρως τη σκανδάλη διακόπτη για να καρφώσετε ένα καρφί.

5. Αφήστε το δάκτυλό σας από τη σκανδάλη διακόπτη. Στη συνέχεια, ανυψώστε το στοιχείο επαφής από το υλικό.

Για να καρφώσετε το επόμενο καρφί, επαναλάβετε τα βήματα 3 έως 5 με την ίδια σειρά.

Για συνεχόμενο κάρφωμα

1. Πατήστε παρατεταμένα το κουμπί κύριας λειτουργίας για να ενεργοποιήσετε το εργαλείο.

2. Πατήστε και κρατήστε για λίγο το κουμπί αλλαγής τρόπου λειτουργίας ενεργοποίησης για να επιλέξετε τον τρόπο λειτουργίας ενεργοποίησης επαφής.

Ανάβει η λυχνία τρόπου λειτουργίας ενεργοποίησης επαφής.

3. Τραβήξτε τη σκανδάλη διακόπτη.
► **Εικ.31:** **1.** Σκανδάλη διακόπτης

4. Τοποθετήστε το στοιχείο επαφής επίπεδα στο υλικό για να καρφώσετε ένα καρφί.

5. Μετακινήστε το εργαλείο στις επόμενες περιοχές με τραβηγμένη τη σκανδάλη διακόπτη και τοποθετήστε το στοιχείο επαφής επίπεδα επάνω στο υλικό για να καρφώσετε τα επακόλουθα καρφιά.
► **Εικ.32:** **1.** Σκανδάλη διακόπτης **2.** Στοιχείο επαφής

Μηχανισμός προστασίας από το κάρφωμα χωρίς συρραπτικά

Όταν τα εναπομένοντα καρφιά στον γεμιστήρα μειωθούν σε 7 - 9 τεμάχια για το μοντέλο DBN900 / 6 - 7 τεμάχια για το μοντέλο DBN901, ο διακόπτης δεν μπορεί πλέον να ενεργοποιηθεί και το εργαλείο σταματάει την πυροδότηση. Τοποθετήστε μια καινούρια ταινία καρφιών στον γεμιστήρα πριν ξεκινήσετε ξανά τη λειτουργία.

Αφαίρεση μπλοκαρισμένων καρφιών

⚠***ΠΡΟΕΙΔΟΠΟΙΗΣΗ:*** **Να βεβαιώνεστε πάντοτε ότι έχετε βγάλει την κασέτα μπαταριών πριν αφαιρέσετε τα μπλοκαρισμένα καρφιά.**

Όταν συμβαίνει εμπλοκή καρφιών, κοιτάξτε προσεκτικά την τροφοδότηση καρφιών και τη μονάδα καρφώματος. Οι εμπλοκές τείνουν να προκαλούνται από καρφιά που έχουν σφηνωθεί μεταξύ της μονάδας καρφώματος και του οδηγού της μονάδας καρφώματος.

Εκκαθάριση μιας εμπλοκής

⚠***ΠΡΟΕΙΔΟΠΟΙΗΣΗ:*** **Μην πιέζετε τη μονάδα καρφώματος με δύναμη. Μην χτυπάτε τη μονάδα καρφώματος και τα καρφιά με οποιοδήποτε εργαλείο χειρός για να εκκαθαρίσετε τις εμπλοκές.** Λάβετε υπόψη ότι το εργαλείο είναι φορτισμένο με πεπιεσμένο αέρα και διατηρείται πίεση στο εσωτερικό. Εάν δεν ακολουθήσετε τις προφυλάξεις ασφάλειας του εγχειριδίου, μπορεί να προκληθεί σοβαρός τραυματισμός.

⚠***ΠΡΟΕΙΔΟΠΟΙΗΣΗ:*** **Μην στρέφετε ποτέ το εργαλείο προς τα μέρος σας ή προς άλλα κοντινά άτομα όταν εκκαθαρίζετε εμπλοκές.** Εάν δεν συμμορφωθείτε, μπορεί να προκληθεί κίνδυνος τραυματισμού λόγω λανθασμένης πυροδότησης επειδή το εργαλείο είναι φορτισμένο με πεπιεσμένο αέρα σε έναν εργοστασιακά σφραγισμένο θάλαμο.

***ΠΡΟΣΟΧΗ:* Για την αντιμετώπιση καταστάσεων συχνών εμπλοκών ή δύσκολων εμπλοκών, συμβουλευτείτε το τοπικό σας κέντρο σέρβις της Makita.**

1. Αφαιρέστε την κασέτα μπαταριών από το εργαλείο.

2. Αφαιρέστε όλα τα καρφιά που απομένουν στον γεμιστήρα.

3. Εκκαθαρίστε μια εμπλοκή χρησιμοποιώντας πένσα ή παρόμοιο εργαλείο.

ΠΑΡΑΤΗΡΗΣΗ: Αφαιρέστε τον γεμιστήρα από το εργαλείο εάν συμβεί εμπλοκή μέσα στη μονάδα τροφοδότησης και καρφώματος καρφιών.

4. Χαλαρώστε και αφαιρέστε τα μπουλόνια που ασφαλίζουν τον γεμιστήρα χρησιμοποιώντας το εξαγωνικό κλειδί. Στη συνέχεια, σηκώστε λίγο το ελεύθερο άκρο του γεμιστήρα και τραβήξτε τον ευθεία προς τα έξω.

► **Εικ.33:** **1.** Γεμιστήρας **2.** Μπουλόνια

5. Εκκαθαρίστε τα μπλοκαρισμένα καρφιά στο άνοιγμα εξόδου καρφιών ή μέσω του οδηγού μονάδας καρφώματος.

Χρησιμοποιήστε πένσα για να λυγίσετε το καρφί που έχει εμπλακεί ώστε να βγει η κεφαλή του καρφιού από τη σχισμή στον οδηγό της μονάδας καρφώματος. Κατόπιν, βγάλτε το καρφί που έχει εμπλακεί.

► **Εικ.34:** **1.** Μπλοκαρισμένο καρφί **2.** Άνοιγμα εξόδου καρφιού **3.** Οδηγός μονάδας καρφώματος

Μπορεί να συμβεί εμπλοκή στη σχισμή τροφοδότησης καρφιών στον γεμιστήρα. Χρησιμοποιήστε πένσα για να λυγίσετε το καρφί που έχει εμπλακεί ώστε να βγει η κεφαλή του καρφιού από τη σχισμή στον γεμιστήρα. Κατόπιν, βγάλτε το καρφί που έχει εμπλακεί.

► **Εικ.35:** **1.** Μπλοκαρισμένο καρφί **2.** Γεμιστήρας

6. Εισαγάγετε την πλάκα ασφάλισης στον γεμιστήρα, μέσα στην εγκοπή ασφάλισης στον οδηγό μονάδας καρφώματος υπό κλίση. Ευθυγραμμίστε τις οπές μπουλονιών στον γεμιστήρα με αυτές στον οδηγό μονάδας καρφώματος. Σφίξτε τον γεμιστήρα στο κυρίως τμήμα του εργαλείου με τα μπουλόνια.

Αρχικοποίηση της θέσης μονάδας καρφώματος

Η μονάδα καρφώματος καρφιών μπορεί να μην είναι σωστά τοποθετημένη πίσω από το επόμενο καρφί προς κάρφωμα μετά από εμπλοκή καρφιού ή σε κατάσταση χαμηλής μπαταρίας. Να εκτελείτε πάντα βήματα αρχικοποίησης προτού εκκινήσετε τη λειτουργία.

1. Αφαιρέστε την κασέτα μπαταριών από το εργαλείο.

2. Αφαιρέστε όλα τα καρφιά που απομένουν στον γεμιστήρα.

3. Παρατηρήστε τη θέση μονάδας καρφώματος καρφιών.

Εάν δείτε τη μονάδα καρφώματος να βγαίνει από το άνω τμήμα επαφής, το στοιχείο επαφής δεν μπορεί να ενεργοποιηθεί σωστά κατά την αρχικοποίηση.

► **Εικ.36:** **1.** Μονάδα καρφώματος καρφιών **2.** Άνω τμήμα επαφής

Περιστρέψτε τον ρυθμιστή για να ορίσετε το μικρότερο βάθος καρφώματος, ώστε το στοιχείο επαφής να λειτουργεί σωστά.

► **Εικ.37:** **1.** Ρυθμιστής βάθους καρφώματος

4. Τοποθετήστε την κασέτα μπαταριών στη θέση της και ενεργοποιήστε το εργαλείο.

5. Τραβήξτε τον ωστήρα καρφιών προς τη σχισμή γεμιστήρα και κρατήστε τον στη θέση του. Στη συνέχεια, τοποθετήστε το στοιχείο επαφής επάνω στο υλικό που μπορεί να υποστεί ζημιά.

6. Τραβήξτε πλήρως τη σκανδάλη διακόπτη, με το στοιχείο επαφής ενεργοποιημένο, για να επαναφέρετε τη θέση της μονάδας καρφώματος.

► **Εικ.38:** **1.** Ωστήρας καρφιών **2.** Σχισμή γεμιστήρα **3.** Στοιχείο επαφής **4.** Σκανδάλη διακόπτης

Η θέση μονάδας καρφώματος θα αρχικοποιηθεί σωστά.

7. Αφαιρέστε την κασέτα μπαταριών από το εργαλείο. Φορτώστε ξανά τη σειρά καρφιών στον γεμιστήρα. Τοποθετήστε την κασέτα μπαταριών ξανά στο εργαλείο.

ΣΥΝΤΗΡΗΣΗ

***ΠΡΟΕΙΔΟΠΟΙΗΣΗ:* Μην αποσυναρμολογήσετε αυτό το εργαλείο.** Αυτό το εργαλείο είναι στεγανοποιημένο με πεπιεσμένο αέρα, και η αποσυναρμολόγηση ενδέχεται να προκαλέσει σοβαρό τραυματισμό.



***ΠΡΟΣΟΧΗ:* Πριν την εκτέλεση εργασιών επιθεώρησης ή συντήρησης, πάντοτε να βεβαιώνεστε ότι η συσκευή απενεργοποιήθηκε και η κασέτα μπαταριών έχει αφαιρεθεί.**

***ΕΙΔΟΠΟΙΗΣΗ:* Μην χρησιμοποιείτε ποτέ βενζίνη, πετρελαϊκό αιθέρα, διαλυτικό, αλκοόλη ή παρόμοιες ουσίες. Μπορεί να προκληθεί αποχρωματισμός, παραμόρφωση ή ρωγμές.**

Για τη διατήρηση της ΑΣΦΑΛΕΙΑΣ και ΑΞΙΟΠΙΣΤΙΑΣ του προϊόντος, οι επισκευές και οποιαδήποτε άλλη εργασία συντήρησης ή ρύθμισης πρέπει να εκτελούνται από εξουσιοδοτημένα ή εργοστασιακά κέντρα εξυπηρέτησης της Makita, χρησιμοποιώντας πάντοτε ανταλλακτικά της Makita.

Προληπτική συντήρηση

Καθαρίστε σχολαστικά και επιθεωρήστε τα κινούμενα εξαρτήματα (δηλαδή το στοιχείο επαφής, τον ωστήρα καρφιών κ.λπ) σε τακτική βάση, διατηρώντας τα καθαρά από σκόνη και βρομιά που μπορεί να συσσωρευτεί με την πάροδο του χρόνου.

ΠΑΡΑΤΗΡΗΣΗ: Αν τα κινούμενα ή ολισθαίνοντα εξαρτήματα, όπως απεικονίζονται στη συνέχεια, λειτουργούν κακώς ή ανεπαρκώς, φυσήξτε τυχόν βρομιά και σκόνη που έχει προσκολληθεί και, στη συνέχεια, σκουπίστε μέχρι να καθαρίσει.

► **Εικ.39:** **1.** Ράγες τροφοδότησης καρφιών
2. Ρυθμιστής βάθους καρφώματος
3. Στοιχείο επαφής **4.** Ωστήρας καρφιών

ΠΡΟΑΙΡΕΤΙΚΑ ΕΞΑΡΤΗΜΑΤΑ

⚠***ΠΡΟΣΟΧΗ:*** **Αυτά τα εξαρτήματα ή προσαρτήματα συνιστώνται για χρήση με το εργαλείο Makita που περιγράφτηκε στις οδηγίες αυτές.** Η χρήση οποιωνδήποτε άλλων εξαρτημάτων ή προσαρτημάτων μπορεί να προκαλέσει κίνδυνο τραυματισμού. Να χρησιμοποιείτε τα εξαρτήματα ή προσαρτήματα μόνο για τη χρήση που προορίζονται.

Εάν χρειάζεστε οποιαδήποτε βοήθεια για περισσότερες πληροφορίες σε σχέση με αυτά τα εξαρτήματα, απευθυνθείτε στο τοπικό σας κέντρο εξυπηρέτησης Makita.

- Καρφιά
- Γεμιστήρες εκτεταμένης χωρητικότητας
- Γνήσια μπαταρία και φορτιστής της Makita

ΠΑΡΑΤΗΡΗΣΗ: Μερικά στοιχεία στη λίστα μπορεί να συμπεριλαμβάνονται στη συσκευασία εργαλείου ως στάνταρ εξαρτήματα. Μπορεί να διαφέρουν ανάλογα με τη χώρα.

TEKNİK ÖZELLİKLER

Model:	DBN900	DBN901
Çivi başının şekli	Kesik	Yuvarlak
Çivi uzunluğu	50 mm - 90 mm	
Gövde çapı	ø2,9 mm - ø3,3 mm	ø2,9 mm - ø3,8 mm
Hazne kapasitesi	51 - 58 çivi (1 şerit + 11 - 18 çivi)	36 - 41 çivi (1 şerit + 11 - 16 çivi)
Çivi dizim açısı	30° - 34°	20° - 22°
Boyutlar (U x G x Y)[*1]	326 mm x 186 mm x 358 mm	389 mm x 189 mm x 358 mm
Anma voltajı	D.C. 18 V	
Net ağırlık	4,9 - 5,4 kg	5,0 - 5,4 kg

[*1] kancasız

- Sürekli yapılan araştırma ve geliştirmelerden dolayı, burada belirtilen özellikler önceden bildirilmeksizin değiştirilebilir.
- Özellikler ülkeden ülkeye değişebilir.
- Net ağırlık değeri, kullanma kılavuzunda belirtilen batarya kartuşlarının ve normal ve güvenli kullanım için ek parçaların en hafif ve en ağır kombinasyonunu içermektedir.

Geçerli batarya kartuşu ve şarj aleti

Batarya kartuşu	BL1820B / BL1830B / BL1840B / BL1850B / BL1860B
Şarj aleti	DC18RC / DC18RD / DC18RE / DC18SD / DC18SE / DC18SF / DC18SH / DC18WC

- Yukarıda listelenen batarya kartuşlarının ve şarj aletlerinin bazıları yaşadığınız bölgeye bağlı olarak mevcut olmayabilir.

⚠***UYARI:*** **Sadece yukarıda listelenen batarya kartuşlarını ve şarj aletlerini kullanın.** Başka batarya kartuşlarının ve şarj aletlerinin kullanılması yaralanma ve/veya yangına neden olabilir.

Semboller

Ekipmanı için kullanılabilecek semboller aşağıda gösterilmiştir. Kullanmadan önce anlamlarını anladığınızdan emin olun.

	Kullanma kılavuzunu okuyun.
	Koruyucu gözlük takın.
	Kulak koruyucuları takın.
	Koruyucu gözlük ve kulaklık takın.
	İskelelerde, merdivenlerde kullanmayın.
	Kazara atış yapılmasını engellemek için tespit elemanı çakılmazken parmakları tetikten uzak tutun.
	Uyarı: Bu alet, temasla etkinleştirme modunda çalışma imkanına sahiptir. Kullanmadan önce bu aletle ilgili talimatları ve uyarıları dikkatle okuyun.
 Ni-MH Li-ion	Sadece AB ülkeleri için Ekipmanda tehlikeli bileşenler bulunduğundan dolayı atık elektrikli ve elektronik ekipmanlar, aküler ve bataryalar çevre ve insan sağlığı üzerinde olumsuz etkiye yol açabilir. Elektrikli ve elektronik cihazları veya bataryaları evsel atıklarla birlikte atmayın! Atık elektrikli ve elektronik ekipmanlar ile akümülatörler ve bataryalar hakkındaki Avrupa Direktifi ve söz konusu direktifin ulusal yasalara uyarlanması gereğince atık elektrikli ekipmanlar, bataryalar ve akümülatörler ayrı olarak depolanmalı ve çevre koruma hakkındaki mevzuata uygun olarak faaliyet gösteren ayrı bir kentsel atık toplama noktasına teslim edilmelidir. Bu husus, ekipmanın üzerine yerleştirilmiş üzerinde çarpı işareti bulunan tekerlekli çöp kovası simgesi ile belirtilmiştir.

Kullanım amacı

Bu alet 2″ x 4″ konutlarda karkas işleri ve döşeme veya çatı kirişlerinin bağlanması gibi iç mekan ön hazırlık işlerinde kullanılmak için tasarlanmıştır.

Gürültü

Tipik A-ağırlıklı gürültü düzeyi (EN62841-2-16 standardına göre belirlenen):

Model DBN900
Ses basınç seviyesi (L_{pA}): 95 dB (A)
Ses gücü düzeyi (L_{WA}): 101 dB (A)
Belirsizlik (K): 3 dB (A)

Model DBN901
Ses basınç seviyesi (L_{pA}): 97 dB (A)
Ses gücü düzeyi (L_{WA}): 103 dB (A)
Belirsizlik (K): 3 dB (A)

NOT: Beyan edilen gürültü emisyonu değer(ler)i bir standart test yöntemine uygun şekilde ölçülmüştür ve bir aleti bir başkasıyla karşılaştırmak için kullanılabilir.

NOT: Beyan edilen gürültü emisyonu değer(ler) i bir ön maruz kalma değerlendirmesi olarak da kullanılabilir.

⚠***UYARI:*** **Kulak koruyucuları takın.**

⚠***UYARI:*** **Elektrikli aletin gerçek kullanımı sırasındaki gürültü emisyonu aletin kullanım biçimlerine bağlı olarak beyan edilen toplam değer(ler) den farklı olabilir.**

⚠***UYARI:*** **Gerçek kullanım koşullarındaki tahmini maruziyeti baz alan, operatörü koruyacak güvenlik önlemlerini mutlaka belirleyin (çalışma döngüsü içerisinde aletin kapalı olduğu ve aktif durumda olmasının yanı sıra boşta çalıştığı zamanlar gibi, bütün zaman dilimleri göz önünde bulundurarak).**

Titreşim

EN62841-2-16 uyarınca belirlenen sürekli titreşim toplam değeri (üç eksenli vektör toplamı):

Model DBN900
Titreşim emisyonu (a_h): 4,3 m/s^2
Belirsizlik (K) : 1,5 m/s^2

Model DBN901
Titreşim emisyonu (a_h): 4,6 m/s^2
Belirsizlik (K) : 1,5 m/s^2

NOT: Beyan edilen titreşim toplam değer(ler)i bir standart test yöntemine uygun şekilde ölçülmüştür ve bir aleti bir başkasıyla karşılaştırmak için kullanılabilir.

NOT: Beyan edilen titreşim toplam değer(ler)i bir ön maruz kalma değerlendirmesi olarak da kullanılabilir.

⚠***UYARI:*** **Elektrikli aletin gerçek kullanımı sırasındaki titreşim emisyonu aletin kullanım biçimlerine bağlı olarak beyan edilen toplam değer(ler) den farklı olabilir.**

⚠***UYARI:*** **Gerçek kullanım koşullarındaki tahmini maruziyeti baz alan, operatörü koruyacak güvenlik önlemlerini mutlaka belirleyin (çalışma döngüsü içerisinde aletin kapalı olduğu ve aktif durumda olmasının yanı sıra boşta çalıştığı zamanlar gibi, bütün zaman dilimleri göz önünde bulundurarak).**

Aşağıda, EN62841-2-16 uyarınca belirlenen ilgili belirsizlik (K) ile birlikte, tekrarlanan darbe titreşimlerinin tepe ivme genliğinin ortalama değerleri, p_F, gösterilmektedir.

Model DBN900
p_F : 1.391 m/s^2
Belirsizlik (K) : 221 m/s^2

Model DBN901
p_F : 1.569 m/s^2
Belirsizlik (K) : 374 m/s^2

NOT: Bu beyan edilen değerler, el kol titreşime maruz kalma değerini belirlemek için kullanılmamalıdır.

Uygunluk Beyanları

Sadece Avrupa ülkeleri için

AB/BK Uygunluk Beyanına şu URL'den erişebilirsiniz.

https://support.makita.biz/doc/doc_index.html

GÜVENLİK UYARILARI

Genel elektrikli alet güvenliği uyarıları

⚠***UYARI*** **Bu elektrikli aletle birlikte verilen tüm güvenlik uyarılarını, talimatları, resimli açıklamaları ve teknik özellikleri okuyun.** Aşağıda listelenen talimatların herhangi birine uyulmaması elektrik çarpması, yangın ve/veya ciddi yaralanma ile sonuçlanabilir.

Tüm uyarıları ve talimatları ileride başvurmak için saklayın.

Uyarılardaki "elektrikli alet" terimi ile ya prizden çalışan (kordonlu) elektrikli aletiniz ya da kendi aküsü ile çalışan (kordonsuz) elektrikli aletiniz kastedilmektedir.

Tespit elemanı çakma aleti güvenlik uyarıları

1. **Daima alette tespit elemanı olduğunu varsayın.** Aletin dikkatsiz bir şekilde kullanılması tespit elemanlarının beklenmedik bir şekilde atılması ve yaralanmayla sonuçlanabilir.
2. **Tespit elemanlarını yükleyip çıkarırken, ayarlama yaparken veya aksesuarları değiştirirken aleti güç kaynağından ayırın.** Alet güç kaynağına bağlıysa kazara etkinleşerek yaralanmaya neden olabilir.
3. **Özellikle yükleyip boşaltma sırasında tespit elemanlarıyla işlem yaparken dikkatli olun.** Tespit elemanları, yaralanmaya neden olabilecek sivri uçlara sahiptir.
4. **Aleti kendinize ya da yakınınızdaki insanlara doğrultmayın.** Beklenmedik tetikleme tespit elemanının atılmasına yol açar, bu da yaralanmaya neden olabilir.

5. **Aleti kullanmadığınız zaman ve bir çalışma alanından başka bir alana geçerken parmaklarınızı tetikten uzak tutun.** Beklenmedik tetikleme tespit elemanının atılmasına yol açar, bu da yaralanmaya neden olabilir.
6. **Tespit elemanının görünmeyen kablolara temas etme olasılığı bulunan yerlerde çalışırken aleti yalıtımlı kavrama yüzeylerinden tutun.** Tespit elemanının "akımlı" bir tele temas etmesi aletin yalıtımsız metal kısımlarını "akımlı" hale getirebilir ve kullanıcıyı elektrik çarpmasına maruz bırakabilir.
7. **Kullanırken aleti sıkıca tutun.** Aletin kontrolsüz bir şekilde geri tepmesi istemsiz çalışmaya neden olabilir ve bu da yaralanmaya yol açabilir.
8. **El ve bacaklar gibi tüm vücut uzuvlarını aletin atış yönünden uzak tutun.** Tespit elemanı iş parçası ile arkasındaki nesneleri delip geçebilir ve bu da yaralanmaya neden olabilir.
9. **Aleti kullanırken el ve bacaklar gibi tüm vücut uzuvlarını, tespit elemanının iş parçasına çakıldığı alandan uzak tutun.** Tespit elemanı sapabilir ve iş parçasından çıkabilir ve bu da yaralanmaya neden olabilir.
10. **Aleti iş parçasına sıkıca dayamadan çalıştırmayın.** Alet iş parçası ile temas halinde değilse, tespit elemanı iş parçasından sapabilir ve bu da yaralanmaya neden olabilir.
11. **Bu aleti elektrik kablolarını sabitlemek için kullanmayın.** Elektrik kablosu montajı için tasarlanmamıştır ve elektrik kablolarının yalıtımlarına hasar vererek elektrik çarpmasına veya yangına neden olabilir.
12. **Tespit elemanı aletin içinde sıkıştığı zaman aleti güç kaynağından ayırın.** Sıkışan bir tespit elemanını çıkarırken alet güç kaynağına bağlıysa kazara etkinleşerek yaralanmaya neden olabilir.
13. **Sıkışan bir tespit elemanını çıkarırken dikkatli olun.** Mekanizma basınç altında olabilir ve tespit elemanı güçlü bir şekilde fırlayabilir ve bu da yaralanmaya neden olabilir.

Temasla etkinleştirme özellikli aletler için ek uyarılar

1. **Temasla etkinleştirme yalnızca çatı kaplama ve dış cephe kaplaması veya palet, mobilya, prefabrik ev veya döşeme üretimi gibi hassas olmayan sabitleme uygulamaları için kullanılmalıdır.** Daha fazla hassasiyet gerektiren işlerde sıralı bir alet veya sıralı çalışma modu seçilmelidir.
2. **Seçici etkinleştirme özellikli aletleri kullanmadan önce etkinleştirme modunu mutlaka kontrol edin.** Aletin, etkinleştirme modu doğrulanmadan kullanılması tespit elemanının kazara etkinleşmesi sonucu yaralanmaya neden olabilir.
3. **Bu aleti, güvenli çalışma uygulamalarının tatbik edildiği kontrollü çalışma mekanlarında kullanın.** Güvenli çalışma uygulamalarının sürdürülmediği ortamlarda yaralanma riski artar.

Ek Güvenlik Uyarıları:

1. **Çalıştırmadan önce etrafta kimse olmadığından emin olun. Aynı anda duvarın hem içinden hem de dışından tespit elemanı çakmaya asla çalışmayın.** Tespit elemanları yırtıp geçerek ve/veya dışarı fırlayarak ciddi tehlike oluşturabilir.
2. **Duruşunuza dikkat edin ve aleti dengeli tutun. Yüksek yerlerde çalışırken aşağıda kimse olmadığından emin olun.**
3. **"İskelelerde, merdivenlerde kullanmayın" simgesini taşıyan bağlantı elamanı vidalama aletlerini, kesinlikle aşağıda örnekleri verilen özel uygulamalarda kullanmayın:**
   - bir vidalama konumundan diğerine değişimin, iskeleler, basamaklar, merdivenler veya çatı tahtaları gibi merdiven benzeri yapıların kullanılmasını içermesi;
   - kutuların veya sandıkların kapatılması;
   - araçlardaki ve vagonlardaki taşıma emniyet sistemlerinin sabitlenmesi.
4. **Akım geçen tellere, kablo kanallarına veya gaz borularına zımbalamanın neden olabileceği olası bir elektrik şokunu, gaz kaçağını, patlamaları vs. önlemek için duvarları, tavanı, zemini, çatıyı ve bunun gibi yerleri dikkatle kontrol edin.**
5. **Sadece bu kılavuzda belirtilen tespit elemanlarını kullanın.** Başka tespit elemanlarının kullanılması aletin arızalanmasına neden olabilir.
6. **Alette bir değişiklik yapmayın veya aleti tespit elemanı basmak dışında bir amaçla kullanmaya çalışmayın.**
7. **Aleti tespit elemanları olmadan çalıştırmayın.** Bunu yapmak aletin ömrünü kısaltır.
8. **Eğer alette bir terslik veya normal dışı bir durum fark ederseniz, çalışmayı hemen durdurun.**
9. **Tespit elemanının yırtıp geçebileceği ve içinden fırlayıp uçabileceği malzemelere asla zımbalama yapmayın.**
10. **İş parçalarını tespit etmeye hazır olmadan, anahtar tetiği ve temas elemanını asla aynı anda etkinleştirmeyin. İş parçasının temas elemanına temas etmesini sağlayın. Asla temas elemanını geriye sabitleyerek ya da elinizle bastırarak kullanım dışı bırakmayın.**
11. **Temas elemanı üzerinde asla değişiklik yapmayın. Temas elemanının doğru çalışıp çalışmadığını sık sık kontrol edin.**
12. **Alet kullanımda değilken, daima tespit elemanlarını çıkarın.**
13. **Mıknatıs veya benzeri manyetik cihazları alete çok yaklaştırmayın.** Aletteki manyetik sensörü etkileyebilir.

Batarya kartuşu hakkında önemli güvenlik talimatları

1. **Batarya kartuşunu kullanmadan önce, tüm talimatları ve (1) batarya kartuşu, (2) batarya ve (3) ürün üzerindeki tüm uyarı işaretlerini okuyun.**
2. **Batarya kartuşunu parçalarına ayırmayın veya kurcalamayın.** Yangın, aşırı ısı veya patlamaya neden olabilir.
3. **Çalışma süresi aşırı derecede kısalmışsa kullanmayı derhal bırakın. Aşırı ısınma, yanma riski hatta patlamaya neden olabilir.**
4. **Gözünüze elektrolit kaçarsa, gözlerinizi temiz suyla durulayın ve hemen tıbbi yardım alın. Görme kaybına yol açabilir.**
5. **Batarya kartuşuna kısa devre yaptırmayın:**

(1) **Terminallere herhangi bir iletken madde değdirmeyin.**

(2) **Batarya kartuşunu çiviler, madeni paralar, vb. gibi başka metal nesnelerle aynı kaba koymaktan kaçının.**

(3) **Batarya kartuşunu yağmura ya da suya maruz bırakmayın.**

Kısa devre, büyük bir akım akışına, aşırı ısınmaya, olası yanıklara hatta bataryanın bozulmasına yol açabilir.

6. **Aleti ve batarya kartuşunu sıcaklığın 50°C ya da daha yükseğe ulaştığı yerlerde saklamayın ve kullanmayın.**
7. **Aşırı derecede hasar görmüş ya da tamamen kullanılamaz durumda olsa bile batarya kartuşunu yakmayın. Batarya kartuşu ateşe atılırsa patlayabilir.**
8. **Batarya kartuşunu çivilemeyin, kesmeyin, ezmeyin, fırlatmayın, düşürmeyin ya da batarya kartuşuna sert bir nesne ile vurmayın.** Bu eylemler yangın, aşırı ısı veya patlamaya neden olabilir.
9. **Hasarlı bataryayı kullanmayın.**
10. **Aletin içerdiği lityum-iyon bataryalar Tehlikeli Eşyalar Yönetmeliğinin gereksinimlerine tabidir.**
    Ticari nakliye işlemleri için, örneğin üçüncü taraflar, nakliye acenteleri tarafından yapılan nakliyelerde, paketleme ve etiketleme gereksinimlerine uyulmalıdır.
    Nakliyesi yapılacak ürünün hazırlanması için, tehlikeli maddeler konusunda uzman bir kişiye danışın. Lütfen muhtemelen daha ayrıntılı olan ulusal yönetmeliklere de uyun.
    Açık kontakları bantlayın ya da maskeleyin ve bataryayı paketin içinde hareket etmeyecek şekilde paketleyin.
11. **Batarya kartuşunu bertaraf ederken aletten çıkarın ve güvenli bir yerde bertaraf edin. Bataryanın bertaraf edilmesi ile ilgili yerel düzenlemelere uyunuz.**
12. **Bataryaları sadece Makita tarafından belirtilen ürünlerle kullanın.** Bataryaların uyumsuz ürünlere takılması; yangın, aşırı ısınma, patlama ya da elektrolit sızıntısına neden olabilir.
13. **Alet uzun süre kullanılmayacaksa batarya aletten çıkarılmalıdır.**
14. **Kullanma sırasında ve sonrasında batarya kartuşu ısınarak yanıklara veya düşük sıcaklık yanıklarına yol açabilir. Sıcak batarya kartuşları ile işlem yaparken dikkat edin.**
15. **Yanıklara neden olabilecek kadar sıcak olabileceğinden kullandıktan hemen sonra aletin terminaline dokunmayın.**
16. **Batarya kartuşunun terminallerine, deliklerine ve kanallarına mıcır, toz veya toprak girmesine izin vermeyin.** Aletin veya batarya kartuşunun ısınmasına, alev almasına, patlamasına ve arızalanmasına neden olarak yanıklara veya yaralanmaya yol açabilir.
17. **Alet yüksek gerilim elektrik güç hatları yakınında kullanımı desteklemediği sürece batarya kartuşunu yüksek gerilim elektrik güç hatlarının yakınında kullanmayın.** Aletin veya batarya kartuşunun arızalanmasına veya bozulmasına neden olabilir.
18. **Bataryayı çocuklardan uzak tutun.**

BU TALİMATLARI MUHAFAZA EDİNİZ.

DİKKAT: **Sadece orijinal Makita bataryalarını kullanın.** Orijinal olmayan Makita bataryaları ya da üzerine değişiklik yapılmış bataryaların kullanımı bataryanın patlamasına ve sonuç olarak yangın, kişisel yaralanma ve hasara neden olabilir. Ayrıca Makita aleti ve şarj aletinin Makita tarafından sunulan garantisi de geçersiz olur.

ÖNEMLİ NOT: Makita, orijinal olmayan Makita bataryaların veya modifiye edilmiş bataryaların kullanılmasından kaynaklanan kazalardan sorumlu değildir. Orijinal Makita bataryalar, ilgili mevzuat ve güvenlik standartlarına uygun olarak, Makita aletler ve şarj cihazlarıyla uyumluluk için titizlikle değerlendirilmiştir.

Maksimum batarya ömrü için ipuçları

1. **Batarya kartuşunu tamamen boşalmadan önce şarj edin. Aletin gücünün zayıflamaya başladığını fark ettiğinizde aleti durdurun ve batarya kartuşunu şarj edin.**
2. **Tam dolu bir batarya kartuşunu asla yeniden şarj etmeyin. Aşırı şarj etme bataryanın hizmet ömrünü kısaltır.**
3. **Batarya kartuşunu 10 °C - 40 °C oda sıcaklığında şarj edin. Sıcak bir batarya kartuşunu şarj etmeden önce soğumasını bekleyin.**
4. **Batarya kartuşunu kullanmıyorken aletten veya şarj aletinden çıkarın.**
5. **Uzun bir süre (altı aydan daha fazla) kullanmadığınız durumlarda batarya kartuşunu şarj edin.**

İŞLEVSEL NİTELİKLER

DİKKAT: **Alet üzerinde ayarlama veya işleyiş kontrolü yapmadan önce aletin kapalı ve batarya kartuşunun ayrılmış olduğundan daima emin olun.**

Batarya kartuşunun takılması ve çıkarılması

DİKKAT: **Batarya kartuşunu takmadan ya da çıkarmadan önce aleti daima kapatın.**

DİKKAT: **Batarya kartuşunu takarken veya çıkarırken aleti ve batarya kartuşunu sıkıca tutun.** Aletin ve batarya kartuşunun sıkıca tutulmaması bunların düşürülmesine sebep olabilir ve alet ve batarya kartuşunun zarar görmesine ya da ciddi yaralanmasına yol açabilir.

Batarya kartuşunu takmak için, batarya kartuşu üzerindeki dili yuvanın oluğu ile hizalayın ve kartuşu yerine oturtun. Kartuşu, küçük bir tık sesi ile yerine sabitlenene

dek sonuna kadar ittirin. Şekilde gösterildiği gibi kırmızı göstergeyi görebiliyorsanız tam olarak kilitlenmemiş demektir.

Batarya kartuşunu çıkarmak için, kartuşun ön tarafındaki düğmeyi kaydırarak kartuşu aletten çıkarın.

► **Şek.1: 1.** Kırmızı gösterge **2.** Düğme **3.** Batarya kartuşu

***DİKKAT:* Batarya kartuşunu daima kırmızı gösterge görünmeyecek şekilde tam olarak takın.** Yerine tam oturmazsa, aletten yanlışlıkla düşebilir, sizin ya da çevrenizdeki kişilerin yaralanmasına neden olabilir.

***DİKKAT:* Batarya kartuşunu zorlayarak takmayın.** Kartuş kolay bir şekilde kaymıyorsa doğru yerleştirilmemiş demektir.

Alet/batarya koruma sistemi

Bu alet bir alet/batarya koruma sistemi ile donatılmıştır. Bu sistem motora giden gücü otomatik olarak keserek uzun alet ve batarya ömrü sağlar. Alet veya batarya için aşağıdaki durumlardan biri söz konusu olduğunda aletin işleyişi otomatik olarak durur:

► **Şek.2: 1.** Lamba **2.** Güç/mod göstergesi

* Anahtar tasarımı ikamet ettiğiniz bölgeye göre farklılık gösterir.

Koruma durumu göstergesi

Lamba		Güç/mod göstergesi		Durum
Açık	Yanıp sönüyor	Açık	Yanıp sönüyor	
				Aşırı ısınma
				Aşırı deşarj

Aşırı ısınma koruması

Alet/batarya aşırı ısındığında alet durum göstergesi sağlayarak otomatikman durur. Bu durumda, aleti yeniden çalıştırmadan önce aletin/bataryanın soğumasını bekleyin.

Aşırı deşarj koruması

Batarya kapasitesi düştüğünde, alet otomatik olarak durur. Bu durumda, bataryayı aletten çıkarın ve bataryayı şarj edin.

Diğer nedenlere karşı korumalar

Koruma sistemi, alete zarar verebilecek diğer nedenler için de tasarlanmıştır ve aletin otomatik olarak durmasını sağlar. Alet çalışırken geçici duraklama veya durma yaparsa nedenleri ortadan kaldırmak için aşağıdaki tüm adımları uygulayın.

1. Aleti kapatın ve ardından tekrar açarak yeniden çalıştırın.
2. Bataryaları şarj edin veya şarjlı bataryalarla değiştirin.
3. Makinenin ve bataryaların soğumasını bekleyin.

Koruma sistemi eski haline getirilerek ilerleme kaydedilemezse yerel Makita Servis Merkezinize başvurun.

Kalan batarya kapasitesinin gösterilmesi

Sadece göstergeli batarya kartuşları için

Kalan batarya kapasitesini göstermesi için batarya kartuşu üzerindeki kontrol düğmesine basın. Gösterge lambaları birkaç saniye yanar.

► **Şek.3: 1.** Gösterge lambaları **2.** Kontrol düğmesi

Gösterge lambaları			Kalan kapasite
Yanıyor	Kapalı	Yanıp sönüyor	
			%75 ila %100
			%50 ila %75
			%25 ila %50
			%0 ila %25
			Bataryayı şarj edin.
			Batarya arızalanmış olabilir.

NOT: Kullanım koşullarına ve ortam sıcaklığına bağlı olarak, gösterilen değer gerçek kapasiteden biraz farklılık gösterebilir.

NOT: İlk (en soldaki) gösterge lambası, batarya koruma sistemi çalıştığında yanıp söner.

Güç düğmesinin işleyişi

***DİKKAT:* Batarya kartuşunu alete takmadan önce anahtar tetiğin doğru çalıştığından ve bırakıldığında "OFF" (kapalı) konumuna döndüğünden emin olun.**

Aleti açmak için ana güç düğmesine basın ve basılı tutun. Güç göstergesi yanar.
Aleti kapatmak için ana güç düğmesine basın ve güç göstergesi sönene dek basılı tutun.

NOT: Anahtar tasarımı ikamet ettiğiniz bölgeye göre farklılık gösterir.

► **Şek.4: 1.** Ana güç düğmesi **2.** Güç göstergesi

NOT: Anahtar tetik veya temas elemanı etkinleştirilirken alet açılamaz. Aleti açmadan önce anahtar tetiği ve temas elemanını bıraktığınızdan emin olun.

NOT: Çivi çakılırken alet kapatılamaz.

NOT: Alet uzun süre gözetimsiz bırakılırsa ana güç anahtarı otomatik olarak kapanır.

Etkinleştirme modunu seçme

Ülkeye özgü

NOT: Bazı bölge veya ülkelerde sadece tek bir çivi çakma modu mevcuttur. Anahtar tasarımı ikamet ettiğiniz bölgeye göre farklılık gösterir.

Alette seçici etkinleştirmeli bir tetikleme kullanılmaktadır. İstenen etkinleştirme modunu seçmek için etkinleştirme modu değiştirme düğmesine basın ve kısa süre basılı tutun.

► **Şek.5:** **1.** Etkinleştirme modu değiştirme düğmesi **2.** Sıralı etkinleştirme modu lambası **3.** Temasla etkinleştirme modu lambası

Mod anahtarı	Etkinleştirme modu	Özellik
	Tam sıralı etkinleştirme	Tek sıralı çalışmada bir çivi çakın. Çiviyi dikkatli ve düzgün bir şekilde çakmak için uygundur ve hassas sabitleme elemanı yerleştirme gerektiğinde yardımcıdır.
	Temasla etkinleştirme	Tek çivi çakma veya kesintisiz çivi çakma mevcuttur. Yüksek verimli sabitleme elemanı yerleştirme gerektiğinde tercih edilir.

: Bazı bölge ve ülkelerde mevcut değildir.

NOT: Anahtar tetik veya temas elemanı etkinleştirilirken etkinleştirme modu başka bir moda değiştirilemez.

Çivi çakma derinliğinin ayarlanması

***UYARI:* Çakma derinliğini ayarlamadan önce parmaklarınızın anahtar tetiğin veya temas elemanının üzerine yerleşmediğinden ve bataryа kartuşunun çıkartılmış olduğundan daima emin olun.**

Çivi çakma derinliğini ayarlamak için ayar düğmesini çevirin. Ayar düğmesi şekilde gösterildiği gibi A yönünde çevrildiğinde çivi çakma derinliği artarken B yönünde çevrildiğinde çivi çakma derinliği azalır. Çivi çakma derinliği ayar aralığı 8,5 mm'dir.

► **Şek.6:** **1.** Ayar düğmesi

***ÖNEMLİ NOT:* Ayar düğmesini çok fazla çevirmeyin, aksi takdirde ayar düğmesi sıkışabilir.**

Çivi çakma derinliğini gerektiği kadar ayarlayın.

► **Şek.7:** **1.** Çok derin **2.** Yüzeye sıfır **3.** Çok sığ

Lambaların yakılması

***DİKKAT:* Işığın içine bakmayın ya da doğrudan ışık kaynağına bakmayın.**

Lambayı yakmak için anahtar tetiği çekin ya da temas elemanını etkinleştirin. Anahtar tetik çekilirken ya da temas elemanı etkinken lamba yanmaya devam eder. Lamba, anahtar tetik ve temas elemanı serbest bırakıldıktan yaklaşık 10 saniye sonra söner.

► **Şek.8:** **1.** Lamba

NOT: Lamba lensini temizlemek için kuru bir bez kullanın. Aydınlatmayı azaltacağı için lamba lensinin çizilmemesine dikkat edin.

NOT: Batarya gücü azaldıktan sonra lamba yanık kalsa bile alet çivi çakamayabilir. Bu durumda, batarya kartuşunu şarj edin.

MONTAJ

***DİKKAT:* Çivi çakma tabancası üzerinde herhangi bir işlem yapmadan önce parmaklarınızın anahtar tetiğin veya temas elemanının üzerine yerleşmediğinden ve batarya kartuşunun çıkartılmış olduğundan daima emin olun.**

Çivilerin yüklenmesi veya boşaltılması

***DİKKAT:* Çivileri yüklemeden önce batarya kartuşunu çıkardığınızdan daima emin olun.** İstenmeyen atış, kişisel yaralanmaya veya maddi hasara neden olabilir.

***DİKKAT:* Parmaklarınızı hazneye kaptırmamaya dikkat edin.** Çivi itici, karşı koymadığınız sürece orijinal konumuna geri gelme eğilimi gösterir.

***ÖNEMLİ NOT:* Çivi iticiyi hazne boyunca hafifçe kaydırın.** Çivi itici ile çivi şeridi arasındaki güçlü bir temas, çivilere zarar verebilir.

1. Batarya kartuşunu çıkarın.

2. Haznenin yarığına bir çivi şeridi sokun.

Çivi başlarının dış hatlarını yarığın dış hattı ile hizaladığınızdan emin olun.

► **Şek.9:** **1.** Yarık **2.** Çivi başı dış hattı

3. İtici plakasını yüklenen çivi şeridinin üzerine kaldırmak için itici kolunu sıkıştırın. Ardından çivi iticiyi yarığa doğru çekin.

► **Şek.10:** **1.** İtici kolu **2.** Çivi itici

4. İtici kolunu serbest bırakın ve yay gerilimini güvenli bir şekilde bırakarak çivi iticiyi geri kaydırın.

► **Şek.11:** **1.** İtici kolu **2.** Çivi itici

***ÖNEMLİ NOT:* Çivi şeridinin haznede düzgün bir şekilde hizalandığından ve itici plakası ile sabitlendiğinden emin olun.**

Değilse yeniden yüklemeyi deneyin.

***ÖNEMLİ NOT:* Deforme olmuş çivileri ve çivi şeritlerini kullanmayın. Bu kılavuzda belirtilen çivileri kullanın.** Belirtilenin dışındaki çivilerin kullanılması çivilerin sıkışmasına ve arızaya neden olabilir.

► **Şek.12**

Çivileri çıkarmak için, takma işleminin tersini uygulayın.
► **Şek.13**

Genişletilmiş kapasiteli haznenin takılması

İsteğe bağlı aksesuar

⚠*DİKKAT:* Genişletilmiş kapasiteli bir hazneyi takmadan önce her zaman mutlaka haznede kalan çivileri boşaltın ve batarya kartuşunu aletten çıkarın.

Aletin daha fazla çivi taşıması için büyük kapasiteli bir hazne ek parçası kullanın.

1. Hazneyi sabitleyen cıvataları altıgen anahtarı kullanarak gevşetip çıkarın.
► **Şek.14:** **1.** Hazne **2.** Cıvatalar

2. Standart olarak takılı haznenin boştaki ucunu hafifçe kaldırın ve düz bir şekilde dışarı çekin.
► **Şek.15:** **1.** Standart olarak takılı hazne

3. Genişletilmiş kapasiteli haznedeki kilitleme plakasını, sürücü kılavuzundaki kilitleme kanalına açılı olarak takın. Haznedeki cıvata deliklerini sürücü kılavuzundaki deliklerle hizalayın. Ardından altıgen anahtarı kullanarak cıvataları her defasında azar azar sıkın.
► **Şek.16:** **1.** Genişletilmiş kapasiteli hazne **2.** Kilitleme plakası **3.** Kilitleme kanalı **4.** Sürücü kılavuzu **5.** Cıvata delikleri

4. Genişletilmiş kapasiteli hazneyi aletin gövdesine cıvata ile sıkın.

5. Genişletilmiş kapasiteli hazneyi sabitlemek için tüm cıvataları yeniden sıkın.
► **Şek.17:** **1.** Genişletilmiş kapasiteli hazne **2.** Cıvatalar

Burun adaptörü

⚠*DİKKAT:* Burun adaptörünü takmadan veya çıkarmadan önce parmaklarınızın anahtar tetiğin veya temas elemanının üzerine yerleştirmediğinizden emin olun ve haznede kalan tüm çiviler ile batarya kartuşunu çıkarın.

Kolay çizilebilen yüzeylere sahip malzemeye çivi çakarken burun adaptörünü temas ucuna takın.

Burun adaptörünün takılması

1. Burun adaptörünü temas ucunun üzerine hafifçe yerleştirin.
2. Anahtar tetiği bırakın.
3. Temas elemanını zarar görebilecek malzemenin üzerine düz yerleştirin.
4. Burun adaptörü, temas ucuna sıkıca geçene kadar temas elemanını içeri ittirin.

► **Şek.18:** **1.** Burun adaptörü **2.** Temas elemanı

NOT: Burun adaptörünün kancalı kol uçlarının, temas ucuna tam olarak geçtiğinden emin olun.

► **Şek.19:** **1.** Kancalı kol uçları

Burun adaptörünün çıkarılması

1. Aleti ters çevirin.
2. Burun adaptörünün kollarını temas ucundan kurtarın ve burun adaptörünü kaydırarak gruptan dışarı çıkarın.

NOT: Burun adaptörünü çıkarmakta zorlanırsanız parçaları kanırtmak için bir düz tornavida kullanın.

► **Şek.20:** **1.** Temas ucu **2.** Burun adaptörü **3.** Boşluk

Aletin asılması

İhtiyaçlarınıza göre iki tip alet kancası mevcuttur. Aleti alet rafına, raya veya duvara asmak için klips şekilli kancayı veya C şekilli kancayı kullanın.

⚠*DİKKAT:* Kancayı bel kemerine asmayın.
Kancanın kazara yerinden çıkması nedeniyle çivi çakma tabancasını düşürmek, istenmeyen atışa sebep olabilir ve kişisel yaralanmalarla sonuçlanabilir.

► **Şek.21**

Klips şekilli kanca
Klips şekilli kancayı alet gövdesindeki oluğa geçirin ve sonra bir altıgen cıvata ile sabitleyin.
Klips şekilli kancayı çıkarmak için cıvatayı gevşetin ve ardından kancayı çıkarın.
► **Şek.22:** **1.** Klips şekilli kanca **2.** Altıgen cıvata

C şekilli kanca
İki set cıvata deliğini hizalayarak C şekilli kancanın açıklığı yukarı bakacak şekilde C şekilli kancayı alet gövdesine yerleştirin. C şekilli kancayı iki altıgen cıvata ile sıkın.
C şekilli kancayı çıkarmak için cıvataları gevşetin ve ardından kancayı çıkarın.
► **Şek.23:** **1.** C şekilli kanca **2.** Altıgen cıvatalar

C şekilli kanca 90 derece aralıklarla açık konumlandırılabilir.
Kancayı yukarı doğru ittirip bu şekilde tutarak istediğini konuma çevirin.
► **Şek.24:** **1.** C şekilli kanca

Altıgen anahtarın saklanması

Verilen altıgen anahtarı kullanımda değilken anahtar yuvasında hazır tutun.
► **Şek.25:** **1.** Altıgen anahtar **2.** Anahtar yuvası

KULLANIM

Güvenlik sisteminin test edilmesi

⚠*UYARI:* Kullanmadan önce tüm güvenlik sistemlerinin çalışır durumda olduğundan emin olun. Bunun yapılmaması kişisel yaralanmalara sebep olabilir.

► **Şek.26:** **1.** Anahtar tetik **2.** Temas elemanı **3.** Hazne **4.** Çivi itici

Çalıştırmadan önce olası hata veya arızalara karşı güvenlik sistemini aşağıda açıklandığı şekilde test edin.

1. Aletten batarya kartuşunu çıkarın. Ardından haznede kalan tüm çivileri çıkarın.

2. Batarya kartuşunu yerine takın ve aleti açın.

3. Anahtar tetiği, temas elemanını malzemeye temas ettirmeden çekin.

4. Anahtar tetiği çekmeden temas elemanını malzemeye temas ettirin.

Alet yukarıda açıklanan adım 3 veya 4'te çalışırsa güvenlik sistemi düzgün çalışmıyordur. Aleti kullanmayı hemen bırakın ve yerel Makita Servis Merkezinize başvurun.

Çivilerin çakılması

***UYARI:* Temas elemanını, çivi tam olarak çakılana kadar malzemenin üzerinde sıkı bir şekilde tutmaya devam edin.** İstenmeyen atış, kişisel yaralanmalara neden olabilir.

***DİKKAT:* Batarya kartuşunu alete takmadan önce anahtar tetiği mutlaka kontrol ederek düzgün çalıştığını ve bırakıldığında kapalı konuma döndüğünü görün.**

***DİKKAT:* Metal veya benzeri sert malzemelere çivi çakmayın.** Çivi malzemeye giremezse çivi çakma tabancası size doğru geri teperek yaralanmaya neden olabilir.

***DİKKAT:* Çalışma sırasında aleti sıkıca tutun.**

***ÖNEMLİ NOT:* Sadece anahtar tetik veya temas elemanı etkinleştirildiğinde beş saniye boyunca anahtar işlemi yapılmazsa alet çakmaya başlamayacaktır. Çakmaya yeniden başlamak için anahtar tetiği bırakın veya temas elemanını iş parçasından çekin ve ardından yeniden yerine yerleştirin.**

NOT: Uzun süre kesintisiz olarak çivi çakarsanız motorun ısısından dolayı çıkış havası ısınır.

Alette iki çivi çakma eylemi kullanılır; tam sıralı etkinleştirme ve temasla etkinleştirme.

NOT: Bazı bölge veya ülkelerde sadece tek bir çivi çakma modu (tam sıralı etkinleştirme) mevcuttur. Anahtar tasarımı ikamet ettiğiniz bölgeye göre farklılık gösterir.

Tam sıralı etkinleştirme

Bu modda, tek sıralı bir çalıştırmayla bir çivi çakabilirsiniz.
Aleti etkinleştirmek için belirli bir sırayla iş parçasına temas ve ardından bir tetiğin çalıştırılması gerekir. Çivi çakmaya devam etmek için anahtar kumandalarını aynı sırada bırakın ve yeniden çalıştırın.

1. Aleti açmak için ana güç düğmesine basın ve basılı tutun.

2. Sıralı etkinleştirme modu lambasının yandığından emin olun.

► **Şek.27:** **1.** Etkinleştirme modu değiştirme düğmesi **2.** Sıralı etkinleştirme modu lambası

3. Temas elemanını malzemenin üzerine düz yerleştirin.

► **Şek.28:** **1.** Temas elemanı

4. Çivi çakmak için anahtar tetiği sonuna kadar çekin.

► **Şek.29:** **1.** Anahtar tetik

5. Parmağınızı anahtar tetikten çekin. Ardından temas elemanını malzemeden yukarı kaldırın.

Sonraki çiviyi çakmak için adım 3 ila 5'i aynı sırada tekrarlayın.

Temasla etkinleştirme

Ülkeye özgü

Bu modda herhangi bir tetik işlemi sırasını izleyerek kesintisiz veya tek çivi çakmayı seçebilirsiniz.
Aleti etkinleştirmek için her hangi bir sırada, iş parçasına temas edilebilir ve bir tetik çalıştırılabilir. Kesintisiz çivi çakmak için iş parçası temasını kaldırın ve yeniden çalıştırın.

Tek çivi çakmak için

1. Aleti açmak için ana güç düğmesine basın ve basılı tutun.

2. Temasla etkinleştirme modunu seçmek için etkinleştirme modu değiştirme düğmesine basın ve kısa süre basılı tutun.

Temasla etkinleştirme modu lambası yanar.

► **Şek.30:** **1.** Etkinleştirme modu değiştirme düğmesi **2.** Temasla etkinleştirme modu lambası

3. Temas elemanını malzemenin üzerine düz yerleştirin.

4. Çivi çakmak için anahtar tetiği sonuna kadar çekin.

5. Parmağınızı anahtar tetikten çekin. Ardından temas elemanını malzemeden yukarı kaldırın.

Sonraki çiviyi çakmak için adım 3 ila 5'i aynı sırada tekrarlayın.

Kesintisiz çivi çakmak için

1. Aleti açmak için ana güç düğmesine basın ve basılı tutun.

2. Temasla etkinleştirme modunu seçmek için etkinleştirme modu değiştirme düğmesine basın ve kısa süre basılı tutun.

Temasla etkinleştirme modu lambası yanar.

3. Anahtar tetiği çekin.

► **Şek.31:** **1.** Anahtar tetik

4. Bir çivi çakmak için temas elemanını malzemenin üzerine düz yerleştirin.

5. Anahtar tetik çekiliyken aleti sonraki yerlere taşıyın ve sonraki çivileri çakmak için temas elemanını malzemenin üzerine düz yerleştirin.

► **Şek.32:** **1.** Anahtar tetik **2.** Temas elemanı

Boş çalıştırmaya karşı koruma mekanizması

Haznede kalan çivi sayısı model DBN900 için 7 - 9 adede / model DBN901 için 6 - 7 adede düştüğünde anahtar artık işletilemez ve alet atış yapmayı durdurur. Çalışmaya yeniden başlamadan önce hazneye yeni bir çivi şeridi takın.

Sıkışan çivilerin çıkarılması

⚠*UYARI:* Sıkışan çivileri çıkarmadan önce batarya kartuşunu çıkardığınızdan daima emin olun.

Bir çivi sıkışması olduğunda çivi besleme ve sürücü ünitesini yakından inceleyin. Çivilerin çivi sürücü ile sürücü kılavuzu arasında sıkışıp kalması sonucu sıkışma olabilmektedir.

Sıkışmayı giderme

⚠*UYARI:* Çivi sürücüyü zorlayarak ittirmeyin. Sıkışmayı gidermek için çivi sürücüye ve çivilere herhangi bir el aletiyle vurmayın. Aletin basınçlı hava ile yüklü olduğunu ve içeride basınç bulunduğunu unutmayın. Kılavuzdaki güvenlik önlemlerine uyulmaması ciddi yaralanmaya neden olabilir.

⚠*UYARI:* Sıkışmaları giderirken aleti asla kendinize veya yakındaki başka kişilere doğrultmayın. Aksi takdirde, alette fabrikada sızdırmaz hale getirilmiş odacıkta basınçlı hava yüklü olduğundan, yanlışlıkla çalıştırma sonucu yaralanmaya neden olabilir.

⚠*DİKKAT:* Sık sıkışma veya giderilmesi zor sıkışma durumlarının üstesinden gelmek için yerel Makita Servis Merkezinize danışın.

1. Aletten batarya kartuşunu çıkarın.

2. Haznede kalan tüm çivileri çıkarın.

3. Sıkışmayı pense veya benzer bir alet kullanarak giderin.

NOT: Sıkışma çivi besleme ve sürücü ünitesinin içinde olursa hazneyi aletten çıkarın.

4. Hazneyi sabitleyen cıvataları altıgen anahtarı kullanarak gevşetip çıkarın. Ardından haznenin boştaki ucunu hafifçe kaldırın ve düz bir şekilde dışarı çekin.
► **Şek.33:** **1.** Hazne **2.** Cıvatalar

5. Çivi çıkış ağzında veya sürücü kılavuzu boyunca sıkışan çivileri çıkarın.

Çivi başının sürücü kılavuzundaki yuvadan dışarı çıkması için sıkışan çiviyi bükmek üzere pense kullanın. Ardından sıkışan çiviyi çıkarın.
► **Şek.34:** **1.** Sıkışan çivi **2.** Çivi çıkış ağzı **3.** Sürücü kılavuzu

Haznedeki çivi besleme yuvasında sıkışma olabilir. Çivi başının haznedeki yuvadan dışarı çıkması için sıkışan çiviyi bükmek üzere pense kullanın. Ardından sıkışan çiviyi çıkarın.
► **Şek.35:** **1.** Sıkışan çivi **2.** Hazne

6. Haznedeki kilitleme plakasını, sürücü kılavuzundaki kilitleme kanalına açılı olarak takın. Haznedeki cıvata deliklerini sürücü kılavuzundaki deliklerle hizalayın. Hazneyi aletin gövdesine cıvata ile sıkın.

Sürücü konumunu sıfırlama

Çivi sıkışmasından hemen sonra veya düşük batarya durumunda çivi sürücü, çakılacak çivinin arkasına doğru konumlandırılamayabilir. Çalışmaya yeniden başlamadan önce mutlaka sıfırlama adımlarını uygulayın.

1. Aletten batarya kartuşunu çıkarın.

2. Haznede kalan tüm çivileri çıkarın.

3. Çivi sürücü konumuna bakın.

Sürücü ucunu temas ucunun dışında görürseniz sıfırlama sırasında temas elemanı doğru bir şekilde etkinleştirilemez.
► **Şek.36:** **1.** Çivi sürücü **2.** Temas ucu

Temas elemanının düzgün çalışması için ayar düğmesini çevirerek en sığ çivi çakma derinliğini ayarlayın.
► **Şek.37:** **1.** Çivi çakma derinliği ayar düğmesi

4. Batarya kartuşunu yerine takın ve aleti açın.

5. Çivi iticiyi hazne yarığına doğru çekin ve yerinde tutun. Ardından temas elemanını zarar görebilecek malzemeye dayayarak yerleştirin.

6. Sürücü konumunu sıfırlamak için, temas elemanı etkinleştirilmiş durumda, anahtar tetiği sonuna kadar çekin.
► **Şek.38:** **1.** Çivi itici **2.** Hazne yarığı **3.** Temas elemanı **4.** Anahtar tetik

Sürücü konumu doğru bir şekilde sıfırlanır.

7. Aletten batarya kartuşunu çıkarın. Çivi şeridini hazneye yeniden yükleyin. Batarya kartuşunu alete geri yerleştirin.

BAKIM

⚠*UYARI:* Bu aleti parçalarına ayırmayın. Bu alet basınçlı hava içerecek şekilde kapatılmıştır ve parçalarına ayırmak ciddi yaralanmaya neden olabilir.



⚠*DİKKAT:* Muayene ya da bakım yapmadan önce aletin kapalı ve batarya kartuşunun çıkartılmış olduğundan daima emin olun.

***ÖNEMLİ NOT:* Benzin, tiner, alkol ve benzeri maddeleri kesinlikle kullanmayın. Renk değişimi, deformasyon veya çatlaklar oluşabilir.**

Aleti EMNİYETLİ ve ÇALIŞMAYA HAZIR durumda tutmak için onarımlar, başka her türlü bakım ve ayarlamalar daima Makita yedek parçaları kullanılarak Makita yetkili servis merkezleri veya Fabrikanın Servis Merkezleri tarafından yapılmalıdır.

Önleyici bakım

Hareketli parçaları (yani temas elemanı, çivi itici vb.) düzenli olarak baştan sona temizleyip kontrol ederek zamanla birikebilecek toz ve kirden temiz tutun.

NOT: Aşağıda gösterildiği gibi hareketli ve kayar bileşenler yetersiz veya verimsiz çalışıyor gözüküyorsa etraflarına yapışan tüm kir ve tozu üfleyerek ve ardından silerek temizleyin.

► **Şek.39:** **1.** Çivi besleme rayları **2.** Çivi çakma derinliği ayar düğmesi **3.** Temas elemanı **4.** Çivi itici

İSTEĞE BAĞLI AKSESUARLAR

DİKKAT: **Bu kullanım kılavuzunda belirtilen Makita aletiyle aşağıdaki aksesuarların veya ek parçaların kullanılması önerilir.** Başka her türlü aksesuar veya ek parça kullanımı yaralanma riski teşkil edebilir. Aksesuar veya ek parçayı mutlaka amacına uygun kullanın.

Bu aksesuarlarla ilgili daha fazla bilgiye ihtiyaç duyarsanız bulunduğunuz yerdeki yetkili Makita servisine başvurun.

- Çiviler
- Genişletilmiş kapasiteli hazneler
- Orijinal Makita batarya ve şarj aleti

NOT: Listedeki parçaların bazıları alet paketi içerisinde standart aksesuar olarak dahil edilmiş olabilir. Bunlar ülkeden ülkeye farklılık gösterebilir.

Makita Europe N.V.

Jan-Baptist Vinkstraat 2, 3070 Kortenberg, Belgium

Makita Corporation

3-11-8, Sumiyoshi-cho, Anjo, Aichi 446-8502 Japan

www.makita.com



885A75D991
EN, FR, DE, IT, NL,
ES, PT, EL, TR
20260212